DATE DESPRE IMOBILUL NR. 7147

Oficiul de Cadastru şi Publicitate Imobiliară ALBA
Biroul de Cadastru şi Publicitate Imobiliară Aiud

A. Partea I. Descrierea imobilului

TEREN Extravilan

Adresa: Jud. Alba

Nr. Crt	Nr cadastral Nr. topografic	Suprafaţa* (mp)	Observaţii / Referinţe
A1		4.806	Sector cadastral:23 Teren neimprejmuit;

B. Partea II. Proprietari şi acte

Inscrieri privitoare la dreptul de proprietate şi alte drepturi reale		Referinţe
/		
Act Normativ nr. 7, din 13/03/1996 emis de PARLAMENTUL ROMÂNIEI (lege);		
B1	Inscrierea posesiei, drept de PROPRIETATE, dobandit prin Constituire, cota actuala 1/1	A1
	1) **NEIDENTIFICAT NEIDENTIFICAT**	
B2	Se noteaza mentiunea proprietar neidentificat	A1

C. Partea III. SARCINI .

Inscrieri privind dezmembramintele dreptului de proprietate, drepturi reale de garanţie şi sarcini	Referinţe
NU SUNT	

Document care conține date cu caracter personal, protejat de prevederile Regulamentului (UE) nr. 679/2016 și Legii 190/2018

Anexa Nr. 1 La Partea I

Teren

Nr cadastral	Suprafaţa (mp)*	Observaţii / Referinţe
	4.806	

* Suprafaţa este determinată in planul de proiecţie Stereo 70.

DETALII LINIARE IMOBIL

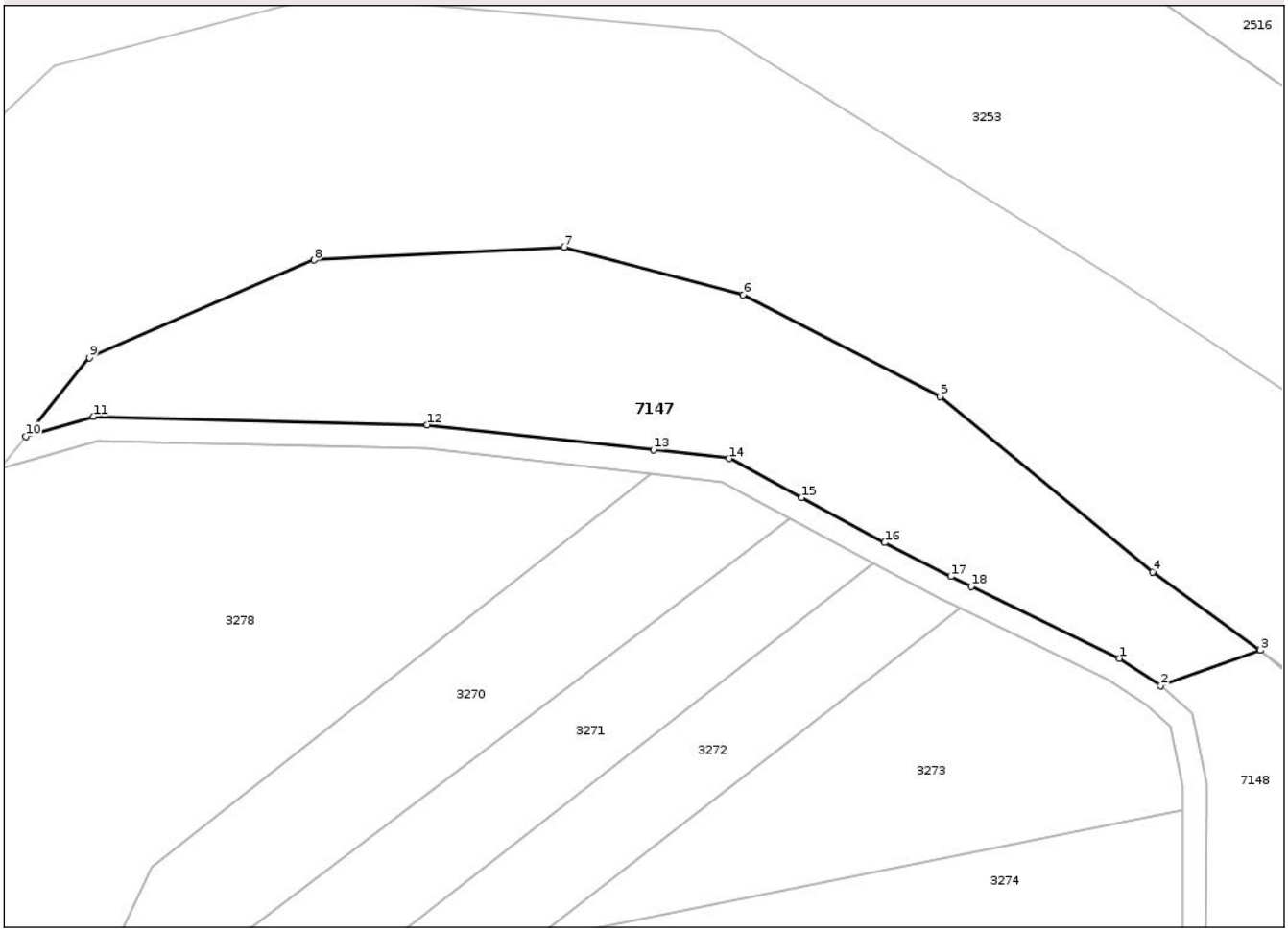

Date referitoare la teren

Crt	Categorie folosință	Intra vilan	Suprafaţa (mp)	Tarla	Parcelă	Nr. topo	Observaţii / Referinţe
1	neproductiv	NU	4.806	69	360	-	

Lungime Segmente
1) Valorile lungimilor segmentelor sunt obţinute din proiecţie în plan.

Punct început	X / Y	Punct sfârşit	X / Y	Lungime segment (** (m)
1	415.854,775 545.768,241	2	415.861,605 545.763,662	8.223
2	415.861,605 545.763,662	3	415.878,251 545.769,618	17.679
3	415.878,251 545.769,618	4	415.860,245 545.782,625	22.212
4	415.860,245 545.782,625	5	415.824,811 545.811,958	45.999
5	415.824,811 545.811,958	6	415.791,871 545.828,92	37.051

Document care conține date cu caracter personal, protejat de prevederile Regulamentului (UE) nr. 679/2016 și Legii 190/2018

Punct început	X / Y	Punct sfârşit	X / Y	Lungime segment (** (m)
6	415.791,871 545.828,92	7	415.761,99 545.836,845	30.914
7	415.761,99 545.836,845	8	415.720,227 545.834,694	41.818
8	415.720,227 545.834,694	9	415.682,702 545.818,392	40.913
9	415.682,702 545.818,392	10	415.672,076 545.805,257	16.896
10	415.672,076 545.805,257	11	415.683,417 545.808,587	11.82
11	415.683,417 545.808,587	12	415.739,12 545.807,188	55.721
12	415.739,12 545.807,188	13	415.776,932 545.803,053	38.037
13	415.776,932 545.803,053	14	415.789,543 545.801,591	12.695
14	415.789,543 545.801,591	15	415.801,628 545.795,058	13.738
15	415.801,628 545.795,058	16	415.815,5 545.787,56	15.769
16	415.815,5 545.787,56	17	415.826,581 545.781,893	12.446
17	415.826,581 545.781,893	18	415.829,968 545.780,253	3.763
18	415.829,968 545.780,253	1	415.854,775 545.768,241	27.563

** Lungimile segmentelor sunt determinate în planul de proiecţie Stereo 70 şi sunt rotunjite la 1 milimetru.
*** Distanţa dintre puncte este formată din segmente cumulate ce sunt mai mici decât valoarea 1 milimetru.

Document care conține date cu caracter personal, protejat de prevederile Regulamentului (UE) nr. 679/2016 și Legii 190/2018

DATE DESPRE IMOBILUL NR. 7148

Oficiul de Cadastru şi Publicitate Imobiliară ALBA
Biroul de Cadastru şi Publicitate Imobiliară Aiud

A. Partea I. Descrierea imobilului

TEREN Extravilan

Adresa: Jud. Alba

Nr. Crt	Nr cadastral Nr. topografic	Suprafaţa* (mp)	Observaţii / Referinţe
A1		10.200	Sector cadastral:23 Teren neimprejmuit;

B. Partea II. Proprietari şi acte

Inscrieri privitoare la dreptul de proprietate şi alte drepturi reale		Referinţe
/		
Act Normativ nr. 7, din 13/03/1996 emis de PARLAMENTUL ROMÂNIEI (lege);		
B1	Inscrierea posesiei, drept de PROPRIETATE, dobandit prin Constituire, cota actuala 1/1	A1
	1) **NEIDENTIFICAT NEIDENTIFICAT**	
B2	Se noteaza mentiunea proprietar neidentificat, rezerva comisiei locale de fond funciar	A1

C. Partea III. SARCINI .

Inscrieri privind dezmembramintele dreptului de proprietate, drepturi reale de garanţie şi sarcini	Referinţe
NU SUNT	

Document care conține date cu caracter personal, protejat de prevederile Regulamentului (UE) nr. 679/2016 și Legii 190/2018

Anexa Nr. 1 La Partea I

Teren

Nr cadastral	Suprafaţa (mp)*	Observaţii / Referinţe
	10.200	

* Suprafaţa este determinată in planul de proiecţie Stereo 70.

DETALII LINIARE IMOBIL

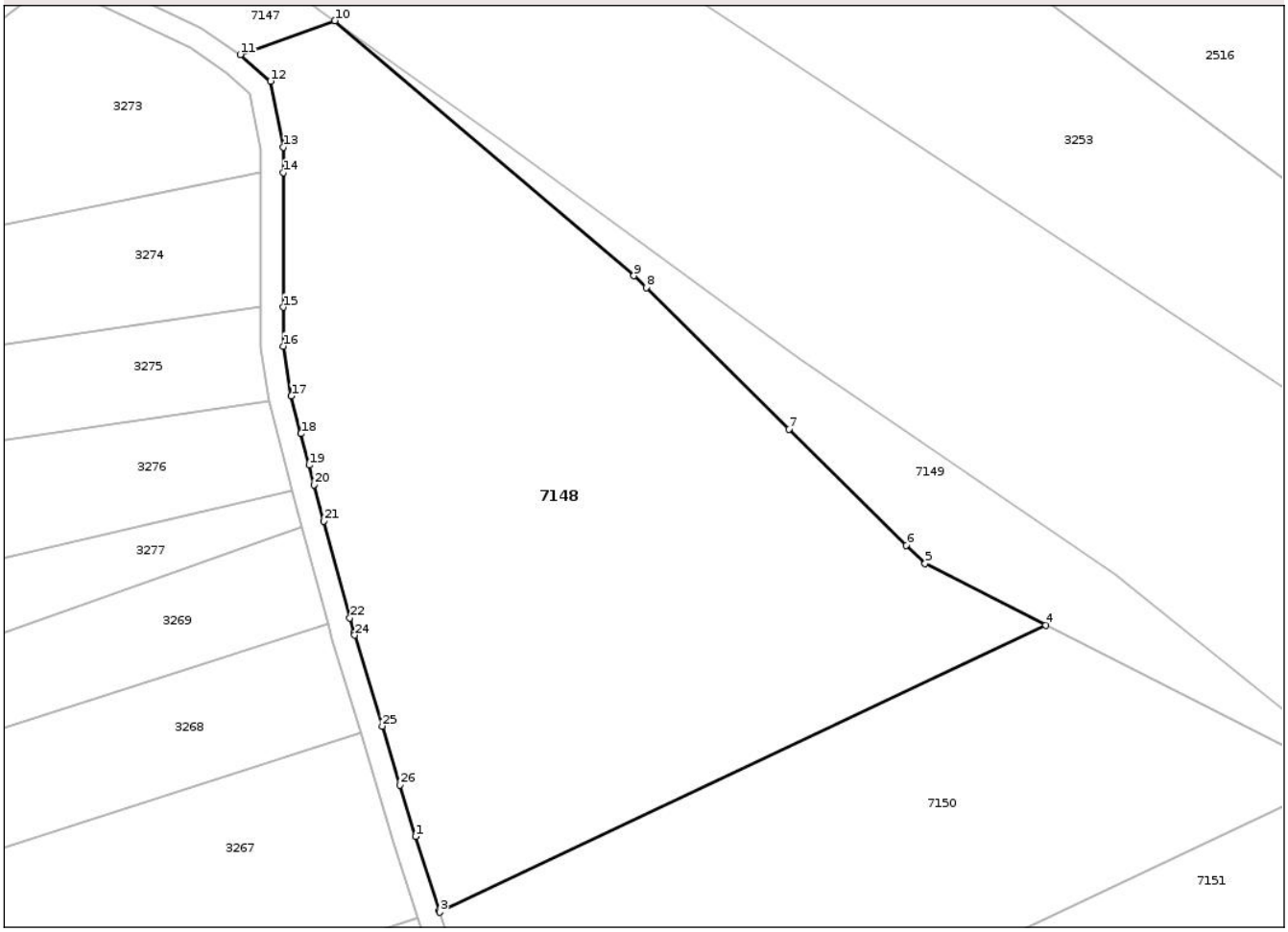

Date referitoare la teren

Crt	Categorie folosință	Intra vilan	Suprafaţa (mp)	Tarla	Parcelă	Nr. topo	Observaţii / Referinţe
1	arabil	NU	10.200	69	365	-	

Lungime Segmente

1) Valorile lungimilor segmentelor sunt obţinute din proiecţie în plan.

Punct început	X / Y	Punct sfârşit	X / Y	Lungime segment (** (m)
1	415.892,461 545.626,089	2	415.896,675 545.612,962	13.786
3	415.896,735 545.612,774	4	416.003,485 545.663,306	118.106
5	415.982,205 545.674,09	6	415.978,907 545.677,351	4.638
7	415.958,272 545.697,755	8	415.933,079 545.722,666	35.43
9	415.930,948 545.724,734	10	415.878,251 545.769,618	69.221

Punct început	X / Y	Punct sfârşit	X / Y	Lungime segment (** (m)
2	415.896,675 545.612,962	3	415.896,735 545.612,774	0.198
4	416.003,485 545.663,306	5	415.982,205 545.674,09	23.857
6	415.978,907 545.677,351	7	415.958,272 545.697,755	29.019
8	415.933,079 545.722,666	9	415.930,948 545.724,734	2.97
10	415.878,251 545.769,618	11	415.861,605 545.763,662	17.679

Document care conține date cu caracter personal, protejat de prevederile Regulamentului (UE) nr. 679/2016 și Legii 190/2018

Punct început	X / Y	Punct sfârşit	X / Y	Lungime segment (** (m)
11	415.861,605 545.763,662	12	415.866,929 545.758,98	7.09
13	415.869,227 545.747,366	14	415.869,22 545.742,917	4.449
15	415.869,184 545.719,214	16	415.869,174 545.712,367	6.847
17	415.870,576 545.703,606	18	415.872,279 545.696,963	6.858
19	415.873,699 545.691,424	20	415.874,632 545.687,948	3.599
21	415.876,345 545.681,564	22	415.880,906 545.664,569	17.597
23	415.881,615 545.661,927	24	415.881,736 545.661,525	0.419
25	415.886,588 545.645,492	26	415.889,723 545.635,135	10.822

Punct început	X / Y	Punct sfârşit	X / Y	Lungime segment (** (m)
12	415.866,929 545.758,98	13	415.869,227 545.747,366	11.839
14	415.869,22 545.742,917	15	415.869,184 545.719,214	23.703
16	415.869,174 545.712,367	17	415.870,576 545.703,606	8.872
18	415.872,279 545.696,963	19	415.873,699 545.691,424	5.717
20	415.874,632 545.687,948	21	415.876,345 545.681,564	6.61
22	415.880,906 545.664,569	23	415.881,615 545.661,927	2.736
24	415.881,736 545.661,525	25	415.886,588 545.645,492	16.751
26	415.889,723 545.635,135	1	415.892,461 545.626,089	9.451

** Lungimile segmentelor sunt determinate în planul de proiecţie Stereo 70 şi sunt rotunjite la 1 milimetru.
*** Distanţa dintre puncte este formată din segmente cumulate ce sunt mai mici decât valoarea 1 milimetru.

Document care conține date cu caracter personal, protejat de prevederile Regulamentului (UE) nr. 679/2016 și Legii 190/2018

DATE DESPRE IMOBILUL NR. 7149

Oficiul de Cadastru şi Publicitate Imobiliară ALBA
Biroul de Cadastru şi Publicitate Imobiliară Aiud

A. Partea I. Descrierea imobilului

TEREN Extravilan

Adresa: Jud. Alba

Nr. Crt	Nr cadastral Nr. topografic	Suprafaţa* (mp)	Observaţii / Referinţe
A1		2.279	Sector cadastral:23 Teren neimprejmuit;

B. Partea II. Proprietari şi acte

Inscrieri privitoare la dreptul de proprietate şi alte drepturi reale		Referinţe
/		
Act Normativ nr. 7, din 13/03/1996 emis de PARLAMENTUL ROMÂNIEI (lege);		
B1	Inscrierea posesiei, drept de PROPRIETATE, dobandit prin Constituire, cota actuala 1/1	A1
	1) **NEIDENTIFICAT NEIDENTIFICAT**	
B2	Se noteaza mentiunea proprietar neidentificat, rezerva comisiei locale de fond funciar	A1

C. Partea III. SARCINI .

Inscrieri privind dezmembramintele dreptului de proprietate, drepturi reale de garanţie şi sarcini	Referinţe
NU SUNT	

Document care conține date cu caracter personal, protejat de prevederile Regulamentului (UE) nr. 679/2016 și Legii 190/2018

Anexa Nr. 1 La Partea I

Teren

Nr cadastral	Suprafaţa (mp)*	Observaţii / Referinţe
	2.279	

* Suprafaţa este determinată in planul de proiecţie Stereo 70.

DETALII LINIARE IMOBIL

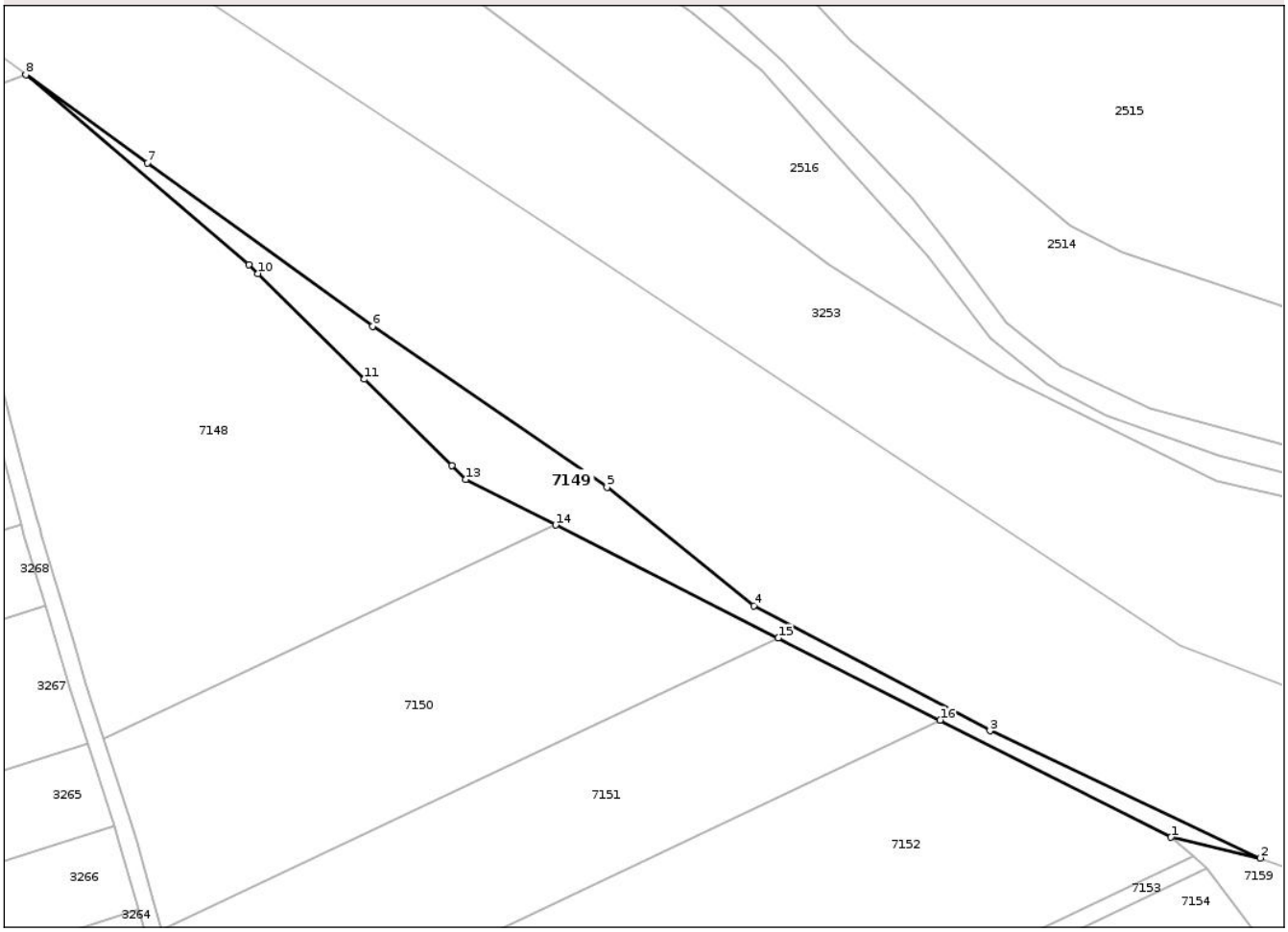

Date referitoare la teren

Crt	Categorie folosință	Intra vilan	Suprafaţa (mp)	Tarla	Parcelă	Nr. topo	Observaţii / Referinţe
1	padure	NU	2.279	69	362	-	TUFARIȘ

Lungime Segmente
1) Valorile lungimilor segmentelor sunt obţinute din proiecţie în plan.

Punct început	X / Y	Punct sfârşit	X / Y	Lungime segment (** (m)
1	416.148,915 545.589,603	2	416.169,986 545.584,681	21.639
2	416.169,986 545.584,681	3	416.106,091 545.614,736	70.611
3	416.106,091 545.614,736	4	416.050,283 545.644,293	63.152
4	416.050,283 545.644,293	5	416.015,578 545.672,215	44.543
5	416.015,578 545.672,215	6	415.960,151 545.710,238	67.216

Document care conține date cu caracter personal, protejat de prevederile Regulamentului (UE) nr. 679/2016 și Legii 190/2018

Punct început	X / Y	Punct sfârşit	X / Y	Lungime segment (** (m)
6	415.960,151 545.710,238	7	415.907,024 545.748,834	65.666
7	415.907,024 545.748,834	8	415.878,251 545.769,618	35.495
8	415.878,251 545.769,618	9	415.930,948 545.724,734	69.221
9	415.930,948 545.724,734	10	415.933,079 545.722,666	2.97
10	415.933,079 545.722,666	11	415.958,272 545.697,755	35.43
11	415.958,272 545.697,755	12	415.978,907 545.677,351	29.019
12	415.978,907 545.677,351	13	415.982,205 545.674,09	4.638
13	415.982,205 545.674,09	14	416.003,485 545.663,306	23.857
14	416.003,485 545.663,306	15	416.056,101 545.636,64	58.987
15	416.056,101 545.636,64	16	416.094,314 545.617,274	42.841
16	416.094,314 545.617,274	1	416.148,915 545.589,603	61.212

** Lungimile segmentelor sunt determinate în planul de proiecţie Stereo 70 şi sunt rotunjite la 1 milimetru.
*** Distanţa dintre puncte este formată din segmente cumulate ce sunt mai mici decât valoarea 1 milimetru.

Document care conține date cu caracter personal, protejat de prevederile Regulamentului (UE) nr. 679/2016 și Legii 190/2018

DATE DESPRE IMOBILUL NR. 7150

Oficiul de Cadastru şi Publicitate Imobiliară ALBA
Biroul de Cadastru şi Publicitate Imobiliară Aiud

A. Partea I. Descrierea imobilului

TEREN Extravilan

Adresa: Jud. Alba

Nr. Crt	Nr cadastral Nr. topografic	Suprafaţa* (mp)	Observaţii / Referinţe
A1		6.500	Sector cadastral:23 Teren neimprejmuit;

B. Partea II. Proprietari şi acte

Inscrieri privitoare la dreptul de proprietate şi alte drepturi reale		Referinţe
/		
Act Administrativ nr. 6441/794, din 14/04/1995 emis de CJPSDPAT ALBA (titlu de proprietate);		
B1	Intabulare, drept de PROPRIETATE, dobandit prin Reconstituire, cota actuala 1/1	A1
	1) **FEHER ALEXANDRU**, PROPRIETAR NEIDENTIFICAT	

C. Partea III. SARCINI .

Inscrieri privind dezmembramintele dreptului de proprietate, drepturi reale de garanţie şi sarcini	Referinţe
NU SUNT	

Document care conține date cu caracter personal, protejat de prevederile Regulamentului (UE) nr. 679/2016 și Legii 190/2018

Anexa Nr. 1 La Partea I

Teren

Nr cadastral	Suprafaţa (mp)*	Observaţii / Referinţe
	6.500	

* Suprafaţa este determinată in planul de proiecţie Stereo 70.

DETALII LINIARE IMOBIL

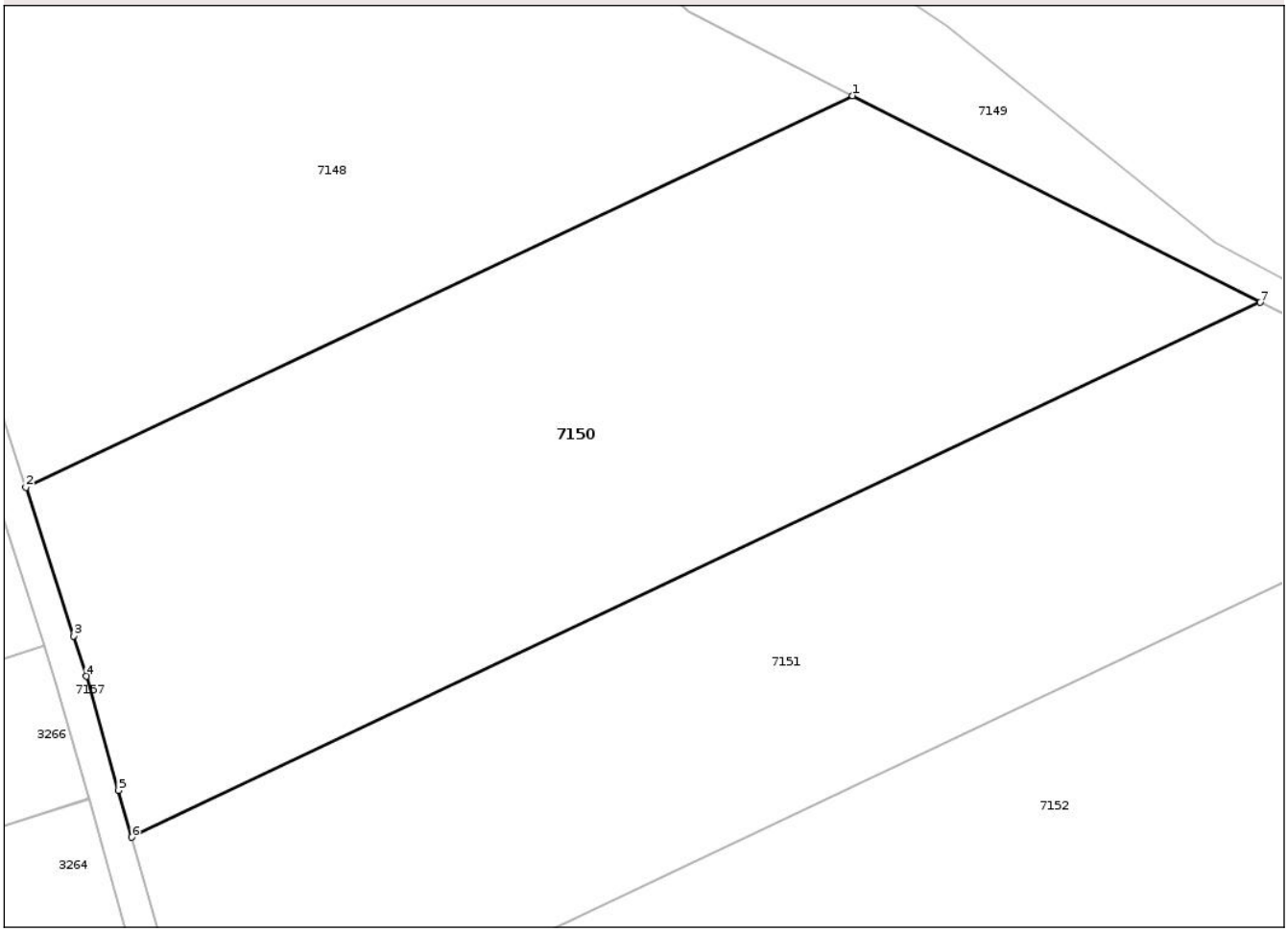

Date referitoare la teren

Crt	Categorie folosință	Intra vilan	Suprafaţa (mp)	Tarla	Parcelă	Nr. topo	Observaţii / Referinţe
1	arabil	NU	6.500	69	365/1	-	TITLU EMIS PE UAT OCNA MURES

Lungime Segmente
1) Valorile lungimilor segmentelor sunt obţinute din proiecţie în plan.

Punct început	X / Y	Punct sfârşit	X / Y	Lungime segment (** (m)
1	416.003,485 545.663,306	2	415.896,735 545.612,774	118.106
2	415.896,735 545.612,774	3	415.902,882 545.593,628	20.108
3	415.902,882 545.593,628	4	415.904,551 545.588,427	5.462
4	415.904,551 545.588,427	5	415.908,676 545.573,724	15.271
5	415.908,676 545.573,724	6	415.910,378 545.567,66	6.298

Document care conține date cu caracter personal, protejat de prevederile Regulamentului (UE) nr. 679/2016 și Legii 190/2018

Punct început	X / Y	Punct sfârşit	X / Y	Lungime segment (** (m)
6	415.910,378 545.567,66	7	416.056,101 545.636,64	161.225
7	416.056,101 545.636,64	1	416.003,485 545.663,306	58.987

** Lungimile segmentelor sunt determinate în planul de proiecţie Stereo 70 şi sunt rotunjite la 1 milimetru.
*** Distanţa dintre puncte este formată din segmente cumulate ce sunt mai mici decât valoarea 1 milimetru.

Document care conține date cu caracter personal, protejat de prevederile Regulamentului (UE) nr. 679/2016 și Legii 190/2018

DATE DESPRE IMOBILUL NR. 7151

Oficiul de Cadastru şi Publicitate Imobiliară ALBA
Biroul de Cadastru şi Publicitate Imobiliară Aiud

A. Partea I. Descrierea imobilului

TEREN Extravilan

Adresa: Jud. Alba

Nr. Crt	Nr cadastral Nr. topografic	Suprafaţa* (mp)	Observaţii / Referinţe
A1		6.000	Sector cadastral:23 Teren neimprejmuit;

B. Partea II. Proprietari şi acte

Inscrieri privitoare la dreptul de proprietate şi alte drepturi reale		Referinţe
/		
Act Administrativ nr. 7104/877, din 12/08/1996 emis de CJPSDPAT ALBA (titlu de proprietate);		
B1	Intabulare, drept de PROPRIETATE, dobandit prin Reconstituire, cota actuala 1/1	A1
	1) **ERDELY IOSIF**	

C. Partea III. SARCINI .

Inscrieri privind dezmembramintele dreptului de proprietate, drepturi reale de garanţie şi sarcini	Referinţe
NU SUNT	

Document care conține date cu caracter personal, protejat de prevederile Regulamentului (UE) nr. 679/2016 și Legii 190/2018

Anexa Nr. 1 La Partea I

Teren

Nr cadastral	Suprafaţa (mp)*	Observaţii / Referinţe
	6.000	

* Suprafaţa este determinată in planul de proiecţie Stereo 70.

DETALII LINIARE IMOBIL

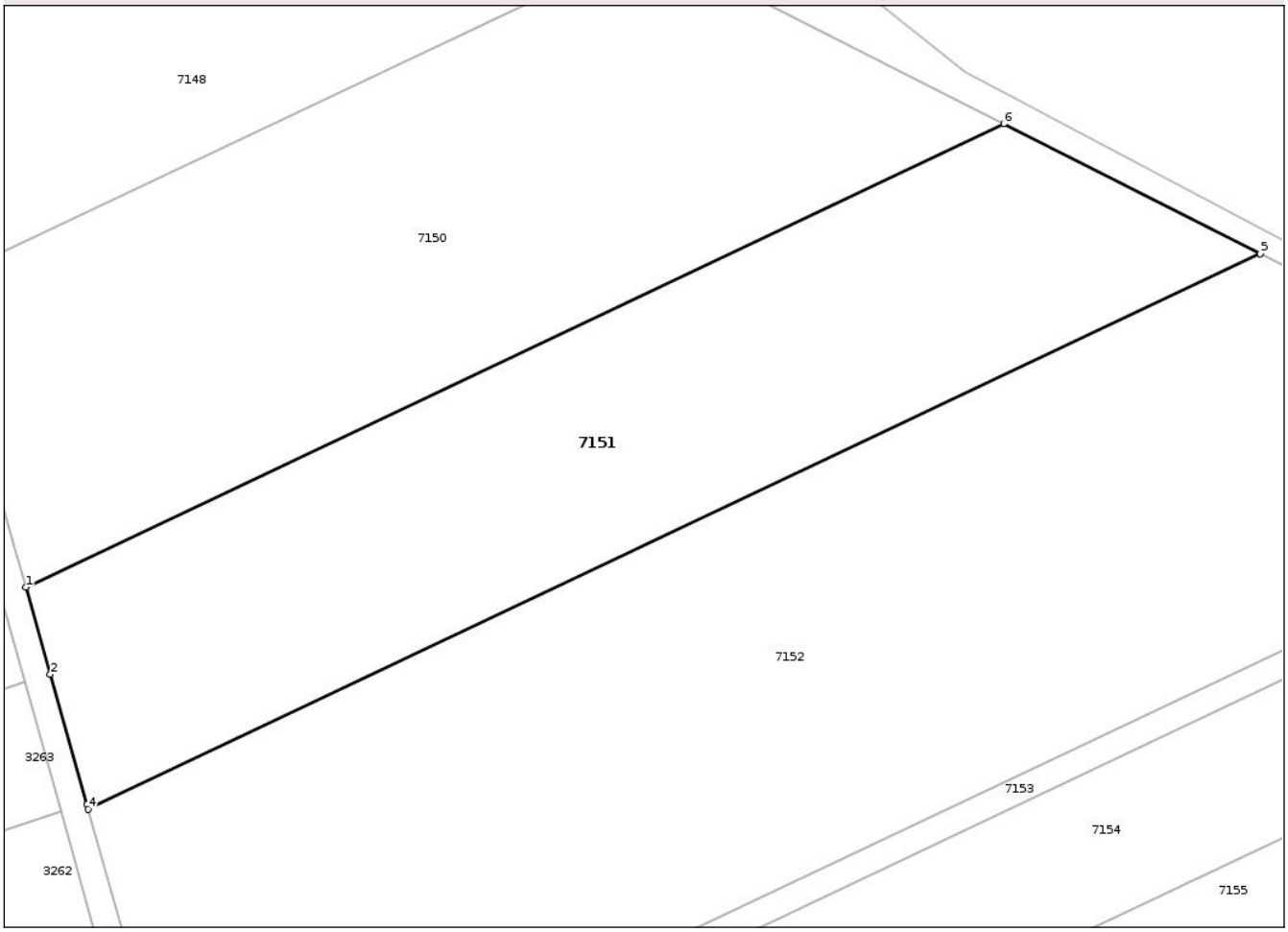

Date referitoare la teren

Crt	Categorie folosință	Intra vilan	Suprafaţa (mp)	Tarla	Parcelă	Nr. topo	Observaţii / Referinţe
1	arabil	NU	6.000	69	365/2	-	

Lungime Segmente
1) Valorile lungimilor segmentelor sunt obţinute din proiecţie în plan.

Punct început	X / Y	Punct sfârşit	X / Y	Lungime segment (** (m)
1	415.910,378 545.567,66	2	415.914,02 545.554,678	13.483
2	415.914,02 545.554,678	3	415.919,443 545.535,351	20.073
3	415.919,443 545.535,351	4	415.919,655 545.534,596	0.784
4	415.919,655 545.534,596	5	416.094,314 545.617,274	193.239
5	416.094,314 545.617,274	6	416.056,101 545.636,64	42.841

Document care conține date cu caracter personal, protejat de prevederile Regulamentului (UE) nr. 679/2016 și Legii 190/2018

Punct început	X / Y	Punct sfârşit	X / Y	Lungime segment (** (m)
6	416.056,101 545.636,64	1	415.910,378 545.567,66	161.225

** Lungimile segmentelor sunt determinate în planul de proiecţie Stereo 70 şi sunt rotunjite la 1 milimetru.
*** Distanţa dintre puncte este formată din segmente cumulate ce sunt mai mici decât valoarea 1 milimetru.

DATE DESPRE IMOBILUL NR. 7152

Oficiul de Cadastru şi Publicitate Imobiliară ALBA
Biroul de Cadastru şi Publicitate Imobiliară Aiud

A. Partea I. Descrierea imobilului

TEREN Extravilan

Adresa: Jud. Alba

Nr. Crt	Nr cadastral Nr. topografic	Suprafaţa* (mp)	Observaţii / Referinţe
A1		12.000	Sector cadastral:23 Teren neimprejmuit;

B. Partea II. Proprietari şi acte

Inscrieri privitoare la dreptul de proprietate şi alte drepturi reale		Referinţe
/		
Act Administrativ nr. 7139/1532, din 12/08/1996 emis de CJPSDPAT ALBA (titlu de proprietate);		
B1	Intabulare, drept de PROPRIETATE, dobandit prin Reconstituire, cota actuala 1/1	A1
	1) **ERDELY IOSIF** 2) **FEHER SUSANA** 3) **BARTHA ANA** 4) **ERDELY PAVEL**	

C. Partea III. SARCINI .

Inscrieri privind dezmembramintele dreptului de proprietate, drepturi reale de garanţie şi sarcini	Referinţe
NU SUNT	

Document care conține date cu caracter personal, protejat de prevederile Regulamentului (UE) nr. 679/2016 și Legii 190/2018

Anexa Nr. 1 La Partea I

Teren

Nr cadastral	Suprafaţa (mp)*	Observaţii / Referinţe
	12.000	

* Suprafaţa este determinată in planul de proiecţie Stereo 70.

DETALII LINIARE IMOBIL

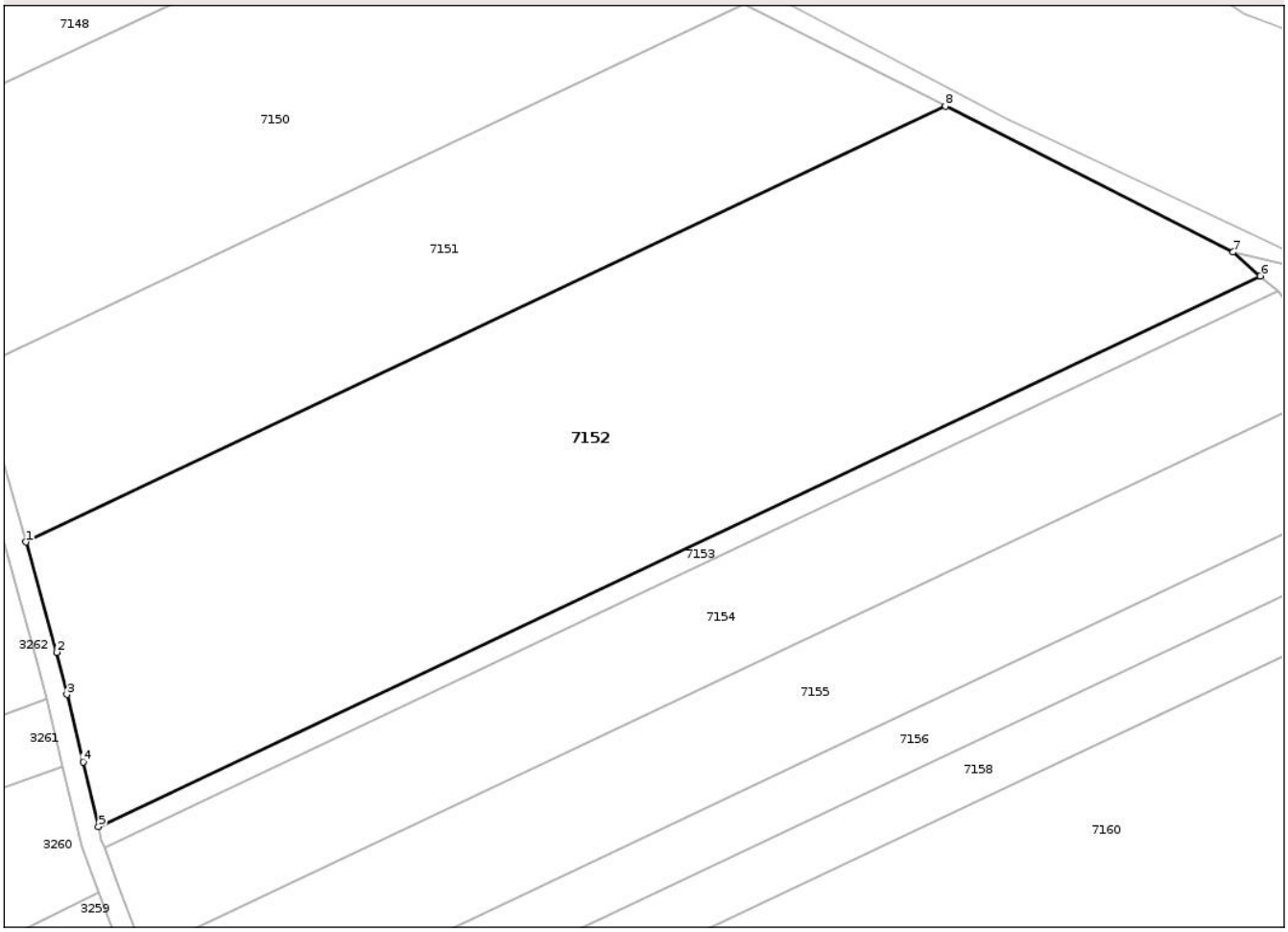

Date referitoare la teren

Crt	Categorie folosință	Intra vilan	Suprafaţa (mp)	Tarla	Parcelă	Nr. topo	Observaţii / Referinţe
1	arabil	NU	12.000	69	365/2	-	TITLU EMIS PE UAT OCNA MURES

Lungime Segmente
1) Valorile lungimilor segmentelor sunt obţinute din proiecţie în plan.

Punct început	X / Y	Punct sfârşit	X / Y	Lungime segment (** (m)
1	415.919,655 545.534,596	2	415.925,521 545.513,687	21.716
2	415.925,521 545.513,687	3	415.927,433 545.505,687	8.226
3	415.927,433 545.505,687	4	415.930,504 545.492,836	13.212
4	415.930,504 545.492,836	5	415.933,428 545.480,599	12.582
5	415.933,428 545.480,599	6	416.154,093 545.585,055	244.139

Document care conține date cu caracter personal, protejat de prevederile Regulamentului (UE) nr. 679/2016 și Legii 190/2018

Punct început	X / Y	Punct sfârşit	X / Y	Lungime segment (** (m)
6	416.154,093 545.585,055	7	416.148,915 545.589,603	6.892
7	416.148,915 545.589,603	8	416.094,314 545.617,274	61.212
8	416.094,314 545.617,274	1	415.919,655 545.534,596	193.239

** Lungimile segmentelor sunt determinate în planul de proiecţie Stereo 70 şi sunt rotunjite la 1 milimetru.
*** Distanţa dintre puncte este formată din segmente cumulate ce sunt mai mici decât valoarea 1 milimetru.

Document care conține date cu caracter personal, protejat de prevederile Regulamentului (UE) nr. 679/2016 și Legii 190/2018

DATE DESPRE IMOBILUL NR. 7153

Oficiul de Cadastru şi Publicitate Imobiliară ALBA
Biroul de Cadastru şi Publicitate Imobiliară Aiud

A. Partea I. Descrierea imobilului

TEREN Extravilan

Adresa: Jud. Alba

Nr. Crt	Nr cadastral Nr. topografic	Suprafaţa* (mp)	Observaţii / Referinţe
A1		982	Sector cadastral:23 Teren neimprejmuit;

B. Partea II. Proprietari şi acte

Inscrieri privitoare la dreptul de proprietate şi alte drepturi reale		Referinţe
/		
Act Administrativ nr. 23, din 12/02/2025 emis de CONSILIUL LOCAL NOȘLAC (HOTARÂRE);		
B1	Inscrierea provizorie, drept de PROPRIETATE, dobandit prin Lege, cota actuala 1/1	A1
	1) **COMUNA NOȘLAC**, CIF:4562370, DOMENIU PUBLIC	

C. Partea III. SARCINI .

Inscrieri privind dezmembramintele dreptului de proprietate, drepturi reale de garanţie şi sarcini	Referinţe
NU SUNT	

Document care conține date cu caracter personal, protejat de prevederile Regulamentului (UE) nr. 679/2016 și Legii 190/2018

Anexa Nr. 1 La Partea I

Teren

Nr cadastral	Suprafaţa (mp)*	Observaţii / Referinţe
	982	

* Suprafaţa este determinată in planul de proiecţie Stereo 70.

DETALII LINIARE IMOBIL

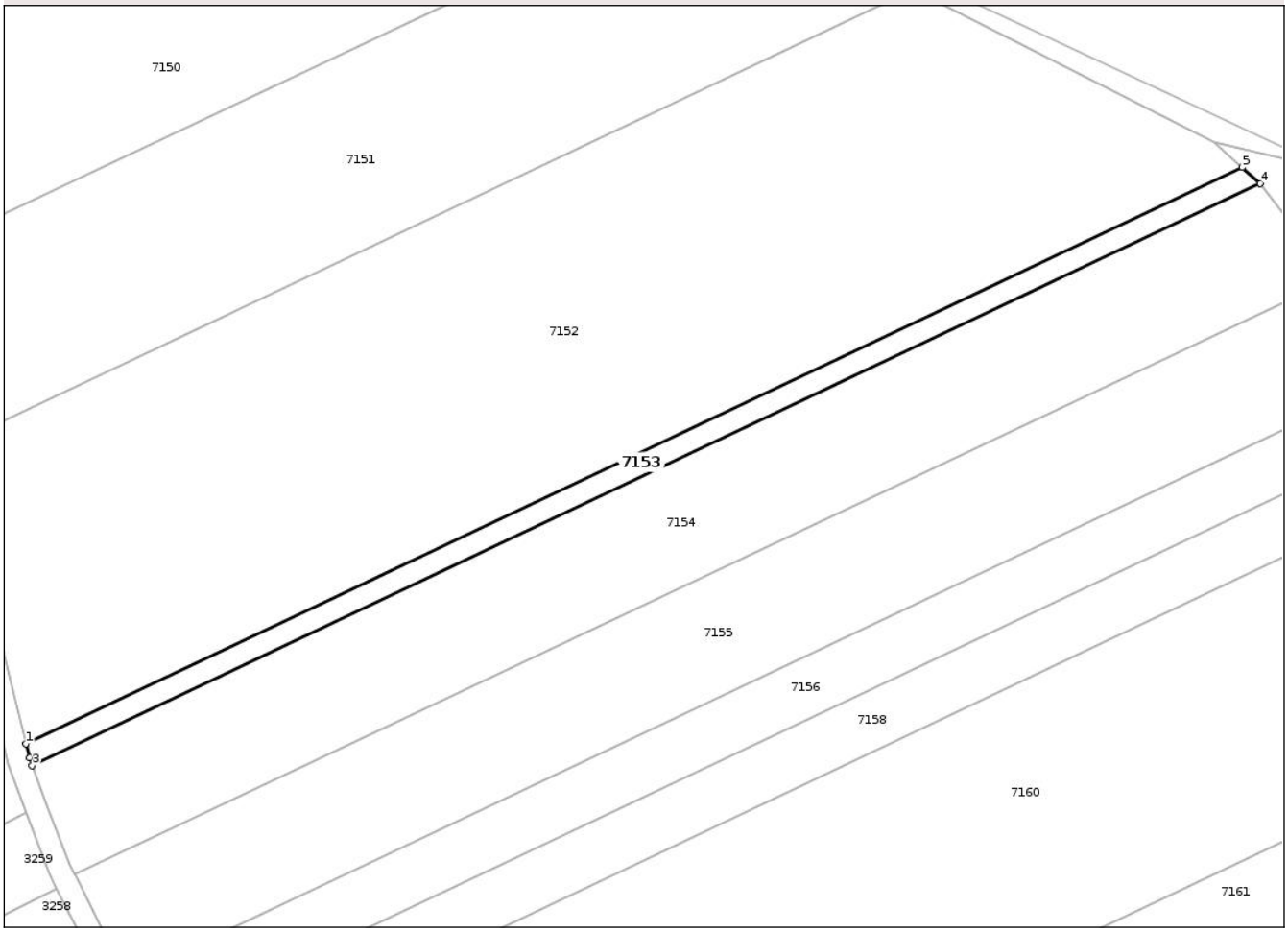

Date referitoare la teren

Crt	Categorie folosință	Intra vilan	Suprafaţa (mp)	Tarla	Parcelă	Nr. topo	Observaţii / Referinţe
1	drum	NU	982	-	364	-	

Lungime Segmente
1) Valorile lungimilor segmentelor sunt obţinute din proiecţie în plan.

Punct început	X / Y	Punct sfârşit	X / Y	Lungime segment (** (m)
1	415.933,428 545.480,599	2	415.934,039 545.478,042	2.629
2	415.934,039 545.478,042	3	415.934,547 545.476,703	1.432
3	415.934,547 545.476,703	4	416.157,368 545.582,179	246.525
4	416.157,368 545.582,179	5	416.154,093 545.585,055	4.358
5	416.154,093 545.585,055	1	415.933,428 545.480,599	244.139

Document care conține date cu caracter personal, protejat de prevederile Regulamentului (UE) nr. 679/2016 și Legii 190/2018

** Lungimile segmentelor sunt determinate în planul de proiecţie Stereo 70 şi sunt rotunjite la 1 milimetru.
*** Distanţa dintre puncte este formată din segmente cumulate ce sunt mai mici decât valoarea 1 milimetru.

Document care conține date cu caracter personal, protejat de prevederile Regulamentului (UE) nr. 679/2016 și Legii 190/2018

DATE DESPRE IMOBILUL NR. 7154

Oficiul de Cadastru şi Publicitate Imobiliară ALBA
Biroul de Cadastru şi Publicitate Imobiliară Aiud

A. Partea I. Descrierea imobilului

TEREN Extravilan

Adresa: Jud. Alba

Nr. Crt	Nr cadastral Nr. topografic	Suprafaţa* (mp)	Observaţii / Referinţe
A1		5.300	Sector cadastral:23 Teren neimprejmuit;

B. Partea II. Proprietari şi acte

Inscrieri privitoare la dreptul de proprietate şi alte drepturi reale		Referinţe
/		
Act Administrativ nr. 7014/1035, din 08/08/1995 emis de CJPSDPAT ALBA (titlu de proprietate);		
B1	Intabulare, drept de PROPRIETATE, dobandit prin Reconstituire, cota actuala 1/1	A1
	1) **ERDELY-BARTHA PAVEL**	

C. Partea III. SARCINI .

Inscrieri privind dezmembramintele dreptului de proprietate, drepturi reale de garanţie şi sarcini	Referinţe
NU SUNT	

Document care conține date cu caracter personal, protejat de prevederile Regulamentului (UE) nr. 679/2016 și Legii 190/2018

Anexa Nr. 1 La Partea I

Teren

Nr cadastral	Suprafaţa (mp)*	Observaţii / Referinţe
	5.300	

* Suprafaţa este determinată in planul de proiecţie Stereo 70.

DETALII LINIARE IMOBIL

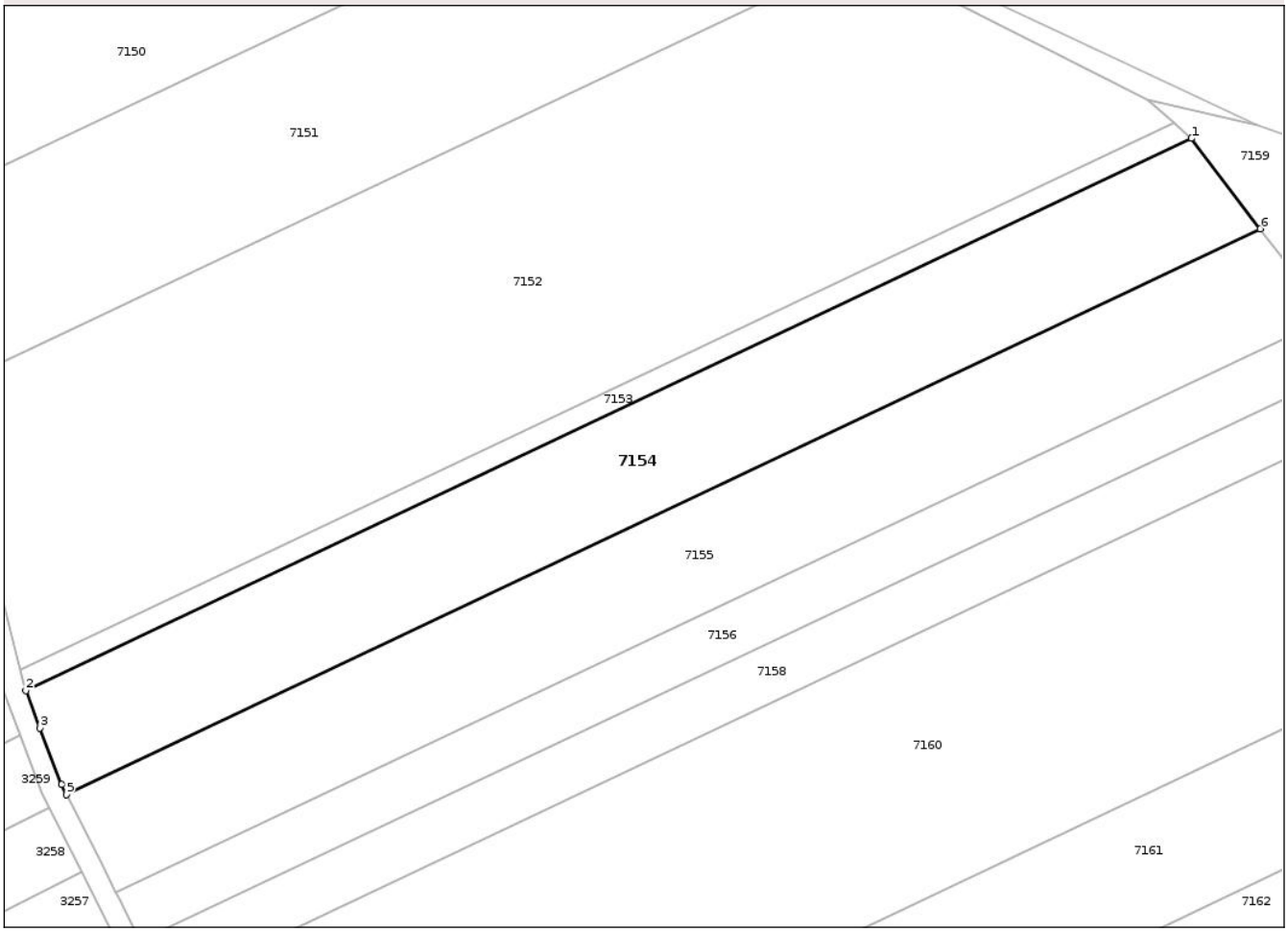

Date referitoare la teren

Crt	Categorie folosință	Intra vilan	Suprafaţa (mp)	Tarla	Parcelă	Nr. topo	Observaţii / Referinţe
1	arabil	NU	5.300	69	365/4	-	TITLU EMIS PE UAT OCNA MURES

Lungime Segmente
1) Valorile lungimilor segmentelor sunt obţinute din proiecţie în plan.

Punct început	X / Y	Punct sfârşit	X / Y	Lungime segment (** (m)
1	416.157,368 545.582,179	2	415.934,547 545.476,703	246.525
2	415.934,547 545.476,703	3	415.937,256 545.469,555	7.644
3	415.937,256 545.469,555	4	415.941,334 545.458,797	11.505
4	415.941,334 545.458,797	5	415.942,304 545.456,884	2.145
5	415.942,304 545.456,884	6	416.170,523 545.564,915	252.496

Document care conține date cu caracter personal, protejat de prevederile Regulamentului (UE) nr. 679/2016 și Legii 190/2018

Punct început	X / Y	Punct sfârşit	X / Y	Lungime segment (** (m)
6	416.170,523 545.564,915	1	416.157,368 545.582,179	21.705

** Lungimile segmentelor sunt determinate în planul de proiecţie Stereo 70 şi sunt rotunjite la 1 milimetru.
*** Distanţa dintre puncte este formată din segmente cumulate ce sunt mai mici decât valoarea 1 milimetru.

DATE DESPRE IMOBILUL NR. 7155

Oficiul de Cadastru şi Publicitate Imobiliară ALBA
Biroul de Cadastru şi Publicitate Imobiliară Aiud

A. Partea I. Descrierea imobilului

TEREN Extravilan

Adresa: Jud. Alba

Nr. Crt	Nr cadastral Nr. topografic	Suprafaţa* (mp)	Observaţii / Referinţe
A1		5.300	Sector cadastral:23 Teren neimprejmuit;

B. Partea II. Proprietari şi acte

Inscrieri privitoare la dreptul de proprietate şi alte drepturi reale		Referinţe
/		
Act Administrativ nr. 7089/1349, din 09/02/1996 emis de CJPSDPAT ALBA (titlu de proprietate);		
B1	Intabulare, drept de PROPRIETATE, dobandit prin Reconstituire, cota actuala 1/1	A1
	1) **ERDELYI-BARTHA PAVEL**	

C. Partea III. SARCINI .

Inscrieri privind dezmembramintele dreptului de proprietate, drepturi reale de garanţie şi sarcini	Referinţe
NU SUNT	

Document care conține date cu caracter personal, protejat de prevederile Regulamentului (UE) nr. 679/2016 și Legii 190/2018

Anexa Nr. 1 La Partea I

Teren

Nr cadastral	Suprafaţa (mp)*	Observaţii / Referinţe
	5.300	

* Suprafaţa este determinată in planul de proiecţie Stereo 70.

DETALII LINIARE IMOBIL

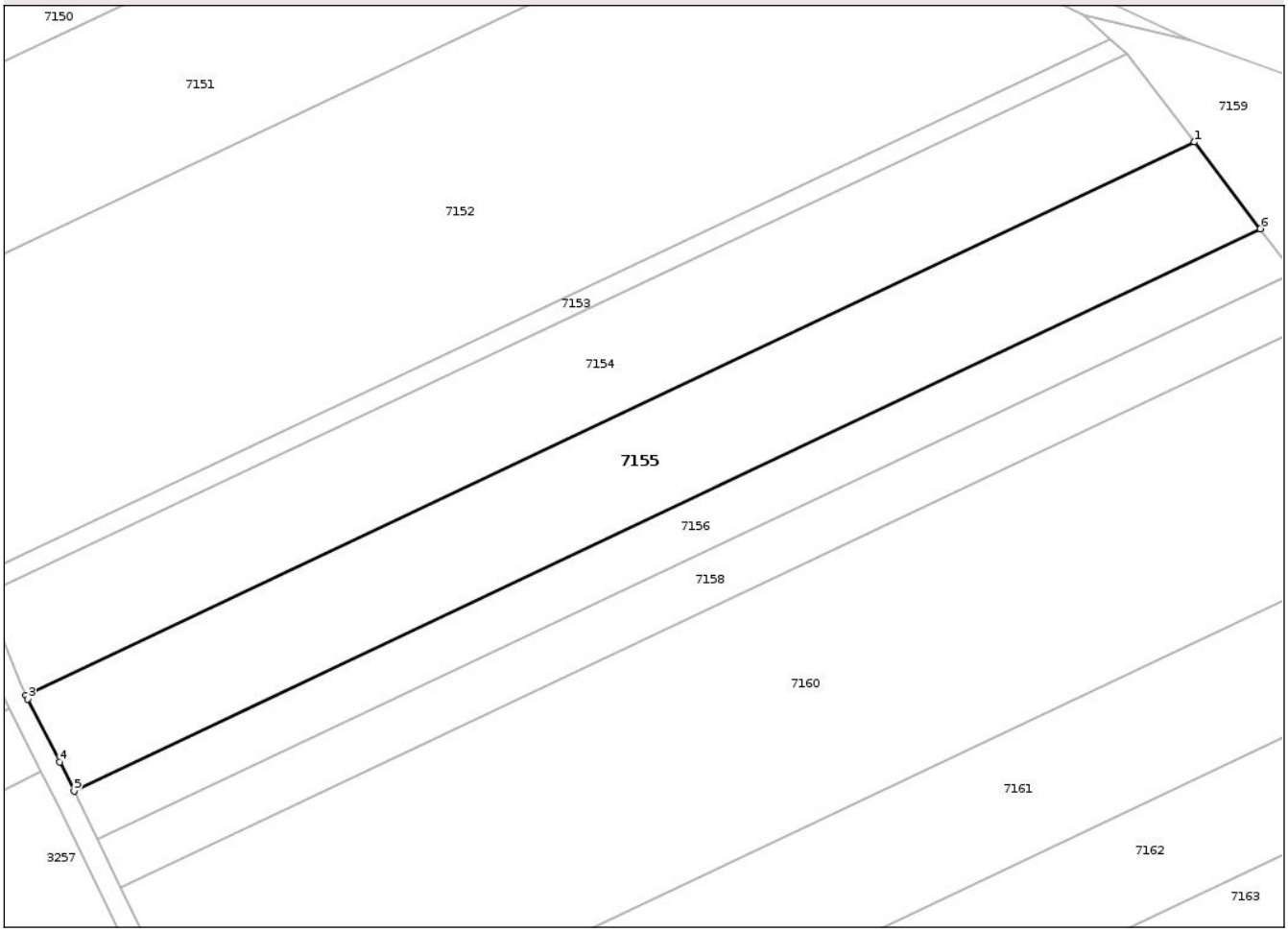

Date referitoare la teren

Crt	Categorie folosință	Intra vilan	Suprafaţa (mp)	Tarla	Parcelă	Nr. topo	Observaţii / Referinţe
1	arabil	NU	5.300	69	365/5	-	TITLU EMIS PE UAT OCNA MURES

Lungime Segmente
1) Valorile lungimilor segmentelor sunt obţinute din proiecţie în plan.

Punct început	X / Y	Punct sfârşit	X / Y	Lungime segment (** (m)
1	416.170,523 545.564,915	2	415.942,304 545.456,884	252.496
2	415.942,304 545.456,884	3	415.942,626 545.456,249	0.712
3	415.942,626 545.456,249	4	415.948,878 545.443,924	13.82
4	415.948,878 545.443,924	5	415.951,732 545.438,298	6.308
5	415.951,732 545.438,298	6	416.183,429 545.547,976	256.345

Document care conține date cu caracter personal, protejat de prevederile Regulamentului (UE) nr. 679/2016 și Legii 190/2018

Punct început	X / Y	Punct sfârşit	X / Y	Lungime segment (** (m)
6	416.183,429 545.547,976	1	416.170,523 545.564,915	21.295

** Lungimile segmentelor sunt determinate în planul de proiecţie Stereo 70 şi sunt rotunjite la 1 milimetru.
*** Distanţa dintre puncte este formată din segmente cumulate ce sunt mai mici decât valoarea 1 milimetru.

DATE DESPRE IMOBILUL NR. 7156

Oficiul de Cadastru şi Publicitate Imobiliară ALBA
Biroul de Cadastru şi Publicitate Imobiliară Aiud

A. Partea I. Descrierea imobilului

TEREN Extravilan

Adresa: Jud. Alba

Nr. Crt	Nr cadastral Nr. topografic	Suprafaţa* (mp)	Observaţii / Referinţe
A1		2.700	Sector cadastral:23 Teren neimprejmuit;

B. Partea II. Proprietari şi acte

Inscrieri privitoare la dreptul de proprietate şi alte drepturi reale		Referinţe
/		
Act Administrativ nr. 7104/861, din 08/07/1996 emis de CJPSDPAT ALBA (titlu de proprietate);		
B1	Intabulare, drept de PROPRIETATE, dobandit prin Reconstituire, cota actuala 1/1	A1
	1) **BARTHA ALBERT**	

C. Partea III. SARCINI .

Inscrieri privind dezmembramintele dreptului de proprietate, drepturi reale de garanţie şi sarcini	Referinţe
NU SUNT	

Anexa Nr. 1 La Partea I

Teren

Nr cadastral	Suprafaţa (mp)*	Observaţii / Referinţe
	2.700	

* Suprafaţa este determinată in planul de proiecţie Stereo 70.

DETALII LINIARE IMOBIL

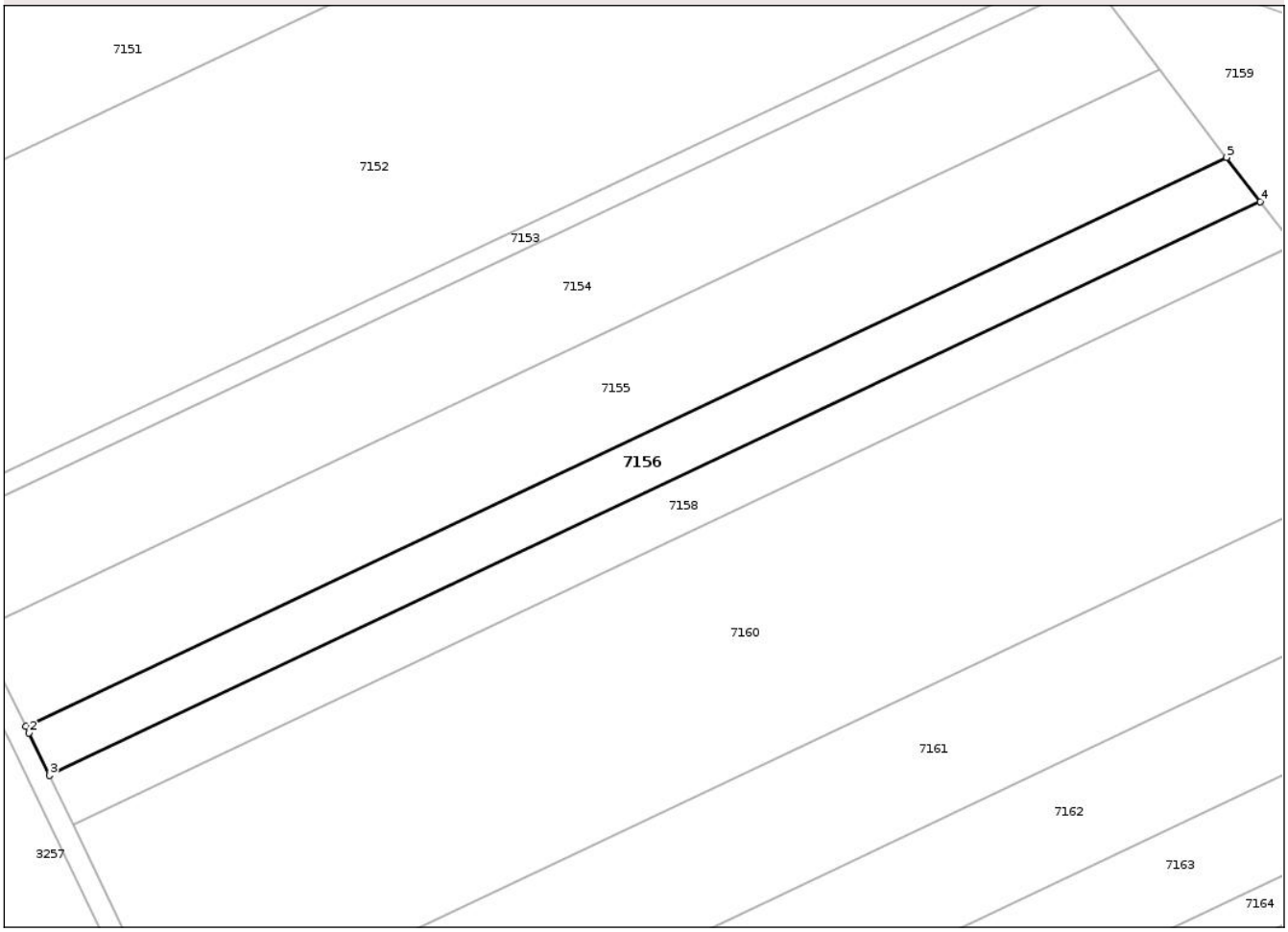

Date referitoare la teren

Crt	Categorie folosință	Intra vilan	Suprafaţa (mp)	Tarla	Parcelă	Nr. topo	Observaţii / Referinţe
1	arabil	NU	2.700	69	365/5/1	-	

Lungime Segmente
1) Valorile lungimilor segmentelor sunt obţinute din proiecţie în plan.

Punct început	X / Y	Punct sfârşit	X / Y	Lungime segment (** (m)
1	415.951,732 545.438,298	2	415.952,368 545.437,043	1.408
2	415.952,368 545.437,043	3	415.956,305 545.428,858	9.082
3	415.956,305 545.428,858	4	416.189,928 545.539,447	258.475
4	416.189,928 545.539,447	5	416.183,429 545.547,976	10.723
5	416.183,429 545.547,976	1	415.951,732 545.438,298	256.345

Document care conține date cu caracter personal, protejat de prevederile Regulamentului (UE) nr. 679/2016 și Legii 190/2018

** Lungimile segmentelor sunt determinate în planul de proiecţie Stereo 70 şi sunt rotunjite la 1 milimetru.
*** Distanţa dintre puncte este formată din segmente cumulate ce sunt mai mici decât valoarea 1 milimetru.

Document care conține date cu caracter personal, protejat de prevederile Regulamentului (UE) nr. 679/2016 și Legii 190/2018

DATE DESPRE IMOBILUL NR. 7157

Oficiul de Cadastru şi Publicitate Imobiliară ALBA
Biroul de Cadastru şi Publicitate Imobiliară Aiud

A. Partea I. Descrierea imobilului

TEREN Extravilan

Adresa: Jud. Alba

Nr. Crt	Nr cadastral Nr. topografic	Suprafaţa* (mp)	Observaţii / Referinţe
A1		4.412	Sector cadastral:23 Teren neimprejmuit;

B. Partea II. Proprietari şi acte

Inscrieri privitoare la dreptul de proprietate şi alte drepturi reale		Referinţe
/		
Act Administrativ nr. 23, din 12/02/2025 emis de CONSILIUL LOCAL NOȘLAC (HOTARÂRE);		
B1	Inscrierea provizorie, drept de PROPRIETATE, dobandit prin Lege, cota actuala 1/1	A1
	1) **COMUNA NOȘLAC**, CIF:4562370, DOMENIU PUBLIC	

C. Partea III. SARCINI .

Inscrieri privind dezmembramintele dreptului de proprietate, drepturi reale de garanţie şi sarcini	Referinţe
NU SUNT	

Document care conține date cu caracter personal, protejat de prevederile Regulamentului (UE) nr. 679/2016 și Legii 190/2018

Anexa Nr. 1 La Partea I

Teren

Nr cadastral	Suprafaţa (mp)*	Observaţii / Referinţe
	4.412	

* Suprafaţa este determinată in planul de proiecţie Stereo 70.

DETALII LINIARE IMOBIL

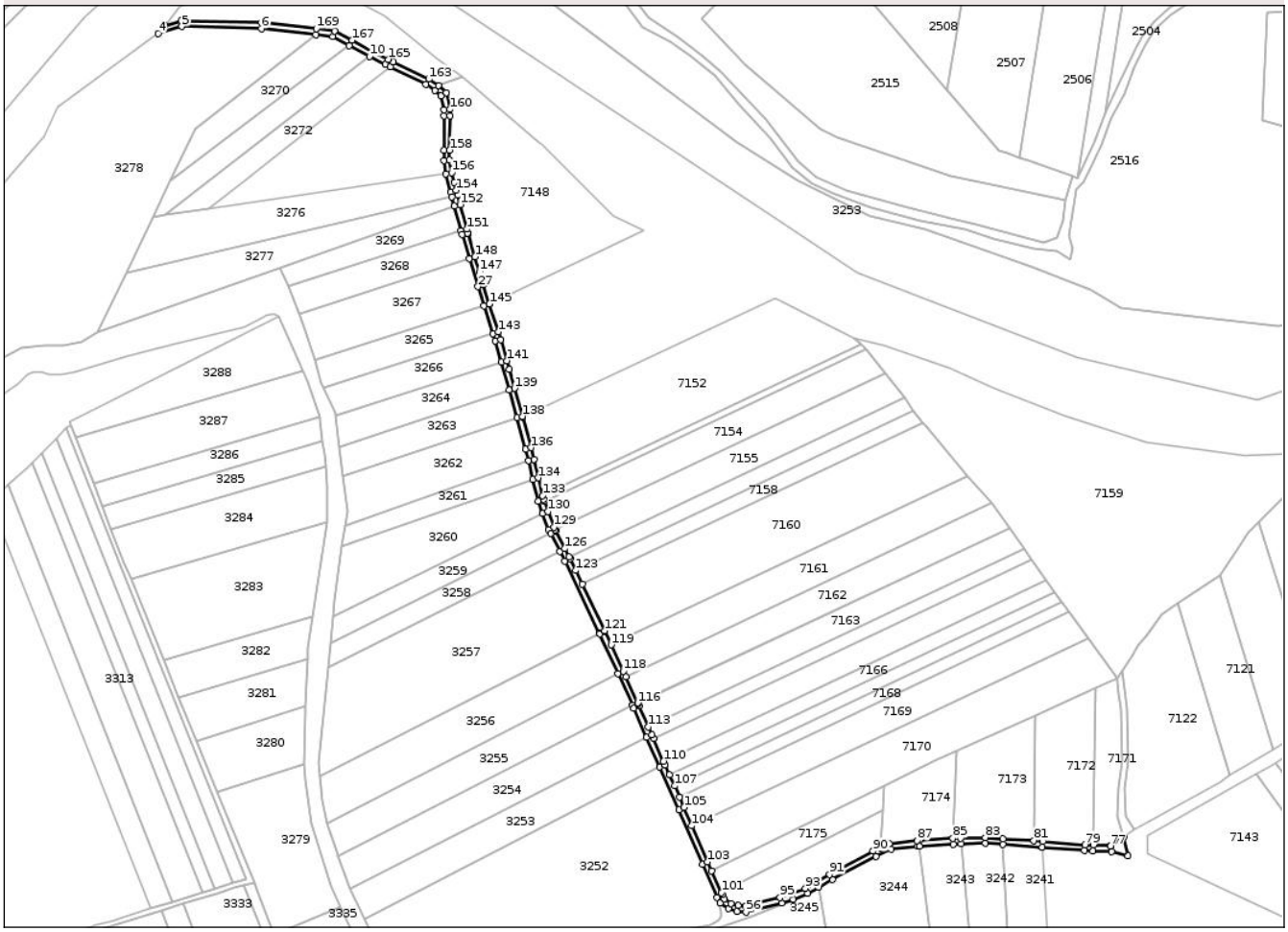

Date referitoare la teren

Crt	Categorie folosinţă	Intra vilan	Suprafaţa (mp)	Tarla	Parcelă	Nr. topo	Observaţii / Referinţe
1	drum	NU	4.412	-	361	-	

Lungime Segmente

1) Valorile lungimilor segmentelor sunt obţinute din proiecţie în plan.

Punct început	X / Y	Punct sfârşit	X / Y	Lungime segment
1	415.739,12 545.807,188	2	415.683,417 545.808,587	55.721
4	415.667,653 545.799,789	5	415.683,943 545.804,572	16.978
7	415.776,485 545.799,078	8	415.788,318 545.797,706	11.912
10	415.813,638 545.784,02	11	415.824,798 545.778,312	12.535
13	415.852,78 545.764,763	14	415.859,16 545.760,485	7.681
16	415.865,226 545.746,977	17	415.865,22 545.742,924	4.054

Punct început	X / Y	Punct sfârşit	X / Y	Lungime segment
2	415.683,417 545.808,587	3	415.672,076 545.805,257	11.82
5	415.683,943 545.804,572	6	415.738,852 545.803,194	54.926
8	415.788,318 545.797,706	9	415.799,726 545.791,54	12.968
11	415.824,798 545.778,312	12	415.828,225 545.776,653	3.807
14	415.859,16 545.760,485	15	415.863,269 545.756,873	5.471
17	415.865,22 545.742,924	18	415.865,184 545.719,22	23.703

Punct început	X / Y	Punct sfârşit	X / Y	Lungime segment
3	415.672,076 545.805,257	4	415.667,653 545.799,789	7.033
6	415.738,852 545.803,194	7	415.776,485 545.799,078	37.857
9	415.799,726 545.791,54	10	415.813,638 545.784,02	15.814
12	415.828,225 545.776,653	13	415.852,78 545.764,763	27.283
15	415.863,269 545.756,873	16	415.865,226 545.746,977	10.087
18	415.865,184 545.719,22	19	415.865,174 545.712,052	7.168

Document care conține date cu caracter personal, protejat de prevederile Regulamentului (UE) nr. 679/2016 și Legii 190/2018

Punct început	X / Y	Punct sfârşit	X / Y	Lungime segment
19	415.865,174 545.712,052	20	415.866,655 545.702,792	9.378
22	415.870,769 545.686,912	23	415.872,482 545.680,528	6.61
25	415.877,768 545.660,829	26	415.882,76 545.644,334	17.234
28	415.892,866 545.611,74	29	415.899,073 545.592,405	20.307
31	415.904,825 545.572,643	32	415.910,169 545.553,598	19.781
34	415.921,649 545.512,682	35	415.923,543 545.504,757	8.148
37	415.930,208 545.476,864	38	415.933,516 545.468,138	9.332
40	415.939,059 545.454,439	41	415.945,311 545.442,114	13.82
43	415.972,735 545.385,475	44	415.972,912 545.385,106	0.409
46	415.995,658 545.335,644	47	415.996,566 545.333,671	2.172
49	416.014,542 545.293,009	50	416.027,562 545.263,556	32.203
52	416.054,206 545.203,119	53	416.056,142 545.199,16	4.407
55	416.067,678 545.193,445	56	416.074,049 545.192,8	6.404
58	416.106,818 545.201,614	59	416.116,873 545.205,782	10.884
61	416.133,872 545.215,373	62	416.163,836 545.231,314	33.941
64	416.192,676 545.238,392	65	416.194,089 545.238,471	1.415
67	416.222,708 545.239,927	68	416.239,45 545.240,382	16.748
70	416.278,944 545.237,782	71	416.308,082 545.235,401	29.236
73	416.326,96 545.234,503	74	416.338,118 545.231,684	11.509
76	416.326,494 545.238,697	77	416.326,176 545.238,544	0.353
79	416.308,34 545.239,394	80	416.279,238 545.241,771	29.199
82	416.251,884 545.243,572	83	416.239,527 545.244,386	12.383
85	416.217,181 545.243,778	86	416.193,864 545.242,465	23.355
88	416.173,179 545.240,037	89	416.167,336 545.237,338	6.436
91	416.131,95 545.218,881	92	416.122,338 545.213,458	11.035
94	416.105,471 545.205,386	95	416.097,577 545.203,003	8.246
97	416.068,494 545.197,383	98	416.063,765 545.198,886	4.962
100	416.057,824 545.204,826	101	416.057,112 545.206,392	1.721
103	416.047,504 545.227,528	104	416.036,684 545.252,542	27.254
106	416.028,037 545.272,374	107	416.024,638 545.280,064	8.407
109	416.018,2 545.294,626	110	416.017,089 545.297,14	2.748
112	416.009,048 545.315,329	113	416.006,633 545.320,792	5.973
115	415.999,532 545.336,795	116	415.999,292 545.337,316	0.573

Punct început	X / Y	Punct sfârşit	X / Y	Lungime segment
20	415.866,655 545.702,792	21	415.869,83 545.690,409	12.783
23	415.872,482 545.680,528	24	415.877,042 545.663,532	17.597
26	415.882,76 545.644,334	27	415.888,642 545.624,898	20.306
29	415.899,073 545.592,405	30	415.900,72 545.587,275	5.388
32	415.910,169 545.553,598	33	415.915,592 545.534,271	20.073
35	415.923,543 545.504,757	36	415.926,614 545.491,907	13.212
38	415.933,516 545.468,138	39	415.937,67 545.457,178	11.72
41	415.945,311 545.442,114	42	415.948,782 545.435,271	7.674
44	415.972,912 545.385,106	45	415.985,55 545.357,626	30.247
47	415.996,566 545.333,671	48	416.005,389 545.313,712	21.823
50	416.027,562 545.263,556	51	416.043,847 545.225,906	41.021
53	416.056,142 545.199,16	54	416.062,016 545.195,244	7.059
56	416.074,049 545.192,8	57	416.098,656 545.199,15	25.412
59	416.116,873 545.205,782	60	416.124,304 545.209,975	8.533
62	416.163,836 545.231,314	63	416.174,287 545.236,143	11.513
65	416.194,089 545.238,471	66	416.217,348 545.239,781	23.297
68	416.239,45 545.240,382	69	416.251,621 545.239,581	12.197
71	416.308,082 545.235,401	72	416.313,96 545.235,122	5.884
74	416.338,118 545.231,684	75	416.335,368 545.244,517	13.124
77	416.326,176 545.238,544	78	416.314,15 545.239,117	12.04
80	416.279,238 545.241,771	81	416.273,142 545.242,173	6.11
83	416.239,527 545.244,386	84	416.222,599 545.243,925	16.934
86	416.193,864 545.242,465	87	416.192,32 545.242,378	1.546
89	416.167,336 545.237,338	90	416.162,057 545.234,898	5.816
92	416.122,338 545.213,458	93	416.115,118 545.209,384	8.291
95	416.097,577 545.203,003	96	416.073,742 545.196,852	24.617
98	416.063,765 545.198,886	99	416.059,26 545.201,889	5.414
101	416.057,112 545.206,392	102	416.050,252 545.221,482	16.577
104	416.036,684 545.252,542	105	416.031,227 545.265,159	13.746
107	416.024,638 545.280,064	108	416.021,218 545.287,798	8.456
110	416.017,089 545.297,14	111	416.010,139 545.312,86	17.188
113	416.006,633 545.320,792	114	416.000,212 545.335,315	15.879
116	415.999,292 545.337,316	117	415.990,936 545.355,487	20.001

Punct început	X / Y	Punct sfârşit	X / Y	Lungime segment
21	415.869,83 545.690,409	22	415.870,769 545.686,912	3.621
24	415.877,042 545.663,532	25	415.877,768 545.660,829	2.799
27	415.888,642 545.624,898	28	415.892,866 545.611,74	13.82
30	415.900,72 545.587,275	31	415.904,825 545.572,643	15.197
33	415.915,592 545.534,271	34	415.921,649 545.512,682	22.422
36	415.926,614 545.491,907	37	415.930,208 545.476,864	15.467
39	415.937,67 545.457,178	40	415.939,059 545.454,439	3.072
42	415.948,782 545.435,271	43	415.972,735 545.385,475	55.258
45	415.985,55 545.357,626	46	415.995,658 545.335,644	24.194
48	416.005,389 545.313,712	49	416.014,542 545.293,009	22.635
51	416.043,847 545.225,906	52	416.054,206 545.203,119	25.031
54	416.062,016 545.195,244	55	416.067,678 545.193,445	5.941
57	416.098,656 545.199,15	58	416.106,818 545.201,614	8.527
60	416.124,304 545.209,975	61	416.133,872 545.215,373	10.986
63	416.174,287 545.236,143	64	416.192,676 545.238,392	18.526
66	416.217,348 545.239,781	67	416.222,708 545.239,927	5.362
69	416.251,621 545.239,581	70	416.278,944 545.237,782	27.382
72	416.313,96 545.235,122	73	416.326,96 545.234,503	13.015
75	416.335,368 545.244,517	76	416.326,494 545.238,697	10.612
78	416.314,15 545.239,117	79	416.308,34 545.239,394	5.816
81	416.273,142 545.242,173	82	416.251,884 545.243,572	21.304
84	416.222,599 545.243,925	85	416.217,181 545.243,778	5.42
87	416.192,32 545.242,378	88	416.173,179 545.240,037	19.284
90	416.162,057 545.234,898	91	416.131,95 545.218,881	34.103
93	416.115,118 545.209,384	94	416.105,471 545.205,386	10.442
96	416.073,742 545.196,852	97	416.068,494 545.197,383	5.275
99	416.059,26 545.201,889	100	416.057,824 545.204,826	3.269
102	416.050,252 545.221,482	103	416.047,504 545.227,528	6.64
105	416.031,227 545.265,159	106	416.028,037 545.272,374	7.889
108	416.021,218 545.287,798	109	416.018,2 545.294,626	7.466
111	416.010,139 545.312,86	112	416.009,048 545.315,329	2.7
114	416.000,212 545.335,315	115	415.999,532 545.336,795	1.629
117	415.990,936 545.355,487	118	415.989,184 545.359,297	4.194

Document care conține date cu caracter personal, protejat de prevederile Regulamentului (UE) nr. 679/2016 și Legii 190/2018

Punct început	X / Y	Punct sfârşit	X / Y	Lungime segment
118	415.989,184 545.359,297	119	415.980,812 545.377,502	20.038
121	415.976,339 545.387,209	122	415.960,815 545.419,483	35.813
124	415.952,368 545.437,043	125	415.951,732 545.438,298	1.408
127	415.942,626 545.456,249	128	415.942,304 545.456,884	0.712
130	415.937,256 545.469,555	131	415.934,547 545.476,703	7.644
133	415.933,428 545.480,599	134	415.930,504 545.492,836	12.582
136	415.925,521 545.513,687	137	415.919,655 545.534,596	21.716
139	415.914,02 545.554,678	140	415.910,378 545.567,66	13.483
142	415.904,551 545.588,427	143	415.902,882 545.593,628	5.462
145	415.896,675 545.612,962	146	415.892,461 545.626,089	13.786
148	415.886,588 545.645,492	149	415.881,736 545.661,525	16.751
151	415.880,906 545.664,569	152	415.876,345 545.681,564	17.597
154	415.873,699 545.691,424	155	415.872,279 545.696,963	5.717
157	415.869,174 545.712,367	158	415.869,184 545.719,214	6.847
160	415.869,227 545.747,366	161	415.866,929 545.758,98	11.839
163	415.854,775 545.768,241	164	415.829,968 545.780,253	27.563
166	415.815,5 545.787,56	167	415.801,628 545.795,058	15.769
169	415.776,932 545.803,053	1	415.739,12 545.807,188	38.037

Punct început	X / Y	Punct sfârşit	X / Y	Lungime segment
119	415.980,812 545.377,502	120	415.976,532 545.386,809	10.244
122	415.960,815 545.419,483	123	415.956,305 545.428,858	10.404
125	415.951,732 545.438,298	126	415.948,878 545.443,924	6.308
128	415.942,304 545.456,884	129	415.941,334 545.458,797	2.145
131	415.934,547 545.476,703	132	415.934,039 545.478,042	1.432
134	415.930,504 545.492,836	135	415.927,433 545.505,687	13.212
137	415.919,655 545.534,596	138	415.919,443 545.535,351	0.784
140	415.910,378 545.567,66	141	415.908,676 545.573,724	6.298
143	415.902,882 545.593,628	144	415.896,735 545.612,774	20.108
146	415.892,461 545.626,089	147	415.889,723 545.635,135	9.451
149	415.881,736 545.661,525	150	415.881,615 545.661,927	0.419
152	415.876,345 545.681,564	153	415.874,632 545.687,948	6.61
155	415.872,279 545.696,963	156	415.870,576 545.703,606	6.858
158	415.869,184 545.719,214	159	415.869,22 545.742,917	23.703
161	415.866,929 545.758,98	162	415.861,605 545.763,662	7.09
164	415.829,968 545.780,253	165	415.826,581 545.781,893	3.763
167	415.801,628 545.795,058	168	415.789,543 545.801,591	13.738

Punct început	X / Y	Punct sfârşit	X / Y	Lungime segment
120	415.976,532 545.386,809	121	415.976,339 545.387,209	0.444
123	415.956,305 545.428,858	124	415.952,368 545.437,043	9.082
126	415.948,878 545.443,924	127	415.942,626 545.456,249	13.82
129	415.941,334 545.458,797	130	415.937,256 545.469,555	11.505
132	415.934,039 545.478,042	133	415.933,428 545.480,599	2.629
135	415.927,433 545.505,687	136	415.925,521 545.513,687	8.226
138	415.919,443 545.535,351	139	415.914,02 545.554,678	20.073
141	415.908,676 545.573,724	142	415.904,551 545.588,427	15.271
144	415.896,735 545.612,774	145	415.896,675 545.612,962	0.198
147	415.889,723 545.635,135	148	415.886,588 545.645,492	10.822
150	415.881,615 545.661,927	151	415.880,906 545.664,569	2.736
153	415.874,632 545.687,948	154	415.873,699 545.691,424	3.599
156	415.870,576 545.703,606	157	415.869,174 545.712,367	8.872
159	415.869,22 545.742,917	160	415.869,227 545.747,366	4.449
162	415.861,605 545.763,662	163	415.854,775 545.768,241	8.223
165	415.826,581 545.781,893	166	415.815,5 545.787,56	12.446
168	415.789,543 545.801,591	169	415.776,932 545.803,053	12.695

**** Lungimile segmentelor sunt determinate în planul de proiecţie Stereo 70 şi sunt rotunjite la 1 milimetru.**
***** Distanţa dintre puncte este formată din segmente cumulate ce sunt mai mici decât valoarea 1 milimetru.**

Document care conține date cu caracter personal, protejat de prevederile Regulamentului (UE) nr. 679/2016 și Legii 190/2018

DATE DESPRE IMOBILUL NR. 7158

Oficiul de Cadastru şi Publicitate Imobiliară ALBA
Biroul de Cadastru şi Publicitate Imobiliară Aiud

A. Partea I. Descrierea imobilului

TEREN Extravilan

Adresa: Jud. Alba

Nr. Crt	Nr cadastral Nr. topografic	Suprafaţa* (mp)	Observaţii / Referinţe
A1		2.700	Sector cadastral:23 Teren neimprejmuit;

B. Partea II. Proprietari şi acte

Inscrieri privitoare la dreptul de proprietate şi alte drepturi reale		Referinţe
/		
Act Administrativ nr. 9350/1805, din 24/03/2000 emis de CJPSDPAT ALBA (titlu de proprietate);		
B1	Intabulare, drept de PROPRIETATE, dobandit prin Reconstituire, cota actuala 1/1	A1
	1) **GAVRIS TEREZA**	

C. Partea III. SARCINI .

Inscrieri privind dezmembramintele dreptului de proprietate, drepturi reale de garanţie şi sarcini	Referinţe
NU SUNT	

Document care conține date cu caracter personal, protejat de prevederile Regulamentului (UE) nr. 679/2016 și Legii 190/2018

Anexa Nr. 1 La Partea I

Teren

Nr cadastral	Suprafaţa (mp)*	Observaţii / Referinţe
	2.700	

* Suprafaţa este determinată in planul de proiecţie Stereo 70.

DETALII LINIARE IMOBIL

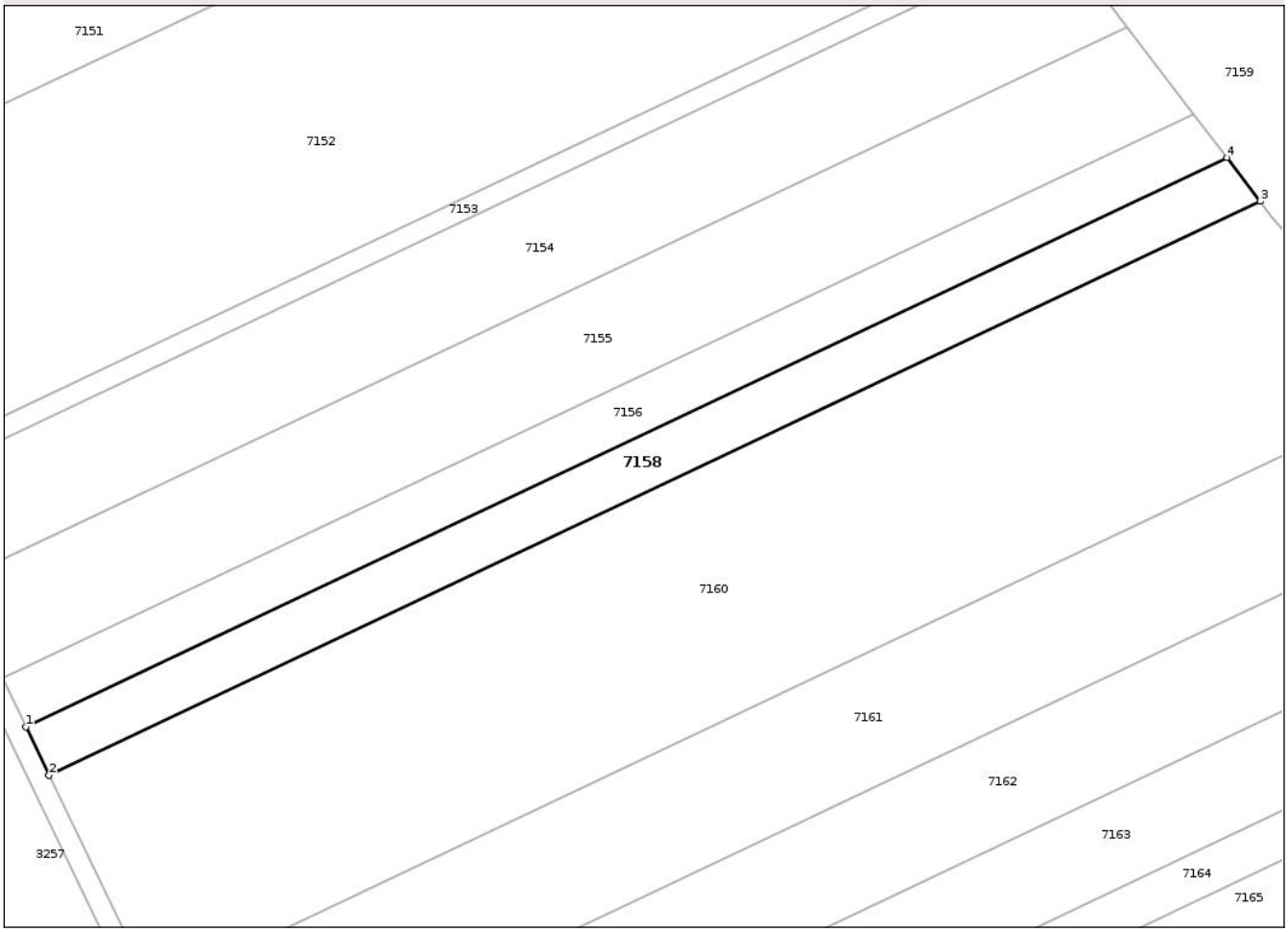

Date referitoare la teren

Crt	Categorie folosință	Intra vilan	Suprafaţa (mp)	Tarla	Parcelă	Nr. topo	Observaţii / Referinţe
1	arabil	NU	2.700	69	365/6	-	TITLU EMIS PE UAT OCNA MURES

Lungime Segmente
1) Valorile lungimilor segmentelor sunt obţinute din proiecţie în plan.

Punct început	X / Y	Punct sfârşit	X / Y	Lungime segment (** (m)
1	415.956,305 545.428,858	2	415.960,815 545.419,483	10.404
2	415.960,815 545.419,483	3	416.196,373 545.530,988	260.617
3	416.196,373 545.530,988	4	416.189,928 545.539,447	10.635
4	416.189,928 545.539,447	1	415.956,305 545.428,858	258.475

**** Lungimile segmentelor sunt determinate în planul de proiecţie Stereo 70 şi sunt rotunjite la 1 milimetru.**

Document care conține date cu caracter personal, protejat de prevederile Regulamentului (UE) nr. 679/2016 și Legii 190/2018

***** Distanţa dintre puncte este formată din segmente cumulate ce sunt mai mici decât valoarea 1 milimetru.**

DATE DESPRE IMOBILUL NR. 7159

Oficiul de Cadastru şi Publicitate Imobiliară ALBA
Biroul de Cadastru şi Publicitate Imobiliară Aiud

A. Partea I. Descrierea imobilului

TEREN Extravilan

Adresa: Jud. Alba

Nr. Crt	Nr cadastral Nr. topografic	Suprafaţa* (mp)	Observaţii / Referinţe
A1		26.016	Sector cadastral:23 Teren neimprejmuit;

B. Partea II. Proprietari şi acte

Inscrieri privitoare la dreptul de proprietate şi alte drepturi reale		Referinţe
/		
Act Normativ nr. 7, din 13/03/1996 emis de PARLAMENTUL ROMÂNIEI (lege);		
B1	Inscrierea posesiei, drept de PROPRIETATE, dobandit prin Constituire, cota actuala 1/1	A1
	1) **NEIDENTIFICAT NEIDENTIFICAT**	
B2	Se noteaza mentiunea proprietar neidentificat	A1

C. Partea III. SARCINI .

Inscrieri privind dezmembramintele dreptului de proprietate, drepturi reale de garanţie şi sarcini	Referinţe
NU SUNT	

Document care conține date cu caracter personal, protejat de prevederile Regulamentului (UE) nr. 679/2016 și Legii 190/2018

Anexa Nr. 1 La Partea I

Teren

Nr cadastral	Suprafaţa (mp)*	Observaţii / Referinţe
	26.016	

* Suprafaţa este determinată in planul de proiecţie Stereo 70.

DETALII LINIARE IMOBIL

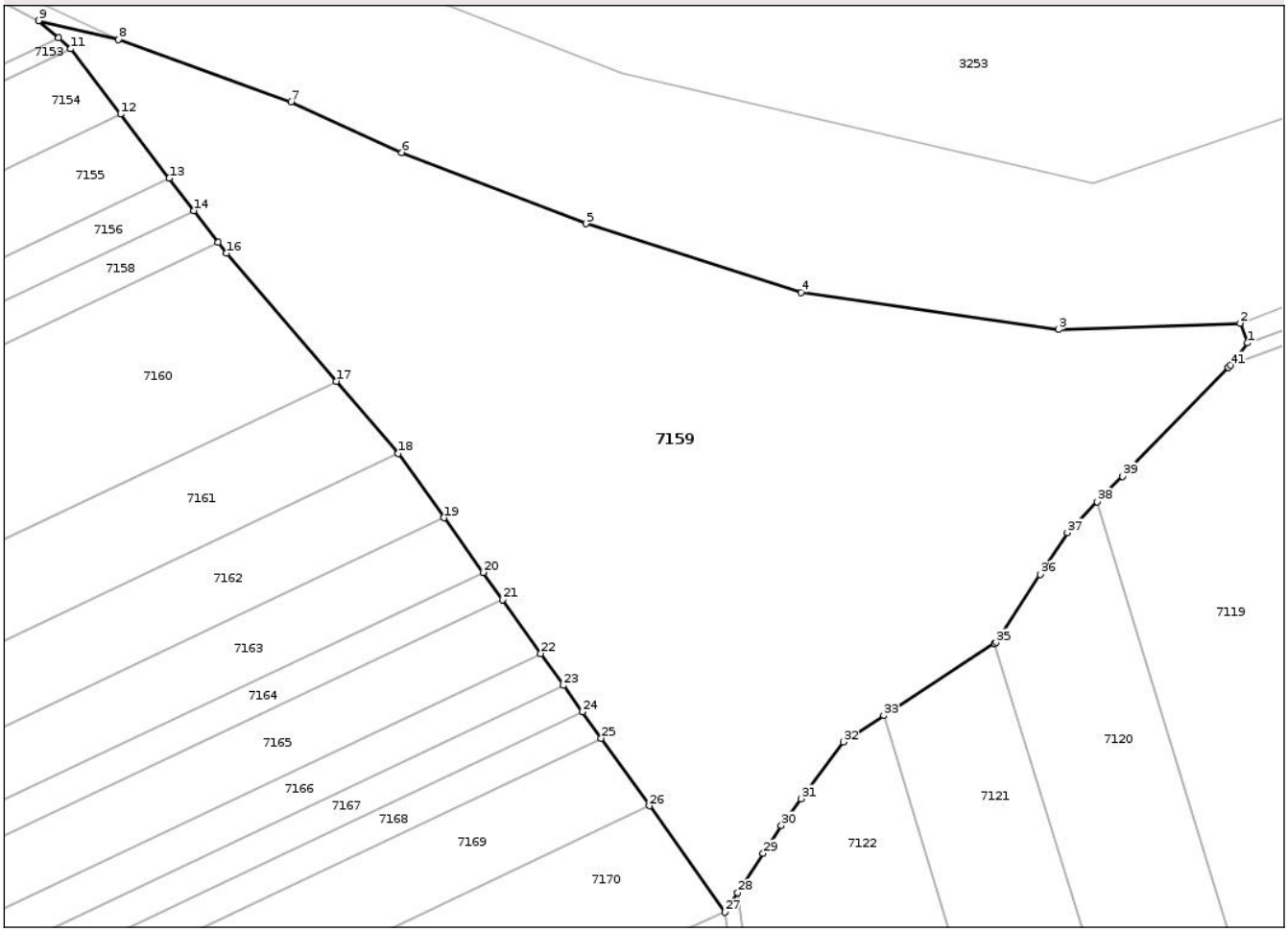

Date referitoare la teren

Crt	Categorie folosință	Intra vilan	Suprafaţa (mp)	Tarla	Parcelă	Nr. topo	Observaţii / Referinţe
1	neproductiv	NU	26.016	69	369	-	

Lungime Segmente

1) Valorile lungimilor segmentelor sunt obţinute din proiecţie în plan.

Punct început	X / Y	Punct sfârşit	X / Y	Lungime segment
1	416.468,616 545.504,448	2	416.466,704 545.509,684	5.575
4	416.350,517 545.517,753	5	416.293,692 545.535,975	59.675
7	416.215,605 545.568,191	8	416.169,986 545.584,681	48.507
10	416.154,093 545.585,055	11	416.157,368 545.582,179	4.358
13	416.183,429 545.547,976	14	416.189,928 545.539,447	10.723
16	416.198,508 545.528,186	17	416.227,613 545.494,33	44.646

Punct început	X / Y	Punct sfârşit	X / Y	Lungime segment
2	416.466,704 545.509,684	3	416.418,709 545.508,04	48.024
5	416.293,692 545.535,975	6	416.244,86 545.554,754	52.319
8	416.169,986 545.584,681	9	416.148,915 545.589,603	21.639
11	416.157,368 545.582,179	12	416.170,523 545.564,915	21.705
14	416.189,928 545.539,447	15	416.196,373 545.530,988	10.635
17	416.227,613 545.494,33	18	416.243,993 545.475,276	25.127

Punct început	X / Y	Punct sfârşit	X / Y	Lungime segment
3	416.418,709 545.508,04	4	416.350,517 545.517,753	68.88
6	416.244,86 545.554,754	7	416.215,605 545.568,191	32.193
9	416.148,915 545.589,603	10	416.154,093 545.585,055	6.892
12	416.170,523 545.564,915	13	416.183,429 545.547,976	21.295
15	416.196,373 545.530,988	16	416.198,508 545.528,186	3.523
18	416.243,993 545.475,276	19	416.256,13 545.458,261	20.9

Document care conține date cu caracter personal, protejat de prevederile Regulamentului (UE) nr. 679/2016 și Legii 190/2018

Punct început	X / Y	Punct sfârşit	X / Y	Lungime segment
19	416.256,13 545.458,261	20	416.266,456 545.443,784	17.782
22	416.281,708 545.422,402	23	416.287,732 545.413,957	10.373
25	416.297,678 545.400,014	26	416.310,437 545.382,128	21.97
28	416.333,81 545.359,165	29	416.340,566 545.369,56	12.397
31	416.350,606 545.384,041	32	416.361,681 545.399,04	18.645
34	416.401,774 545.425,082	35	416.402,168 545.425,338	0.471
37	416.421,033 545.454,344	38	416.428,945 545.462,459	11.333
40	416.463,579 545.497,98	41	416.464,14 545.498,555	0.804

Punct început	X / Y	Punct sfârşit	X / Y	Lungime segment
20	416.266,456 545.443,784	21	416.271,571 545.436,613	8.808
23	416.287,732 545.413,957	24	416.292,72 545.406,965	8.588
26	416.310,437 545.382,128	27	416.330,476 545.354,035	34.507
29	416.340,566 545.369,56	30	416.345,362 545.376,938	8.801
32	416.361,681 545.399,04	33	416.372,412 545.406,01	12.796
35	416.402,168 545.425,338	36	416.413,832 545.443,273	21.393
38	416.428,945 545.462,459	39	416.435,545 545.469,228	9.454
41	416.464,14 545.498,555	1	416.468,616 545.504,448	7.4

Punct început	X / Y	Punct sfârşit	X / Y	Lungime segment
21	416.271,571 545.436,613	22	416.281,708 545.422,402	17.456
24	416.292,72 545.406,965	25	416.297,678 545.400,014	8.539
27	416.330,476 545.354,035	28	416.333,81 545.359,165	6.119
30	416.345,362 545.376,938	31	416.350,606 545.384,041	8.829
33	416.372,412 545.406,01	34	416.401,774 545.425,082	35.012
36	416.413,832 545.443,273	37	416.421,033 545.454,344	13.208
39	416.435,545 545.469,228	40	416.463,579 545.497,98	40.157

** Lungimile segmentelor sunt determinate în planul de proiecţie Stereo 70 şi sunt rotunjite la 1 milimetru.
*** Distanţa dintre puncte este formată din segmente cumulate ce sunt mai mici decât valoarea 1 milimetru.

Document care conține date cu caracter personal, protejat de prevederile Regulamentului (UE) nr. 679/2016 și Legii 190/2018

DATE DESPRE IMOBILUL NR. 7160

Oficiul de Cadastru şi Publicitate Imobiliară ALBA
Biroul de Cadastru şi Publicitate Imobiliară Aiud

A. Partea I. Descrierea imobilului

TEREN Extravilan

Adresa: Jud. Alba

Nr. Crt	Nr cadastral Nr. topografic	Suprafaţa* (mp)	Observaţii / Referinţe
A1		12.400	Sector cadastral:23 Teren neimprejmuit;

B. Partea II. Proprietari şi acte

Inscrieri privitoare la dreptul de proprietate şi alte drepturi reale		Referinţe
/		
Act Administrativ nr. 6411/429, din 23/03/1995 emis de CJPSDPAT ALBA (titlu de proprietate);		
B1	Intabulare, drept de PROPRIETATE, dobandit prin Reconstituire, cota actuala 1/1	A1
	1) **LUCA IOAN**	

C. Partea III. SARCINI .

Inscrieri privind dezmembramintele dreptului de proprietate, drepturi reale de garanţie şi sarcini	Referinţe
NU SUNT	

Document care conține date cu caracter personal, protejat de prevederile Regulamentului (UE) nr. 679/2016 și Legii 190/2018

Anexa Nr. 1 La Partea I

Teren

Nr cadastral	Suprafaţa (mp)*	Observaţii / Referinţe
	12.400	

* Suprafaţa este determinată in planul de proiecţie Stereo 70.

DETALII LINIARE IMOBIL

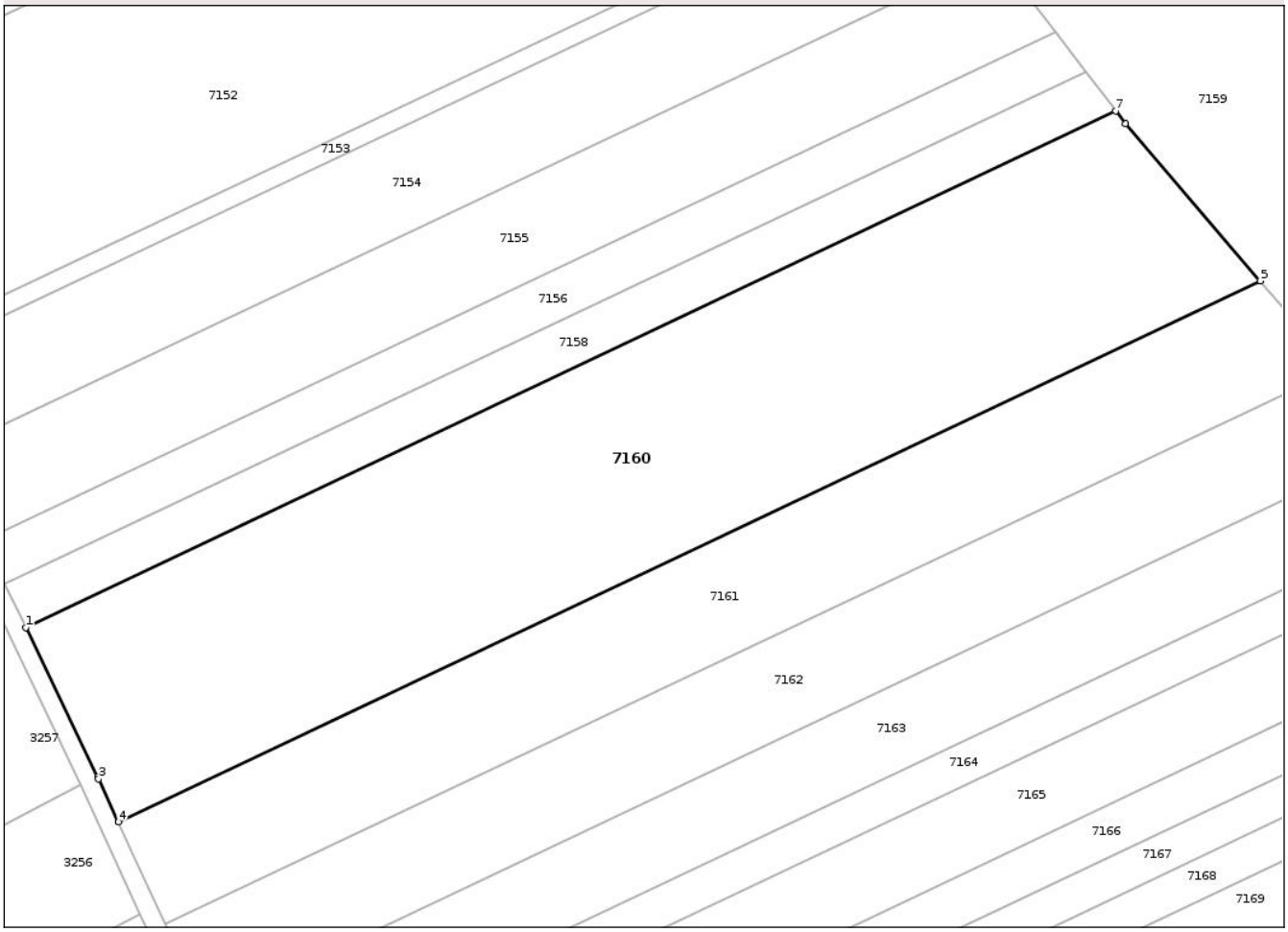

Date referitoare la teren

Crt	Categorie folosință	Intra vilan	Suprafaţa (mp)	Tarla	Parcelă	Nr. topo	Observaţii / Referinţe
1	arabil	NU	12.400	69	365/6	-	

Lungime Segmente
1) Valorile lungimilor segmentelor sunt obţinute din proiecţie în plan.

Punct început	X / Y	Punct sfârşit	X / Y	Lungime segment (** (m)
1	415.960,815 545.419,483	2	415.976,339 545.387,209	35.813
2	415.976,339 545.387,209	3	415.976,532 545.386,809	0.444
3	415.976,532 545.386,809	4	415.980,812 545.377,502	10.244
4	415.980,812 545.377,502	5	416.227,613 545.494,33	273.056
5	416.227,613 545.494,33	6	416.198,508 545.528,186	44.646

Document care conține date cu caracter personal, protejat de prevederile Regulamentului (UE) nr. 679/2016 și Legii 190/2018

Punct început	X / Y	Punct sfârşit	X / Y	Lungime segment (** (m)
6	416.198,508 545.528,186	7	416.196,373 545.530,988	3.523
7	416.196,373 545.530,988	1	415.960,815 545.419,483	260.617

** Lungimile segmentelor sunt determinate în planul de proiecţie Stereo 70 şi sunt rotunjite la 1 milimetru.
*** Distanţa dintre puncte este formată din segmente cumulate ce sunt mai mici decât valoarea 1 milimetru.

Document care conține date cu caracter personal, protejat de prevederile Regulamentului (UE) nr. 679/2016 și Legii 190/2018

DATE DESPRE IMOBILUL NR. 7161

Oficiul de Cadastru şi Publicitate Imobiliară ALBA
Biroul de Cadastru şi Publicitate Imobiliară Aiud

A. Partea I. Descrierea imobilului

TEREN Extravilan

Adresa: Jud. Alba

Nr. Crt	Nr cadastral Nr. topografic	Suprafaţa* (mp)	Observaţii / Referinţe
A1		6.700	Sector cadastral:23 Teren neimprejmuit;

B. Partea II. Proprietari şi acte

Inscrieri privitoare la dreptul de proprietate şi alte drepturi reale		Referinţe
/		
Act Administrativ nr. 6480/922, din 07/06/1995 emis de CJPSDPAT ALBA (titlu de proprietate);		
B1	Intabulare, drept de PROPRIETATE, dobandit prin Reconstituire, cota actuala 1/1	A1
	1) **VLAD CAROLINA** 2) **LUCA EMANOIL** 3) **TUREAN ANICA** 4) **LUCA CORNEL**	

C. Partea III. SARCINI .

Inscrieri privind dezmembramintele dreptului de proprietate, drepturi reale de garanţie şi sarcini	Referinţe
NU SUNT	

Document care conține date cu caracter personal, protejat de prevederile Regulamentului (UE) nr. 679/2016 și Legii 190/2018

Anexa Nr. 1 La Partea I

Teren

Nr cadastral	Suprafaţa (mp)*	Observaţii / Referinţe
	6.700	

* Suprafaţa este determinată in planul de proiecţie Stereo 70.

DETALII LINIARE IMOBIL

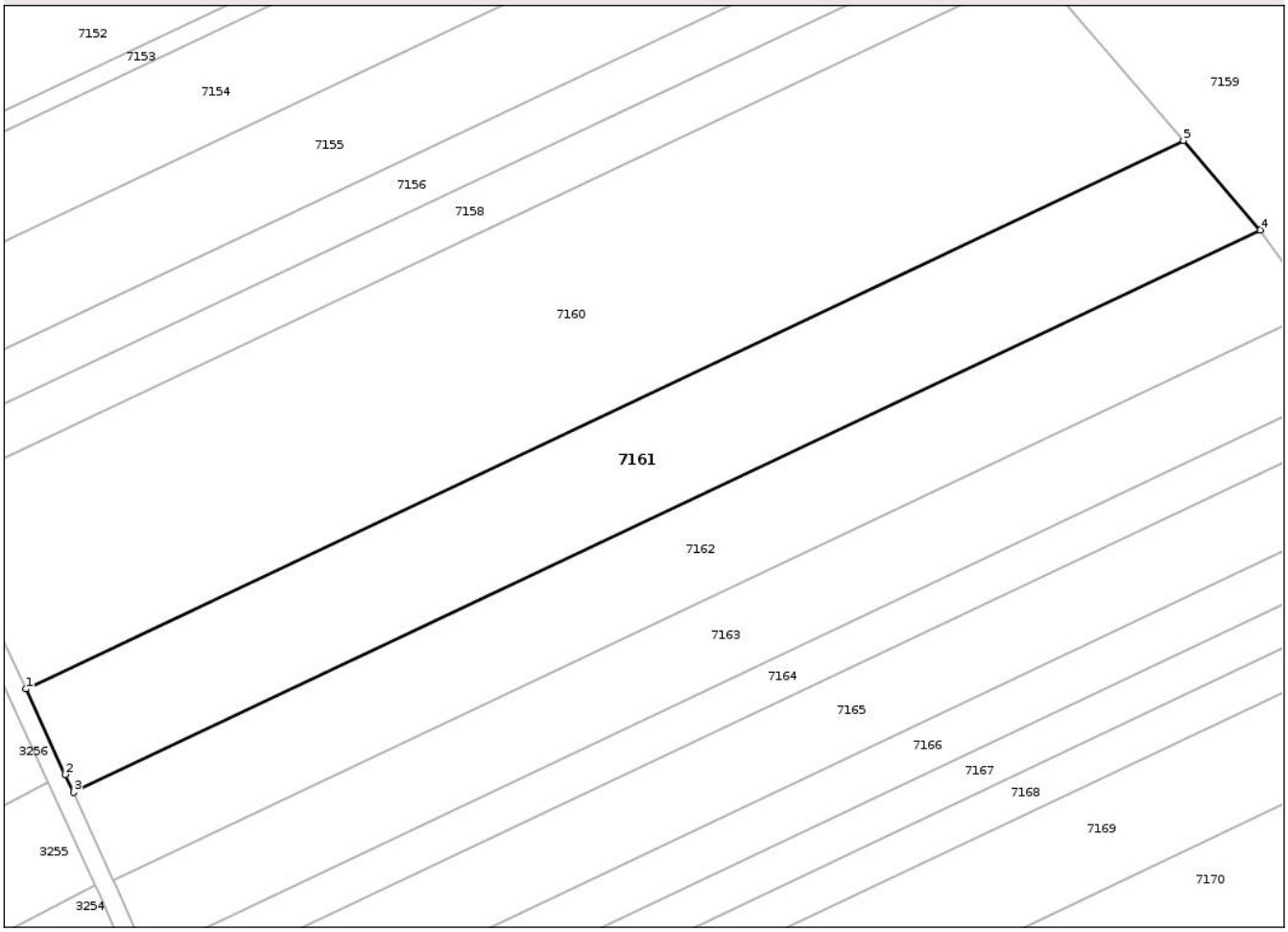

Date referitoare la teren

Crt	Categorie folosință	Intra vilan	Suprafaţa (mp)	Tarla	Parcelă	Nr. topo	Observaţii / Referinţe
1	arabil	NU	6.700	69	365/7	-	TITLU EMIS PE UAT OCNA MURES

Lungime Segmente
1) Valorile lungimilor segmentelor sunt obţinute din proiecţie în plan.

Punct început	X / Y	Punct sfârşit	X / Y	Lungime segment (** (m)
1	415.980,812 545.377,502	2	415.989,184 545.359,297	20.038
2	415.989,184 545.359,297	3	415.990,936 545.355,487	4.194
3	415.990,936 545.355,487	4	416.243,993 545.475,276	279.977
4	416.243,993 545.475,276	5	416.227,613 545.494,33	25.127
5	416.227,613 545.494,33	1	415.980,812 545.377,502	273.056

Document care conține date cu caracter personal, protejat de prevederile Regulamentului (UE) nr. 679/2016 și Legii 190/2018

** Lungimile segmentelor sunt determinate în planul de proiecţie Stereo 70 şi sunt rotunjite la 1 milimetru.
*** Distanţa dintre puncte este formată din segmente cumulate ce sunt mai mici decât valoarea 1 milimetru.

DATE DESPRE IMOBILUL NR. 7162

Oficiul de Cadastru şi Publicitate Imobiliară ALBA
Biroul de Cadastru şi Publicitate Imobiliară Aiud

A. Partea I. Descrierea imobilului

TEREN Extravilan

Adresa: Jud. Alba

Nr. Crt	Nr cadastral Nr. topografic	Suprafaţa* (mp)	Observaţii / Referinţe
A1	71194	5.800	Sector cadastral:23 Teren neimprejmuit;

B. Partea II. Proprietari şi acte

Inscrieri privitoare la dreptul de proprietate şi alte drepturi reale		Referinţe
4828 / 18/04/2017		
Act Notarial nr. 738, din 11/04/2017 emis de BNP Petruta Mariana (contract de vanzare);		
B3	Intabulare, drept de PROPRIETATEcu titlu cumparare, dobandit prin Conventie, cota actuala 1/1	A1
	1) **GEORGIU GAVRILA**, casatorit cu 2) **GEORGIU ALEXANDRA**, bun comun	

C. Partea III. SARCINI .

Inscrieri privind dezmembramintele dreptului de proprietate, drepturi reale de garanţie şi sarcini	Referinţe
NU SUNT	

Anexa Nr. 1 La Partea I

Teren

Nr cadastral	Suprafaţa (mp)*	Observaţii / Referinţe
71194	5.800	

* Suprafaţa este determinată in planul de proiecţie Stereo 70.

DETALII LINIARE IMOBIL

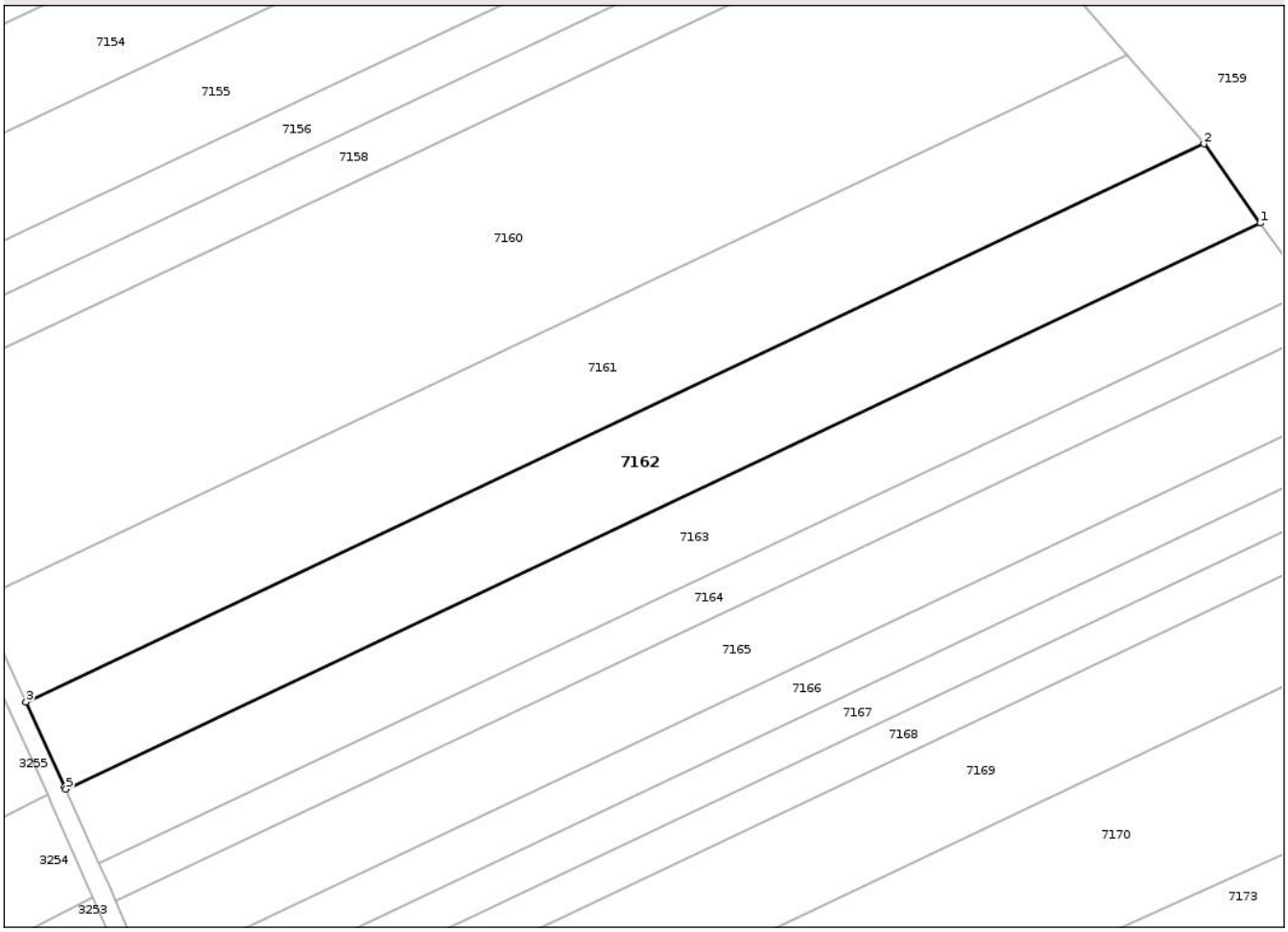

Date referitoare la teren

Crt	Categorie folosință	Intra vilan	Suprafaţa (mp)	Tarla	Parcelă	Nr. topo	Observaţii / Referinţe
1	arabil	NU	5.800	69	365/8	-	

Lungime Segmente
1) Valorile lungimilor segmentelor sunt obţinute din proiecţie în plan.

Punct început	X / Y	Punct sfârşit	X / Y	Lungime segment (** (m)
1	416.256,13 545.458,261	2	416.243,993 545.475,276	20.9
2	416.243,993 545.475,276	3	415.990,936 545.355,487	279.977
3	415.990,936 545.355,487	4	415.999,292 545.337,316	20.001
4	415.999,292 545.337,316	5	415.999,532 545.336,795	0.573
5	415.999,532 545.336,795	1	416.256,13 545.458,261	283.895

Document care conține date cu caracter personal, protejat de prevederile Regulamentului (UE) nr. 679/2016 și Legii 190/2018

** Lungimile segmentelor sunt determinate în planul de proiecţie Stereo 70 şi sunt rotunjite la 1 milimetru.
*** Distanţa dintre puncte este formată din segmente cumulate ce sunt mai mici decât valoarea 1 milimetru.

DATE DESPRE IMOBILUL NR. 7163

Oficiul de Cadastru şi Publicitate Imobiliară ALBA
Biroul de Cadastru şi Publicitate Imobiliară Aiud

A. Partea I. Descrierea imobilului

TEREN Extravilan

Adresa: Jud. Alba

Nr. Crt	Nr cadastral Nr. topografic	Suprafaţa* (mp)	Observaţii / Referinţe
A1	71195	5.000	Sector cadastral:23 Teren neimprejmuit;

B. Partea II. Proprietari şi acte

Inscrieri privitoare la dreptul de proprietate şi alte drepturi reale		Referinţe
4831 / 18/04/2017		
Act Administrativ nr. 1760/172, din 12/09/1994 emis de CJPSDPAT ALBA (act administrativ nr BX 640310 din 01.02.1995, emis de POLITIA OCNA MURES);		
B3	se rectifica prenumele propr. inscris sub B1 din Aurica in I. Aurelia	A1
4832 / 18/04/2017		
Act Notarial nr. 737, din 11/04/2017 emis de BNP Petruta Mariana (contract de vanzare);		
B4	Intabulare, drept de PROPRIETATEcu titlu cumparare, dobandit prin Conventie, cota actuala 1/1	A1
	1) **GEORGIU GAVRILA**, casatorit cu 2) **GEORGIU ALEXANDRA**, bun comun	

C. Partea III. SARCINI .

Inscrieri privind dezmembramintele dreptului de proprietate, drepturi reale de garanţie şi sarcini	Referinţe
NU SUNT	

Anexa Nr. 1 La Partea I

Teren

Nr cadastral	Suprafaţa (mp)*	Observaţii / Referinţe
71195	5.000	

* Suprafaţa este determinată in planul de proiecţie Stereo 70.

DETALII LINIARE IMOBIL

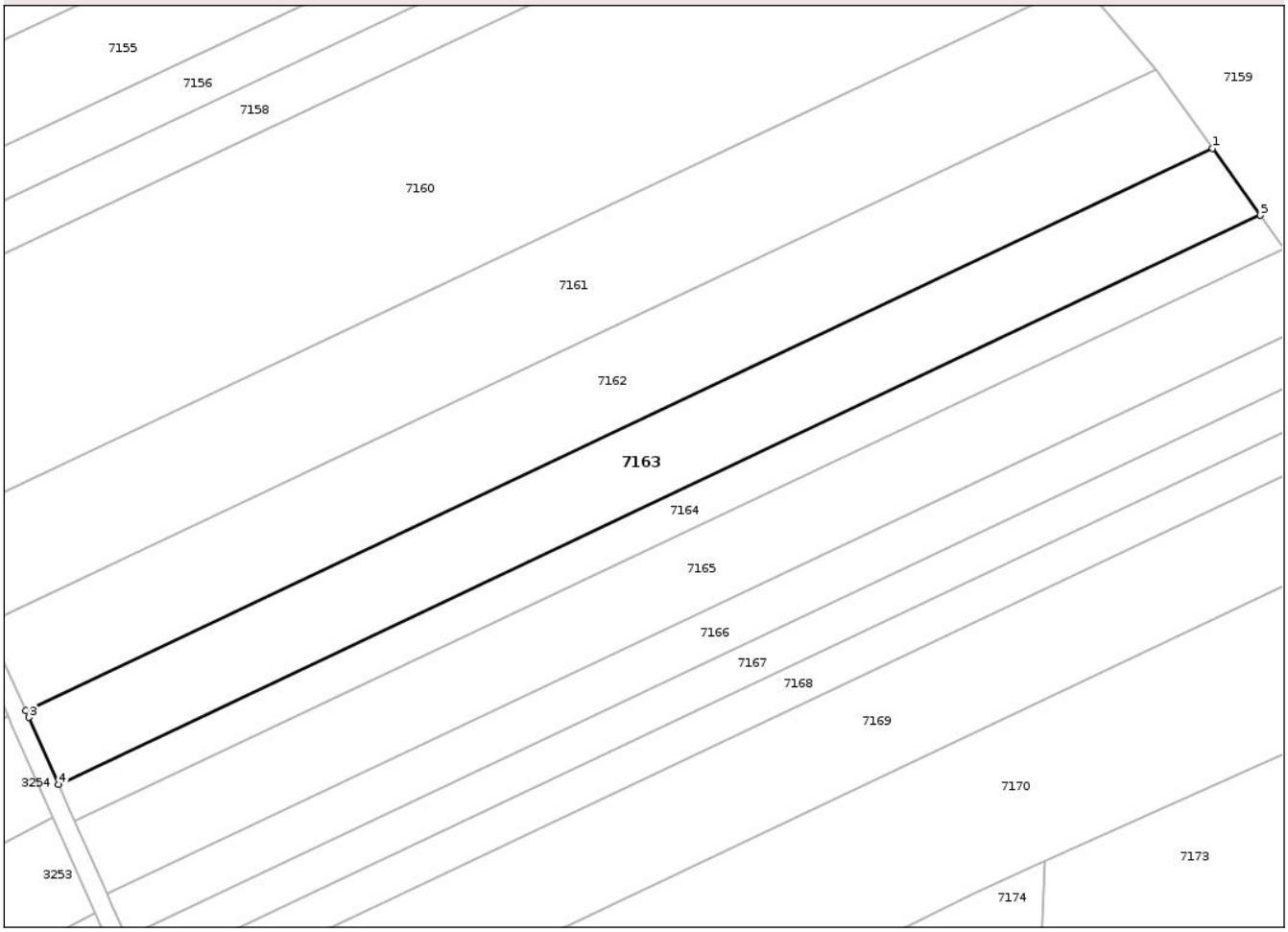

Date referitoare la teren

Crt	Categorie folosință	Intra vilan	Suprafaţa (mp)	Tarla	Parcelă	Nr. topo	Observaţii / Referinţe
1	arabil	NU	5.000	69	365/9	-	NUMAR DE TARLA GRESIT IN TP (T68) CORECT ESTE TARLA 69

Lungime Segmente

1) Valorile lungimilor segmentelor sunt obţinute din proiecţie în plan.

Punct început	X / Y	Punct sfârşit	X / Y	Lungime segment (** (m)
1	416.256,13 545.458,261	2	415.999,532 545.336,795	283.895
2	415.999,532 545.336,795	3	416.000,212 545.335,315	1.629
3	416.000,212 545.335,315	4	416.006,633 545.320,792	15.879
4	416.006,633 545.320,792	5	416.266,456 545.443,784	287.463
5	416.266,456 545.443,784	1	416.256,13 545.458,261	17.782

Document care conține date cu caracter personal, protejat de prevederile Regulamentului (UE) nr. 679/2016 și Legii 190/2018

** Lungimile segmentelor sunt determinate în planul de proiecţie Stereo 70 şi sunt rotunjite la 1 milimetru.
*** Distanţa dintre puncte este formată din segmente cumulate ce sunt mai mici decât valoarea 1 milimetru.

DATE DESPRE IMOBILUL NR. 7164

Oficiul de Cadastru şi Publicitate Imobiliară ALBA
Biroul de Cadastru şi Publicitate Imobiliară Aiud

A. Partea I. Descrierea imobilului

TEREN Extravilan

Adresa: Jud. Alba

Nr. Crt	Nr cadastral Nr. topografic	Suprafaţa* (mp)	Observaţii / Referinţe
A1		2.500	Sector cadastral:23 Teren neimprejmuit;

B. Partea II. Proprietari şi acte

Inscrieri privitoare la dreptul de proprietate şi alte drepturi reale		Referinţe
/		
Act Administrativ nr. 5196/251, din 23/09/1994 emis de CJPSDPAT ALBA (titlu de proprietate);		
B1	Intabulare, drept de PROPRIETATE, dobandit prin Constituire, cota actuala 1/1	A1
	1) **VITAN ELENA**	

C. Partea III. SARCINI .

Inscrieri privind dezmembramintele dreptului de proprietate, drepturi reale de garanţie şi sarcini	Referinţe
NU SUNT	

Anexa Nr. 1 La Partea I

Teren

Nr cadastral	Suprafaţa (mp)*	Observaţii / Referinţe
	2.500	

* Suprafaţa este determinată in planul de proiecţie Stereo 70.

DETALII LINIARE IMOBIL

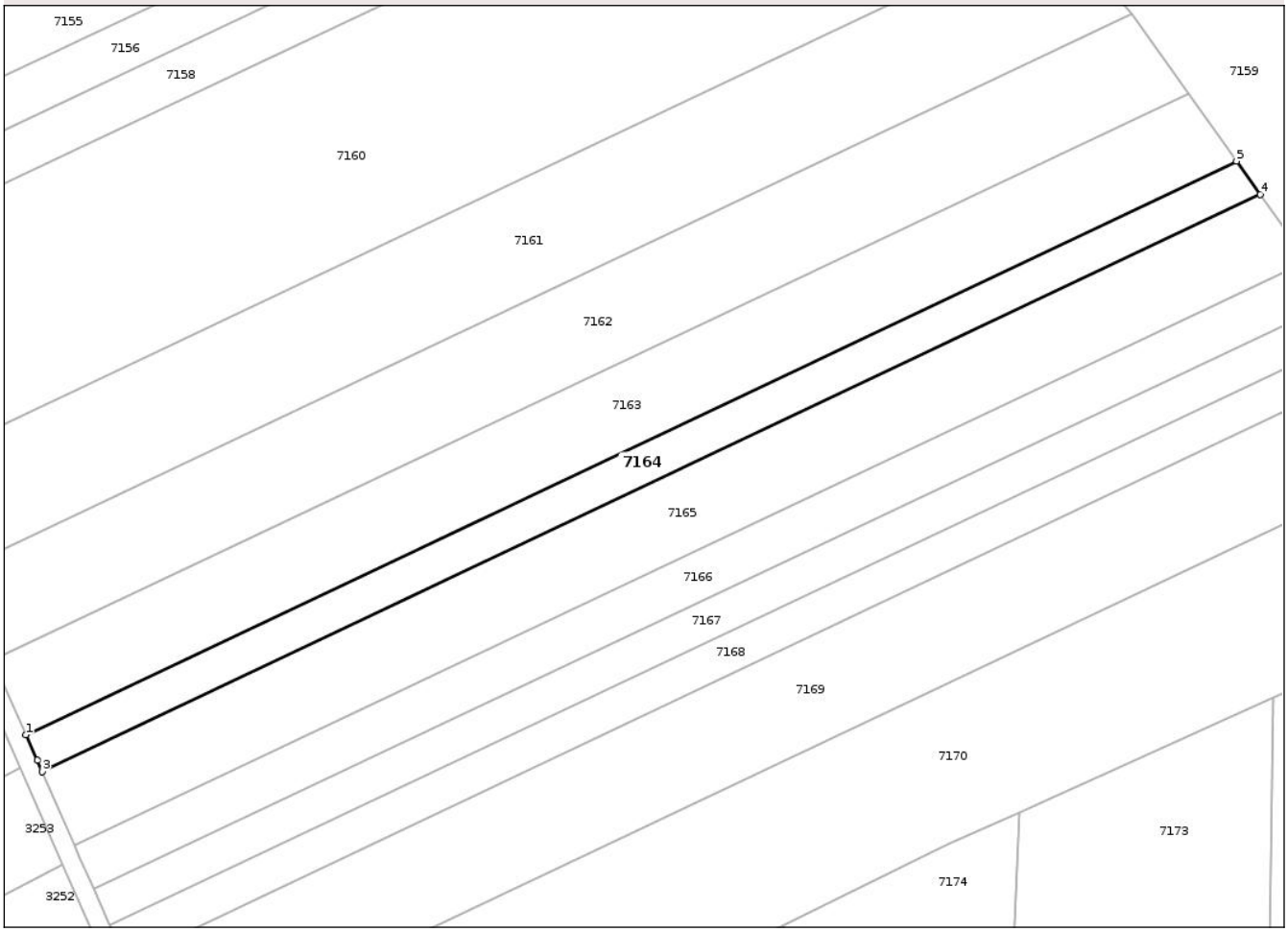

Date referitoare la teren

Crt	Categorie folosință	Intra vilan	Suprafaţa (mp)	Tarla	Parcelă	Nr. topo	Observaţii / Referinţe
1	arabil	NU	2.500	69	362/10	-	NUMAR DE TARLA GRESIT IN TP (T68) CORECT ESTE TARLA 69

Lungime Segmente

1) Valorile lungimilor segmentelor sunt obţinute din proiecţie în plan.

Punct început	X / Y	Punct sfârşit	X / Y	Lungime segment (** (m)
1	416.006,633 545.320,792	2	416.009,048 545.315,329	5.973
2	416.009,048 545.315,329	3	416.010,139 545.312,86	2.7
3	416.010,139 545.312,86	4	416.271,571 545.436,613	289.243
4	416.271,571 545.436,613	5	416.266,456 545.443,784	8.808
5	416.266,456 545.443,784	1	416.006,633 545.320,792	287.463

Document care conține date cu caracter personal, protejat de prevederile Regulamentului (UE) nr. 679/2016 și Legii 190/2018

** Lungimile segmentelor sunt determinate în planul de proiecţie Stereo 70 şi sunt rotunjite la 1 milimetru.
*** Distanţa dintre puncte este formată din segmente cumulate ce sunt mai mici decât valoarea 1 milimetru.

Document care conține date cu caracter personal, protejat de prevederile Regulamentului (UE) nr. 679/2016 și Legii 190/2018

DATE DESPRE IMOBILUL NR. 7165

Oficiul de Cadastru şi Publicitate Imobiliară ALBA
Biroul de Cadastru şi Publicitate Imobiliară Aiud

A. Partea I. Descrierea imobilului

TEREN Extravilan

Adresa: Jud. Alba

Nr. Crt	Nr cadastral Nr. topografic	Suprafaţa* (mp)	Observaţii / Referinţe
A1		5.000	Sector cadastral:23 Teren neimprejmuit;

B. Partea II. Proprietari şi acte

Inscrieri privitoare la dreptul de proprietate şi alte drepturi reale		Referinţe
/		
Act Administrativ nr. 1760/167, din 12/09/1994 emis de CJPSDPAT ALBA (titlu de proprietate);		
B1	Intabulare, drept de PROPRIETATE, dobandit prin Constituire, cota actuala 1/1	A1
	1) **ZILLAY FRANCISC**	

C. Partea III. SARCINI .

Inscrieri privind dezmembramintele dreptului de proprietate, drepturi reale de garanţie şi sarcini	Referinţe
NU SUNT	

Document care conține date cu caracter personal, protejat de prevederile Regulamentului (UE) nr. 679/2016 și Legii 190/2018

Anexa Nr. 1 La Partea I

Teren

Nr cadastral	Suprafaţa (mp)*	Observaţii / Referinţe
	5.000	

* Suprafaţa este determinată in planul de proiecţie Stereo 70.

DETALII LINIARE IMOBIL

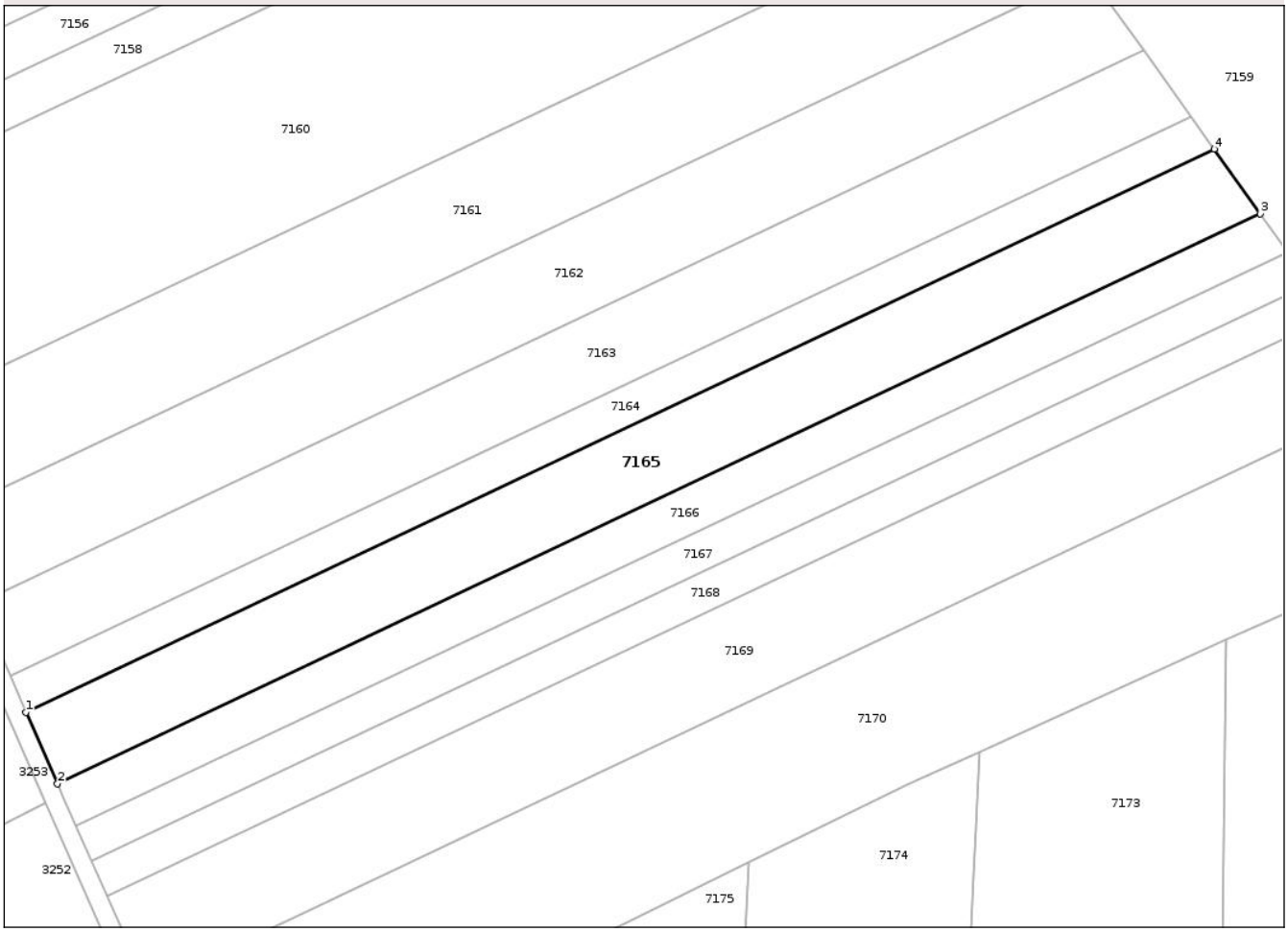

Date referitoare la teren

Crt	Categorie folosință	Intra vilan	Suprafaţa (mp)	Tarla	Parcelă	Nr. topo	Observaţii / Referinţe
1	arabil	NU	5.000	69	362/11	-	NUMAR DE TARLA GRESIT IN TP (T68) CORECT ESTE TARLA 69

Lungime Segmente
1) Valorile lungimilor segmentelor sunt obţinute din proiecţie în plan.

Punct început	X / Y	Punct sfârşit	X / Y	Lungime segment (** (m)
1	416.010,139 545.312,86	2	416.017,089 545.297,14	17.188
2	416.017,089 545.297,14	3	416.281,708 545.422,402	292.77
3	416.281,708 545.422,402	4	416.271,571 545.436,613	17.456
4	416.271,571 545.436,613	1	416.010,139 545.312,86	289.243

Document care conține date cu caracter personal, protejat de prevederile Regulamentului (UE) nr. 679/2016 și Legii 190/2018

** Lungimile segmentelor sunt determinate în planul de proiecţie Stereo 70 şi sunt rotunjite la 1 milimetru.
*** Distanţa dintre puncte este formată din segmente cumulate ce sunt mai mici decât valoarea 1 milimetru.

Document care conține date cu caracter personal, protejat de prevederile Regulamentului (UE) nr. 679/2016 și Legii 190/2018

DATE DESPRE IMOBILUL NR. 7166

Oficiul de Cadastru şi Publicitate Imobiliară ALBA
Biroul de Cadastru şi Publicitate Imobiliară Aiud

A. Partea I. Descrierea imobilului

TEREN Extravilan

Adresa: Jud. Alba

Nr. Crt	Nr cadastral Nr. topografic	Suprafaţa* (mp)	Observaţii / Referinţe
A1		3.000	Sector cadastral:23 Teren neimprejmuit;

B. Partea II. Proprietari şi acte

Inscrieri privitoare la dreptul de proprietate şi alte drepturi reale		Referinţe
/		
Act Administrativ nr. 6411/424, din 22/03/1995 emis de CJPSDPAT ALBA (titlu de proprietate);		
B1	Intabulare, drept de PROPRIETATE, dobandit prin Reconstituire, cota actuala 1/1	A1
	1) **CRIȘAN IOAN**	

C. Partea III. SARCINI .

Inscrieri privind dezmembramintele dreptului de proprietate, drepturi reale de garanţie şi sarcini	Referinţe
NU SUNT	

Document care conține date cu caracter personal, protejat de prevederile Regulamentului (UE) nr. 679/2016 și Legii 190/2018

Anexa Nr. 1 La Partea I

Teren

Nr cadastral	Suprafaţa (mp)*	Observaţii / Referinţe
	3.000	

* Suprafaţa este determinată in planul de proiecţie Stereo 70.

DETALII LINIARE IMOBIL

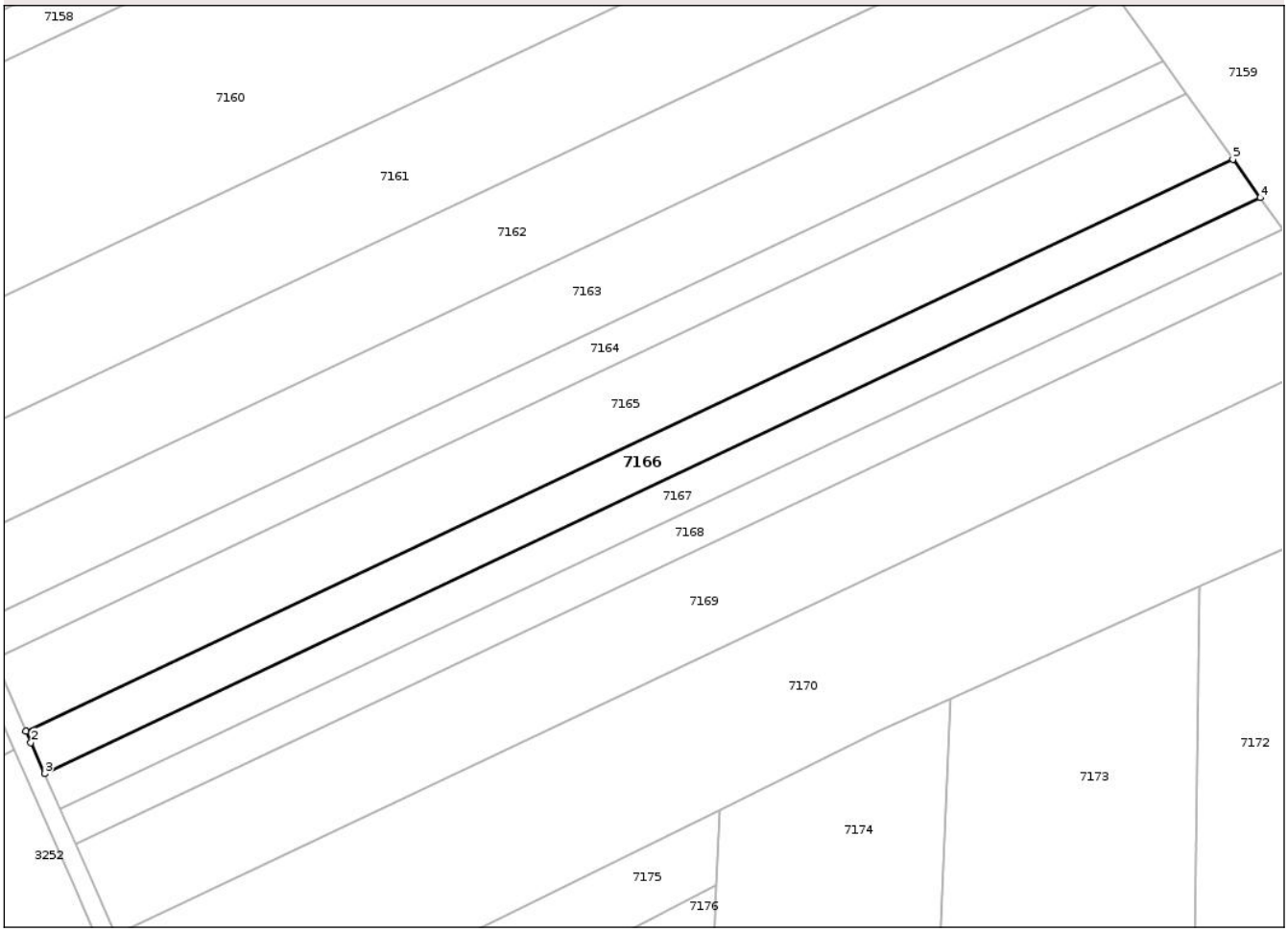

Date referitoare la teren

Crt	Categorie folosință	Intra vilan	Suprafaţa (mp)	Tarla	Parcelă	Nr. topo	Observaţii / Referinţe
1	arabil	NU	3.000	69	365/12	-	

Lungime Segmente
1) Valorile lungimilor segmentelor sunt obţinute din proiecţie în plan.

Punct început	X / Y	Punct sfârşit	X / Y	Lungime segment (** (m)
1	416.017,089 545.297,14	2	416.018,2 545.294,626	2.748
2	416.018,2 545.294,626	3	416.021,218 545.287,798	7.466
3	416.021,218 545.287,798	4	416.287,732 545.413,957	294.866
4	416.287,732 545.413,957	5	416.281,708 545.422,402	10.373
5	416.281,708 545.422,402	1	416.017,089 545.297,14	292.77

Document care conține date cu caracter personal, protejat de prevederile Regulamentului (UE) nr. 679/2016 și Legii 190/2018

** Lungimile segmentelor sunt determinate în planul de proiecţie Stereo 70 şi sunt rotunjite la 1 milimetru.
*** Distanţa dintre puncte este formată din segmente cumulate ce sunt mai mici decât valoarea 1 milimetru.

DATE DESPRE IMOBILUL NR. 7167

Oficiul de Cadastru şi Publicitate Imobiliară ALBA
Biroul de Cadastru şi Publicitate Imobiliară Aiud

A. Partea I. Descrierea imobilului

TEREN Extravilan

Adresa: Jud. Alba

Nr. Crt	Nr cadastral Nr. topografic	Suprafaţa* (mp)	Observaţii / Referinţe
A1		2.500	Sector cadastral:23 Teren neimprejmuit;

B. Partea II. Proprietari şi acte

Inscrieri privitoare la dreptul de proprietate şi alte drepturi reale		Referinţe
/		
Act Administrativ nr. 1760/170, din 12/09/1994 emis de CJPSDPAT ALBA (titlu de proprietate);		
B1	Intabulare, drept de PROPRIETATE, dobandit prin Constituire, cota actuala 1/1	A1
	1) **HARAŞTAŞAN LIANA**	

C. Partea III. SARCINI .

Inscrieri privind dezmembramintele dreptului de proprietate, drepturi reale de garanţie şi sarcini	Referinţe
NU SUNT	

Document care conține date cu caracter personal, protejat de prevederile Regulamentului (UE) nr. 679/2016 și Legii 190/2018

Anexa Nr. 1 La Partea I

Teren

Nr cadastral	Suprafaţa (mp)*	Observaţii / Referinţe
	2.500	

* Suprafaţa este determinată in planul de proiecţie Stereo 70.

DETALII LINIARE IMOBIL

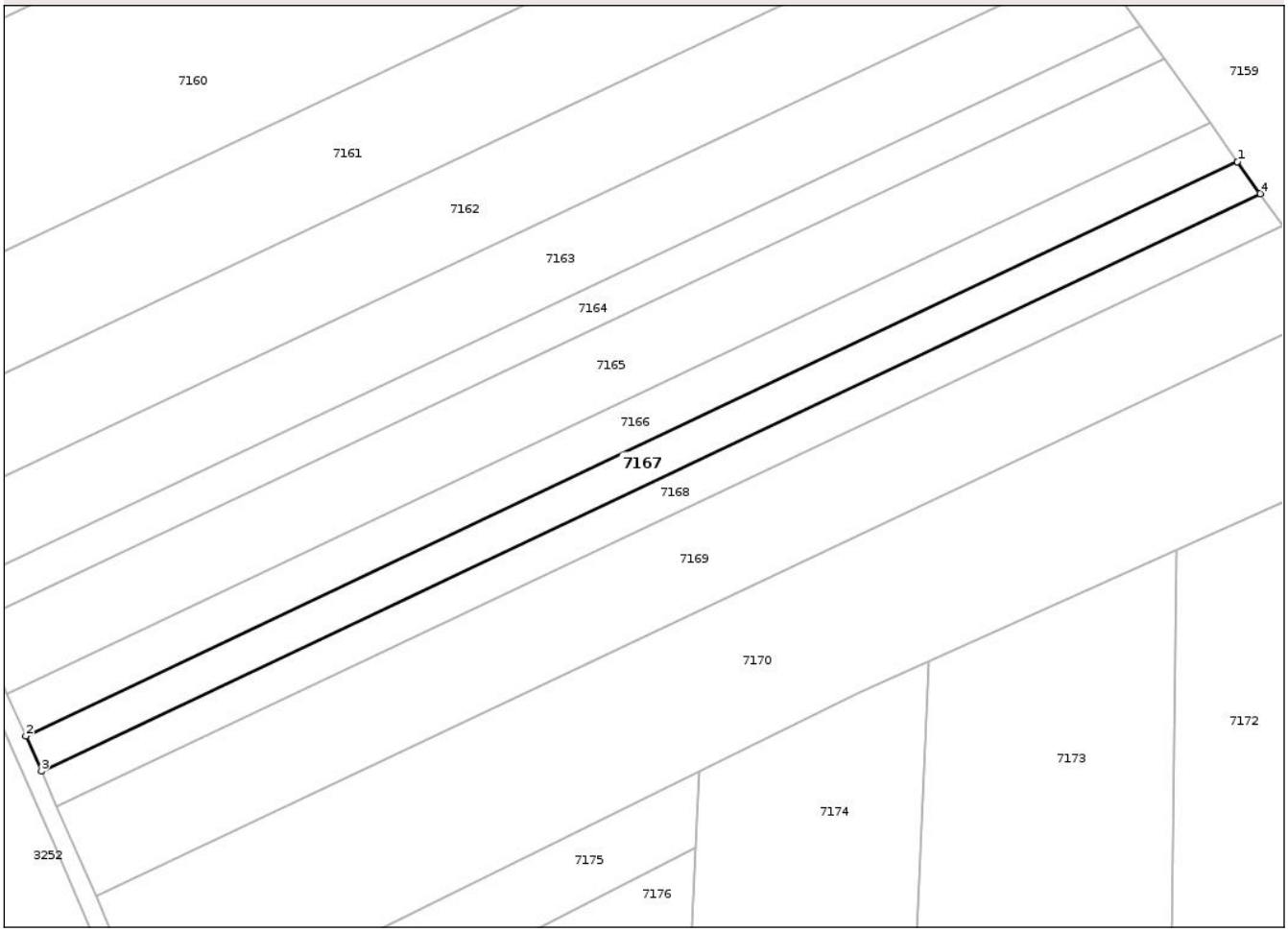

Date referitoare la teren

Crt	Categorie folosință	Intra vilan	Suprafaţa (mp)	Tarla	Parcelă	Nr. topo	Observaţii / Referinţe
1	arabil	NU	2.500	69	365/13	-	

Lungime Segmente
1) Valorile lungimilor segmentelor sunt obţinute din proiecţie în plan.

Punct început	X / Y	Punct sfârşit	X / Y	Lungime segment (** (m)
1	416.287,732 545.413,957	2	416.021,218 545.287,798	294.866
2	416.021,218 545.287,798	3	416.024,638 545.280,064	8.456
3	416.024,638 545.280,064	4	416.292,72 545.406,965	296.601
4	416.292,72 545.406,965	1	416.287,732 545.413,957	8.588

**** Lungimile segmentelor sunt determinate în planul de proiecţie Stereo 70 şi sunt rotunjite la 1 milimetru.**

Document care conține date cu caracter personal, protejat de prevederile Regulamentului (UE) nr. 679/2016 și Legii 190/2018

***** Distanţa dintre puncte este formată din segmente cumulate ce sunt mai mici decât valoarea 1 milimetru.**

DATE DESPRE IMOBILUL NR. 7168

Oficiul de Cadastru şi Publicitate Imobiliară ALBA
Biroul de Cadastru şi Publicitate Imobiliară Aiud

A. Partea I. Descrierea imobilului

TEREN Extravilan

Adresa: Jud. Alba

Nr. Crt	Nr cadastral Nr. topografic	Suprafaţa* (mp)	Observaţii / Referinţe
A1		2.500	Sector cadastral:23 Teren neimprejmuit;

B. Partea II. Proprietari şi acte

Inscrieri privitoare la dreptul de proprietate şi alte drepturi reale		Referinţe
/		
Act Administrativ nr. 5196/215, din 22/09/1994 emis de CJPSDPAT ALBA (titlu de proprietate);		
B1	Intabulare, drept de PROPRIETATE, dobandit prin Constituire, cota actuala 1/1	A1
	1) **BARTHA IOAN**	

C. Partea III. SARCINI .

Inscrieri privind dezmembramintele dreptului de proprietate, drepturi reale de garanţie şi sarcini	Referinţe
NU SUNT	

Document care conține date cu caracter personal, protejat de prevederile Regulamentului (UE) nr. 679/2016 și Legii 190/2018

Anexa Nr. 1 La Partea I

Teren

Nr cadastral	Suprafaţa (mp)*	Observaţii / Referinţe
	2.500	

* Suprafaţa este determinată in planul de proiecţie Stereo 70.

DETALII LINIARE IMOBIL

Date referitoare la teren

Crt	Categorie folosință	Intra vilan	Suprafaţa (mp)	Tarla	Parcelă	Nr. topo	Observaţii / Referinţe
1	arabil	NU	2.500	69	365/14	-	

Lungime Segmente
1) Valorile lungimilor segmentelor sunt obţinute din proiecţie în plan.

Punct început	X / Y	Punct sfârşit	X / Y	Lungime segment (** (m)
1	416.024,638 545.280,064	2	416.028,037 545.272,374	8.407
2	416.028,037 545.272,374	3	416.297,678 545.400,014	298.326
3	416.297,678 545.400,014	4	416.292,72 545.406,965	8.539
4	416.292,72 545.406,965	1	416.024,638 545.280,064	296.601

**** Lungimile segmentelor sunt determinate în planul de proiecţie Stereo 70 şi sunt rotunjite la 1 milimetru.**

Document care conține date cu caracter personal, protejat de prevederile Regulamentului (UE) nr. 679/2016 și Legii 190/2018

***** Distanţa dintre puncte este formată din segmente cumulate ce sunt mai mici decât valoarea 1 milimetru.**

DATE DESPRE IMOBILUL NR. 7169

Oficiul de Cadastru şi Publicitate Imobiliară ALBA
Biroul de Cadastru şi Publicitate Imobiliară Aiud

A. Partea I. Descrierea imobilului

TEREN Extravilan

Adresa: Jud. Alba

Nr. Crt	Nr cadastral Nr. topografic	Suprafaţa* (mp)	Observaţii / Referinţe
A1		6.500	Sector cadastral:23 Teren neimprejmuit;

B. Partea II. Proprietari şi acte

Inscrieri privitoare la dreptul de proprietate şi alte drepturi reale		Referinţe
/		
Act Administrativ nr. 5247/584, din 08/03/1995 emis de CJPSDPAT ALBA (titlu de proprietate);		
B1	Intabulare, drept de PROPRIETATE, dobandit prin Reconstituire, cota actuala 1/1	A1
	1) **BACIU MARIA**	

C. Partea III. SARCINI .

Inscrieri privind dezmembramintele dreptului de proprietate, drepturi reale de garanţie şi sarcini	Referinţe
NU SUNT	

Document care conține date cu caracter personal, protejat de prevederile Regulamentului (UE) nr. 679/2016 și Legii 190/2018

Anexa Nr. 1 La Partea I

Teren

Nr cadastral	Suprafaţa (mp)*	Observaţii / Referinţe
	6.500	

* Suprafaţa este determinată in planul de proiecţie Stereo 70.

DETALII LINIARE IMOBIL

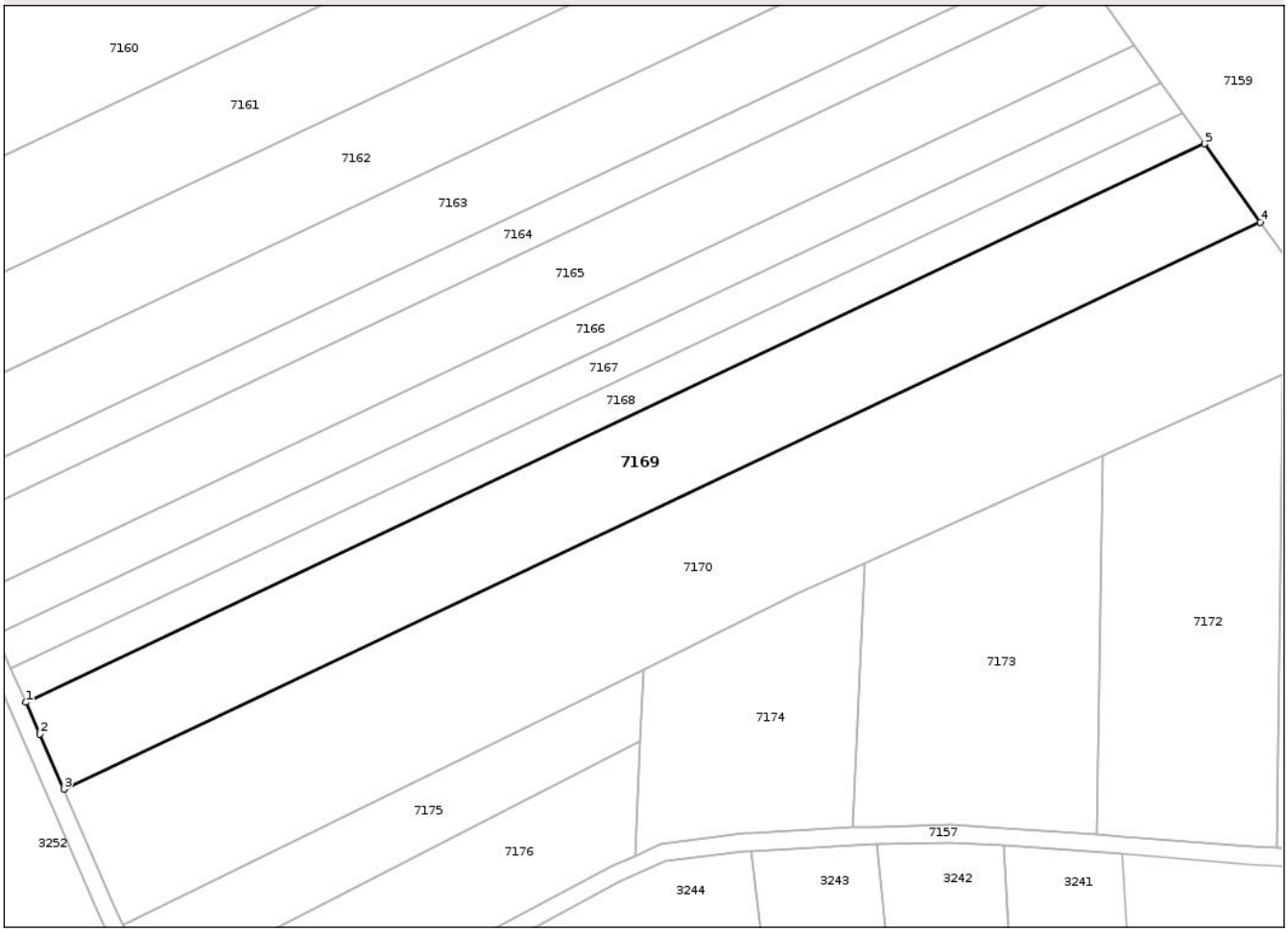

Date referitoare la teren

Crt	Categorie folosință	Intra vilan	Suprafaţa (mp)	Tarla	Parcelă	Nr. topo	Observaţii / Referinţe
1	arabil	NU	6.500	69	365/15	-	TITLU EMIS PE UAT OCNA MURES

Lungime Segmente
1) Valorile lungimilor segmentelor sunt obţinute din proiecţie în plan.

Punct început	X / Y	Punct sfârşit	X / Y	Lungime segment (** (m)
1	416.028,037 545.272,374	2	416.031,227 545.265,159	7.889
2	416.031,227 545.265,159	3	416.036,684 545.252,542	13.746
3	416.036,684 545.252,542	4	416.310,437 545.382,128	302.875
4	416.310,437 545.382,128	5	416.297,678 545.400,014	21.97
5	416.297,678 545.400,014	1	416.028,037 545.272,374	298.326

Document care conține date cu caracter personal, protejat de prevederile Regulamentului (UE) nr. 679/2016 și Legii 190/2018

** Lungimile segmentelor sunt determinate în planul de proiecţie Stereo 70 şi sunt rotunjite la 1 milimetru.
*** Distanţa dintre puncte este formată din segmente cumulate ce sunt mai mici decât valoarea 1 milimetru.

Document care conține date cu caracter personal, protejat de prevederile Regulamentului (UE) nr. 679/2016 și Legii 190/2018

DATE DESPRE IMOBILUL NR. 7170

Oficiul de Cadastru şi Publicitate Imobiliară ALBA
Biroul de Cadastru şi Publicitate Imobiliară Aiud

A. Partea I. Descrierea imobilului

TEREN Extravilan

Adresa: Jud. Alba

Nr. Crt	Nr cadastral Nr. topografic	Suprafaţa* (mp)	Observaţii / Referinţe
A1		10.000	Sector cadastral:23 Teren neimprejmuit;

B. Partea II. Proprietari şi acte

Inscrieri privitoare la dreptul de proprietate şi alte drepturi reale		Referinţe
/		
Act Administrativ nr. 7106/1401, din 25/03/1996 emis de CJPSDPAT ALBA (titlu de proprietate);		
B1	Intabulare, drept de PROPRIETATE, dobandit prin Reconstituire, cota actuala 1/1	A1
	1) **ACHIM IOAN**	

C. Partea III. SARCINI .

Inscrieri privind dezmembramintele dreptului de proprietate, drepturi reale de garanţie şi sarcini	Referinţe
NU SUNT	

Document care conține date cu caracter personal, protejat de prevederile Regulamentului (UE) nr. 679/2016 și Legii 190/2018

Anexa Nr. 1 La Partea I

Teren

Nr cadastral	Suprafaţa (mp)*	Observaţii / Referinţe
	10.000	

* Suprafaţa este determinată in planul de proiecţie Stereo 70.

DETALII LINIARE IMOBIL

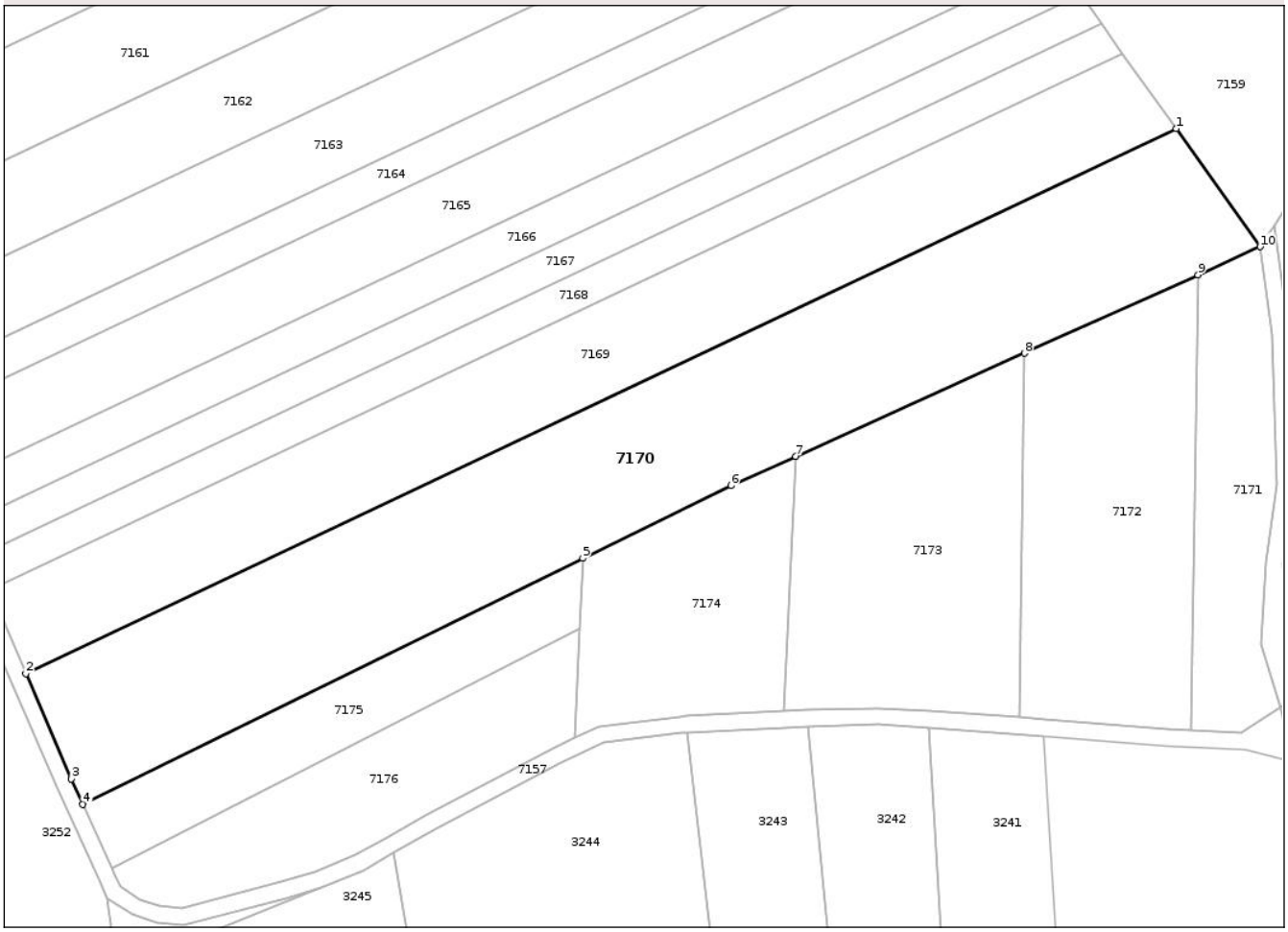

Date referitoare la teren

Crt	Categorie folosință	Intra vilan	Suprafaţa (mp)	Tarla	Parcelă	Nr. topo	Observaţii / Referinţe
1	arabil	NU	10.000	69	365/16	-	TITLU EMIS PE UAT OCNA MURES

Lungime Segmente
1) Valorile lungimilor segmentelor sunt obţinute din proiecţie în plan.

Punct început	X / Y	Punct sfârşit	X / Y	Lungime segment (** (m)
1	416.310,437 545.382,128	2	416.036,684 545.252,542	302.875
2	416.036,684 545.252,542	3	416.047,504 545.227,528	27.254
3	416.047,504 545.227,528	4	416.050,252 545.221,482	6.64
4	416.050,252 545.221,482	5	416.169,24 545.279,949	132.577
5	416.169,24 545.279,949	6	416.204,496 545.297,273	39.282

Document care conține date cu caracter personal, protejat de prevederile Regulamentului (UE) nr. 679/2016 și Legii 190/2018

Punct început	X / Y	Punct sfârşit	X / Y	Lungime segment (** (m)
6	416.204,496 545.297,273	7	416.219,882 545.304,205	16.875
7	416.219,882 545.304,205	8	416.274,328 545.328,737	59.718
8	416.274,328 545.328,737	9	416.315,634 545.347,348	45.305
9	416.315,634 545.347,348	10	416.330,476 545.354,035	16.279
10	416.330,476 545.354,035	1	416.310,437 545.382,128	34.507

** Lungimile segmentelor sunt determinate în planul de proiecţie Stereo 70 şi sunt rotunjite la 1 milimetru.
*** Distanţa dintre puncte este formată din segmente cumulate ce sunt mai mici decât valoarea 1 milimetru.

Document care conține date cu caracter personal, protejat de prevederile Regulamentului (UE) nr. 679/2016 și Legii 190/2018

DATE DESPRE IMOBILUL NR. 7171

Oficiul de Cadastru şi Publicitate Imobiliară ALBA
Biroul de Cadastru şi Publicitate Imobiliară Aiud

A. Partea I. Descrierea imobilului

TEREN Extravilan

Adresa: Jud. Alba

Nr. Crt	Nr cadastral Nr. topografic	Suprafaţa* (mp)	Observaţii / Referinţe
A1		2.000	Sector cadastral:23 Teren neimprejmuit;

B. Partea II. Proprietari şi acte

Inscrieri privitoare la dreptul de proprietate şi alte drepturi reale		Referinţe
/		
Act Administrativ nr. 7104/877, din 12/08/1996 emis de CJPSDPAT ALBA (titlu de proprietate);		
B1	Intabulare, drept de PROPRIETATE, dobandit prin Reconstituire, cota actuala 1/1	A1
	1) **ERDELY IOSIF**	

C. Partea III. SARCINI .

Inscrieri privind dezmembramintele dreptului de proprietate, drepturi reale de garanţie şi sarcini	Referinţe
NU SUNT	

Document care conține date cu caracter personal, protejat de prevederile Regulamentului (UE) nr. 679/2016 și Legii 190/2018

Anexa Nr. 1 La Partea I

Teren

Nr cadastral	Suprafaţa (mp)*	Observaţii / Referinţe
	2.000	

* Suprafaţa este determinată in planul de proiecţie Stereo 70.

DETALII LINIARE IMOBIL

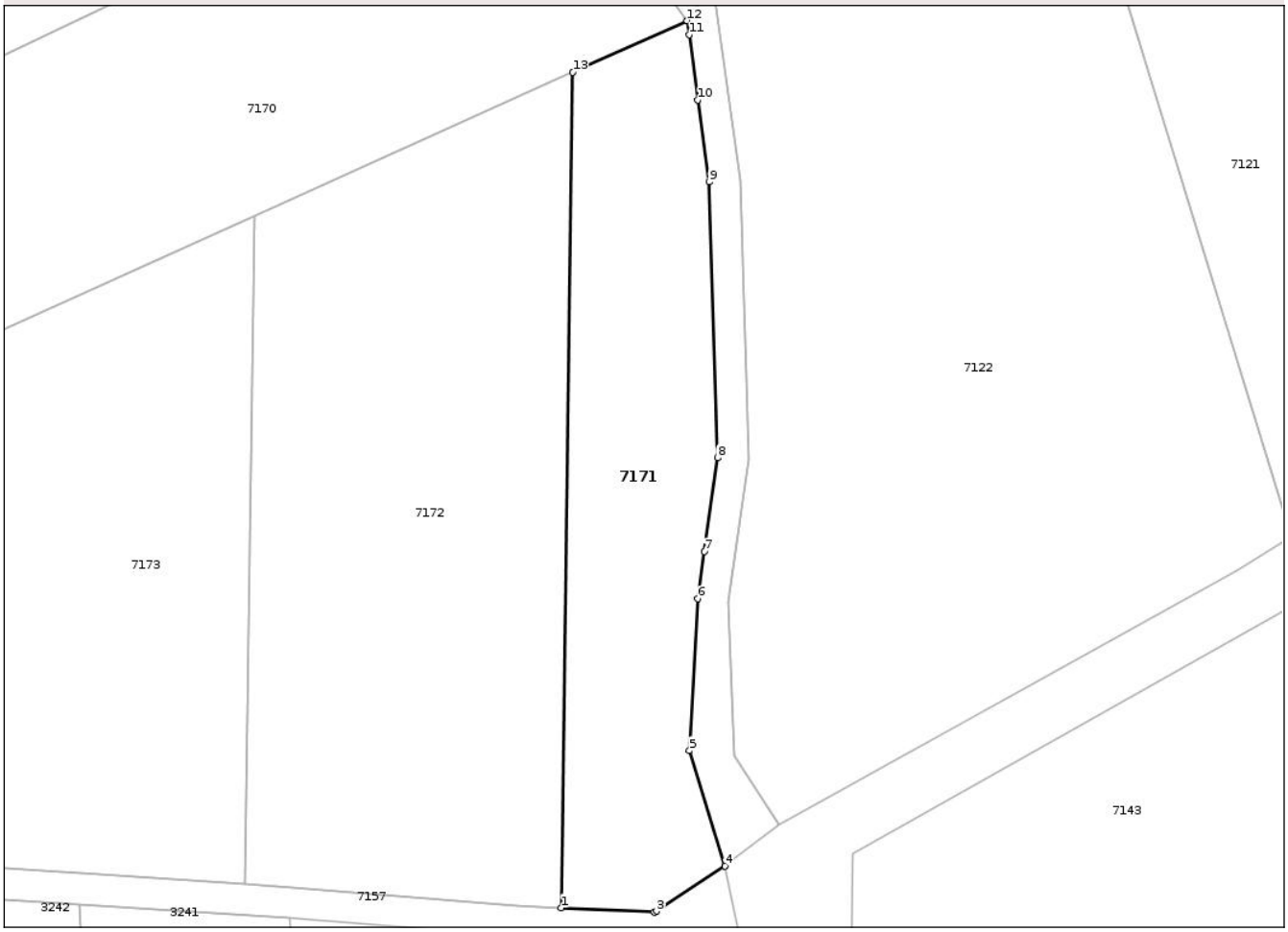

Date referitoare la teren

Crt	Categorie folosință	Intra vilan	Suprafaţa (mp)	Tarla	Parcelă	Nr. topo	Observaţii / Referinţe
1	arabil	NU	2.000	69	365/21	-	

Lungime Segmente
1) Valorile lungimilor segmentelor sunt obţinute din proiecţie în plan.

Punct început	X / Y	Punct sfârşit	X / Y	Lungime segment (** (m)
1	416.314,15 545.239,117	2	416.326,176 545.238,544	12.04
2	416.326,176 545.238,544	3	416.326,494 545.238,697	0.353
3	416.326,494 545.238,697	4	416.335,368 545.244,517	10.612
4	416.335,368 545.244,517	5	416.330,766 545.259,47	15.646
5	416.330,766 545.259,47	6	416.331,885 545.279,153	19.714

Document care conține date cu caracter personal, protejat de prevederile Regulamentului (UE) nr. 679/2016 și Legii 190/2018

Punct început	X / Y	Punct sfârşit	X / Y	Lungime segment (** (m)
6	416.331,885 545.279,153	7	416.332,732 545.285,26	6.166
7	416.332,732 545.285,26	8	416.334,421 545.297,428	12.284
8	416.334,421 545.297,428	9	416.333,338 545.333,136	35.725
9	416.333,338 545.333,136	10	416.331,88 545.343,785	10.748
10	416.331,88 545.343,785	11	416.330,724 545.352,225	8.519
11	416.330,724 545.352,225	12	416.330,476 545.354,035	1.827
12	416.330,476 545.354,035	13	416.315,634 545.347,348	16.279
13	416.315,634 545.347,348	1	416.314,15 545.239,117	108.241

** Lungimile segmentelor sunt determinate în planul de proiecţie Stereo 70 şi sunt rotunjite la 1 milimetru.
*** Distanţa dintre puncte este formată din segmente cumulate ce sunt mai mici decât valoarea 1 milimetru.

Document care conține date cu caracter personal, protejat de prevederile Regulamentului (UE) nr. 679/2016 și Legii 190/2018

DATE DESPRE IMOBILUL NR. 7172

Oficiul de Cadastru şi Publicitate Imobiliară ALBA
Biroul de Cadastru şi Publicitate Imobiliară Aiud

A. Partea I. Descrierea imobilului

TEREN Extravilan

Adresa: Jud. Alba

Nr. Crt	Nr cadastral Nr. topografic	Suprafaţa* (mp)	Observaţii / Referinţe
A1		4.000	Sector cadastral:23 Teren neimprejmuit;

B. Partea II. Proprietari şi acte

Inscrieri privitoare la dreptul de proprietate şi alte drepturi reale		Referinţe
/		
Act Administrativ nr. 9350/1802, din 14/02/2000 emis de CJPSDPAT ALBA (titlu de proprietate);		
B1	Intabulare, drept de PROPRIETATE, dobandit prin Reconstituire, cota actuala 1/1	A1
	1) **BIRIŞ ANGELA** 2) **DECEAN SUSANA**	

C. Partea III. SARCINI .

Inscrieri privind dezmembramintele dreptului de proprietate, drepturi reale de garanţie şi sarcini	Referinţe
NU SUNT	

Document care conține date cu caracter personal, protejat de prevederile Regulamentului (UE) nr. 679/2016 și Legii 190/2018

Anexa Nr. 1 La Partea I

Teren

Nr cadastral	Suprafaţa (mp)*	Observaţii / Referinţe
	4.000	

* Suprafaţa este determinată in planul de proiecţie Stereo 70.

DETALII LINIARE IMOBIL

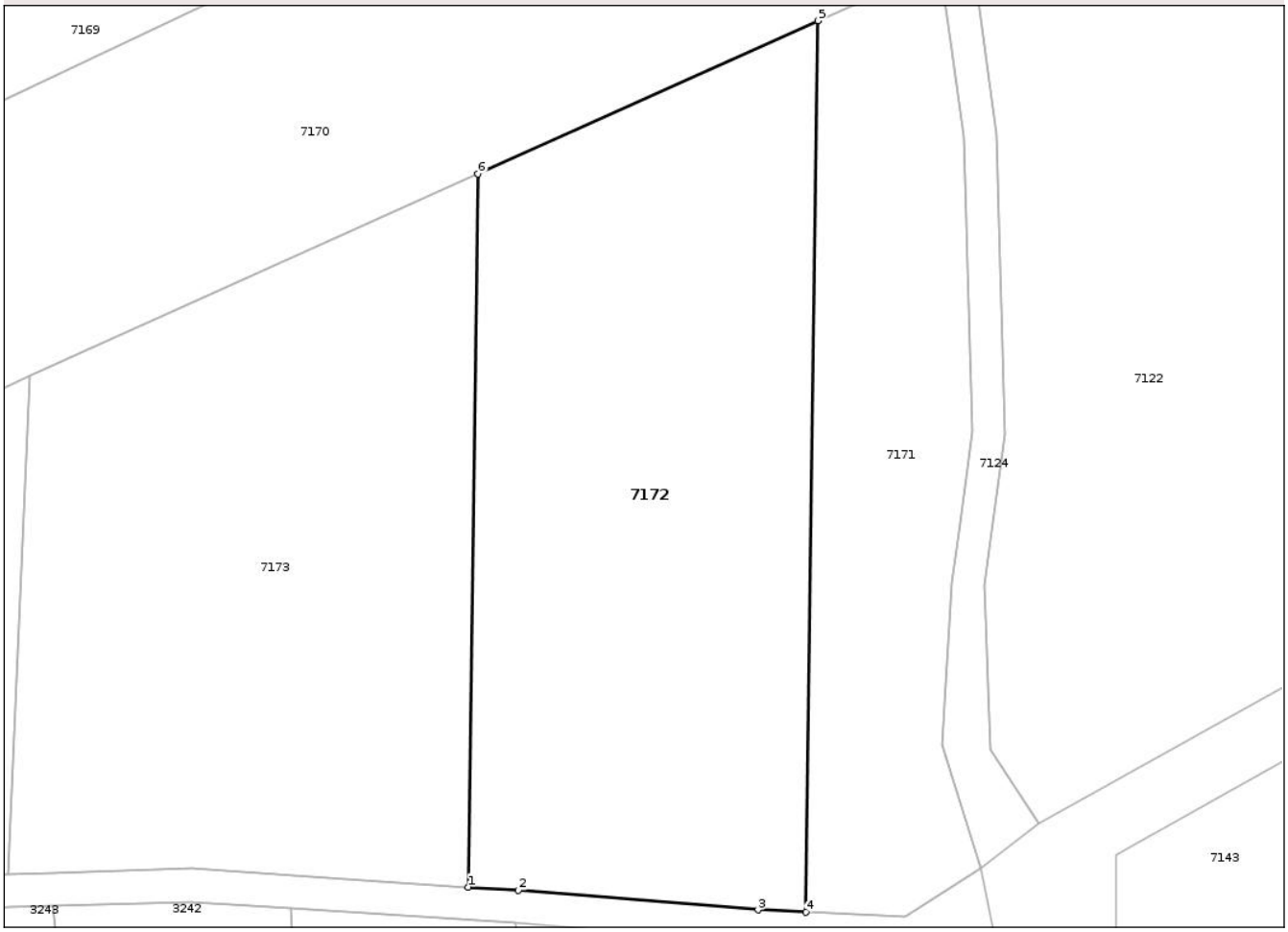

Date referitoare la teren

Crt	Categorie folosință	Intra vilan	Suprafaţa (mp)	Tarla	Parcelă	Nr. topo	Observaţii / Referinţe
1	arabil	NU	4.000	69	365/1	-	TITLU EMIS PE UAT OCNA MURES; NUMAR DE PARCELA GRESIT IN TP (365/1) CORECT ESTE 365/20/1

Lungime Segmente
1) Valorile lungimilor segmentelor sunt obţinute din proiecţie în plan.

Punct început	X / Y	Punct sfârşit	X / Y	Lungime segment (** (m)
1	416.273,142 545.242,173	2	416.279,238 545.241,771	6.11
2	416.279,238 545.241,771	3	416.308,34 545.239,394	29.199
3	416.308,34 545.239,394	4	416.314,15 545.239,117	5.816
4	416.314,15 545.239,117	5	416.315,634 545.347,348	108.241
5	416.315,634 545.347,348	6	416.274,328 545.328,737	45.305

Document care conține date cu caracter personal, protejat de prevederile Regulamentului (UE) nr. 679/2016 și Legii 190/2018

Punct început	X / Y	Punct sfârşit	X / Y	Lungime segment (** (m)
6	416.274,328 545.328,737	1	416.273,142 545.242,173	86.573

** Lungimile segmentelor sunt determinate în planul de proiecţie Stereo 70 şi sunt rotunjite la 1 milimetru.
*** Distanţa dintre puncte este formată din segmente cumulate ce sunt mai mici decât valoarea 1 milimetru.

Document care conține date cu caracter personal, protejat de prevederile Regulamentului (UE) nr. 679/2016 și Legii 190/2018

DATE DESPRE IMOBILUL NR. 7173

Oficiul de Cadastru şi Publicitate Imobiliară ALBA
Biroul de Cadastru şi Publicitate Imobiliară Aiud

A. Partea I. Descrierea imobilului

TEREN Extravilan

Adresa: Jud. Alba

Nr. Crt	Nr cadastral Nr. topografic	Suprafaţa* (mp)	Observaţii / Referinţe
A1		4.000	Sector cadastral:23 Teren neimprejmuit;

B. Partea II. Proprietari şi acte

Inscrieri privitoare la dreptul de proprietate şi alte drepturi reale		Referinţe
/		
Act Administrativ nr. 5247/534, din 02/03/1995 emis de CJPSDPAT ALBA (titlu de proprietate);		
B1	Intabulare, drept de PROPRIETATE, dobandit prin Reconstituire, cota actuala 1/1	A1
	1) **LUCA SUSANA**	

C. Partea III. SARCINI .

Inscrieri privind dezmembramintele dreptului de proprietate, drepturi reale de garanţie şi sarcini	Referinţe
NU SUNT	

Document care conține date cu caracter personal, protejat de prevederile Regulamentului (UE) nr. 679/2016 și Legii 190/2018

Anexa Nr. 1 La Partea I

Teren

Nr cadastral	Suprafaţa (mp)*	Observaţii / Referinţe
	4.000	

* Suprafaţa este determinată in planul de proiecţie Stereo 70.

DETALII LINIARE IMOBIL

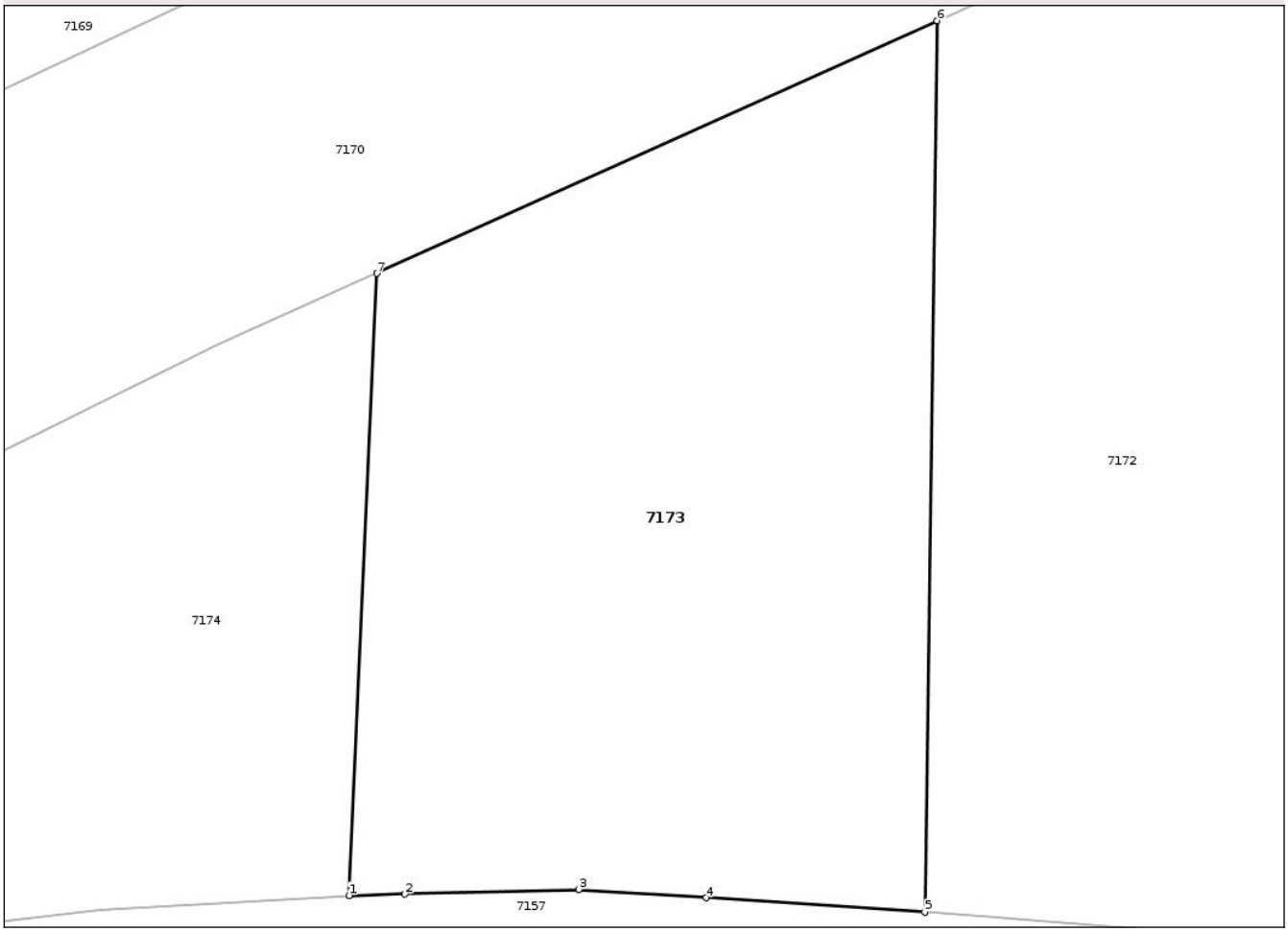

Date referitoare la teren

Crt	Categorie folosință	Intra vilan	Suprafaţa (mp)	Tarla	Parcelă	Nr. topo	Observaţii / Referinţe
1	arabil	NU	4.000	69	365/20	-	TITLU EMIS PE UAT OCNA MURES

Lungime Segmente
1) Valorile lungimilor segmentelor sunt obţinute din proiecţie în plan.

Punct început	X / Y	Punct sfârşit	X / Y	Lungime segment (** (m)
1	416.217,181 545.243,778	2	416.222,599 545.243,925	5.42
2	416.222,599 545.243,925	3	416.239,527 545.244,386	16.934
3	416.239,527 545.244,386	4	416.251,884 545.243,572	12.383
4	416.251,884 545.243,572	5	416.273,142 545.242,173	21.304
5	416.273,142 545.242,173	6	416.274,328 545.328,737	86.573

Document care conține date cu caracter personal, protejat de prevederile Regulamentului (UE) nr. 679/2016 și Legii 190/2018

Punct început	X / Y	Punct sfârşit	X / Y	Lungime segment (** (m)
6	416.274,328 545.328,737	7	416.219,882 545.304,205	59.718
7	416.219,882 545.304,205	1	416.217,181 545.243,778	60.487

** Lungimile segmentelor sunt determinate în planul de proiecţie Stereo 70 şi sunt rotunjite la 1 milimetru.
*** Distanţa dintre puncte este formată din segmente cumulate ce sunt mai mici decât valoarea 1 milimetru.

Document care conține date cu caracter personal, protejat de prevederile Regulamentului (UE) nr. 679/2016 și Legii 190/2018

DATE DESPRE IMOBILUL NR. 7174

Oficiul de Cadastru şi Publicitate Imobiliară ALBA
Biroul de Cadastru şi Publicitate Imobiliară Aiud

A. Partea I. Descrierea imobilului

TEREN Extravilan

Adresa: Jud. Alba

Nr. Crt	Nr cadastral Nr. topografic	Suprafaţa* (mp)	Observaţii / Referinţe
A1		2.500	Sector cadastral:23 Teren neimprejmuit;

B. Partea II. Proprietari şi acte

Inscrieri privitoare la dreptul de proprietate şi alte drepturi reale		Referinţe
/		
Act Administrativ nr. 6411/424, din 22/03/1995 emis de CJPSDPAT ALBA (titlu de proprietate);		
B1	Intabulare, drept de PROPRIETATE, dobandit prin Reconstituire, cota actuala 1/1	A1
	1) **CRIȘAN IOAN**	

C. Partea III. SARCINI .

Inscrieri privind dezmembramintele dreptului de proprietate, drepturi reale de garanţie şi sarcini	Referinţe
NU SUNT	

Document care conține date cu caracter personal, protejat de prevederile Regulamentului (UE) nr. 679/2016 și Legii 190/2018

Anexa Nr. 1 La Partea I

Teren

Nr cadastral	Suprafaţa (mp)*	Observaţii / Referinţe
	2.500	

* Suprafaţa este determinată in planul de proiecţie Stereo 70.

DETALII LINIARE IMOBIL

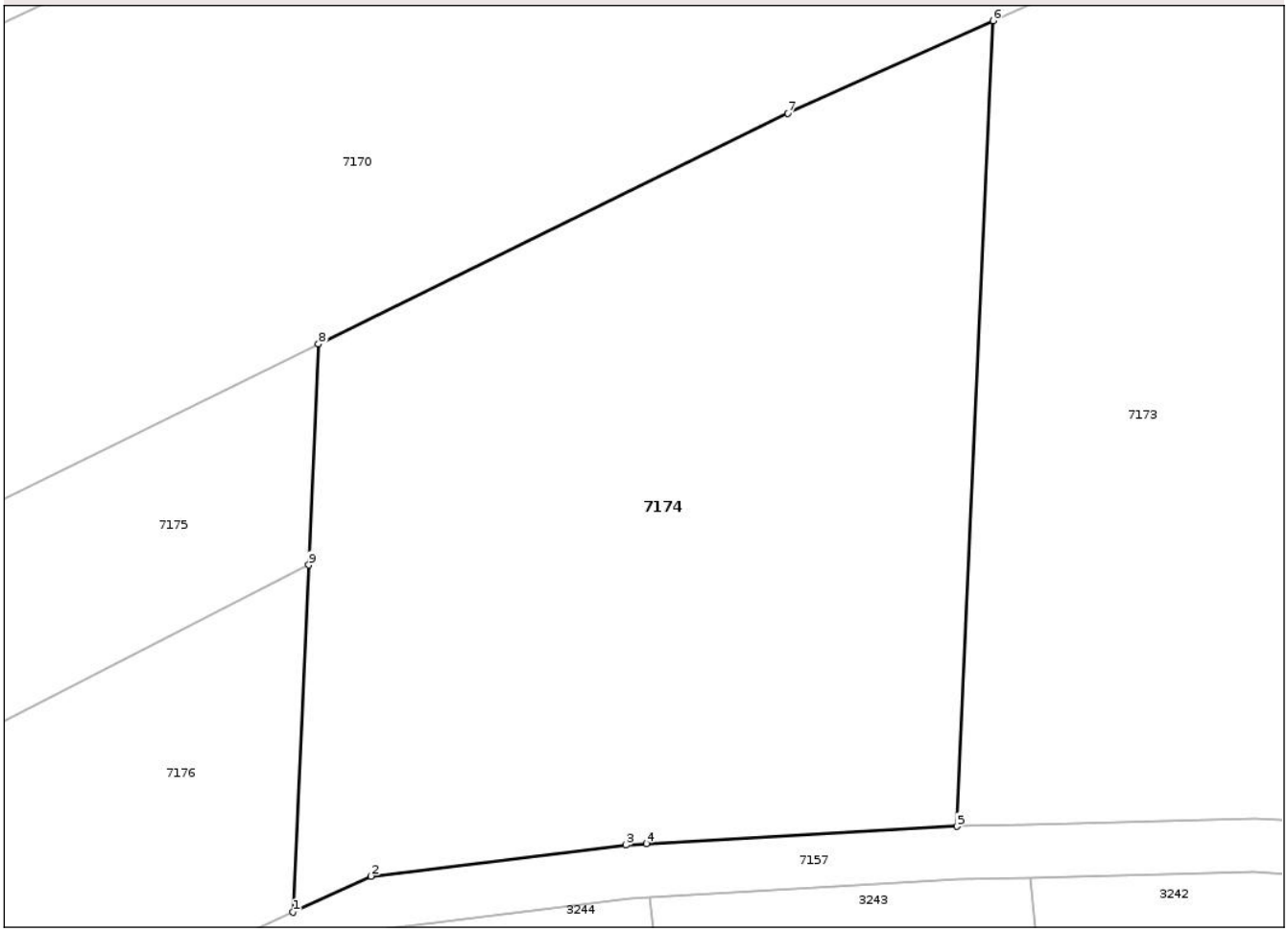

Date referitoare la teren

Crt	Categorie folosință	Intra vilan	Suprafaţa (mp)	Tarla	Parcelă	Nr. topo	Observaţii / Referinţe
1	arabil	NU	2.500	69	365/19	-	

Lungime Segmente
1) Valorile lungimilor segmentelor sunt obţinute din proiecţie în plan.

Punct început	X / Y	Punct sfârşit	X / Y	Lungime segment (** (m)
1	416.167,336 545.237,338	2	416.173,179 545.240,037	6.436
2	416.173,179 545.240,037	3	416.192,32 545.242,378	19.284
3	416.192,32 545.242,378	4	416.193,864 545.242,465	1.546
4	416.193,864 545.242,465	5	416.217,181 545.243,778	23.355
5	416.217,181 545.243,778	6	416.219,882 545.304,205	60.487

Document care conține date cu caracter personal, protejat de prevederile Regulamentului (UE) nr. 679/2016 și Legii 190/2018

Punct început	X / Y	Punct sfârşit	X / Y	Lungime segment (** (m)
6	416.219,882 545.304,205	7	416.204,496 545.297,273	16.875
7	416.204,496 545.297,273	8	416.169,24 545.279,949	39.282
8	416.169,24 545.279,949	9	416.168,5 545.263,381	16.585
9	416.168,5 545.263,381	1	416.167,336 545.237,338	26.07

** Lungimile segmentelor sunt determinate în planul de proiecţie Stereo 70 şi sunt rotunjite la 1 milimetru.
*** Distanţa dintre puncte este formată din segmente cumulate ce sunt mai mici decât valoarea 1 milimetru.

DATE DESPRE IMOBILUL NR. 7175

Oficiul de Cadastru şi Publicitate Imobiliară ALBA
Biroul de Cadastru şi Publicitate Imobiliară Aiud

A. Partea I. Descrierea imobilului

TEREN Extravilan

Adresa: Jud. Alba

Nr. Crt	Nr cadastral Nr. topografic	Suprafaţa* (mp)	Observaţii / Referinţe
A1		2.000	Sector cadastral:23 Teren neimprejmuit;

B. Partea II. Proprietari şi acte

Inscrieri privitoare la dreptul de proprietate şi alte drepturi reale		Referinţe
/		
Act Administrativ nr. 7106/1404, din 25/03/1996 emis de CJPSDPAT ALBA (titlu de proprietate);		
B1	Intabulare, drept de PROPRIETATE, dobandit prin Reconstituire, cota actuala 1/1	A1
	1) **CORDOŞ AUREL**	

C. Partea III. SARCINI .

Inscrieri privind dezmembramintele dreptului de proprietate, drepturi reale de garanţie şi sarcini	Referinţe
NU SUNT	

Anexa Nr. 1 La Partea I

Teren

Nr cadastral	Suprafaţa (mp)*	Observaţii / Referinţe
	2.000	

* Suprafaţa este determinată in planul de proiecţie Stereo 70.

DETALII LINIARE IMOBIL

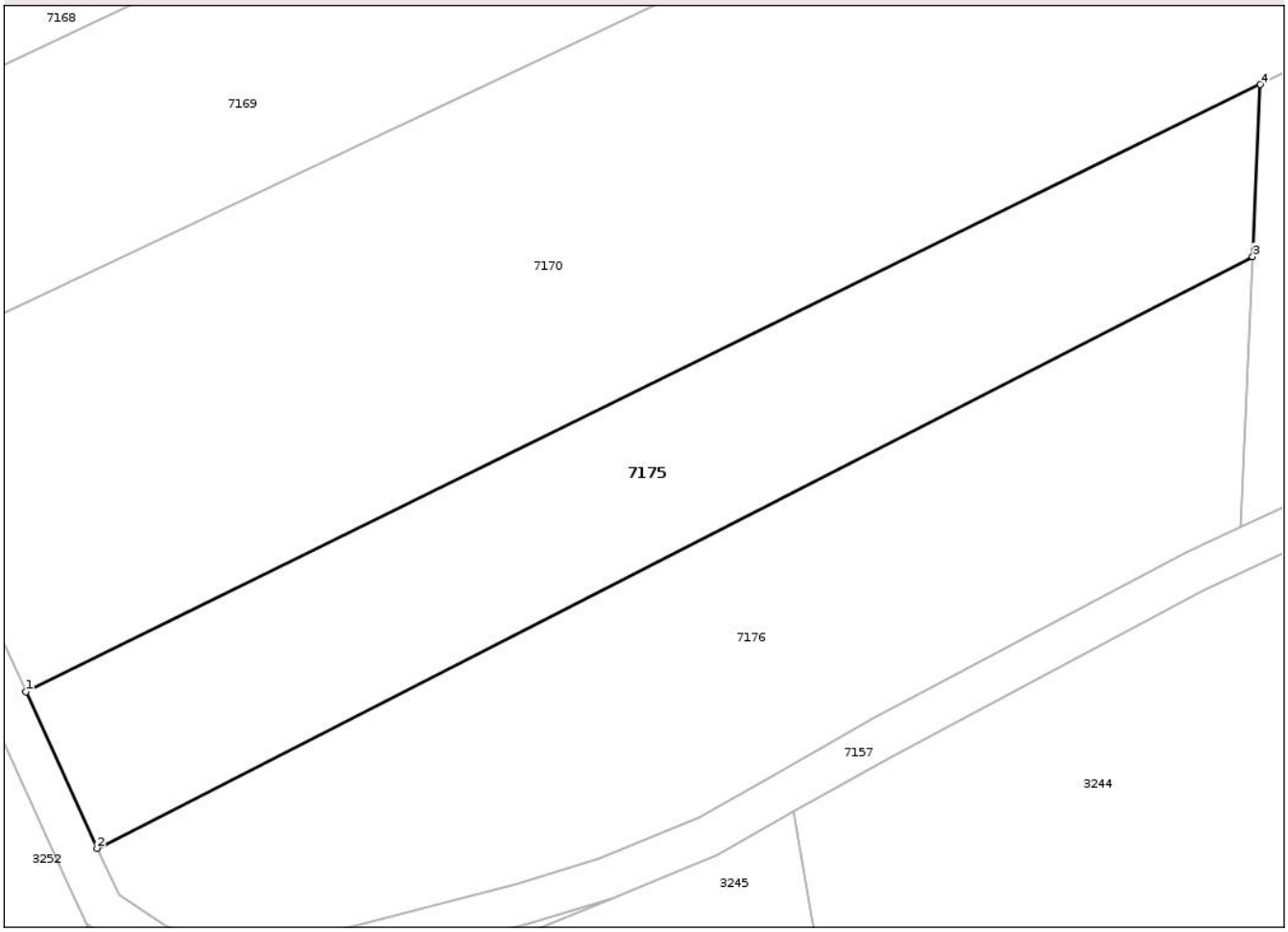

Date referitoare la teren

Crt	Categorie folosință	Intra vilan	Suprafaţa (mp)	Tarla	Parcelă	Nr. topo	Observaţii / Referinţe
1	arabil	NU	2.000	69	365/17	-	TITLU EMIS PE UAT OCNA MURES

Lungime Segmente
1) Valorile lungimilor segmentelor sunt obţinute din proiecţie în plan.

Punct început	X / Y	Punct sfârşit	X / Y	Lungime segment (** (m)
1	416.050,252 545.221,482	2	416.057,112 545.206,392	16.577
2	416.057,112 545.206,392	3	416.168,5 545.263,381	125.121
3	416.168,5 545.263,381	4	416.169,24 545.279,949	16.585
4	416.169,24 545.279,949	1	416.050,252 545.221,482	132.577

**** Lungimile segmentelor sunt determinate în planul de proiecţie Stereo 70 şi sunt rotunjite la 1 milimetru.**

Document care conține date cu caracter personal, protejat de prevederile Regulamentului (UE) nr. 679/2016 și Legii 190/2018

***** Distanţa dintre puncte este formată din segmente cumulate ce sunt mai mici decât valoarea 1 milimetru.**

DATE DESPRE IMOBILUL NR. 7176

Oficiul de Cadastru şi Publicitate Imobiliară ALBA
Biroul de Cadastru şi Publicitate Imobiliară Aiud

A. Partea I. Descrierea imobilului

TEREN Extravilan

Adresa: Jud. Alba

Nr. Crt	Nr cadastral Nr. topografic	Suprafaţa* (mp)	Observaţii / Referinţe
A1		2.500	Sector cadastral:23 Teren neimprejmuit;

B. Partea II. Proprietari şi acte

Inscrieri privitoare la dreptul de proprietate şi alte drepturi reale		Referinţe
/		
Act Administrativ nr. 1760/163, din 12/09/1994 emis de CJPSDPAT ALBA (titlu de proprietate);		
B1	Intabulare, drept de PROPRIETATE, dobandit prin Constituire, cota actuala 1/1	A1
	1) **IMBRE ANA**	

C. Partea III. SARCINI .

Inscrieri privind dezmembramintele dreptului de proprietate, drepturi reale de garanţie şi sarcini	Referinţe
NU SUNT	

Document care conține date cu caracter personal, protejat de prevederile Regulamentului (UE) nr. 679/2016 și Legii 190/2018

Anexa Nr. 1 La Partea I

Teren

Nr cadastral	Suprafaţa (mp)*	Observaţii / Referinţe
	2.500	

* Suprafaţa este determinată in planul de proiecţie Stereo 70.

DETALII LINIARE IMOBIL

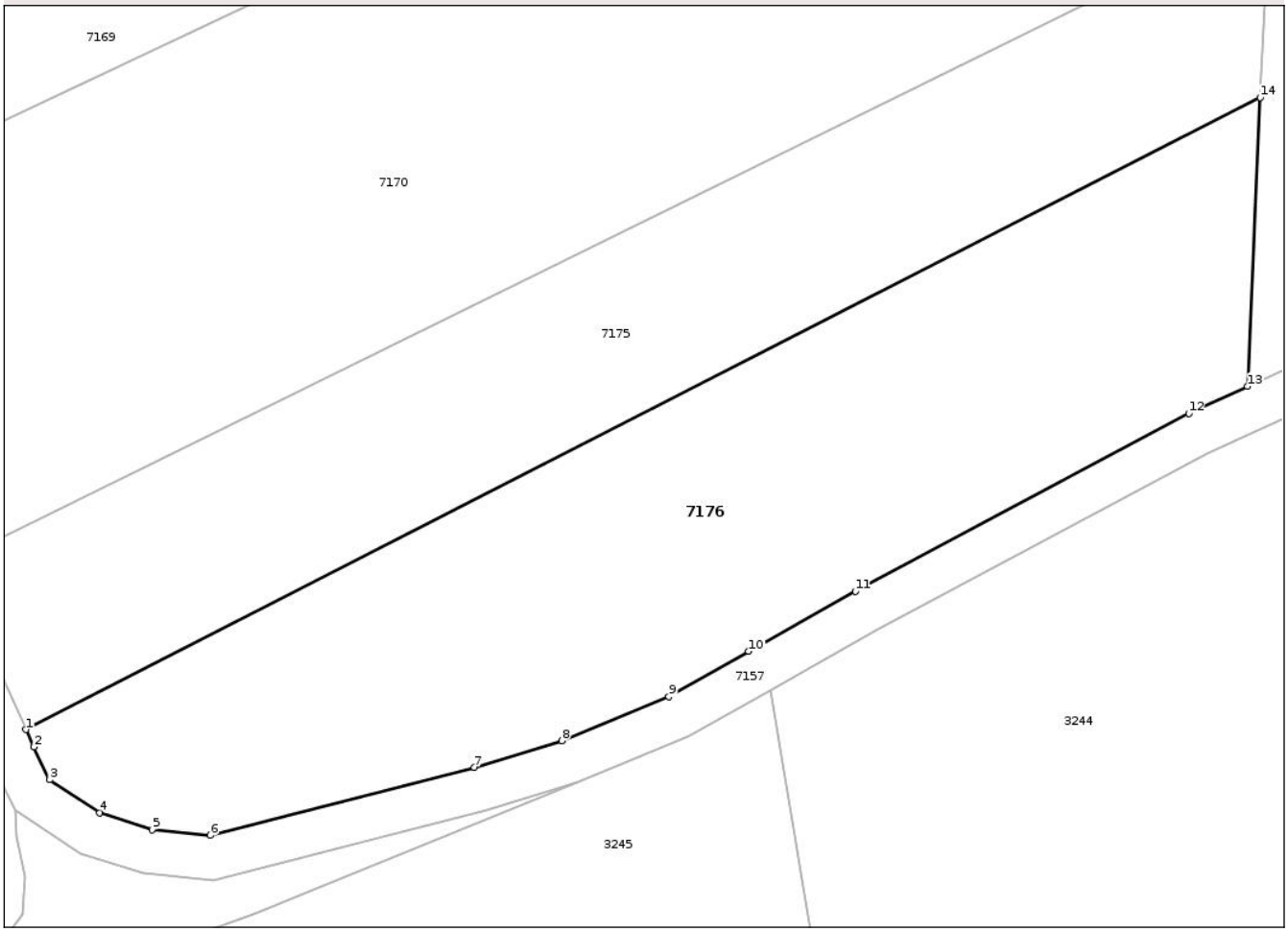

Date referitoare la teren

Crt	Categorie folosinţă	Intra vilan	Suprafaţa (mp)	Tarla	Parcelă	Nr. topo	Observaţii / Referinţe
1	arabil	NU	2.500	69	611/38	-	NUMAR DE PARCELA GRESIT IN TP (611/38) CORECT ESTE 365/18

Lungime Segmente

1) Valorile lungimilor segmentelor sunt obţinute din proiecţie în plan.

Punct început	X / Y	Punct sfârşit	X / Y	Lungime segment (** (m)
1	416.057,112 545.206,392	2	416.057,824 545.204,826	1.721
2	416.057,824 545.204,826	3	416.059,26 545.201,889	3.269
3	416.059,26 545.201,889	4	416.063,765 545.198,886	5.414
4	416.063,765 545.198,886	5	416.068,494 545.197,383	4.962
5	416.068,494 545.197,383	6	416.073,742 545.196,852	5.275

Document care conține date cu caracter personal, protejat de prevederile Regulamentului (UE) nr. 679/2016 și Legii 190/2018

Punct început	X / Y	Punct sfârşit	X / Y	Lungime segment (** (m)
6	416.073,742 545.196,852	7	416.097,577 545.203,003	24.617
7	416.097,577 545.203,003	8	416.105,471 545.205,386	8.246
8	416.105,471 545.205,386	9	416.115,118 545.209,384	10.442
9	416.115,118 545.209,384	10	416.122,338 545.213,458	8.291
10	416.122,338 545.213,458	11	416.131,95 545.218,881	11.035
11	416.131,95 545.218,881	12	416.162,057 545.234,898	34.103
12	416.162,057 545.234,898	13	416.167,336 545.237,338	5.816
13	416.167,336 545.237,338	14	416.168,5 545.263,381	26.07
14	416.168,5 545.263,381	1	416.057,112 545.206,392	125.121

** Lungimile segmentelor sunt determinate în planul de proiecţie Stereo 70 şi sunt rotunjite la 1 milimetru.
*** Distanţa dintre puncte este formată din segmente cumulate ce sunt mai mici decât valoarea 1 milimetru.

Document care conține date cu caracter personal, protejat de prevederile Regulamentului (UE) nr. 679/2016 și Legii 190/2018