DATE DESPRE IMOBILUL NR. 1795

Oficiul de Cadastru şi Publicitate Imobiliară BOTOSANI
Biroul de Cadastru şi Publicitate Imobiliară Botosani

A. Partea I. Descrierea imobilului

TEREN Extravilan

Adresa: Jud. Botosani

Nr. Crt	Nr cadastral Nr. topografic	Suprafaţa* (mp)	Observaţii / Referinţe
A1	50463	76.500	Sector cadastral:66 Teren neimprejmuit;

Construcţii

Crt	Nr cadastral Nr. topografic	Adresa	Observaţii / Referinţe
A1.1	50463-C1	Jud. Botosani	Nr. niveluri:1; S. construita la sol:4932 mp; DIG PAMANT, DALAT PE TALUZ AMONTE FARA LIFT, FARA CERTIFICAT ENERGETIC
A1.2	50463-C2	Jud. Botosani	Nr. niveluri:1; S. construita la sol:100 mp; CALUGAR SI TUNEL BETON, FARA LIFT, FARA CERTIFICAT ENERGETIC

B. Partea II. Proprietari şi acte

Inscrieri privitoare la dreptul de proprietate şi alte drepturi reale		Referinţe
52955 / 30/12/2011		
Act Normativ nr. HG nr. 1705, din 29/11/2006 emis de Guvernul României (, împreună cu anexa nr. 3 "Inventarul bunurilor care alcătuiesc domeniul public al statului", Ordinul Ministrului Agriculturii şi Dezvoltării Rurale nr. 14 din 25-01-2010, protocol de predare-preluare înregistrat sub nr. 4025 din 23-11-2009 la Agenţia Domeniilor Statului şi sub nr. 7192 din 23-11-2009 la Agenţia Naţională pentru Pescuit şi Acvacultură şi procesul verbal de predare-preluare nr. 5429 din din 20-11-2009 încheiat între Agenţia Domeniilor Statului şi Agenţia Naţională pentru Pescuit şi Acvacultură, Legea nr. 317 din 13-10-2009 pentru aprobarea OUG nr. 23 din 05-03-2009 privind pescuitul şi acvacultura);		
B1	Intabulare, drept de PROPRIETATE, dobandit prin Constituire, cota actuala 1/1, cota initiala 1/1	A1
	1) **STATUL ROMÂN**, CIF:9999999999999, , domeniu public. Lipsa C.U.I.	
/		
Act Normativ nr. HG nr. 1705, din 29/11/2006 emis de Guvernul României (, împreună cu anexa nr. 3 "Inventarul bunurilor care alcătuiesc domeniul public al statului", Ordinul Ministrului Agriculturii şi Dezvoltării Rurale nr. 14 din 25-01-2010, protocol de predare-preluare înregistrat sub nr. 4025 din 23-11-2009 la Agenţia Domeniilor Statului şi sub nr. 7192 din 23-11-2009 la Agenţia Naţională pentru Pescuit şi Acvacultură şi procesul verbal de predare-preluare nr. 5429 din din 20-11-2009 încheiat între Agenţia Domeniilor Statului şi Agenţia Naţională pentru Pescuit şi Acvacultură, Legea nr. 317 din 13-10-2009 pentru aprobarea OUG nr. 23 din 05-03-2009 privind pescuitul şi acvacultura);		
B2	Intabulare, drept de ADMINISTRARE, cota actuala 1/1, cota initiala 1/1	A1, A1.1, A1.2
	1) **AGENŢIA NAŢIONALĂ PENTRU PESCUIT ŞI ACVACULTURĂ**, CIF:9999999999999, Lipsa C.N.P.Lipsa C. U.I.	
2232 / 23/01/2012		
Act Administrativ nr. BT 34, din 25/06/1999 emis de Fondul Proprietăţii de Stat (act adiţional nr. 1 din 13-07-1999,, act adiţional nr. 2 din 23-07-1999, contract de vânzare-cumpărare de acţiuni nr. BT13 din 03-03-2000, act adiţional nr. 1 din 21-04-2000, contract de vânzare-cumpărare nr. 3 din 05-03-2004, protocol de divizare încheiat la data de 31-03-2005, certificatul pentru atestarea că petentul este cunoscut de proprietar asupra construcţiilor nr. 1411/22-02-2012 emis de Primăria oraşului Bucecea);		
B3	Intabulare, drept de PROPRIETATE, dobandit prin Conventie, cota actuala 1/1, cota initiala 1/1	A1.1, A1.2
	1) **S.C. PISCICOLA S.A. BOTOŞANI**, CIF:612727, bun propriu	
Act Administrativ nr. 1, din 06/01/2004 emis de ADS şi SC PISCICOLA SA (act adiţional nr. 1 din 10-12-2004, act adiţional nr. 2 din 08-11-2005, act adiţional nr. 03 din 19-09-2006, act adiţional nr. 04 din 30-03-2007, act adiţional nr. 05 din 08-07-2008, act adiţional nr. 6 din 20-05-2010, act adiţional nr. 4 din 08-02-2011);		
B4	Intabulare, drept de CONCESIUNEpentru o perioadă de 49 ani asupra terenului din CFE 50463	A1.1, A1.2
	1) **S.C. PISCICOLA S.A. BOTOŞANI**, CIF:612727, bun propriu	
	OBSERVATII: Vezi CFE 50463	

Document care conține date cu caracter personal, protejat de prevederile Regulamentului (UE) nr. 679/2016 și Legii 190/2018

C. Partea III. SARCINI .

Inscrieri privind dezmembramintele dreptului de proprietate, drepturi reale de garanţie şi sarcini	Referinţe
NU SUNT	

Anexa Nr. 1 La Partea I

Teren

Nr cadastral	Suprafaţa (mp)*	Observaţii / Referinţe
50463	76.500	

* Suprafaţa este determinată in planul de proiecţie Stereo 70.

DETALII LINIARE IMOBIL

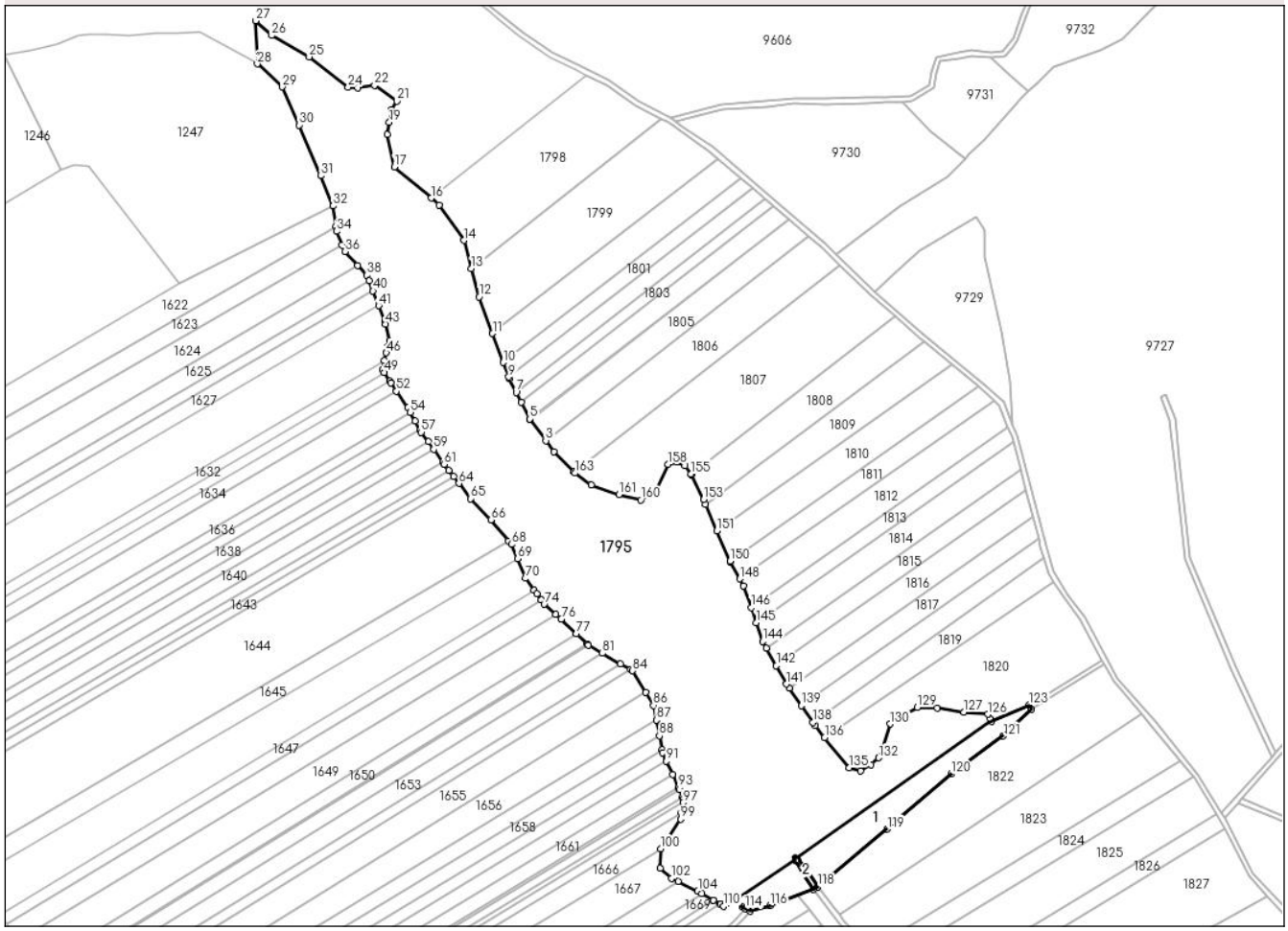

Date referitoare la teren

Crt	Categorie folosinţă	Intra vilan	Suprafaţa (mp)	Tarla	Parcelă	Nr. topo	Observaţii / Referinţe
1	curti constructii	NU	5.032	19	157	-	DIG TUNEL CALUGAR
2	ape statatoare	NU	71.468	19	156	-	IAZ CALINEST 2

Date referitoare la construcţii

Crt	Număr	Destinaţie construcţie	Supraf. (mp)	Situaţie juridică	Observaţii / Referinţe
A1.1	50463-C1	constructii industriale si edilitare	4.932	Cu acte	Nr. niveluri:1; S. construita la sol:4932 mp; DIG PAMANT, DALAT PE TALUZ AMONTE FARA LIFT, FARA CERTIFICAT ENERGETIC
A1.2	50463-C2	constructii industriale si edilitare	100	Cu acte	Nr. niveluri:1; S. construita la sol:100 mp; CALUGAR SI TUNEL BETON, FARA LIFT, FARA CERTIFICAT ENERGETIC

Lungime Segmente

1) Valorile lungimilor segmentelor sunt obţinute din proiecţie în plan.

Punct început	X / Y	Punct sfârşit	X / Y	Lungime segment
1	613.730,8 696.943,896	2	613.715,897 696.959,169	21.339

Punct început	X / Y	Punct sfârşit	X / Y	Lungime segment
2	613.715,897 696.959,169	3	613.709,642 696.967,633	10.524

Punct început	X / Y	Punct sfârşit	X / Y	Lungime segment
3	613.709,642 696.967,633	4	613.697,794 696.983,665	19.935

Document care conține date cu caracter personal, protejat de prevederile Regulamentului (UE) nr. 679/2016 și Legii 190/2018

Punct început	X / Y	Punct sfârşit	X / Y	Lungime segment
4	613.697,794 696.983,665	5	613.697,549 696.983,997	0.412
7	613.687,129 697.004,407	8	613.681,954 697.014,543	11.381
10	613.677,346 697.027,033	11	613.669,197 697.049,123	23.545
13	613.653,08 697.098,293	14	613.647,181 697.119,758	22.26
16	613.622,446 697.151,935	17	613.594,428 697.175,58	36.661
19	613.590,573 697.209,465	20	613.592,381 697.219,291	9.991
22	613.579,453 697.237,639	23	613.566,58 697.235,789	13.005
25	613.529,66 697.259,332	26	613.501,194 697.275,433	32.704
28	613.490,185 697.253,921	29	613.509,311 697.236,427	25.92
31	613.538,383 697.168,925	32	613.547,932 697.145,966	24.866
34	613.550,534 697.126,696	35	613.554,805 697.116,482	11.071
37	613.566,625 697.100,802	38	613.573,566 697.093,258	10.251
40	613.578,184 697.081,502	41	613.582,602 697.070,256	12.083
43	613.587,758 697.056,274	44	613.590,716 697.043,874	12.748
46	613.588,393 697.034,358	47	613.586,928 697.028,359	6.176
49	613.586,798 697.019,365	50	613.590,912 697.012,87	7.688
52	613.596,097 697.005,184	53	613.604,579 696.992,612	15.165
55	613.610,287 696.982,431	56	613.614,07 696.975,684	7.735
58	613.620,166 696.966,803	59	613.624,306 696.961,017	7.115
61	613.632,45 696.949,636	62	613.635,866 696.945,179	5.616
64	613.643,604 696.935,087	65	613.652,435 696.923,568	14.516
67	613.681,311 696.891,395	68	613.683,494 696.888,757	3.424
70	613.694,234 696.863,01	71	613.700,792 696.853,948	11.185
73	613.706,117 696.846,591	74	613.708,467 696.843,344	4.009
76	613.721,495 696.832,155	77	613.732,878 696.820,959	15.966
79	613.741,445 696.812,533	80	613.741,895 696.812,272	0.52
82	613.766,493 696.798,02	83	613.773,898 696.793,73	8.558
85	613.785,655 696.776,179	86	613.791,529 696.766,489	11.331
88	613.796,079 696.743,333	89	613.798,142 696.732,835	10.699
91	613.801,406 696.724,183	92	613.806,035 696.713,968	11.214
94	613.811,349 696.702,243	95	613.813,799 696.696,837	5.936
97	613.813,887 696.692,606	98	613.812,86 696.684,791	7.882
100	613.796,977 696.657,408	101	613.796,46 696.642,534	14.883

Punct început	X / Y	Punct sfârşit	X / Y	Lungime segment
5	613.697,549 696.983,997	6	613.690,963 696.996,896	14.483
8	613.681,954 697.014,543	9	613.681,422 697.015,985	1.537
11	613.669,197 697.049,123	12	613.658,984 697.076,806	29.507
14	613.647,181 697.119,758	15	613.628,698 697.146,659	32.638
17	613.594,428 697.175,58	18	613.589,111 697.200,152	25.141
20	613.592,381 697.219,291	21	613.596,39 697.225,603	7.477
23	613.566,58 697.235,789	24	613.559,3 697.236,183	7.291
26	613.501,194 697.275,433	27	613.489,104 697.286,761	16.568
29	613.509,311 697.236,427	30	613.522,111 697.207,402	31.722
32	613.547,932 697.145,966	33	613.550,035 697.130,392	15.715
35	613.554,805 697.116,482	36	613.556,978 697.111,287	5.631
38	613.573,566 697.093,258	39	613.575,204 697.089,088	4.481
41	613.582,602 697.070,256	42	613.587,238 697.058,454	12.679
44	613.590,716 697.043,874	45	613.589,499 697.038,89	5.129
47	613.586,928 697.028,359	48	613.585,307 697.021,719	6.835
50	613.590,912 697.012,87	51	613.591,772 697.011,595	1.538
53	613.604,579 696.992,612	54	613.606,508 696.989,171	3.945
56	613.614,07 696.975,684	57	613.615,006 696.974,015	1.914
59	613.624,306 696.961,017	60	613.631,199 696.951,383	11.846
62	613.635,866 696.945,179	63	613.639,409 696.940,559	5.822
65	613.652,435 696.923,568	66	613.667,973 696.907,513	22.342
68	613.683,494 696.888,757	69	613.688,05 696.877,834	11.835
71	613.700,792 696.853,948	72	613.702,747 696.851,247	3.334
74	613.708,467 696.843,344	75	613.717,338 696.835,725	11.694
77	613.732,878 696.820,959	78	613.741,029 696.812,942	11.433
80	613.741,895 696.812,272	81	613.752,69 696.806,017	12.477
83	613.773,898 696.793,73	84	613.775,621 696.792,731	1.991
86	613.791,529 696.766,489	87	613.793,744 696.755,215	11.49
89	613.798,142 696.732,835	90	613.798,645 696.730,276	2.608
92	613.806,035 696.713,968	93	613.810,589 696.703,92	11.032
95	613.813,799 696.696,837	96	613.814,299 696.695,735	1.21
98	613.812,86 696.684,791	99	613.812,238 696.680,058	4.774
101	613.796,46 696.642,534	102	613.805,124 696.634,907	11.544

Punct început	X / Y	Punct sfârşit	X / Y	Lungime segment
6	613.690,963 696.996,896	7	613.687,129 697.004,407	8.433
9	613.681,422 697.015,985	10	613.677,346 697.027,033	11.776
12	613.658,984 697.076,806	13	613.653,08 697.098,293	22.284
15	613.628,698 697.146,659	16	613.622,446 697.151,935	8.182
18	613.589,111 697.200,152	19	613.590,573 697.209,465	9.427
21	613.596,39 697.225,603	22	613.579,453 697.237,639	20.779
24	613.559,3 697.236,183	25	613.529,66 697.259,332	37.609
27	613.489,104 697.286,761	28	613.490,185 697.253,921	32.858
30	613.522,111 697.207,402	31	613.538,383 697.168,925	41.776
33	613.550,035 697.130,392	34	613.550,534 697.126,696	3.73
36	613.556,978 697.111,287	37	613.566,625 697.100,802	14.248
39	613.575,204 697.089,088	40	613.578,184 697.081,502	8.15
42	613.587,238 697.058,454	43	613.587,758 697.056,274	2.242
45	613.589,499 697.038,89	46	613.588,393 697.034,358	4.666
48	613.585,307 697.021,719	49	613.586,798 697.019,365	2.786
51	613.591,772 697.011,595	52	613.596,097 697.005,184	7.734
54	613.606,508 696.989,171	55	613.610,287 696.982,431	7.726
57	613.615,006 696.974,015	58	613.620,166 696.966,803	8.868
60	613.631,199 696.951,383	61	613.632,45 696.949,636	2.149
63	613.639,409 696.940,559	64	613.643,604 696.935,087	6.894
66	613.667,973 696.907,513	67	613.681,311 696.891,395	20.921
69	613.688,05 696.877,834	70	613.694,234 696.863,01	16.063
72	613.702,747 696.851,247	73	613.706,117 696.846,591	5.748
75	613.717,338 696.835,725	76	613.721,495 696.832,155	5.48
78	613.741,029 696.812,942	79	613.741,445 696.812,533	0.584
81	613.752,69 696.806,017	82	613.766,493 696.798,02	15.952
84	613.775,621 696.792,731	85	613.785,655 696.776,179	19.356
87	613.793,744 696.755,215	88	613.796,079 696.743,333	12.109
90	613.798,645 696.730,276	91	613.801,406 696.724,183	6.69
93	613.810,589 696.703,92	94	613.811,349 696.702,243	1.841
96	613.814,299 696.695,735	97	613.813,887 696.692,606	3.156
99	613.812,238 696.680,058	100	613.796,977 696.657,408	27.311
102	613.805,124 696.634,907	103	613.810,214 696.632,492	5.633

Document care conține date cu caracter personal, protejat de prevederile Regulamentului (UE) nr. 679/2016 și Legii 190/2018

Punct început	X / Y	Punct sfârşit	X / Y	Lungime segment
103	613.810,214 696.632,492	104	613.825,302 696.625,334	16.7
106	613.836,946 696.618,567	107	613.837,237 696.618,398	0.336
109	613.842,359 696.615,406	110	613.845,005 696.613,764	3.114
112	613.855,576 696.619,347	113	613.859,286 696.613,232	7.152
115	613.864,923 696.610,037	116	613.880,187 696.614,259	15.837
118	613.916,255 696.628,652	119	613.969,344 696.672,483	68.845
121	614.057,612 696.743,188	122	614.078,885 696.763,385	29.334
124	614.048,697 696.754,317	125	614.047,782 696.756,374	2.251
127	614.027,729 696.761,452	128	614.007,357 696.764,267	20.566
130	613.971,681 696.752,387	131	613.966,042 696.734,934	18.341
133	613.957,046 696.721,428	134	613.948,867 696.716,85	9.373
136	613.921,698 696.741,975	137	613.914,424 696.751,038	11.621
139	613.903,939 696.766,249	140	613.894,795 696.779,515	16.112
142	613.884,903 696.796,54	143	613.877,383 696.810,046	15.459
145	613.869,704 696.829,296	146	613.865,761 696.840,835	12.195
148	613.857,213 696.862,546	149	613.849,882 696.875,599	14.971
151	613.839,757 696.899,231	152	613.831,232 696.919,128	21.647
154	613.820,323 696.941,966	155	613.820,173 696.942,274	0.344
157	613.809,262 696.951,528	158	613.802,604 696.949,558	6.944
160	613.782,03 696.922,671	161	613.765,376 696.926,728	17.141
163	613.731,714 696.942,959	1	613.730,8 696.943,896	1.309

Punct început	X / Y	Punct sfârşit	X / Y	Lungime segment
104	613.825,302 696.625,334	105	613.828,332 696.623,573	3.505
107	613.837,237 696.618,398	108	613.841,985 696.615,638	5.492
110	613.845,005 696.613,764	111	613.849,185 696.616,265	4.871
113	613.859,286 696.613,232	114	613.861,419 696.612,023	2.452
116	613.880,187 696.614,259	117	613.913,238 696.626,826	35.36
119	613.969,344 696.672,483	120	614.017,997 696.714,276	64.139
122	614.078,885 696.763,385	123	614.076,972 696.766,896	3.998
125	614.047,782 696.756,374	126	614.045,758 696.759,745	3.932
128	614.007,357 696.764,267	129	613.992,188 696.764,95	15.184
131	613.966,042 696.734,934	132	613.962,689 696.726,578	9.003
134	613.948,867 696.716,85	135	613.940,182 696.718,947	8.935
137	613.914,424 696.751,038	138	613.912,643 696.753,621	3.138
140	613.894,795 696.779,515	141	613.892,652 696.782,624	3.776
143	613.877,383 696.810,046	144	613.874,534 696.815,162	5.856
146	613.865,761 696.840,835	147	613.860,095 696.857,414	17.52
149	613.849,882 696.875,599	150	613.849,681 696.876,067	0.509
152	613.831,232 696.919,128	153	613.829,632 696.922,862	4.063
155	613.820,173 696.942,274	156	613.815,575 696.948,65	7.86
158	613.802,604 696.949,558	159	613.793,137 696.927,922	23.616
161	613.765,376 696.926,728	162	613.744,052 696.933,895	22.497

Punct început	X / Y	Punct sfârşit	X / Y	Lungime segment
105	613.828,332 696.623,573	106	613.836,946 696.618,567	9.963
108	613.841,985 696.615,638	109	613.842,359 696.615,406	0.44
111	613.849,185 696.616,265	112	613.855,576 696.619,347	7.096
114	613.861,419 696.612,023	115	613.864,923 696.610,037	4.028
117	613.913,238 696.626,826	118	613.916,255 696.628,652	3.527
120	614.017,997 696.714,276	121	614.057,612 696.743,188	49.043
123	614.076,972 696.766,896	124	614.048,697 696.754,317	30.947
126	614.045,758 696.759,745	127	614.027,729 696.761,452	18.11
129	613.992,188 696.764,95	130	613.971,681 696.752,387	24.049
132	613.962,689 696.726,578	133	613.957,046 696.721,428	7.64
135	613.940,182 696.718,947	136	613.921,698 696.741,975	29.529
138	613.912,643 696.753,621	139	613.903,939 696.766,249	15.337
141	613.892,652 696.782,624	142	613.884,903 696.796,54	15.928
144	613.874,534 696.815,162	145	613.869,704 696.829,296	14.936
147	613.860,095 696.857,414	148	613.857,213 696.862,546	5.886
150	613.849,681 696.876,067	151	613.839,757 696.899,231	25.2
153	613.829,632 696.922,862	154	613.820,323 696.941,966	21.251
156	613.815,575 696.948,65	157	613.809,262 696.951,528	6.939
159	613.793,137 696.927,922	160	613.782,03 696.922,671	12.285
162	613.744,052 696.933,895	163	613.731,714 696.942,959	15.31

**** Lungimile segmentelor sunt determinate în planul de proiecţie Stereo 70 şi sunt rotunjite la 1 milimetru.**
***** Distanţa dintre puncte este formată din segmente cumulate ce sunt mai mici decât valoarea 1 milimetru.**

Document care conține date cu caracter personal, protejat de prevederile Regulamentului (UE) nr. 679/2016 și Legii 190/2018

DATE DESPRE IMOBILUL NR. 1796

Oficiul de Cadastru şi Publicitate Imobiliară BOTOSANI
Biroul de Cadastru şi Publicitate Imobiliară Botosani

A. Partea I. Descrierea imobilului

TEREN Extravilan

Adresa: Jud. Botosani

Nr. Crt	Nr cadastral Nr. topografic	Suprafaţa* (mp)	Observaţii / Referinţe
A1		27.700	Sector cadastral:66 Teren neimprejmuit;

B. Partea II. Proprietari şi acte

Inscrieri privitoare la dreptul de proprietate şi alte drepturi reale		Referinţe
/		
Act Administrativ nr. 83556, din 17/05/1999 emis de CJSDPT BOTOSANI (Titlu proprietate);		
B1	Intabulare, drept de PROPRIETATE, dobandit prin Reconstituire, cota actuala 1/1, cota initiala 1/1	A1
	1) **AXINTE ANDREI**, Lipsa C.N.P.	

C. Partea III. SARCINI .

Inscrieri privind dezmembramintele dreptului de proprietate, drepturi reale de garanţie şi sarcini	Referinţe
NU SUNT	

Document care conține date cu caracter personal, protejat de prevederile Regulamentului (UE) nr. 679/2016 și Legii 190/2018

Anexa Nr. 1 La Partea I

Teren

Nr cadastral	Suprafaţa (mp)*	Observaţii / Referinţe
	27.700	

* Suprafaţa este determinată in planul de proiecţie Stereo 70.

DETALII LINIARE IMOBIL

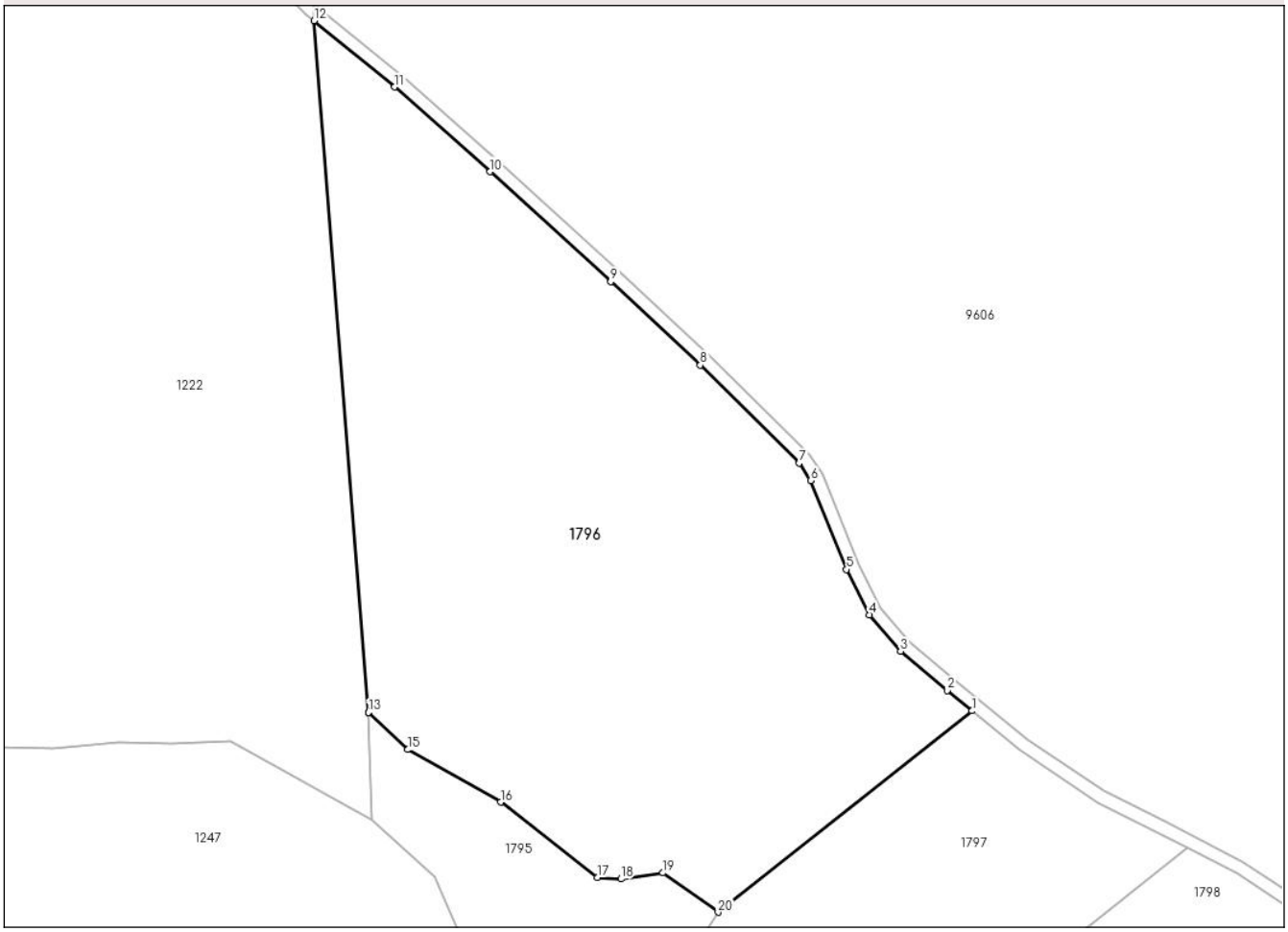

Date referitoare la teren

Crt	Categorie folosință	Intra vilan	Suprafaţa (mp)	Tarla	Parcelă	Nr. topo	Observaţii / Referinţe
1	arabil	NU	27.700	19	155/9	-	

Lungime Segmente
1) Valorile lungimilor segmentelor sunt obţinute din proiecţie în plan.

Punct început	X / Y	Punct sfârşit	X / Y	Lungime segment (** (m)
1	613.674,284 697.287,302	2	613.666,633 697.293,542	9.873
2	613.666,633 697.293,542	3	613.652,336 697.305,549	18.67
3	613.652,336 697.305,549	4	613.642,823 697.316,741	14.689
4	613.642,823 697.316,741	5	613.635,767 697.330,628	15.577
5	613.635,767 697.330,628	6	613.624,837 697.357,913	29.393

Document care conține date cu caracter personal, protejat de prevederile Regulamentului (UE) nr. 679/2016 și Legii 190/2018

Punct început	X / Y	Punct sfârşit	X / Y	Lungime segment (** (m)
6	613.624,837 697.357,913	7	613.621,194 697.363,287	6.492
7	613.621,194 697.363,287	8	613.590,901 697.393,278	42.628
8	613.590,901 697.393,278	9	613.563,431 697.418,822	37.511
9	613.563,431 697.418,822	10	613.526,403 697.452,507	50.057
10	613.526,403 697.452,507	11	613.497,105 697.478,511	39.174
11	613.497,105 697.478,511	12	613.472,422 697.498,8	31.952
12	613.472,422 697.498,8	13	613.489,102 697.286,831	212.625
13	613.489,102 697.286,831	14	613.489,104 697.286,761	0.07
14	613.489,104 697.286,761	15	613.501,194 697.275,433	16.568
15	613.501,194 697.275,433	16	613.529,66 697.259,332	32.704
16	613.529,66 697.259,332	17	613.559,3 697.236,183	37.609
17	613.559,3 697.236,183	18	613.566,58 697.235,789	7.291
18	613.566,58 697.235,789	19	613.579,453 697.237,639	13.005
19	613.579,453 697.237,639	20	613.596,39 697.225,603	20.779
20	613.596,39 697.225,603	1	613.674,284 697.287,302	99.369

** Lungimile segmentelor sunt determinate în planul de proiecţie Stereo 70 şi sunt rotunjite la 1 milimetru.
*** Distanţa dintre puncte este formată din segmente cumulate ce sunt mai mici decât valoarea 1 milimetru.

Document care conține date cu caracter personal, protejat de prevederile Regulamentului (UE) nr. 679/2016 și Legii 190/2018

DATE DESPRE IMOBILUL NR. 1797

Oficiul de Cadastru şi Publicitate Imobiliară BOTOSANI
Biroul de Cadastru şi Publicitate Imobiliară Botosani

A. Partea I. Descrierea imobilului

TEREN Extravilan

Adresa: Jud. Botosani

Nr. Crt	Nr cadastral Nr. topografic	Suprafaţa* (mp)	Observaţii / Referinţe
A1		10.000	Sector cadastral:66 Teren neimprejmuit;

B. Partea II. Proprietari şi acte

Inscrieri privitoare la dreptul de proprietate şi alte drepturi reale		Referinţe
/		
Act Administrativ nr. 90054, din 21/08/2000 emis de CJSDPT BOTOSANI (Titlu proprietate);		
B1	Intabulare, drept de PROPRIETATE, dobandit prin Reconstituire, cota actuala 1/1, cota initiala 1/1	A1
	1) **BUDEANU ANA**, Lipsa C.N.P.	

C. Partea III. SARCINI .

Inscrieri privind dezmembramintele dreptului de proprietate, drepturi reale de garanţie şi sarcini	Referinţe
NU SUNT	

Document care conține date cu caracter personal, protejat de prevederile Regulamentului (UE) nr. 679/2016 și Legii 190/2018

Anexa Nr. 1 La Partea I

Teren

Nr cadastral	Suprafaţa (mp)*	Observaţii / Referinţe
	10.000	

* Suprafaţa este determinată in planul de proiecţie Stereo 70.

DETALII LINIARE IMOBIL

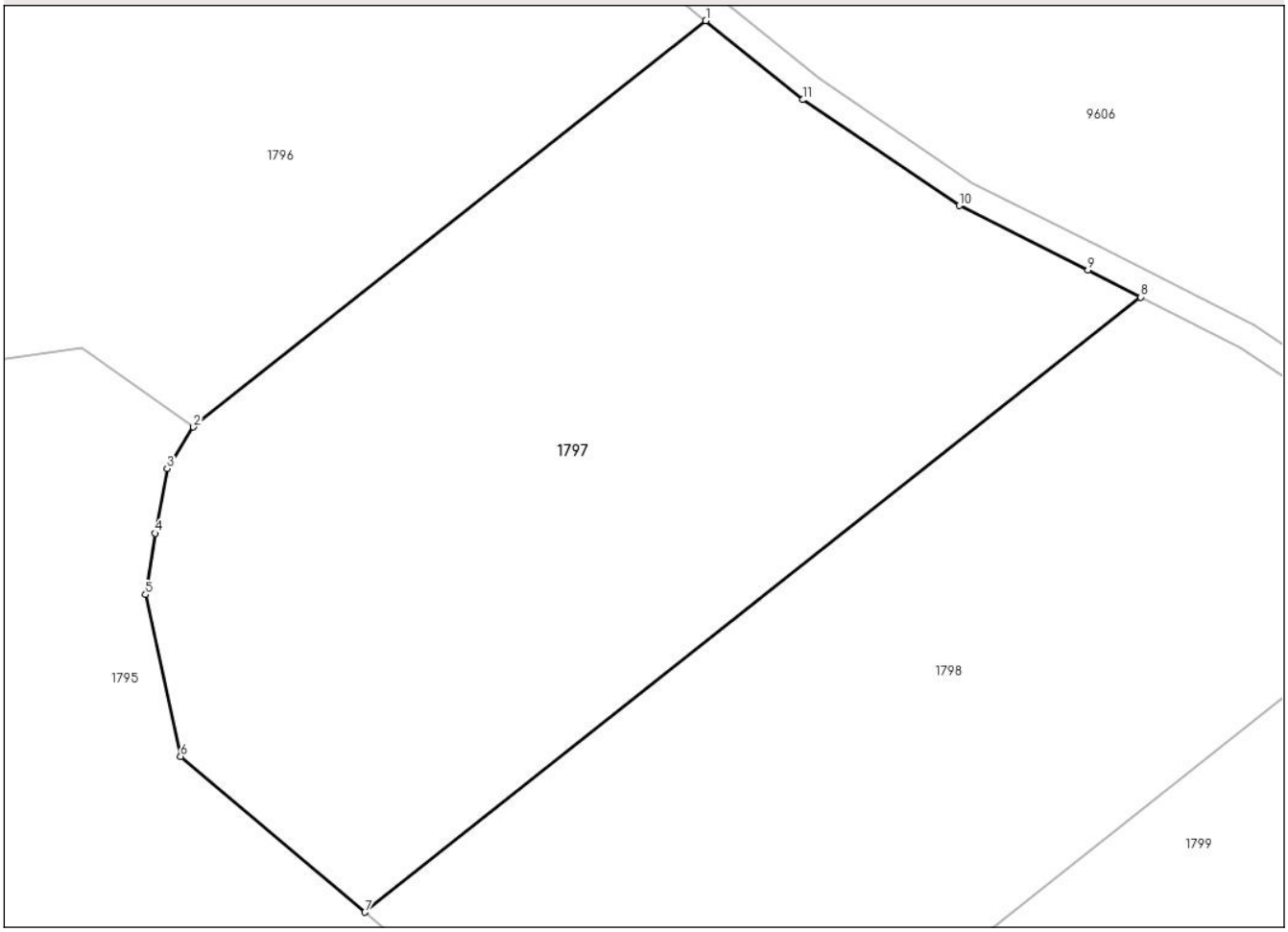

Date referitoare la teren

Crt	Categorie folosință	Intra vilan	Suprafaţa (mp)	Tarla	Parcelă	Nr. topo	Observaţii / Referinţe
1	arabil	NU	10.000	19	155/9	-	

Lungime Segmente
1) Valorile lungimilor segmentelor sunt obţinute din proiecţie în plan.

Punct început	X / Y	Punct sfârşit	X / Y	Lungime segment (** (m)
1	613.674,284 697.287,302	2	613.596,39 697.225,603	99.369
2	613.596,39 697.225,603	3	613.592,381 697.219,291	7.477
3	613.592,381 697.219,291	4	613.590,573 697.209,465	9.991
4	613.590,573 697.209,465	5	613.589,111 697.200,152	9.427
5	613.589,111 697.200,152	6	613.594,428 697.175,58	25.141

Document care conține date cu caracter personal, protejat de prevederile Regulamentului (UE) nr. 679/2016 și Legii 190/2018

Punct început	X / Y	Punct sfârşit	X / Y	Lungime segment (** (m)
6	613.594,428 697.175,58	7	613.622,446 697.151,935	36.661
7	613.622,446 697.151,935	8	613.740,355 697.245,332	150.418
8	613.740,355 697.245,332	9	613.732,344 697.249,42	8.995
9	613.732,344 697.249,42	10	613.712,803 697.259,231	21.865
10	613.712,803 697.259,231	11	613.688,999 697.275,3	28.72
11	613.688,999 697.275,3	1	613.674,284 697.287,302	18.989

** Lungimile segmentelor sunt determinate în planul de proiecţie Stereo 70 şi sunt rotunjite la 1 milimetru.
*** Distanţa dintre puncte este formată din segmente cumulate ce sunt mai mici decât valoarea 1 milimetru.

Document care conține date cu caracter personal, protejat de prevederile Regulamentului (UE) nr. 679/2016 și Legii 190/2018

DATE DESPRE IMOBILUL NR. 1798

Oficiul de Cadastru şi Publicitate Imobiliară BOTOSANI
Biroul de Cadastru şi Publicitate Imobiliară Botosani

A. Partea I. Descrierea imobilului

TEREN Extravilan

Adresa: Jud. Botosani

Nr. Crt	Nr cadastral Nr. topografic	Suprafaţa* (mp)	Observaţii / Referinţe
A1		10.000	Sector cadastral:66 Teren neimprejmuit;

B. Partea II. Proprietari şi acte

Inscrieri privitoare la dreptul de proprietate şi alte drepturi reale		Referinţe
/		
Act Administrativ nr. 83540, din 17/05/1999 emis de CJSDPT BOTOSANI (Titlu proprietate);		
B1	Intabulare, drept de PROPRIETATE, dobandit prin Reconstituire, cota actuala 1/1, cota initiala 1/1	A1
	1) **ROMANIUC AUREL**, Lipsa C.N.P.	

C. Partea III. SARCINI .

Inscrieri privind dezmembramintele dreptului de proprietate, drepturi reale de garanţie şi sarcini	Referinţe
NU SUNT	

Document care conține date cu caracter personal, protejat de prevederile Regulamentului (UE) nr. 679/2016 și Legii 190/2018

Anexa Nr. 1 La Partea I

Teren

Nr cadastral	Suprafaţa (mp)*	Observaţii / Referinţe
	10.000	

* Suprafaţa este determinată in planul de proiecţie Stereo 70.

DETALII LINIARE IMOBIL

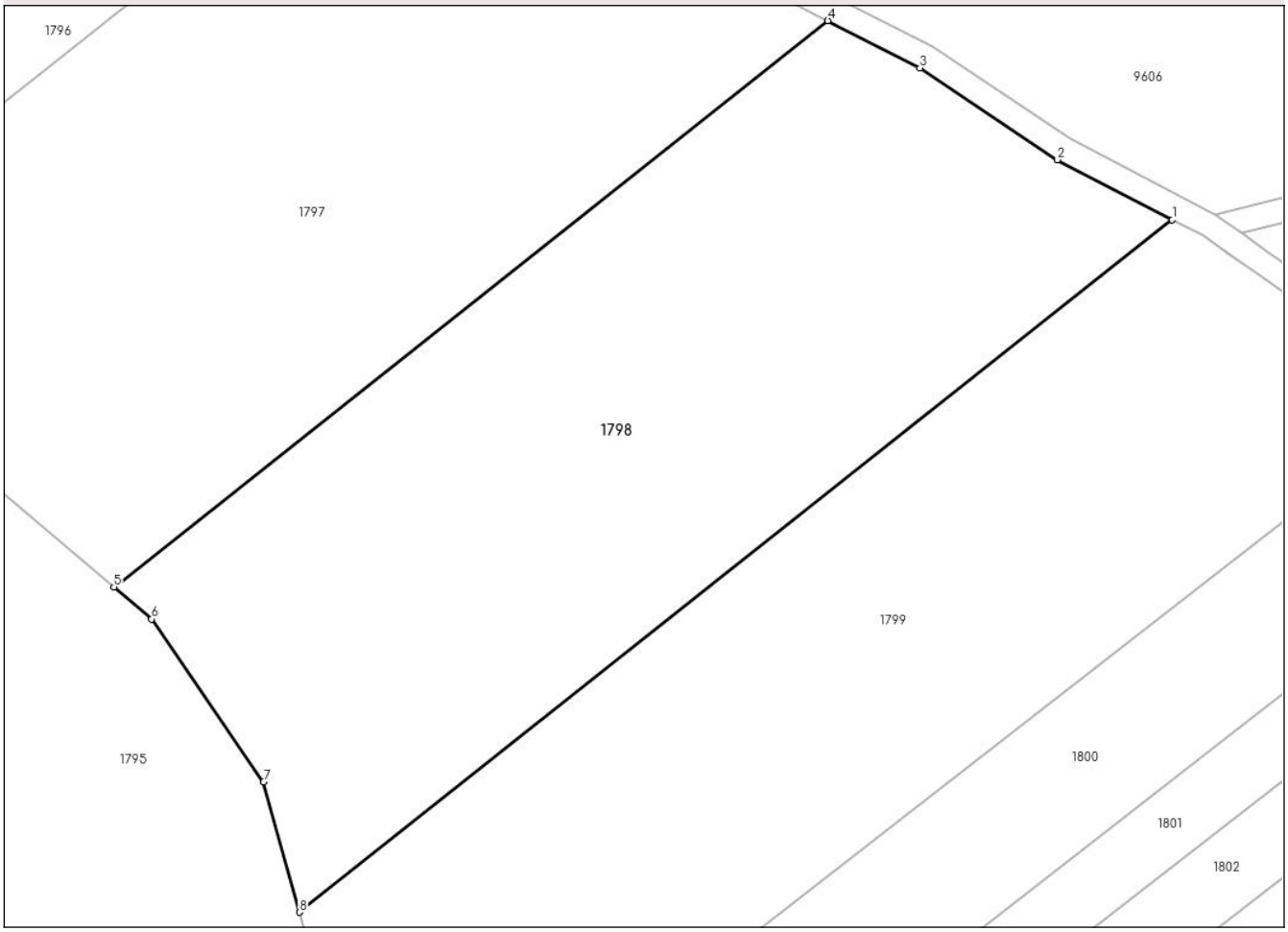

Date referitoare la teren

Crt	Categorie folosință	Intra vilan	Suprafaţa (mp)	Tarla	Parcelă	Nr. topo	Observaţii / Referinţe
1	arabil	NU	10.000	19	155/5	-	

Lungime Segmente
1) Valorile lungimilor segmentelor sunt obţinute din proiecţie în plan.

Punct început	X / Y	Punct sfârşit	X / Y	Lungime segment (** (m)
1	613.797,227 697.212,473	2	613.778,255 697.222,396	21.41
2	613.778,255 697.222,396	3	613.755,561 697.237,573	27.301
3	613.755,561 697.237,573	4	613.740,355 697.245,332	17.071
4	613.740,355 697.245,332	5	613.622,446 697.151,935	150.418
5	613.622,446 697.151,935	6	613.628,698 697.146,659	8.182

Document care conține date cu caracter personal, protejat de prevederile Regulamentului (UE) nr. 679/2016 și Legii 190/2018

Punct început	X / Y	Punct sfârşit	X / Y	Lungime segment (** (m)
6	613.628,698 697.146,659	7	613.647,181 697.119,758	32.638
7	613.647,181 697.119,758	8	613.653,08 697.098,293	22.26
8	613.653,08 697.098,293	1	613.797,227 697.212,473	183.89

** Lungimile segmentelor sunt determinate în planul de proiecţie Stereo 70 şi sunt rotunjite la 1 milimetru.
*** Distanţa dintre puncte este formată din segmente cumulate ce sunt mai mici decât valoarea 1 milimetru.

Document care conține date cu caracter personal, protejat de prevederile Regulamentului (UE) nr. 679/2016 și Legii 190/2018

DATE DESPRE IMOBILUL NR. 1799

Oficiul de Cadastru şi Publicitate Imobiliară BOTOSANI
Biroul de Cadastru şi Publicitate Imobiliară Botosani

A. Partea I. Descrierea imobilului

TEREN Extravilan

Adresa: Jud. Botosani

Nr. Crt	Nr cadastral Nr. topografic	Suprafaţa* (mp)	Observaţii / Referinţe
A1		10.000	Sector cadastral:66 Teren neimprejmuit;

B. Partea II. Proprietari şi acte

Inscrieri privitoare la dreptul de proprietate şi alte drepturi reale		Referinţe
/		
Act Administrativ nr. 83541, din 17/05/1999 emis de CJSDPT BOTOSANI (Titlu proprietate);		
B1	Intabulare, drept de PROPRIETATE, dobandit prin Reconstituire, cota actuala 1/1, cota initiala 1/1	A1
	1) **ACHIHAEI M. MIHAI**, Lipsa C.N.P.	

C. Partea III. SARCINI .

Inscrieri privind dezmembramintele dreptului de proprietate, drepturi reale de garanţie şi sarcini	Referinţe
NU SUNT	

Document care conține date cu caracter personal, protejat de prevederile Regulamentului (UE) nr. 679/2016 și Legii 190/2018

Anexa Nr. 1 La Partea I

Teren

Nr cadastral	Suprafaţa (mp)*	Observaţii / Referinţe
	10.000	

* Suprafaţa este determinată in planul de proiecţie Stereo 70.

DETALII LINIARE IMOBIL

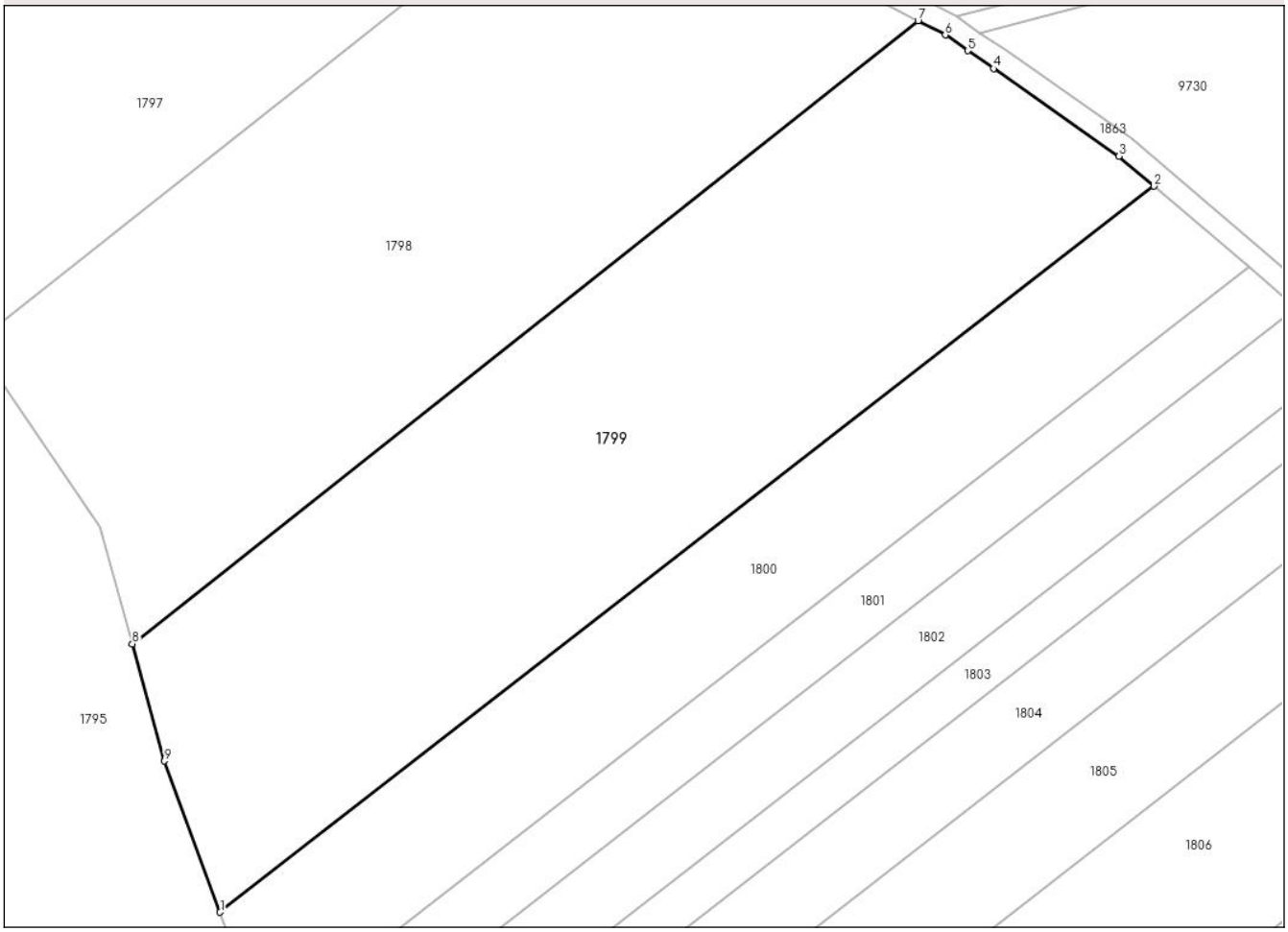

Date referitoare la teren

Crt	Categorie folosință	Intra vilan	Suprafaţa (mp)	Tarla	Parcelă	Nr. topo	Observaţii / Referinţe
1	arabil	NU	10.000	19	155/4	-	

Lungime Segmente
1) Valorile lungimilor segmentelor sunt obţinute din proiecţie în plan.

Punct început	X / Y	Punct sfârşit	X / Y	Lungime segment (** (m)
1	613.669,197 697.049,123	2	613.840,475 697.182,156	216.873
2	613.840,475 697.182,156	3	613.834,057 697.187,617	8.426
3	613.834,057 697.187,617	4	613.811,06 697.203,686	28.055
4	613.811,06 697.203,686	5	613.806,325 697.206,994	5.777
5	613.806,325 697.206,994	6	613.802,223 697.209,86	5.004

Document care conține date cu caracter personal, protejat de prevederile Regulamentului (UE) nr. 679/2016 și Legii 190/2018

Punct început	X / Y	Punct sfârşit	X / Y	Lungime segment (** (m)
6	613.802,223 697.209,86	7	613.797,227 697.212,473	5.638
7	613.797,227 697.212,473	8	613.653,08 697.098,293	183.89
8	613.653,08 697.098,293	9	613.658,984 697.076,806	22.284
9	613.658,984 697.076,806	1	613.669,197 697.049,123	29.507

** Lungimile segmentelor sunt determinate în planul de proiecţie Stereo 70 şi sunt rotunjite la 1 milimetru.
*** Distanţa dintre puncte este formată din segmente cumulate ce sunt mai mici decât valoarea 1 milimetru.

Document care conține date cu caracter personal, protejat de prevederile Regulamentului (UE) nr. 679/2016 și Legii 190/2018

DATE DESPRE IMOBILUL NR. 1800

Oficiul de Cadastru şi Publicitate Imobiliară BOTOSANI
Biroul de Cadastru şi Publicitate Imobiliară Botosani

A. Partea I. Descrierea imobilului

TEREN Extravilan

Adresa: Jud. Botosani

Nr. Crt	Nr cadastral Nr. topografic	Suprafaţa* (mp)	Observaţii / Referinţe
A1		5.000	Sector cadastral:66 Teren neimprejmuit; Conform Tp nr. 139265 terenul este amplasat în parcela cadastrală 21/105

B. Partea II. Proprietari şi acte

Inscrieri privitoare la dreptul de proprietate şi alte drepturi reale		Referinţe
/		
Act Administrativ nr. 139265, din 29/08/2003 emis de CJSDPT BOTOSANI (Titlu proprietate);		
B1	Intabulare, drept de PROPRIETATE, dobandit prin Reconstituire, cota actuala 1/1, cota initiala 1/1	A1
	1) **BERCEA VISARION**, Lipsa C.N.P.	

C. Partea III. SARCINI .

Inscrieri privind dezmembramintele dreptului de proprietate, drepturi reale de garanţie şi sarcini	Referinţe
NU SUNT	

Document care conține date cu caracter personal, protejat de prevederile Regulamentului (UE) nr. 679/2016 și Legii 190/2018

Anexa Nr. 1 La Partea I

Teren

Nr cadastral	Suprafaţa (mp)*	Observaţii / Referinţe
	5.000	Conform Tp nr. 139265 terenul este amplasat în parcela cadastrală 21/105

* Suprafaţa este determinată in planul de proiecţie Stereo 70.

DETALII LINIARE IMOBIL

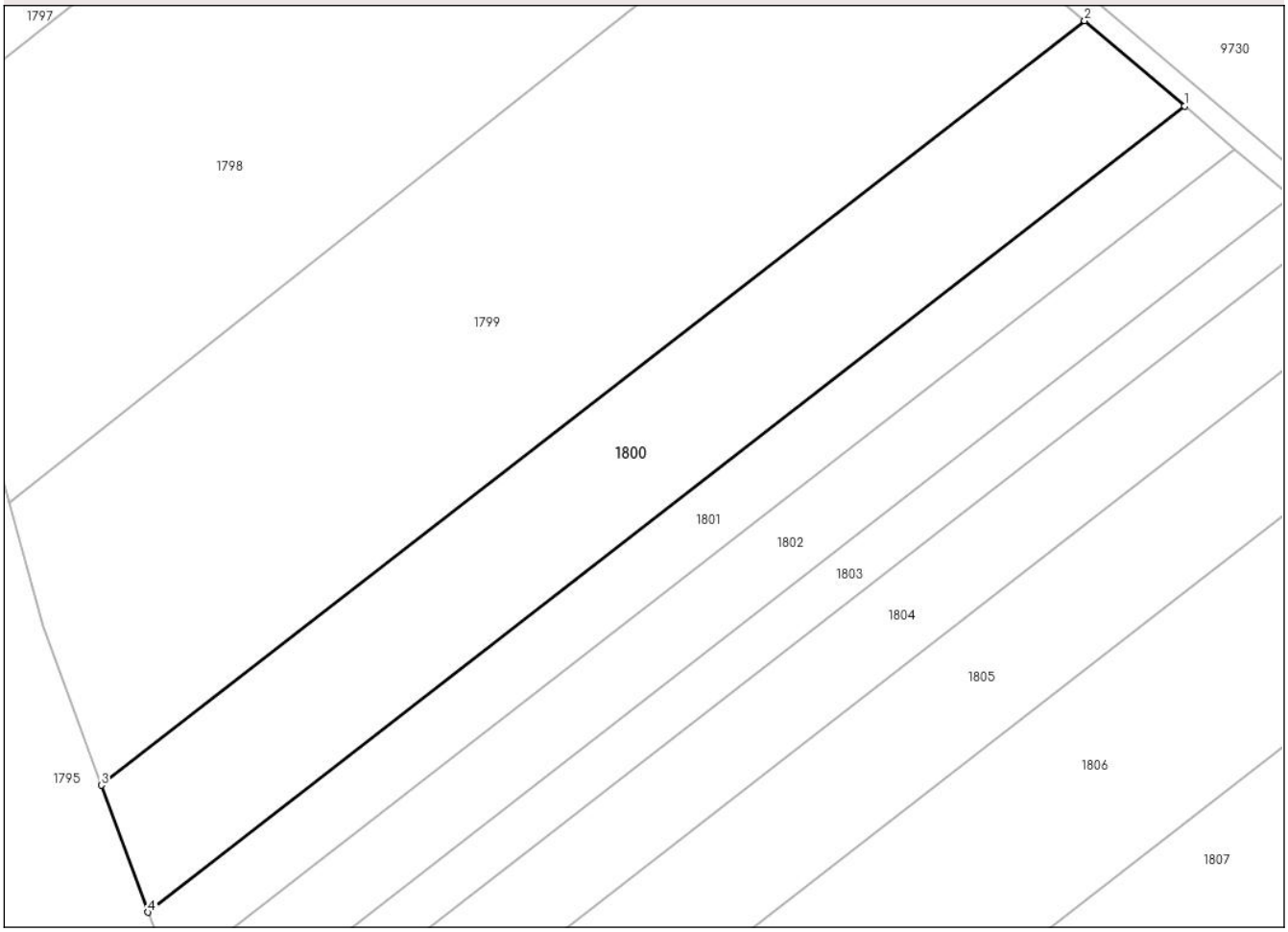

Date referitoare la teren

Crt	Categorie folosință	Intra vilan	Suprafaţa (mp)	Tarla	Parcelă	Nr. topo	Observaţii / Referinţe
1	arabil	NU	5.000	19	155	-	

Lungime Segmente
1) Valorile lungimilor segmentelor sunt obţinute din proiecţie în plan.

Punct început	X / Y	Punct sfârşit	X / Y	Lungime segment (** (m)
1	613.857,936 697.167,299	2	613.840,475 697.182,156	22.927
2	613.840,475 697.182,156	3	613.669,197 697.049,123	216.873
3	613.669,197 697.049,123	4	613.677,346 697.027,033	23.545
4	613.677,346 697.027,033	1	613.857,936 697.167,299	228.664

**** Lungimile segmentelor sunt determinate în planul de proiecţie Stereo 70 şi sunt rotunjite la 1 milimetru.**

Document care conține date cu caracter personal, protejat de prevederile Regulamentului (UE) nr. 679/2016 și Legii 190/2018

***** Distanţa dintre puncte este formată din segmente cumulate ce sunt mai mici decât valoarea 1 milimetru.**

DATE DESPRE IMOBILUL NR. 1801

Oficiul de Cadastru şi Publicitate Imobiliară BOTOSANI
Biroul de Cadastru şi Publicitate Imobiliară Botosani

A. Partea I. Descrierea imobilului

TEREN Extravilan

Adresa: Jud. Botosani

Nr. Crt	Nr cadastral Nr. topografic	Suprafaţa* (mp)	Observaţii / Referinţe
A1		2.600	Sector cadastral:66 Teren neimprejmuit; Conform TP nr. 139277 terenul este amplasat în parcela cadastrală 159/43

B. Partea II. Proprietari şi acte

Inscrieri privitoare la dreptul de proprietate şi alte drepturi reale		Referinţe
/		
Act Administrativ nr. 139277, din 30/08/2003 emis de CJSDPT BOTOSANI (Titlu proprietate);		
B1	Intabulare, drept de PROPRIETATE, dobandit prin Reconstituire, cota actuala 1/1, cota initiala 1/1	A1
	1) **STOLERU PETRU**, Lipsa C.N.P.	

C. Partea III. SARCINI .

Inscrieri privind dezmembramintele dreptului de proprietate, drepturi reale de garanţie şi sarcini	Referinţe
NU SUNT	

Document care conține date cu caracter personal, protejat de prevederile Regulamentului (UE) nr. 679/2016 și Legii 190/2018

Anexa Nr. 1 La Partea I

Teren

Nr cadastral	Suprafaţa (mp)*	Observaţii / Referinţe
	2.600	Conform TP nr. 139277 terenul este amplasat în parcela cadastrală 159/43

* Suprafaţa este determinată in planul de proiecţie Stereo 70.

DETALII LINIARE IMOBIL

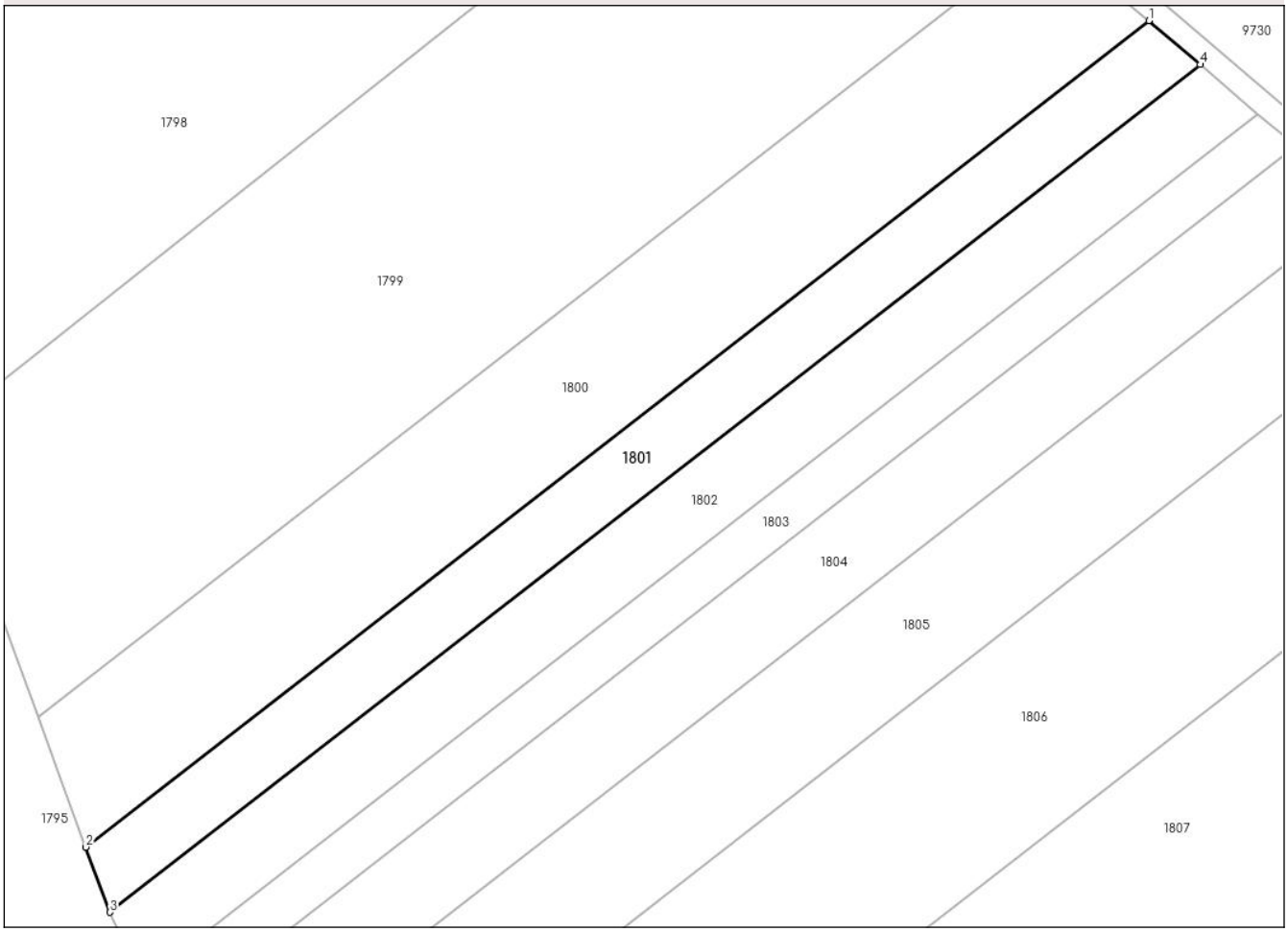

Date referitoare la teren

Crt	Categorie folosință	Intra vilan	Suprafaţa (mp)	Tarla	Parcelă	Nr. topo	Observaţii / Referinţe
1	arabil	NU	2.600	19	155	-	

Lungime Segmente
1) Valorile lungimilor segmentelor sunt obţinute din proiecţie în plan.

Punct început	X / Y	Punct sfârşit	X / Y	Lungime segment (** (m)
1	613.857,936 697.167,299	2	613.677,346 697.027,033	228.664
2	613.677,346 697.027,033	3	613.681,422 697.015,985	11.776
3	613.681,422 697.015,985	4	613.866,669 697.159,868	234.561
4	613.866,669 697.159,868	1	613.857,936 697.167,299	11.467

**** Lungimile segmentelor sunt determinate în planul de proiecţie Stereo 70 şi sunt rotunjite la 1 milimetru.**

Document care conține date cu caracter personal, protejat de prevederile Regulamentului (UE) nr. 679/2016 și Legii 190/2018

***** Distanţa dintre puncte este formată din segmente cumulate ce sunt mai mici decât valoarea 1 milimetru.**

Document care conține date cu caracter personal, protejat de prevederile Regulamentului (UE) nr. 679/2016 și Legii 190/2018

DATE DESPRE IMOBILUL NR. 1802

Oficiul de Cadastru şi Publicitate Imobiliară BOTOSANI
Biroul de Cadastru şi Publicitate Imobiliară Botosani

A. Partea I. Descrierea imobilului

TEREN Extravilan

Adresa: Jud. Botosani

Nr. Crt	Nr cadastral Nr. topografic	Suprafaţa* (mp)	Observaţii / Referinţe
A1		3.000	Sector cadastral:66 Teren neimprejmuit; Conform TP nr. 148724 terenul este amplasat în parcela cadastrală 159/41

B. Partea II. Proprietari şi acte

Inscrieri privitoare la dreptul de proprietate şi alte drepturi reale		Referinţe
/		
Act Administrativ nr. 148724, din 17/03/2004 emis de CJSDPT BOTOSANI (Titlu proprietate);		
B1	Intabulare, drept de PROPRIETATE, dobandit prin Reconstituire, cota actuala 1/1, cota initiala 1/1	A1
	1) **PAMPARAU NECULAI**, Lipsa C.N.P.	

C. Partea III. SARCINI .

Inscrieri privind dezmembramintele dreptului de proprietate, drepturi reale de garanţie şi sarcini	Referinţe
NU SUNT	

Document care conține date cu caracter personal, protejat de prevederile Regulamentului (UE) nr. 679/2016 și Legii 190/2018

Anexa Nr. 1 La Partea I

Teren

Nr cadastral	Suprafaţa (mp)*	Observaţii / Referinţe
	3.000	Conform TP nr. 148724 terenul este amplasat în parcela cadastrală 159/41

* Suprafaţa este determinată in planul de proiecţie Stereo 70.

DETALII LINIARE IMOBIL

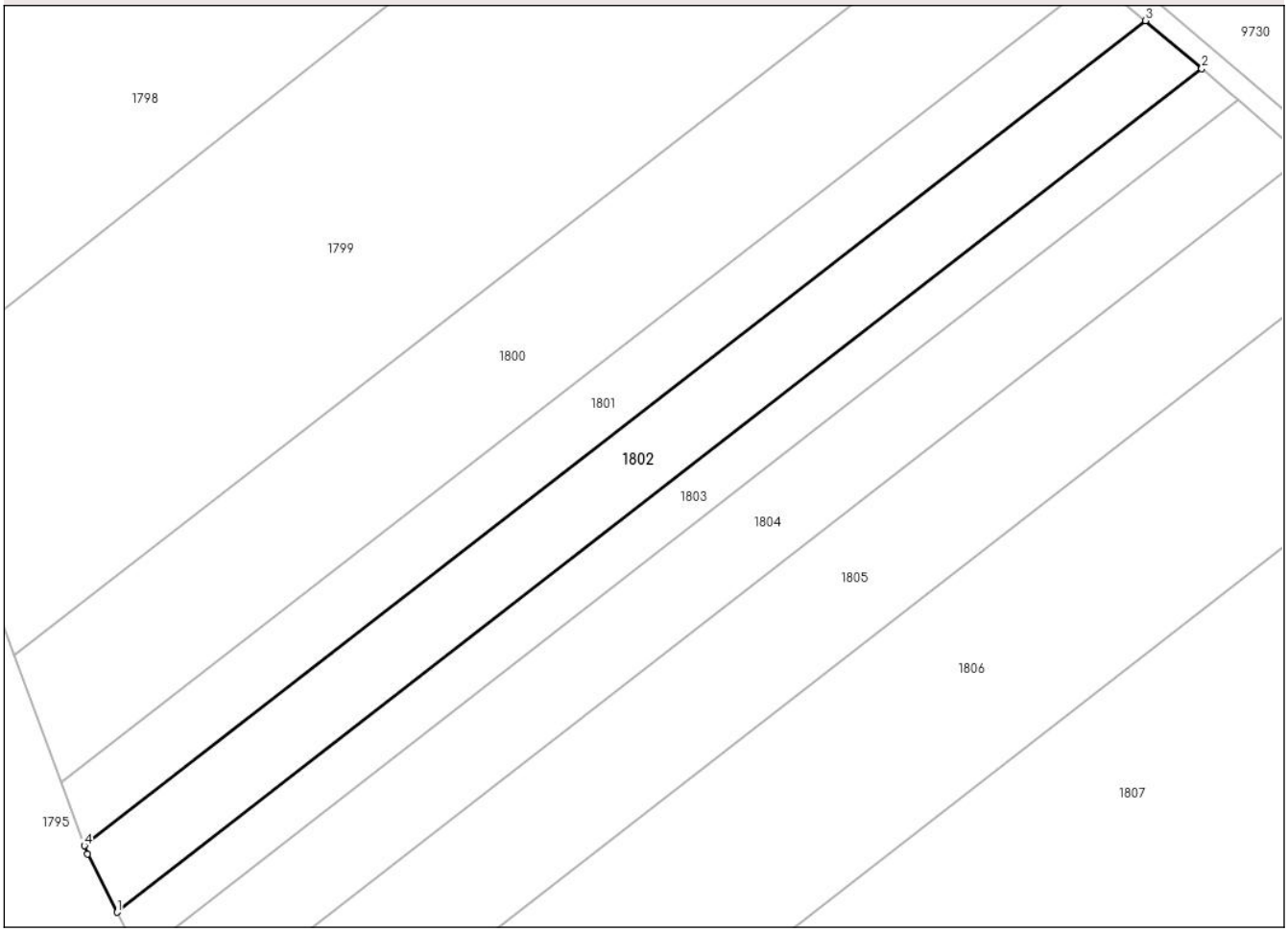

Date referitoare la teren

Crt	Categorie folosință	Intra vilan	Suprafaţa (mp)	Tarla	Parcelă	Nr. topo	Observaţii / Referinţe
1	arabil	NU	3.000	19	155	-	

Lungime Segmente
1) Valorile lungimilor segmentelor sunt obţinute din proiecţie în plan.

Punct început	X / Y	Punct sfârşit	X / Y	Lungime segment (** (m)
1	613.687,129 697.004,407	2	613.876,506 697.151,498	239.79
2	613.876,506 697.151,498	3	613.866,669 697.159,868	12.916
3	613.866,669 697.159,868	4	613.681,422 697.015,985	234.561
4	613.681,422 697.015,985	5	613.681,954 697.014,543	1.537
5	613.681,954 697.014,543	1	613.687,129 697.004,407	11.381

Document care conține date cu caracter personal, protejat de prevederile Regulamentului (UE) nr. 679/2016 și Legii 190/2018

** Lungimile segmentelor sunt determinate în planul de proiecţie Stereo 70 şi sunt rotunjite la 1 milimetru.
*** Distanţa dintre puncte este formată din segmente cumulate ce sunt mai mici decât valoarea 1 milimetru.

Document care conține date cu caracter personal, protejat de prevederile Regulamentului (UE) nr. 679/2016 și Legii 190/2018

DATE DESPRE IMOBILUL NR. 1803

Oficiul de Cadastru şi Publicitate Imobiliară BOTOSANI
Biroul de Cadastru şi Publicitate Imobiliară Botosani

A. Partea I. Descrierea imobilului

TEREN Extravilan

Adresa: Jud. Botosani

Nr. Crt	Nr cadastral Nr. topografic	Suprafaţa* (mp)	Observaţii / Referinţe
A1		2.000	Sector cadastral:66 Teren neimprejmuit;

B. Partea II. Proprietari şi acte

Inscrieri privitoare la dreptul de proprietate şi alte drepturi reale		Referinţe
/		
Act Administrativ nr. 103471, din 18/07/2002 emis de CJSDPT BOTOSANI (Titlu proprietate);		
B1	Intabulare, drept de PROPRIETATE, dobandit prin Reconstituire, cota actuala 1/1, cota initiala 1/1	A1
	1) **VICOL MIHAI**, Lipsa C.N.P.	

C. Partea III. SARCINI .

Inscrieri privind dezmembramintele dreptului de proprietate, drepturi reale de garanţie şi sarcini	Referinţe
NU SUNT	

Document care conține date cu caracter personal, protejat de prevederile Regulamentului (UE) nr. 679/2016 și Legii 190/2018

Anexa Nr. 1 La Partea I

Teren

Nr cadastral	Suprafaţa (mp)*	Observaţii / Referinţe
	2.000	

* Suprafaţa este determinată in planul de proiecţie Stereo 70.

DETALII LINIARE IMOBIL

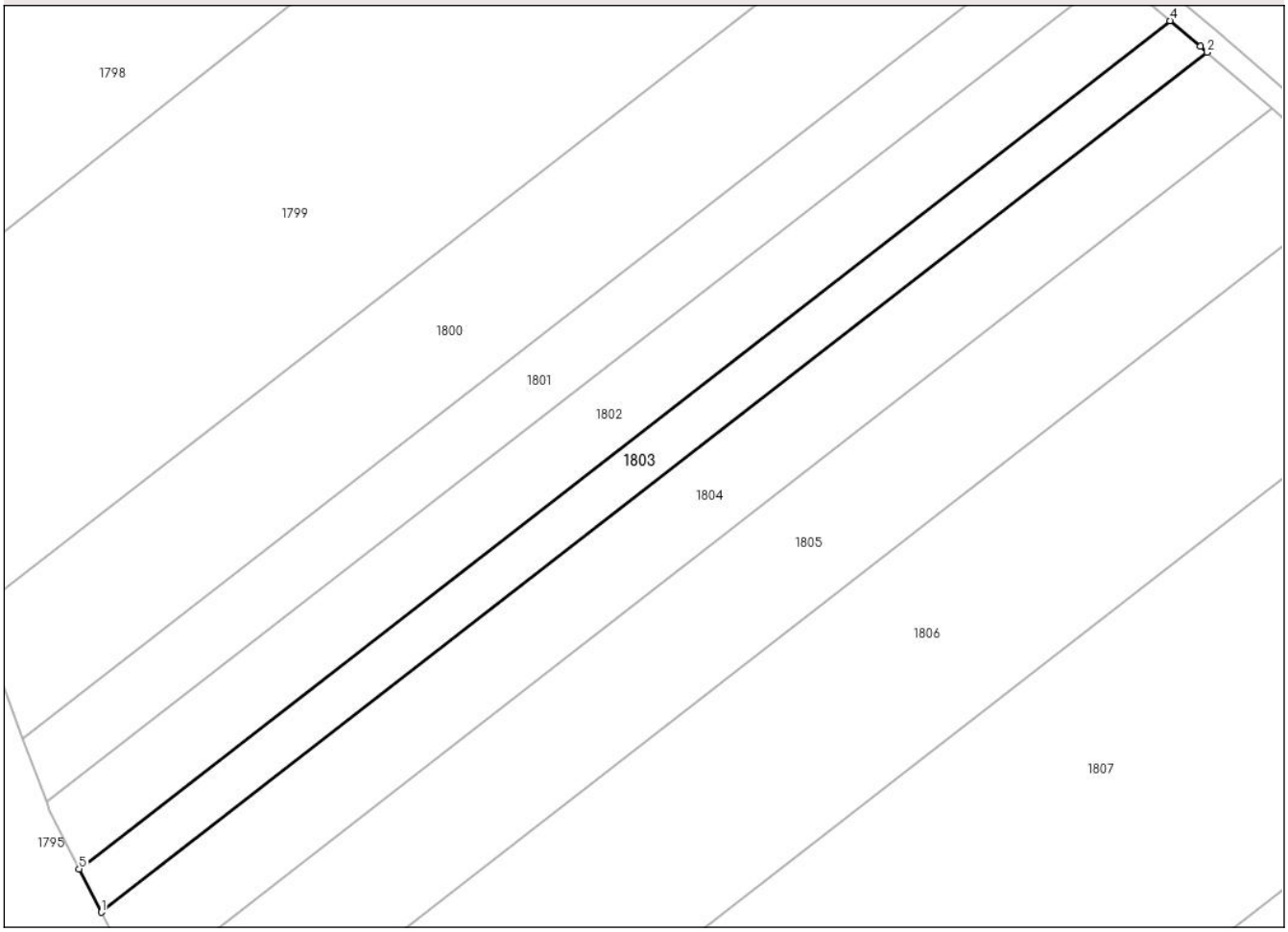

Date referitoare la teren

Crt	Categorie folosință	Intra vilan	Suprafaţa (mp)	Tarla	Parcelă	Nr. topo	Observaţii / Referinţe
1	arabil	NU	2.000	19	2155/30	-	

Lungime Segmente
1) Valorile lungimilor segmentelor sunt obţinute din proiecţie în plan.

Punct început	X / Y	Punct sfârşit	X / Y	Lungime segment (** (m)
1	613.690,963 696.996,896	2	613.882,937 697.146,004	243.078
2	613.882,937 697.146,004	3	613.881,76 697.147,027	1.56
3	613.881,76 697.147,027	4	613.876,506 697.151,498	6.898
4	613.876,506 697.151,498	5	613.687,129 697.004,407	239.79
5	613.687,129 697.004,407	1	613.690,963 696.996,896	8.433

Document care conține date cu caracter personal, protejat de prevederile Regulamentului (UE) nr. 679/2016 și Legii 190/2018

** Lungimile segmentelor sunt determinate în planul de proiecţie Stereo 70 şi sunt rotunjite la 1 milimetru.
*** Distanţa dintre puncte este formată din segmente cumulate ce sunt mai mici decât valoarea 1 milimetru.

Document care conține date cu caracter personal, protejat de prevederile Regulamentului (UE) nr. 679/2016 și Legii 190/2018

DATE DESPRE IMOBILUL NR. 1804

Oficiul de Cadastru şi Publicitate Imobiliară BOTOSANI
Biroul de Cadastru şi Publicitate Imobiliară Botosani

A. Partea I. Descrierea imobilului

TEREN Extravilan

Adresa: Jud. Botosani

Nr. Crt	Nr cadastral Nr. topografic	Suprafaţa* (mp)	Observaţii / Referinţe
A1		3.600	Sector cadastral:66 Teren neimprejmuit; Conform TP nr. 139269 terenul este amplasat în parcela cadastrală 162/33, 159/40

B. Partea II. Proprietari şi acte

Inscrieri privitoare la dreptul de proprietate şi alte drepturi reale		Referinţe
/		
Act Administrativ nr. 139269, din 29/08/2003 emis de CJSDPT BOTOSANI (Titlu proprietate);		
B1	Intabulare, drept de PROPRIETATE, dobandit prin Reconstituire, cota actuala 1/1, cota initiala 1/1	A1
	1) **POMPARAU DUMITRU**, Lipsa C.N.P.	

C. Partea III. SARCINI .

Inscrieri privind dezmembramintele dreptului de proprietate, drepturi reale de garanţie şi sarcini	Referinţe
NU SUNT	

Document care conține date cu caracter personal, protejat de prevederile Regulamentului (UE) nr. 679/2016 și Legii 190/2018

Anexa Nr. 1 La Partea I

Teren

Nr cadastral	Suprafaţa (mp)*	Observaţii / Referinţe
	3.600	Conform TP nr. 139269 terenul este amplasat în parcela cadastrală 162/33, 159/40

* Suprafaţa este determinată in planul de proiecţie Stereo 70.

DETALII LINIARE IMOBIL

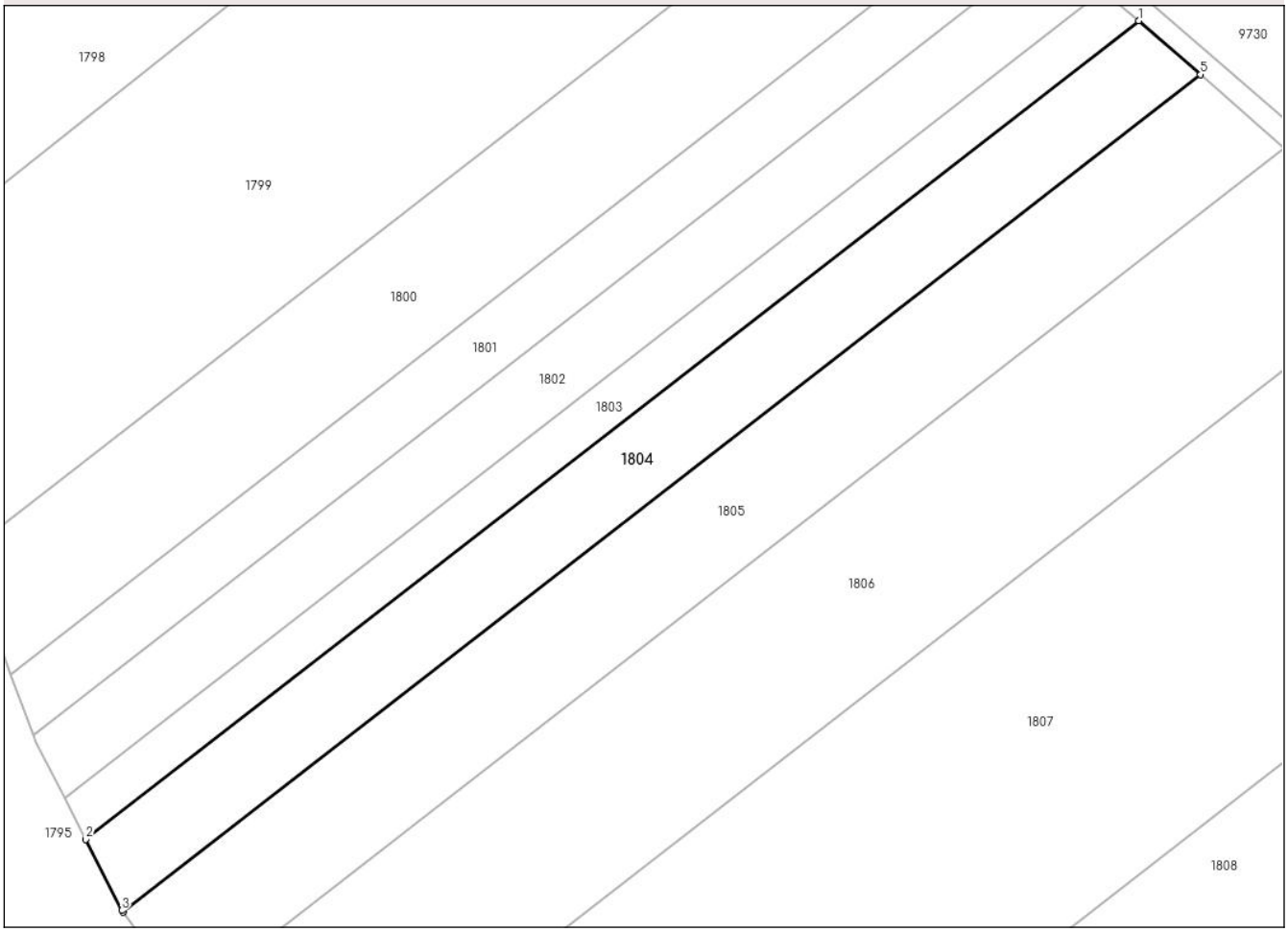

Date referitoare la teren

Crt	Categorie folosință	Intra vilan	Suprafaţa (mp)	Tarla	Parcelă	Nr. topo	Observaţii / Referinţe
1	arabil	NU	3.600	19	155	-	

Lungime Segmente
1) Valorile lungimilor segmentelor sunt obţinute din proiecţie în plan.

Punct început	X / Y	Punct sfârşit	X / Y	Lungime segment (** (m)
1	613.882,937 697.146,004	2	613.690,963 696.996,896	243.078
2	613.690,963 696.996,896	3	613.697,549 696.983,997	14.483
3	613.697,549 696.983,997	4	613.697,794 696.983,665	0.412
4	613.697,794 696.983,665	5	613.894,194 697.136,211	248.683
5	613.894,194 697.136,211	1	613.882,937 697.146,004	14.921

Document care conține date cu caracter personal, protejat de prevederile Regulamentului (UE) nr. 679/2016 și Legii 190/2018

** Lungimile segmentelor sunt determinate în planul de proiecţie Stereo 70 şi sunt rotunjite la 1 milimetru.
*** Distanţa dintre puncte este formată din segmente cumulate ce sunt mai mici decât valoarea 1 milimetru.

Document care conține date cu caracter personal, protejat de prevederile Regulamentului (UE) nr. 679/2016 și Legii 190/2018

DATE DESPRE IMOBILUL NR. 1805

Oficiul de Cadastru şi Publicitate Imobiliară BOTOSANI
Biroul de Cadastru şi Publicitate Imobiliară Botosani

A. Partea I. Descrierea imobilului

TEREN Extravilan

Adresa: Jud. Botosani

Nr. Crt	Nr cadastral Nr. topografic	Suprafaţa* (mp)	Observaţii / Referinţe
A1	52262	5.000	Sector cadastral:66 Teren neimprejmuit;

B. Partea II. Proprietari şi acte

Inscrieri privitoare la dreptul de proprietate şi alte drepturi reale		Referinţe
9894 / 06/02/2018		
Act Administrativ nr. 148730, din 17/03/2004 emis de COMISIA JUDETEANA BOTOSANI;		
B1	Intabulare, drept de PROPRIETATE, dobandit prin Reconstituire, cota actuala 1/1, cota initiala 1/1	A1
	1) **VICOL MARIANA**, bun propriu	

C. Partea III. SARCINI .

Inscrieri privind dezmembramintele dreptului de proprietate, drepturi reale de garanţie şi sarcini	Referinţe
NU SUNT	

Document care conține date cu caracter personal, protejat de prevederile Regulamentului (UE) nr. 679/2016 și Legii 190/2018

Anexa Nr. 1 La Partea I

Teren

Nr cadastral	Suprafaţa (mp)*	Observaţii / Referinţe
52262	5.000	

* Suprafaţa este determinată in planul de proiecţie Stereo 70.

DETALII LINIARE IMOBIL

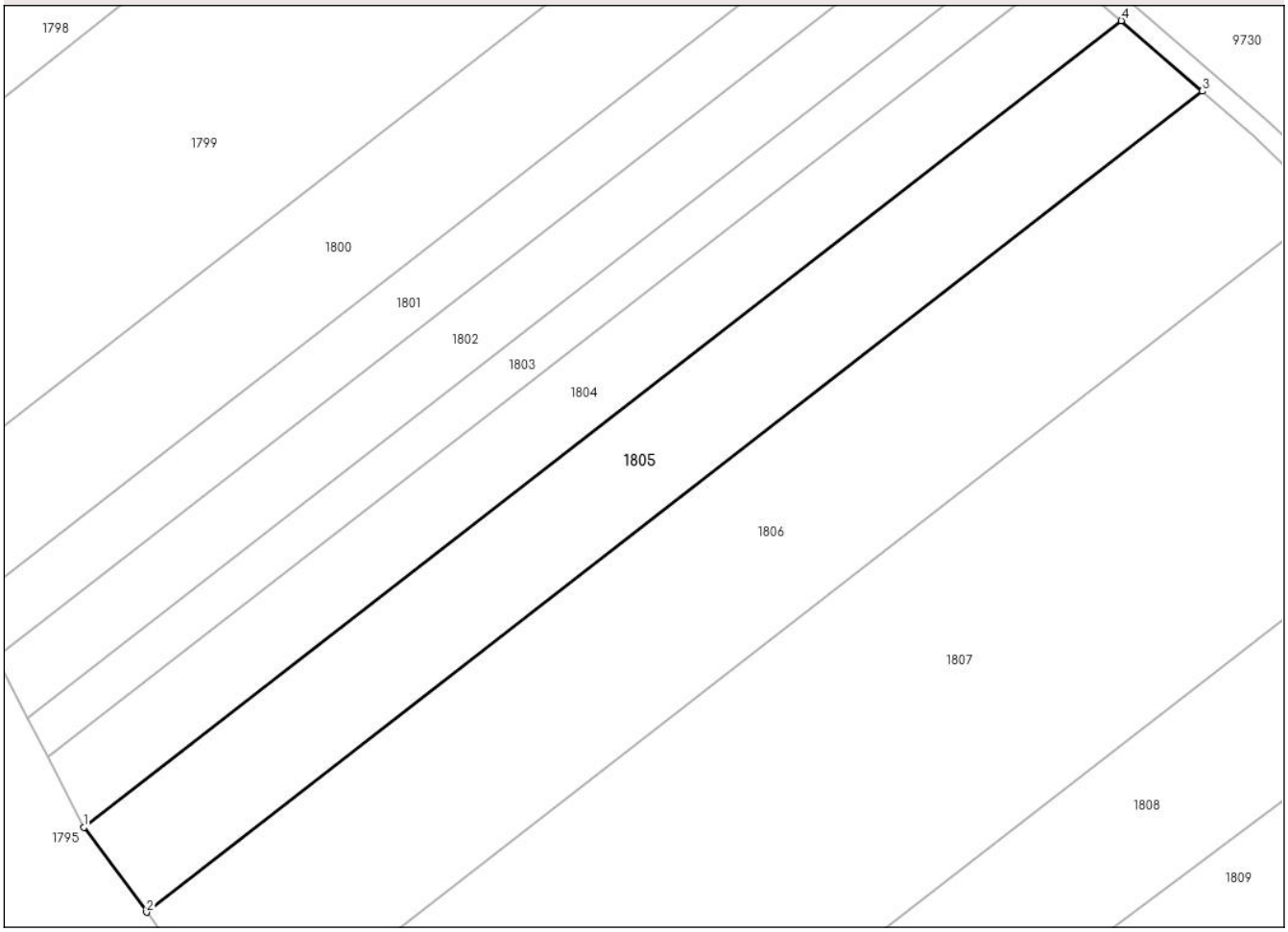

Date referitoare la teren

Crt	Categorie folosință	Intra vilan	Suprafaţa (mp)	Tarla	Parcelă	Nr. topo	Observaţii / Referinţe
1	arabil	NU	5.000	19	155/26	-	

Lungime Segmente
1) Valorile lungimilor segmentelor sunt obţinute din proiecţie în plan.

Punct început	X / Y	Punct sfârşit	X / Y	Lungime segment (** (m)
1	613.697,794 696.983,665	2	613.709,642 696.967,633	19.935
2	613.709,642 696.967,633	3	613.909,52 697.122,88	253.087
3	613.909,52 697.122,88	4	613.894,194 697.136,211	20.313
4	613.894,194 697.136,211	1	613.697,794 696.983,665	248.683

**** Lungimile segmentelor sunt determinate în planul de proiecţie Stereo 70 şi sunt rotunjite la 1 milimetru.**

Document care conține date cu caracter personal, protejat de prevederile Regulamentului (UE) nr. 679/2016 și Legii 190/2018

***** Distanţa dintre puncte este formată din segmente cumulate ce sunt mai mici decât valoarea 1 milimetru.**

Document care conține date cu caracter personal, protejat de prevederile Regulamentului (UE) nr. 679/2016 și Legii 190/2018

DATE DESPRE IMOBILUL NR. 1806

Oficiul de Cadastru şi Publicitate Imobiliară BOTOSANI
Biroul de Cadastru şi Publicitate Imobiliară Botosani

A. Partea I. Descrierea imobilului

TEREN Extravilan

Adresa: Jud. Botosani

Nr. Crt	Nr cadastral Nr. topografic	Suprafaţa* (mp)	Observaţii / Referinţe
A1		8.100	Sector cadastral:66 Teren neimprejmuit;

B. Partea II. Proprietari şi acte

Inscrieri privitoare la dreptul de proprietate şi alte drepturi reale		Referinţe
/		
Act Administrativ nr. 143499, din 17/10/2003 emis de CJSDPT BOTOSANI (Titlu proprietate);		
B1	Intabulare, drept de PROPRIETATE, dobandit prin Reconstituire, cota actuala 1/1, cota initiala 1/1	A1
	1) **BERCEA LAZĂR MIHAI**, Lipsa C.N.P.	

C. Partea III. SARCINI .

Inscrieri privind dezmembramintele dreptului de proprietate, drepturi reale de garanţie şi sarcini	Referinţe
NU SUNT	

Document care conține date cu caracter personal, protejat de prevederile Regulamentului (UE) nr. 679/2016 și Legii 190/2018

Anexa Nr. 1 La Partea I

Teren

Nr cadastral	Suprafaţa (mp)*	Observaţii / Referinţe
	8.100	

* Suprafaţa este determinată in planul de proiecţie Stereo 70.

DETALII LINIARE IMOBIL

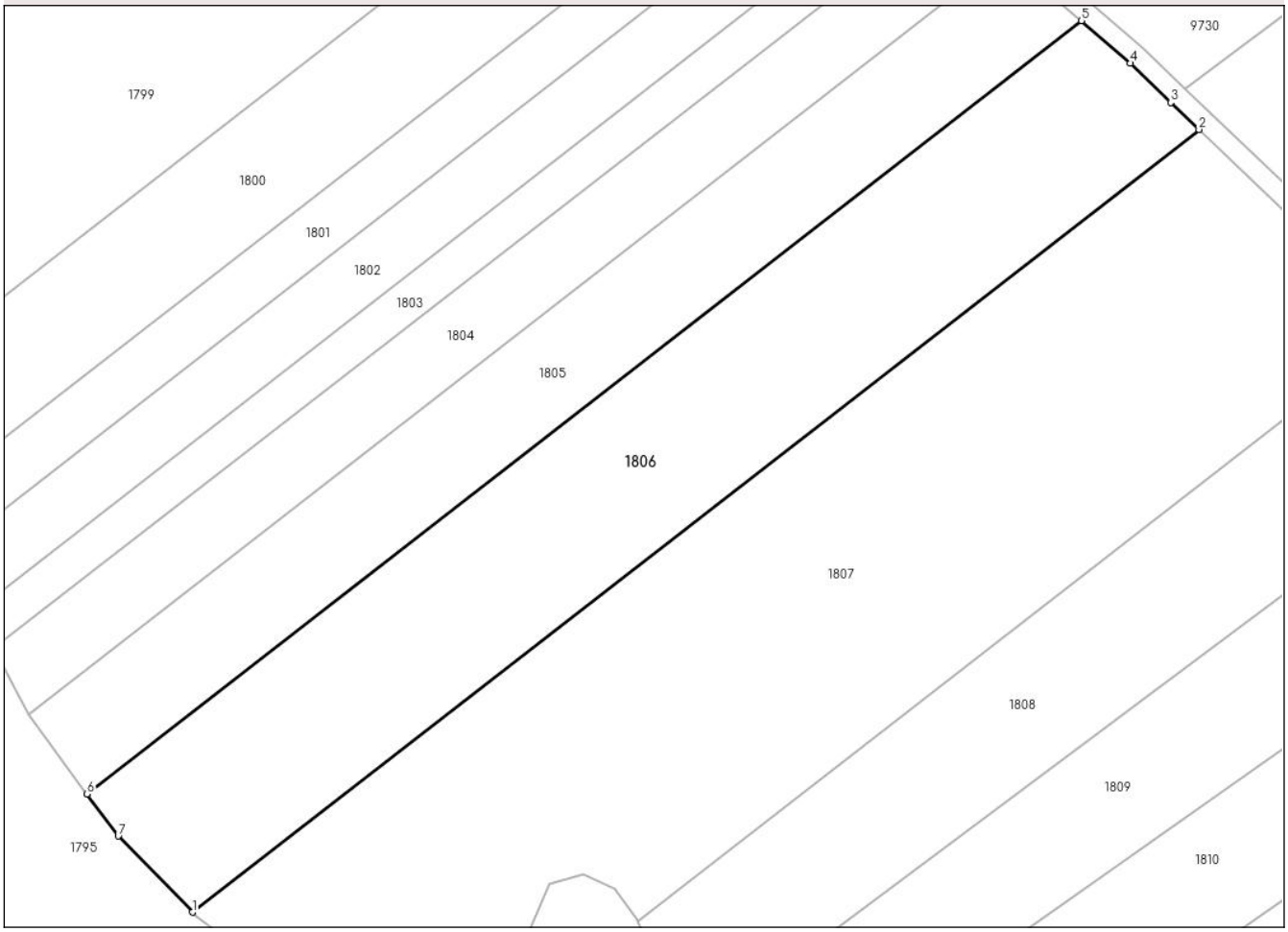

Date referitoare la teren

Crt	Categorie folosință	Intra vilan	Suprafaţa (mp)	Tarla	Parcelă	Nr. topo	Observaţii / Referinţe
1	arabil	NU	8.100	19	155	-	

Lungime Segmente
1) Valorile lungimilor segmentelor sunt obţinute din proiecţie în plan.

Punct început	X / Y	Punct sfârşit	X / Y	Lungime segment (** (m)
1	613.730,8 696.943,896	2	613.933,132 697.101,048	256.193
2	613.933,132 697.101,048	3	613.927,464 697.106,481	7.851
3	613.927,464 697.106,481	4	613.919,335 697.114,344	11.309
4	613.919,335 697.114,344	5	613.909,52 697.122,88	13.007
5	613.909,52 697.122,88	6	613.709,642 696.967,633	253.087

Document care conține date cu caracter personal, protejat de prevederile Regulamentului (UE) nr. 679/2016 și Legii 190/2018

Punct început	X / Y	Punct sfârşit	X / Y	Lungime segment (** (m)
6	613.709,642 696.967,633	7	613.715,897 696.959,169	10.524
7	613.715,897 696.959,169	1	613.730,8 696.943,896	21.339

** Lungimile segmentelor sunt determinate în planul de proiecţie Stereo 70 şi sunt rotunjite la 1 milimetru.
*** Distanţa dintre puncte este formată din segmente cumulate ce sunt mai mici decât valoarea 1 milimetru.

Document care conține date cu caracter personal, protejat de prevederile Regulamentului (UE) nr. 679/2016 și Legii 190/2018

DATE DESPRE IMOBILUL NR. 1807

Oficiul de Cadastru şi Publicitate Imobiliară BOTOSANI
Biroul de Cadastru şi Publicitate Imobiliară Botosani

A. Partea I. Descrierea imobilului

TEREN Extravilan

Adresa: Jud. Botosani

Nr. Crt	Nr cadastral Nr. topografic	Suprafaţa* (mp)	Observaţii / Referinţe
A1		13.500	Sector cadastral:66 Teren neimprejmuit; Conform TP nr. 139258 terenl este amplasat în parcela cadastrală 2166/356, 162/4, 159/11

B. Partea II. Proprietari şi acte

Inscrieri privitoare la dreptul de proprietate şi alte drepturi reale		Referinţe
/		
Act Administrativ nr. 139258, din 26/08/2003 emis de CJSDPT BOTOSANI (Titlu proprietate);		
B1	Intabulare, drept de PROPRIETATE, dobandit prin Reconstituire, cota actuala 1/1, cota initiala 1/1	A1
	1) **ACONSTANTINESEI ALECU**, Lipsa C.N.P.	

C. Partea III. SARCINI .

Inscrieri privind dezmembramintele dreptului de proprietate, drepturi reale de garanţie şi sarcini	Referinţe
NU SUNT	

Document care conține date cu caracter personal, protejat de prevederile Regulamentului (UE) nr. 679/2016 și Legii 190/2018

Anexa Nr. 1 La Partea I

Teren

Nr cadastral	Suprafaţa (mp)*	Observaţii / Referinţe
	13.500	Conform TP nr. 139258 terenl este amplasat în parcela cadastrală 2166/356, 162/4, 159/11

* Suprafaţa este determinată in planul de proiecţie Stereo 70.

DETALII LINIARE IMOBIL

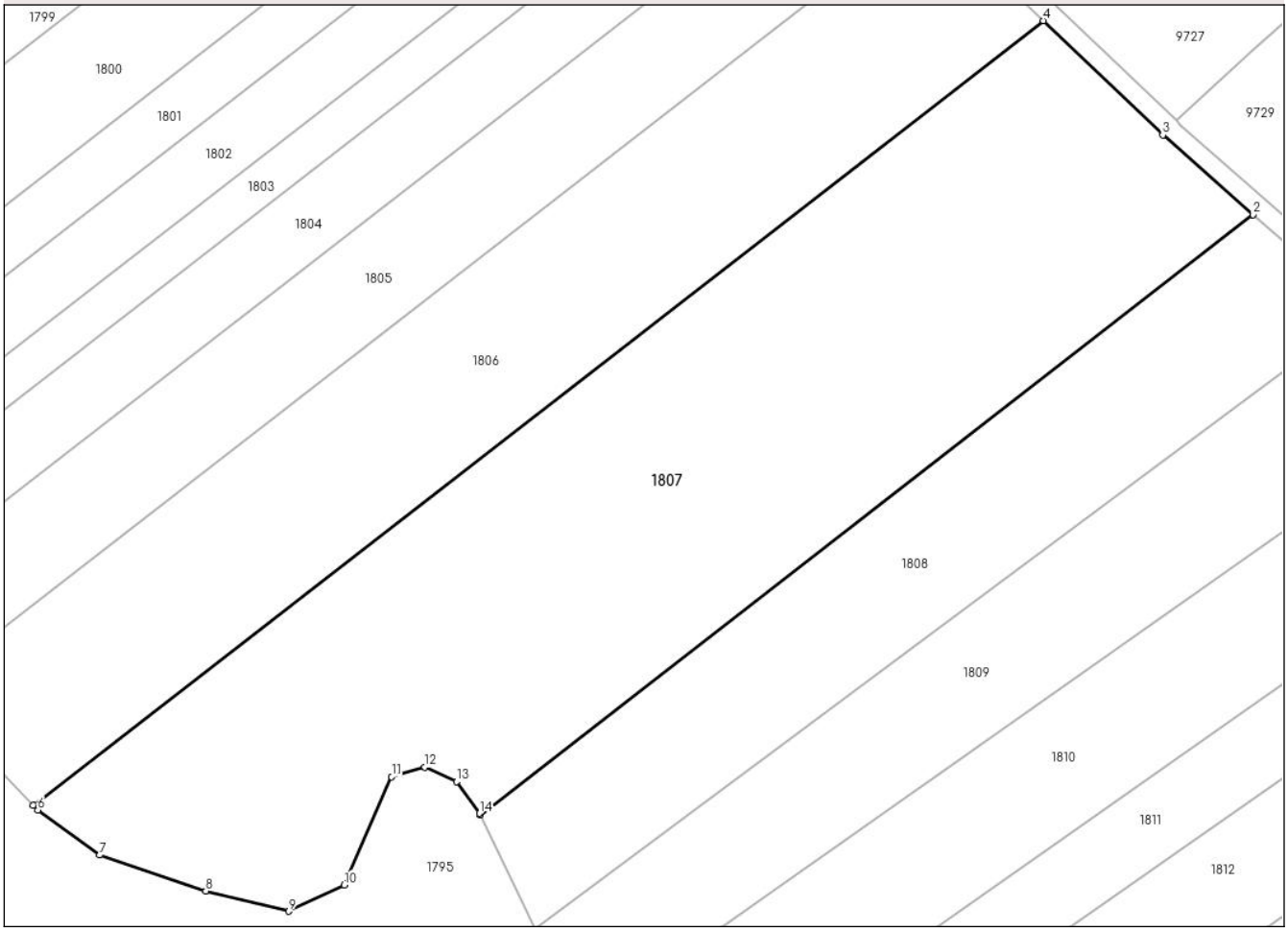

Date referitoare la teren

Crt	Categorie folosință	Intra vilan	Suprafaţa (mp)	Tarla	Parcelă	Nr. topo	Observaţii / Referinţe
1	arabil	NU	13.500	19	155	-	

Lungime Segmente

1) Valorile lungimilor segmentelor sunt obţinute din proiecţie în plan.

Punct început	X / Y	Punct sfârşit	X / Y	Lungime segment (** (m)
1	613.820,323 696.941,966	2	613.975,111 697.062,19	195.993
2	613.975,111 697.062,19	3	613.957,048 697.078,125	24.087
3	613.957,048 697.078,125	4	613.933,132 697.101,048	33.128
4	613.933,132 697.101,048	5	613.730,8 696.943,896	256.193
5	613.730,8 696.943,896	6	613.731,714 696.942,959	1.309

Document care conține date cu caracter personal, protejat de prevederile Regulamentului (UE) nr. 679/2016 și Legii 190/2018

Punct început	X / Y	Punct sfârşit	X / Y	Lungime segment (** (m)
6	613.731,714 696.942,959	7	613.744,052 696.933,895	15.31
7	613.744,052 696.933,895	8	613.765,376 696.926,728	22.497
8	613.765,376 696.926,728	9	613.782,03 696.922,671	17.141
9	613.782,03 696.922,671	10	613.793,137 696.927,922	12.285
10	613.793,137 696.927,922	11	613.802,604 696.949,558	23.616
11	613.802,604 696.949,558	12	613.809,262 696.951,528	6.944
12	613.809,262 696.951,528	13	613.815,575 696.948,65	6.939
13	613.815,575 696.948,65	14	613.820,173 696.942,274	7.86
14	613.820,173 696.942,274	1	613.820,323 696.941,966	0.344

** Lungimile segmentelor sunt determinate în planul de proiecţie Stereo 70 şi sunt rotunjite la 1 milimetru.
*** Distanţa dintre puncte este formată din segmente cumulate ce sunt mai mici decât valoarea 1 milimetru.

Document care conține date cu caracter personal, protejat de prevederile Regulamentului (UE) nr. 679/2016 și Legii 190/2018

DATE DESPRE IMOBILUL NR. 1808

Oficiul de Cadastru şi Publicitate Imobiliară BOTOSANI
Biroul de Cadastru şi Publicitate Imobiliară Botosani

A. Partea I. Descrierea imobilului

TEREN Extravilan

Adresa: Jud. Botosani

Nr. Crt	Nr cadastral Nr. topografic	Suprafaţa* (mp)	Observaţii / Referinţe
A1		5.400	Sector cadastral:66 Teren neimprejmuit;

B. Partea II. Proprietari şi acte

Inscrieri privitoare la dreptul de proprietate şi alte drepturi reale		Referinţe
/		
Act Administrativ nr. 139248, din 11/08/2003 emis de CJSDPT BOTOSANI (Titlu proprietate);		
B1	Intabulare, drept de PROPRIETATE, dobandit prin Reconstituire, cota actuala 1/1, cota initiala 1/1	A1
	1) **AVASILOAIE VERONICA**, Lipsa C.N.P.	

C. Partea III. SARCINI .

Inscrieri privind dezmembramintele dreptului de proprietate, drepturi reale de garanţie şi sarcini	Referinţe
NU SUNT	

Document care conține date cu caracter personal, protejat de prevederile Regulamentului (UE) nr. 679/2016 și Legii 190/2018

Anexa Nr. 1 La Partea I

Teren

Nr cadastral	Suprafaţa (mp)*	Observaţii / Referinţe
	5.400	

* Suprafaţa este determinată in planul de proiecţie Stereo 70.

DETALII LINIARE IMOBIL

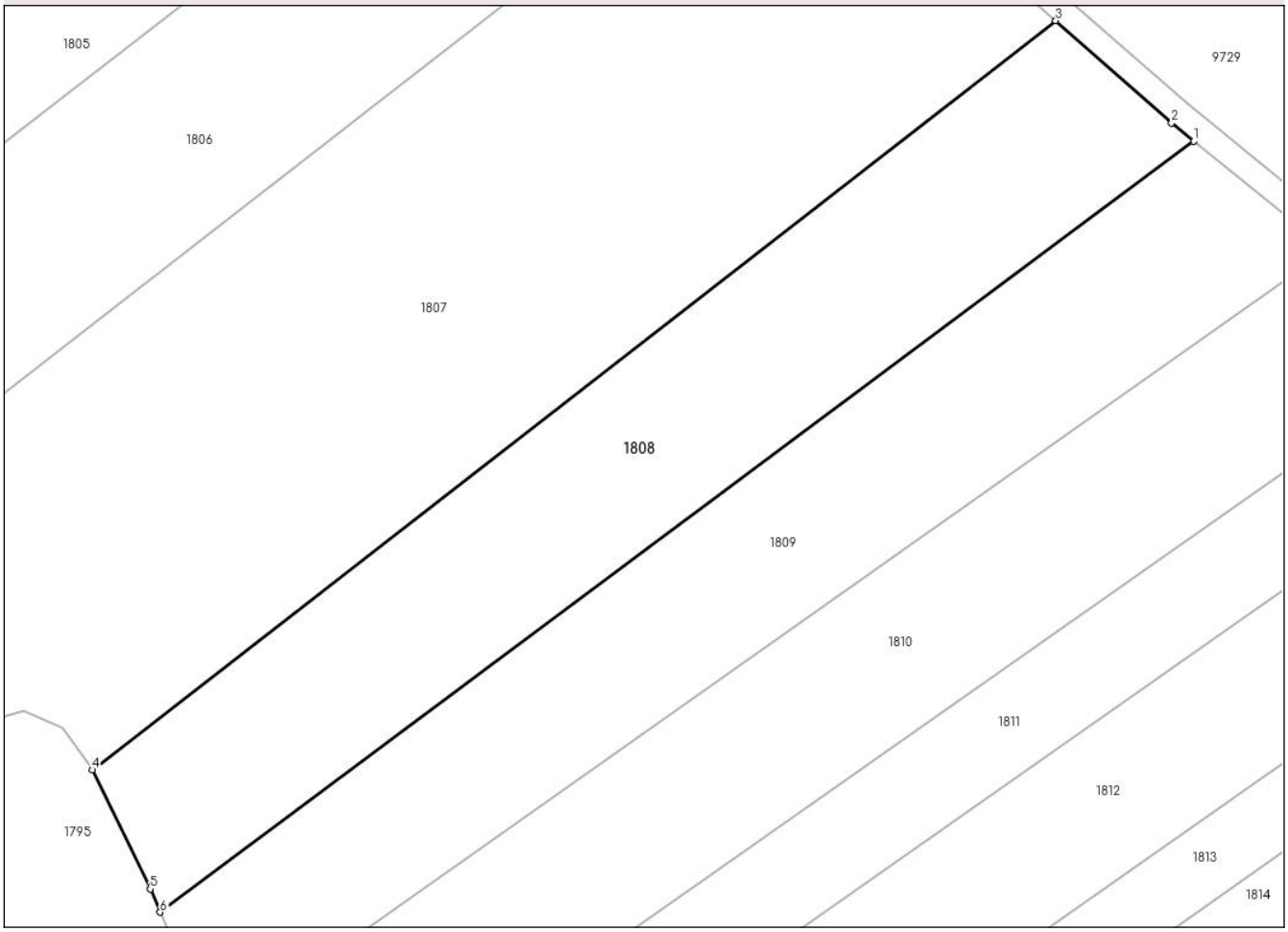

Date referitoare la teren

Crt	Categorie folosință	Intra vilan	Suprafaţa (mp)	Tarla	Parcelă	Nr. topo	Observaţii / Referinţe
1	arabil	NU	5.400	19	155/12	-	

Lungime Segmente
1) Valorile lungimilor segmentelor sunt obţinute din proiecţie în plan.

Punct început	X / Y	Punct sfârşit	X / Y	Lungime segment (** (m)
1	613.997,319 697.042,836	2	613.993,719 697.045,773	4.647
2	613.993,719 697.045,773	3	613.975,111 697.062,19	24.815
3	613.975,111 697.062,19	4	613.820,323 696.941,966	195.993
4	613.820,323 696.941,966	5	613.829,632 696.922,862	21.251
5	613.829,632 696.922,862	6	613.831,232 696.919,128	4.063

Document care conține date cu caracter personal, protejat de prevederile Regulamentului (UE) nr. 679/2016 și Legii 190/2018

Punct început	X / Y	Punct sfârşit	X / Y	Lungime segment (** (m)
6	613.831,232 696.919,128	1	613.997,319 697.042,836	207.096

** Lungimile segmentelor sunt determinate în planul de proiecţie Stereo 70 şi sunt rotunjite la 1 milimetru.
*** Distanţa dintre puncte este formată din segmente cumulate ce sunt mai mici decât valoarea 1 milimetru.

Document care conține date cu caracter personal, protejat de prevederile Regulamentului (UE) nr. 679/2016 și Legii 190/2018

DATE DESPRE IMOBILUL NR. 1809

Oficiul de Cadastru şi Publicitate Imobiliară BOTOSANI
Biroul de Cadastru şi Publicitate Imobiliară Botosani

A. Partea I. Descrierea imobilului

TEREN Extravilan

Adresa: Jud. Botosani

Nr. Crt	Nr cadastral Nr. topografic	Suprafaţa* (mp)	Observaţii / Referinţe
A1		5.100	Sector cadastral:66 Teren neimprejmuit;

B. Partea II. Proprietari şi acte

Inscrieri privitoare la dreptul de proprietate şi alte drepturi reale		Referinţe
/		
Act Administrativ nr. 139247, din 11/08/2003 emis de CJSDPT BOTOSANI (Titlu proprietate);		
B1	Intabulare, drept de PROPRIETATE, dobandit prin Reconstituire, cota actuala 1/1, cota initiala 1/1	A1
	1) **AVASILOAIE VERONICA**, Lipsa C.N.P.	

C. Partea III. SARCINI .

Inscrieri privind dezmembramintele dreptului de proprietate, drepturi reale de garanţie şi sarcini	Referinţe
NU SUNT	

Document care conține date cu caracter personal, protejat de prevederile Regulamentului (UE) nr. 679/2016 și Legii 190/2018

Anexa Nr. 1 La Partea I

Teren

Nr cadastral	Suprafaţa (mp)*	Observaţii / Referinţe
	5.100	

* Suprafaţa este determinată in planul de proiecţie Stereo 70.

DETALII LINIARE IMOBIL

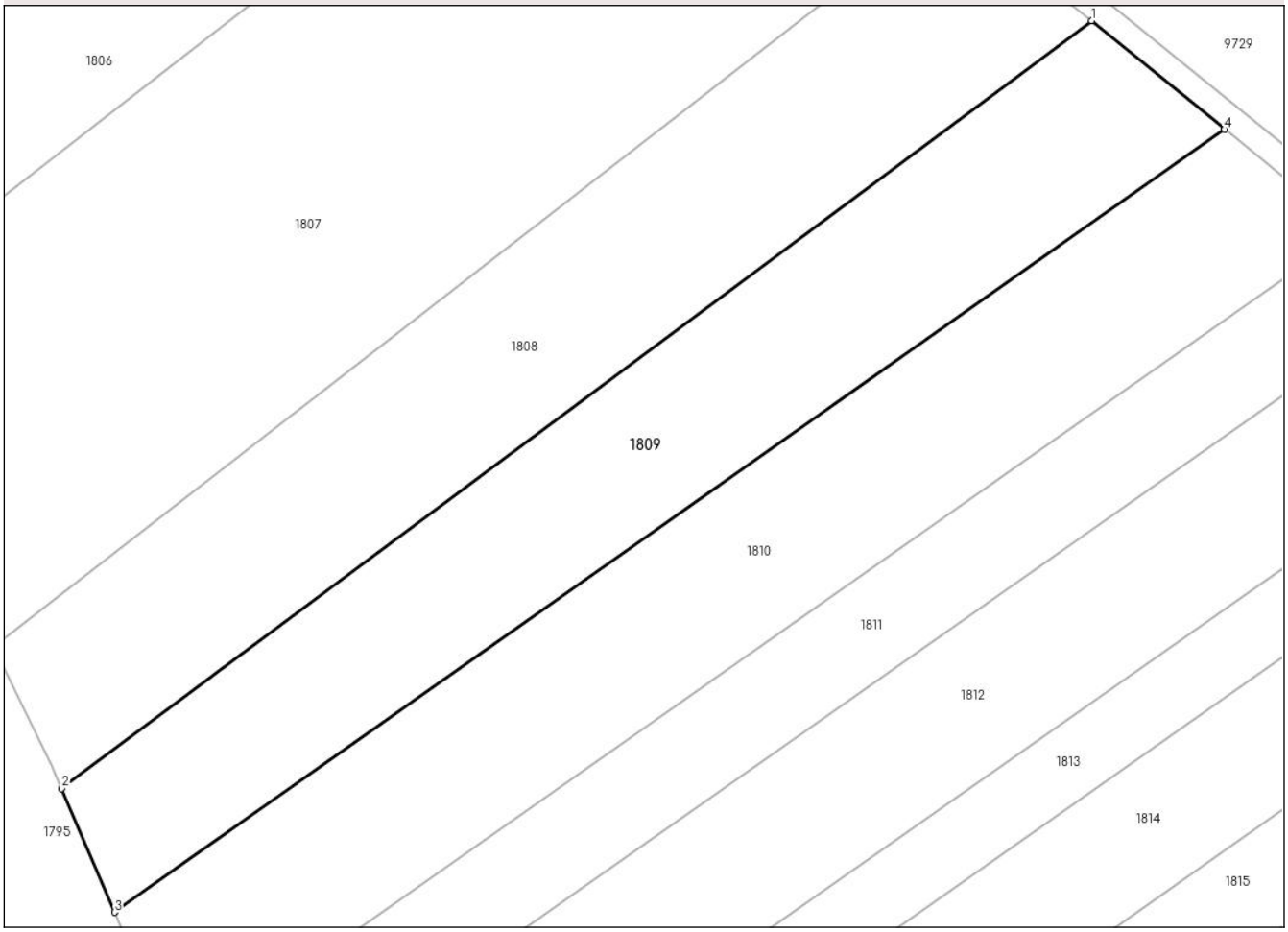

Date referitoare la teren

Crt	Categorie folosință	Intra vilan	Suprafaţa (mp)	Tarla	Parcelă	Nr. topo	Observaţii / Referinţe
1	arabil	NU	5.100	19	155/11	-	

Lungime Segmente
1) Valorile lungimilor segmentelor sunt obţinute din proiecţie în plan.

Punct început	X / Y	Punct sfârşit	X / Y	Lungime segment (** (m)
1	613.997,319 697.042,836	2	613.831,232 696.919,128	207.096
2	613.831,232 696.919,128	3	613.839,757 696.899,231	21.647
3	613.839,757 696.899,231	4	614.018,779 697.025,325	218.972
4	614.018,779 697.025,325	1	613.997,319 697.042,836	27.698

**** Lungimile segmentelor sunt determinate în planul de proiecţie Stereo 70 şi sunt rotunjite la 1 milimetru.**

Document care conține date cu caracter personal, protejat de prevederile Regulamentului (UE) nr. 679/2016 și Legii 190/2018

***** Distanţa dintre puncte este formată din segmente cumulate ce sunt mai mici decât valoarea 1 milimetru.**

DATE DESPRE IMOBILUL NR. 1810

Oficiul de Cadastru şi Publicitate Imobiliară BOTOSANI
Biroul de Cadastru şi Publicitate Imobiliară Botosani

A. Partea I. Descrierea imobilului

TEREN Extravilan

Adresa: Jud. Botosani

Nr. Crt	Nr cadastral Nr. topografic	Suprafaţa* (mp)	Observaţii / Referinţe
A1	52512	5.600	Sector cadastral:66 Teren neimprejmuit;

B. Partea II. Proprietari şi acte

Inscrieri privitoare la dreptul de proprietate şi alte drepturi reale		Referinţe
95799 / 27/11/2019		
Act Notarial nr. 2019, din 25/11/2019 emis de BIN "Nastasă Alexandru" Botoşani;		
B7	Intabulare, drept de PROPRIETATE, dobandit prin Conventie, cota actuala 1/1, cota initiala 1/1	A1
	1) **BERCEA CORNEL**, căsătorit cu 2) **BERCEA MIRELA**, bun comun	

C. Partea III. SARCINI .

Inscrieri privind dezmembramintele dreptului de proprietate, drepturi reale de garanţie şi sarcini	Referinţe
NU SUNT	

Document care conține date cu caracter personal, protejat de prevederile Regulamentului (UE) nr. 679/2016 și Legii 190/2018

Anexa Nr. 1 La Partea I

Teren

Nr cadastral	Suprafaţa (mp)*	Observaţii / Referinţe
52512	5.600	

* Suprafaţa este determinată in planul de proiecţie Stereo 70.

DETALII LINIARE IMOBIL

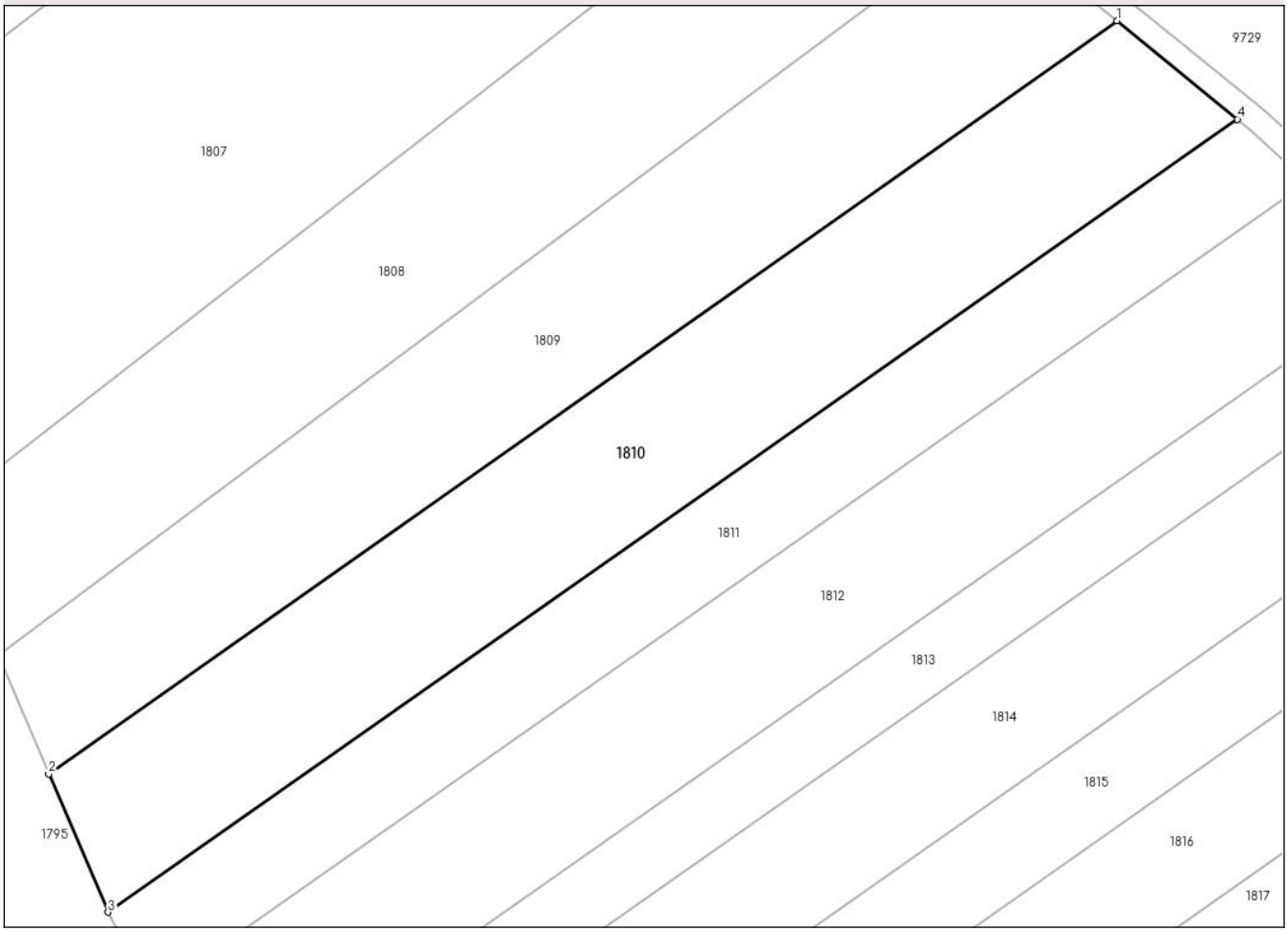

Date referitoare la teren

Crt	Categorie folosință	Intra vilan	Suprafaţa (mp)	Tarla	Parcelă	Nr. topo	Observaţii / Referinţe
1	arabil	NU	5.600	19	155/27	-	

Lungime Segmente
1) Valorile lungimilor segmentelor sunt obţinute din proiecţie în plan.

Punct început	X / Y	Punct sfârşit	X / Y	Lungime segment (** (m)
1	614.018,779 697.025,325	2	613.839,757 696.899,231	218.972
2	613.839,757 696.899,231	3	613.849,681 696.876,067	25.2
3	613.849,681 696.876,067	4	614.038,979 697.008,842	231.22
4	614.038,979 697.008,842	1	614.018,779 697.025,325	26.071

**** Lungimile segmentelor sunt determinate în planul de proiecţie Stereo 70 şi sunt rotunjite la 1 milimetru.**

Document care conține date cu caracter personal, protejat de prevederile Regulamentului (UE) nr. 679/2016 și Legii 190/2018

***** Distanţa dintre puncte este formată din segmente cumulate ce sunt mai mici decât valoarea 1 milimetru.**

Document care conține date cu caracter personal, protejat de prevederile Regulamentului (UE) nr. 679/2016 și Legii 190/2018

DATE DESPRE IMOBILUL NR. 1811

Oficiul de Cadastru şi Publicitate Imobiliară BOTOSANI
Biroul de Cadastru şi Publicitate Imobiliară Botosani

A. Partea I. Descrierea imobilului

TEREN Extravilan

Adresa: Jud. Botosani

Nr. Crt	Nr cadastral Nr. topografic	Suprafaţa* (mp)	Observaţii / Referinţe
A1		3.600	Sector cadastral:66 Teren neimprejmuit;

B. Partea II. Proprietari şi acte

Inscrieri privitoare la dreptul de proprietate şi alte drepturi reale		Referinţe
/		
Act Administrativ nr. 143512, din 20/10/2003 emis de CJSDPT BOTOSANI (Titlu proprietate);		
B1	Intabulare, drept de PROPRIETATE, dobandit prin Reconstituire, cota actuala 1/1, cota initiala 1/1	A1
	1) **VICOL DOMNICA**, Lipsa C.N.P.	

C. Partea III. SARCINI .

Inscrieri privind dezmembramintele dreptului de proprietate, drepturi reale de garanţie şi sarcini	Referinţe
NU SUNT	

Document care conține date cu caracter personal, protejat de prevederile Regulamentului (UE) nr. 679/2016 și Legii 190/2018

Anexa Nr. 1 La Partea I

Teren

Nr cadastral	Suprafaţa (mp)*	Observaţii / Referinţe
	3.600	

* Suprafaţa este determinată in planul de proiecţie Stereo 70.

DETALII LINIARE IMOBIL

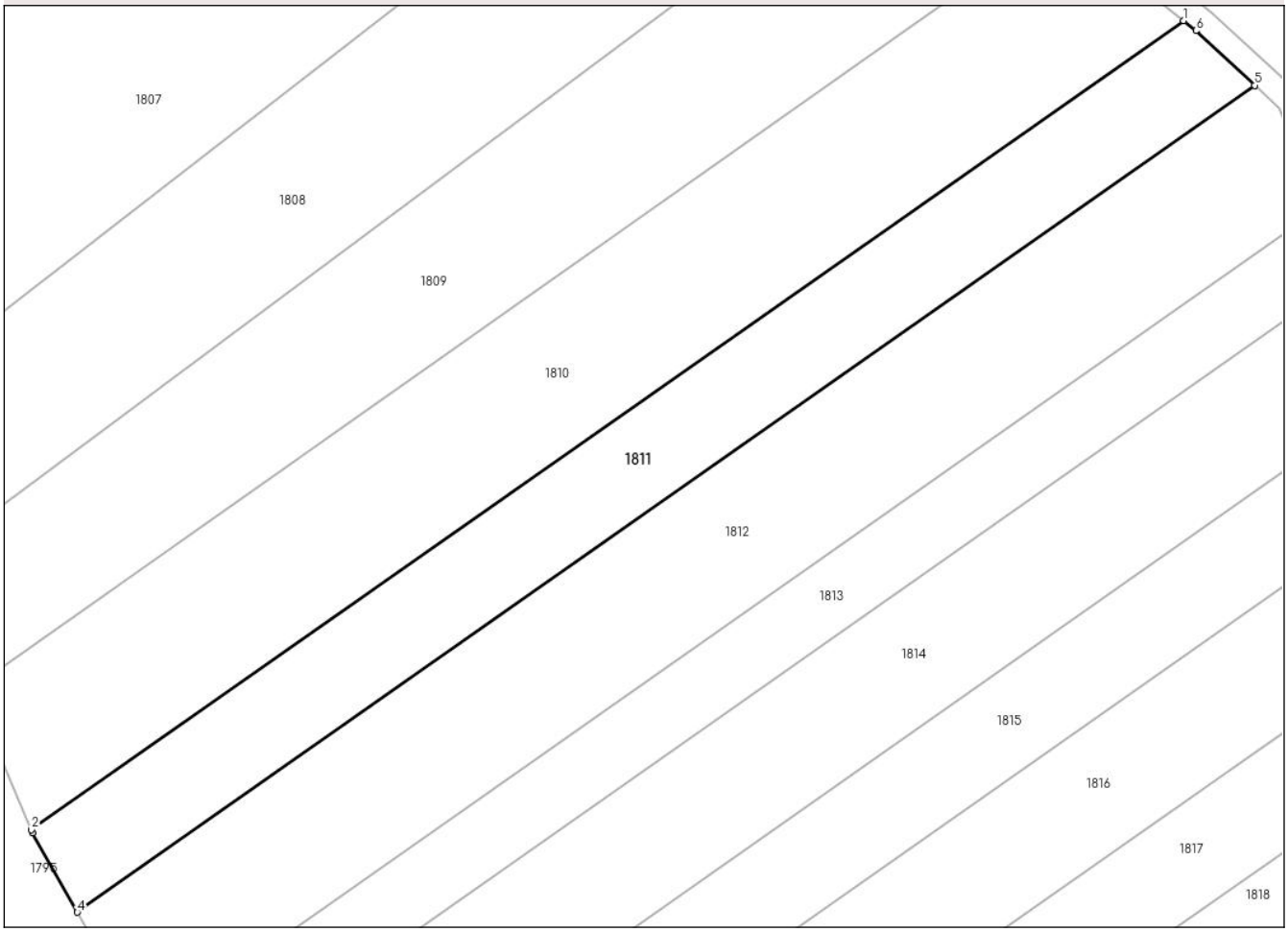

Date referitoare la teren

Crt	Categorie folosință	Intra vilan	Suprafaţa (mp)	Tarla	Parcelă	Nr. topo	Observaţii / Referinţe
1	arabil	NU	3.600	19	155/13	-	

Lungime Segmente
1) Valorile lungimilor segmentelor sunt obţinute din proiecţie în plan.

Punct început	X / Y	Punct sfârşit	X / Y	Lungime segment (** (m)
1	614.038,979 697.008,842	2	613.849,681 696.876,067	231.22
2	613.849,681 696.876,067	3	613.849,882 696.875,599	0.509
3	613.849,882 696.875,599	4	613.857,213 696.862,546	14.971
4	613.857,213 696.862,546	5	614.050,651 696.998,225	236.278
5	614.050,651 696.998,225	6	614.040,988 697.007,203	13.191

Document care conține date cu caracter personal, protejat de prevederile Regulamentului (UE) nr. 679/2016 și Legii 190/2018

Punct început	X / Y	Punct sfârşit	X / Y	Lungime segment (** (m)
6	614.040,988 697.007,203	1	614.038,979 697.008,842	2.592

** Lungimile segmentelor sunt determinate în planul de proiecţie Stereo 70 şi sunt rotunjite la 1 milimetru.
*** Distanţa dintre puncte este formată din segmente cumulate ce sunt mai mici decât valoarea 1 milimetru.

Document care conține date cu caracter personal, protejat de prevederile Regulamentului (UE) nr. 679/2016 și Legii 190/2018

DATE DESPRE IMOBILUL NR. 1812

Oficiul de Cadastru şi Publicitate Imobiliară BOTOSANI
Biroul de Cadastru şi Publicitate Imobiliară Botosani

A. Partea I. Descrierea imobilului

TEREN Extravilan

Adresa: Jud. Botosani

Nr. Crt	Nr cadastral Nr. topografic	Suprafaţa* (mp)	Observaţii / Referinţe
A1		5.400	Sector cadastral:66 Teren neimprejmuit; Conform Tp nr. 139268 terenul este amplasat în parcela cadastrală 205/8

B. Partea II. Proprietari şi acte

Inscrieri privitoare la dreptul de proprietate şi alte drepturi reale		Referinţe
/		
Act Administrativ nr. 139268, din 29/08/2003 emis de CJSDPT BOTOSANI (Titlu proprietate);		
B1	Intabulare, drept de PROPRIETATE, dobandit prin Reconstituire, cota actuala 1/1, cota initiala 1/1	A1
	1) **CUCORANU MATEI**, Lipsa C.N.P.	

C. Partea III. SARCINI .

Inscrieri privind dezmembramintele dreptului de proprietate, drepturi reale de garanţie şi sarcini	Referinţe
NU SUNT	

Document care conține date cu caracter personal, protejat de prevederile Regulamentului (UE) nr. 679/2016 și Legii 190/2018

Anexa Nr. 1 La Partea I

Teren

Nr cadastral	Suprafaţa (mp)*	Observaţii / Referinţe
	5.400	Conform Tp nr. 139268 terenul este amplasat în parcela cadastrală 205/8

* Suprafaţa este determinată in planul de proiecţie Stereo 70.

DETALII LINIARE IMOBIL

Date referitoare la teren

Crt	Categorie folosință	Intra vilan	Suprafaţa (mp)	Tarla	Parcelă	Nr. topo	Observaţii / Referinţe
1	arabil	NU	5.400	19	155	-	

Lungime Segmente
1) Valorile lungimilor segmentelor sunt obţinute din proiecţie în plan.

Punct început	X / Y	Punct sfârşit	X / Y	Lungime segment (** (m)
1	614.050,651 696.998,225	2	613.857,213 696.862,546	236.278
2	613.857,213 696.862,546	3	613.860,095 696.857,414	5.886
3	613.860,095 696.857,414	4	613.865,761 696.840,835	17.52
4	613.865,761 696.840,835	5	614.061,29 696.977,981	238.832
5	614.061,29 696.977,981	6	614.054,704 696.994,459	17.746

Document care conține date cu caracter personal, protejat de prevederile Regulamentului (UE) nr. 679/2016 și Legii 190/2018

Punct început	X / Y	Punct sfârşit	X / Y	Lungime segment (** (m)
6	614.054,704 696.994,459	1	614.050,651 696.998,225	5.532

** Lungimile segmentelor sunt determinate în planul de proiecţie Stereo 70 şi sunt rotunjite la 1 milimetru.
*** Distanţa dintre puncte este formată din segmente cumulate ce sunt mai mici decât valoarea 1 milimetru.

Document care conține date cu caracter personal, protejat de prevederile Regulamentului (UE) nr. 679/2016 și Legii 190/2018

DATE DESPRE IMOBILUL NR. 1813

Oficiul de Cadastru şi Publicitate Imobiliară BOTOSANI
Biroul de Cadastru şi Publicitate Imobiliară Botosani

A. Partea I. Descrierea imobilului

TEREN Extravilan

Adresa: Jud. Botosani

Nr. Crt	Nr cadastral Nr. topografic	Suprafaţa* (mp)	Observaţii / Referinţe
A1		2.800	Sector cadastral:66 Teren neimprejmuit;

B. Partea II. Proprietari şi acte

Inscrieri privitoare la dreptul de proprietate şi alte drepturi reale		Referinţe
/		
Act Administrativ nr. 143491, din 19/09/2003 emis de CJSDPT BOTOSANI (Titlu proprietate);		
B1	Intabulare, drept de PROPRIETATE, dobandit prin Reconstituire, cota actuala 1/1, cota initiala 1/1	A1
	1) **ILIE ZAHARIA AUREL**, Lipsa C.N.P.	

C. Partea III. SARCINI .

Inscrieri privind dezmembramintele dreptului de proprietate, drepturi reale de garanţie şi sarcini	Referinţe
NU SUNT	

Document care conține date cu caracter personal, protejat de prevederile Regulamentului (UE) nr. 679/2016 și Legii 190/2018

Anexa Nr. 1 La Partea I

Teren

Nr cadastral	Suprafaţa (mp)*	Observaţii / Referinţe
	2.800	

* Suprafaţa este determinată in planul de proiecţie Stereo 70.

DETALII LINIARE IMOBIL

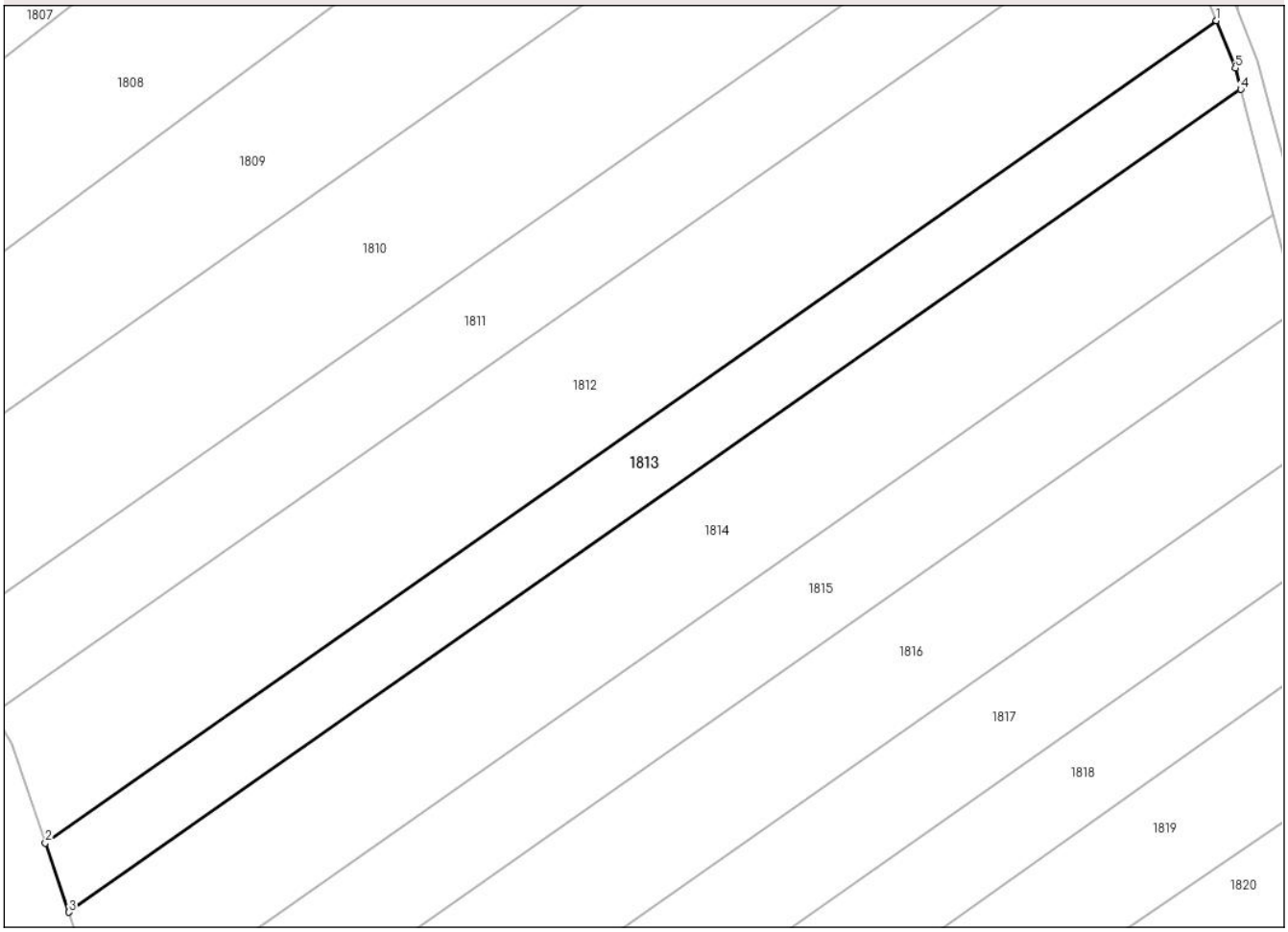

Date referitoare la teren

Crt	Categorie folosință	Intra vilan	Suprafaţa (mp)	Tarla	Parcelă	Nr. topo	Observaţii / Referinţe
1	arabil	NU	2.800	19	155/10	-	

Lungime Segmente
1) Valorile lungimilor segmentelor sunt obţinute din proiecţie în plan.

Punct început	X / Y	Punct sfârşit	X / Y	Lungime segment (** (m)
1	614.061,29 696.977,981	2	613.865,761 696.840,835	238.832
2	613.865,761 696.840,835	3	613.869,704 696.829,296	12.195
3	613.869,704 696.829,296	4	614.065,364 696.966,534	238.992
4	614.065,364 696.966,534	5	614.064,441 696.970,097	3.681
5	614.064,441 696.970,097	1	614.061,29 696.977,981	8.49

Document care conține date cu caracter personal, protejat de prevederile Regulamentului (UE) nr. 679/2016 și Legii 190/2018

** Lungimile segmentelor sunt determinate în planul de proiecţie Stereo 70 şi sunt rotunjite la 1 milimetru.
*** Distanţa dintre puncte este formată din segmente cumulate ce sunt mai mici decât valoarea 1 milimetru.

Document care conține date cu caracter personal, protejat de prevederile Regulamentului (UE) nr. 679/2016 și Legii 190/2018

DATE DESPRE IMOBILUL NR. 1814

Oficiul de Cadastru şi Publicitate Imobiliară BOTOSANI
Biroul de Cadastru şi Publicitate Imobiliară Botosani

A. Partea I. Descrierea imobilului

TEREN Extravilan

Adresa: Jud. Botosani

Nr. Crt	Nr cadastral Nr. topografic	Suprafaţa* (mp)	Observaţii / Referinţe
A1		4.800	Sector cadastral:66 Teren neimprejmuit;

B. Partea II. Proprietari şi acte

Inscrieri privitoare la dreptul de proprietate şi alte drepturi reale		Referinţe
/		
Act Administrativ nr. 139256, din 26/08/2003 emis de CJSDPT BOTOSANI (Titlu proprietate);		
B1	Intabulare, drept de PROPRIETATE, dobandit prin Reconstituire, cota actuala 1/1, cota initiala 1/1	A1
	1) **ILIE ZAHARIA DUMITRU**, Lipsa C.N.P.	

C. Partea III. SARCINI .

Inscrieri privind dezmembramintele dreptului de proprietate, drepturi reale de garanţie şi sarcini	Referinţe
NU SUNT	

Document care conține date cu caracter personal, protejat de prevederile Regulamentului (UE) nr. 679/2016 și Legii 190/2018

Anexa Nr. 1 La Partea I

Teren

Nr cadastral	Suprafaţa (mp)*	Observaţii / Referinţe
	4.800	

* Suprafaţa este determinată in planul de proiecţie Stereo 70.

DETALII LINIARE IMOBIL

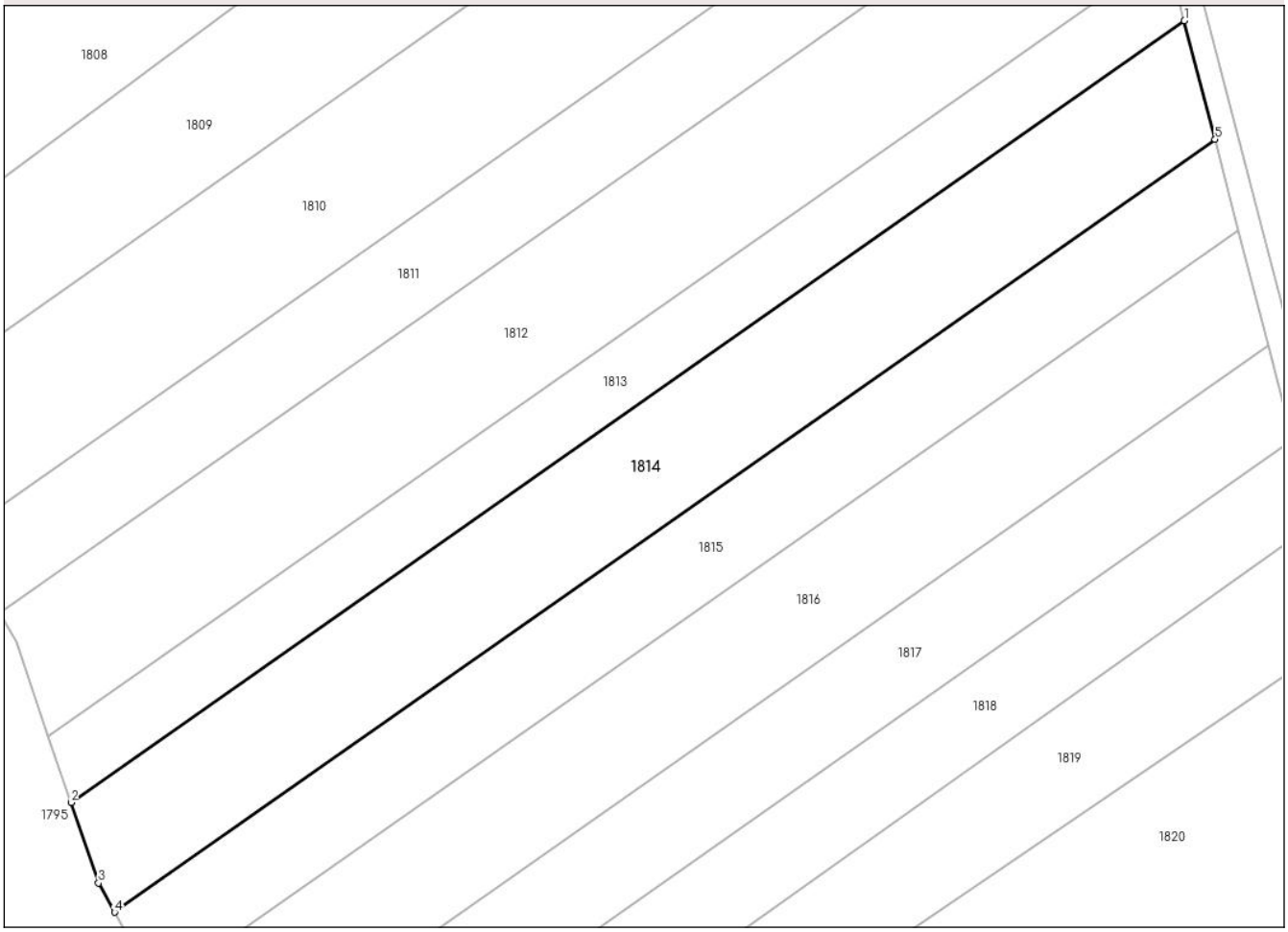

Date referitoare la teren

Crt	Categorie folosință	Intra vilan	Suprafaţa (mp)	Tarla	Parcelă	Nr. topo	Observaţii / Referinţe
1	arabil	NU	4.800	19	155/22	-	

Lungime Segmente
1) Valorile lungimilor segmentelor sunt obţinute din proiecţie în plan.

Punct început	X / Y	Punct sfârşit	X / Y	Lungime segment (** (m)
1	614.065,364 696.966,534	2	613.869,704 696.829,296	238.992
2	613.869,704 696.829,296	3	613.874,534 696.815,162	14.936
3	613.874,534 696.815,162	4	613.877,383 696.810,046	5.856
4	613.877,383 696.810,046	5	614.070,768 696.945,688	236.213
5	614.070,768 696.945,688	1	614.065,364 696.966,534	21.535

Document care conține date cu caracter personal, protejat de prevederile Regulamentului (UE) nr. 679/2016 și Legii 190/2018

** Lungimile segmentelor sunt determinate în planul de proiecţie Stereo 70 şi sunt rotunjite la 1 milimetru.
*** Distanţa dintre puncte este formată din segmente cumulate ce sunt mai mici decât valoarea 1 milimetru.

Document care conține date cu caracter personal, protejat de prevederile Regulamentului (UE) nr. 679/2016 și Legii 190/2018

DATE DESPRE IMOBILUL NR. 1815

Oficiul de Cadastru şi Publicitate Imobiliară BOTOSANI
Biroul de Cadastru şi Publicitate Imobiliară Botosani

A. Partea I. Descrierea imobilului

TEREN Extravilan

Adresa: Jud. Botosani

Nr. Crt	Nr cadastral Nr. topografic	Suprafaţa* (mp)	Observaţii / Referinţe
A1		3.600	Sector cadastral:66 Teren neimprejmuit; Conform Tp nr. 139283 terenul este amplasat în parcela cadastrală 21/104

B. Partea II. Proprietari şi acte

Inscrieri privitoare la dreptul de proprietate şi alte drepturi reale		Referinţe
/		
Act Administrativ nr. 139283, din 19/09/2003 emis de CJSDPT BOTOSANI (Titlu proprietate);		
B1	Intabulare, drept de PROPRIETATE, dobandit prin Reconstituire, cota actuala 1/1, cota initiala 1/1	A1
	1) **BERCEA FILIP TOADER**, Lipsa C.N.P.	

C. Partea III. SARCINI .

Inscrieri privind dezmembramintele dreptului de proprietate, drepturi reale de garanţie şi sarcini	Referinţe
NU SUNT	

Document care conține date cu caracter personal, protejat de prevederile Regulamentului (UE) nr. 679/2016 și Legii 190/2018

Anexa Nr. 1 La Partea I

Teren

Nr cadastral	Suprafaţa (mp)*	Observaţii / Referinţe
	3.600	Conform Tp nr. 139283 terenul este amplasat în parcela cadastrală 21/104

* Suprafaţa este determinată in planul de proiecţie Stereo 70.

DETALII LINIARE IMOBIL

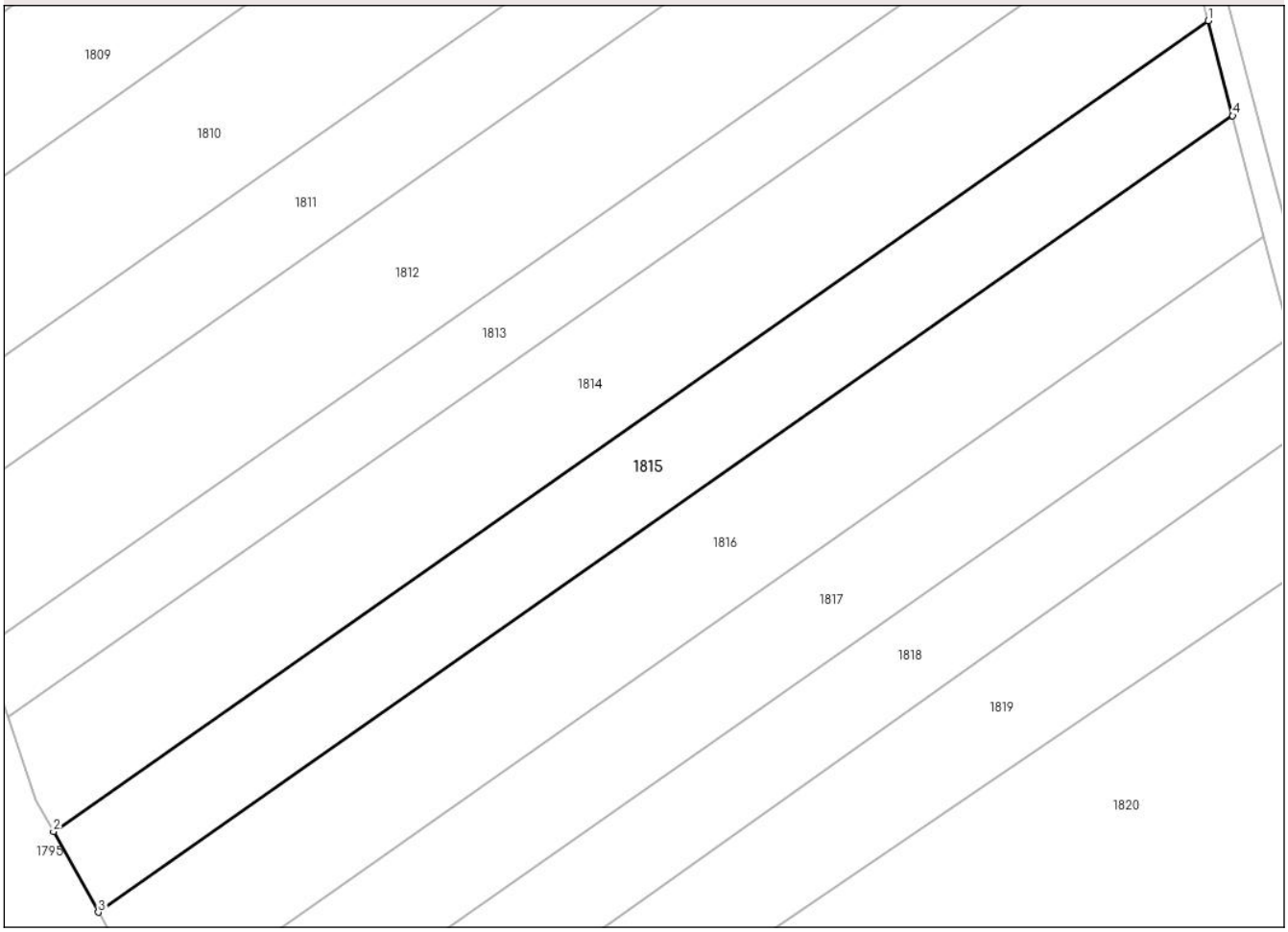

Date referitoare la teren

Crt	Categorie folosință	Intra vilan	Suprafaţa (mp)	Tarla	Parcelă	Nr. topo	Observaţii / Referinţe
1	arabil	NU	3.600	19	155	-	

Lungime Segmente
1) Valorile lungimilor segmentelor sunt obţinute din proiecţie în plan.

Punct început	X / Y	Punct sfârşit	X / Y	Lungime segment (** (m)
1	614.070,768 696.945,688	2	613.877,383 696.810,046	236.213
2	613.877,383 696.810,046	3	613.884,903 696.796,54	15.459
3	613.884,903 696.796,54	4	614.074,887 696.929,796	232.058
4	614.074,887 696.929,796	1	614.070,768 696.945,688	16.417

**** Lungimile segmentelor sunt determinate în planul de proiecţie Stereo 70 şi sunt rotunjite la 1 milimetru.**

Document care conține date cu caracter personal, protejat de prevederile Regulamentului (UE) nr. 679/2016 și Legii 190/2018

***** Distanţa dintre puncte este formată din segmente cumulate ce sunt mai mici decât valoarea 1 milimetru.**

Document care conține date cu caracter personal, protejat de prevederile Regulamentului (UE) nr. 679/2016 și Legii 190/2018

DATE DESPRE IMOBILUL NR. 1816

Oficiul de Cadastru şi Publicitate Imobiliară BOTOSANI
Biroul de Cadastru şi Publicitate Imobiliară Botosani

A. Partea I. Descrierea imobilului

TEREN Extravilan

Adresa: Jud. Botosani

Nr. Crt	Nr cadastral Nr. topografic	Suprafaţa* (mp)	Observaţii / Referinţe
A1		4.500	Sector cadastral:66 Teren neimprejmuit;

B. Partea II. Proprietari şi acte

Inscrieri privitoare la dreptul de proprietate şi alte drepturi reale		Referinţe
/		
Act Administrativ nr. 143513, din 20/10/2003 emis de CJSDPT BOTOSANI (Titlu proprietate);		
B1	Intabulare, drept de PROPRIETATE, dobandit prin Reconstituire, cota actuala 1/1, cota initiala 1/1	A1
	1) **MIHALACHE VASILE**, Lipsa C.N.P.	

C. Partea III. SARCINI .

Inscrieri privind dezmembramintele dreptului de proprietate, drepturi reale de garanţie şi sarcini	Referinţe
NU SUNT	

Document care conține date cu caracter personal, protejat de prevederile Regulamentului (UE) nr. 679/2016 și Legii 190/2018

Anexa Nr. 1 La Partea I

Teren

Nr cadastral	Suprafaţa (mp)*	Observaţii / Referinţe
	4.500	

* Suprafaţa este determinată in planul de proiecţie Stereo 70.

DETALII LINIARE IMOBIL

Date referitoare la teren

Crt	Categorie folosință	Intra vilan	Suprafaţa (mp)	Tarla	Parcelă	Nr. topo	Observaţii / Referinţe
1	arabil	NU	4.500	19	155/23	-	

Lungime Segmente
1) Valorile lungimilor segmentelor sunt obţinute din proiecţie în plan.

Punct început	X / Y	Punct sfârşit	X / Y	Lungime segment (** (m)
1	614.080,143 696.909,52	2	614.074,887 696.929,796	20.947
2	614.074,887 696.929,796	3	613.884,903 696.796,54	232.058
3	613.884,903 696.796,54	4	613.892,652 696.782,624	15.928
4	613.892,652 696.782,624	5	613.894,795 696.779,515	3.776
5	613.894,795 696.779,515	1	614.080,143 696.909,52	226.396

Document care conține date cu caracter personal, protejat de prevederile Regulamentului (UE) nr. 679/2016 și Legii 190/2018

** Lungimile segmentelor sunt determinate în planul de proiecţie Stereo 70 şi sunt rotunjite la 1 milimetru.
*** Distanţa dintre puncte este formată din segmente cumulate ce sunt mai mici decât valoarea 1 milimetru.

Document care conține date cu caracter personal, protejat de prevederile Regulamentului (UE) nr. 679/2016 și Legii 190/2018

DATE DESPRE IMOBILUL NR. 1817

Oficiul de Cadastru şi Publicitate Imobiliară BOTOSANI
Biroul de Cadastru şi Publicitate Imobiliară Botosani

A. Partea I. Descrierea imobilului

TEREN Extravilan

Adresa: Jud. Botosani

Nr. Crt	Nr cadastral Nr. topografic	Suprafaţa* (mp)	Observaţii / Referinţe
A1		3.600	Sector cadastral:66 Teren neimprejmuit; Conform Tp nr. 113253 terenul este amplasat în parcela cadastrală 19/82

B. Partea II. Proprietari şi acte

Inscrieri privitoare la dreptul de proprietate şi alte drepturi reale		Referinţe
/		
Act Administrativ nr. 113253, din 29/10/2002 emis de CJSDPT BOTOSANI (Titlu proprietate);		
B1	Intabulare, drept de PROPRIETATE, dobandit prin Reconstituire, cota actuala 1/1, cota initiala 1/1	A1
	1) **BERCEA MIHAI**, Lipsa C.N.P.	

C. Partea III. SARCINI .

Inscrieri privind dezmembramintele dreptului de proprietate, drepturi reale de garanţie şi sarcini	Referinţe
NU SUNT	

Document care conține date cu caracter personal, protejat de prevederile Regulamentului (UE) nr. 679/2016 și Legii 190/2018

Anexa Nr. 1 La Partea I

Teren

Nr cadastral	Suprafaţa (mp)*	Observaţii / Referinţe
	3.600	Conform Tp nr. 113253 terenul este amplasat în parcela cadastrală 19/82

* Suprafaţa este determinată in planul de proiecţie Stereo 70.

DETALII LINIARE IMOBIL

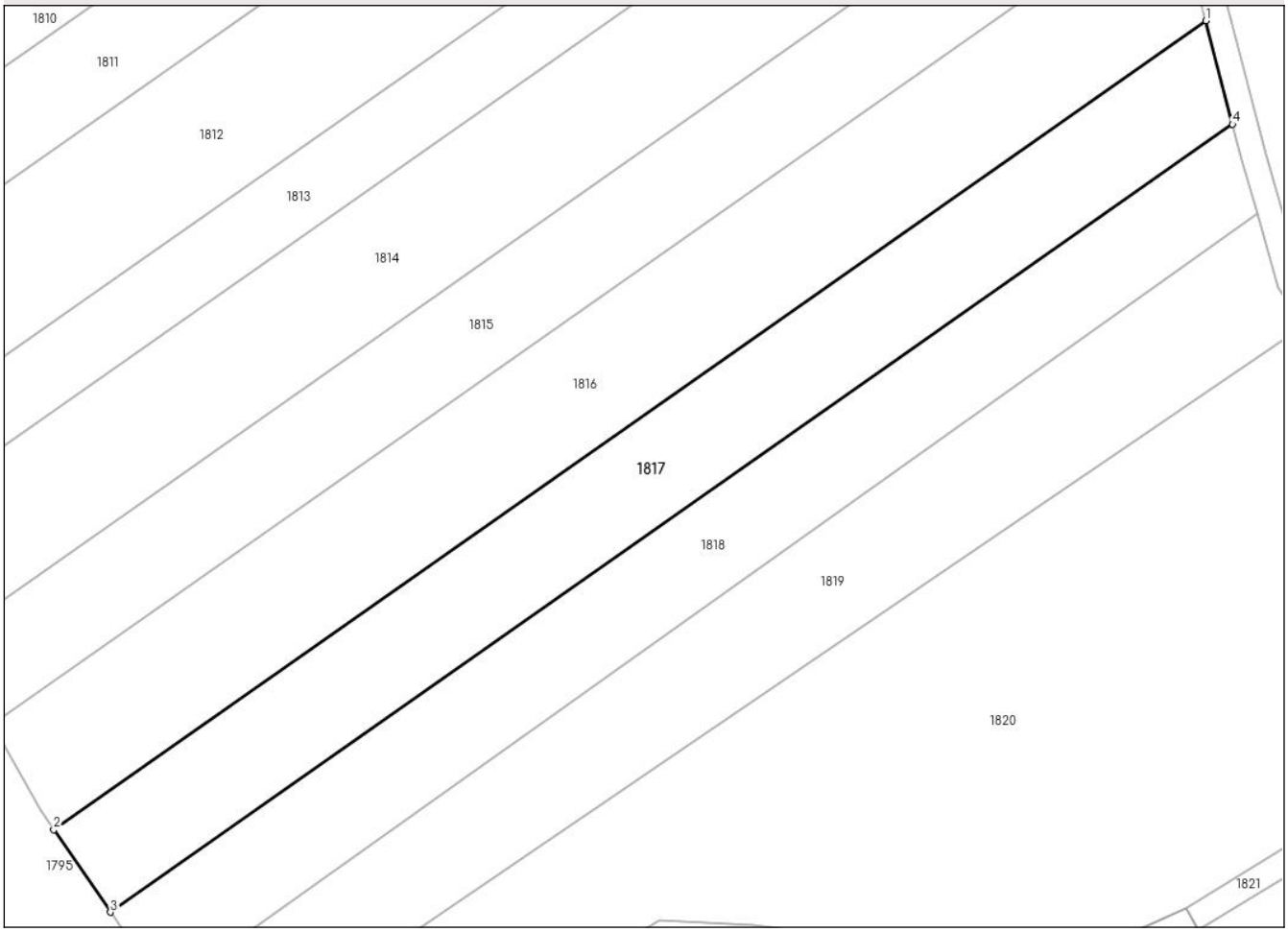

Date referitoare la teren

Crt	Categorie folosință	Intra vilan	Suprafaţa (mp)	Tarla	Parcelă	Nr. topo	Observaţii / Referinţe
1	arabil	NU	3.600	19	155	-	

Lungime Segmente
1) Valorile lungimilor segmentelor sunt obţinute din proiecţie în plan.

Punct început	X / Y	Punct sfârşit	X / Y	Lungime segment (** (m)
1	614.080,143 696.909,52	2	613.894,795 696.779,515	226.396
2	613.894,795 696.779,515	3	613.903,939 696.766,249	16.112
3	613.903,939 696.766,249	4	614.084,46 696.892,868	220.5
4	614.084,46 696.892,868	1	614.080,143 696.909,52	17.202

**** Lungimile segmentelor sunt determinate în planul de proiecţie Stereo 70 şi sunt rotunjite la 1 milimetru.**

Document care conține date cu caracter personal, protejat de prevederile Regulamentului (UE) nr. 679/2016 și Legii 190/2018

***** Distanţa dintre puncte este formată din segmente cumulate ce sunt mai mici decât valoarea 1 milimetru.**

DATE DESPRE IMOBILUL NR. 1818

Oficiul de Cadastru şi Publicitate Imobiliară BOTOSANI
Biroul de Cadastru şi Publicitate Imobiliară Botosani

A. Partea I. Descrierea imobilului

TEREN Extravilan

Adresa: Jud. Botosani

Nr. Crt	Nr cadastral Nr. topografic	Suprafaţa* (mp)	Observaţii / Referinţe
A1	52408	3.200	Sector cadastral:66 Teren neimprejmuit;

B. Partea II. Proprietari şi acte

Inscrieri privitoare la dreptul de proprietate şi alte drepturi reale		Referinţe
88946 / 23/11/2018		
Act Notarial nr. 10, din 05/02/2016 emis de BIN Iordache Cristina Carmen;		
B2	Intabulare, drept de PROPRIETATE, dobandit prin Succesiune, cota actuala 1/1, cota initiala 1/1	A1
	1) **IONIŢĂ MIHAI**, bun propriu	

C. Partea III. SARCINI .

Inscrieri privind dezmembramintele dreptului de proprietate, drepturi reale de garanţie şi sarcini	Referinţe
NU SUNT	

Document care conține date cu caracter personal, protejat de prevederile Regulamentului (UE) nr. 679/2016 și Legii 190/2018

Anexa Nr. 1 La Partea I

Teren

Nr cadastral	Suprafaţa (mp)*	Observaţii / Referinţe
52408	3.200	

* Suprafaţa este determinată in planul de proiecţie Stereo 70.

DETALII LINIARE IMOBIL

Date referitoare la teren

Crt	Categorie folosință	Intra vilan	Suprafaţa (mp)	Tarla	Parcelă	Nr. topo	Observaţii / Referinţe
1	arabil	NU	3.200	19	155/24	-	

Lungime Segmente
1) Valorile lungimilor segmentelor sunt obţinute din proiecţie în plan.

Punct început	X / Y	Punct sfârşit	X / Y	Lungime segment (** (m)
1	614.084,46 696.892,868	2	613.903,939 696.766,249	220.5
2	613.903,939 696.766,249	3	613.912,643 696.753,621	15.337
3	613.912,643 696.753,621	4	614.088,437 696.878,514	215.643
4	614.088,437 696.878,514	5	614.085,971 696.887,038	8.873
5	614.085,971 696.887,038	1	614.084,46 696.892,868	6.023

Document care conține date cu caracter personal, protejat de prevederile Regulamentului (UE) nr. 679/2016 și Legii 190/2018

** Lungimile segmentelor sunt determinate în planul de proiecţie Stereo 70 şi sunt rotunjite la 1 milimetru.
*** Distanţa dintre puncte este formată din segmente cumulate ce sunt mai mici decât valoarea 1 milimetru.

Document care conține date cu caracter personal, protejat de prevederile Regulamentului (UE) nr. 679/2016 și Legii 190/2018

DATE DESPRE IMOBILUL NR. 1819

Oficiul de Cadastru şi Publicitate Imobiliară BOTOSANI
Biroul de Cadastru şi Publicitate Imobiliară Botosani

A. Partea I. Descrierea imobilului

TEREN Extravilan

Adresa: Jud. Botosani

Nr. Crt	Nr cadastral Nr. topografic	Suprafaţa* (mp)	Observaţii / Referinţe
A1		3.600	Sector cadastral:66 Teren neimprejmuit; Conform Tp nr. 166918 terenul este amplasat în parcela cadastrală 21/86

B. Partea II. Proprietari şi acte

Inscrieri privitoare la dreptul de proprietate şi alte drepturi reale		Referinţe
/		
Act Administrativ nr. 166918, din 08/04/2013 emis de CJSDPT BOTOSANI (Titlu proprietate);		
B1	Intabulare, drept de PROPRIETATE, dobandit prin Reconstituire, cota actuala 1/1, cota initiala 1/1	A1
	1) **ALUCĂI IOAN**, Lipsa C.N.P.	

C. Partea III. SARCINI .

Inscrieri privind dezmembramintele dreptului de proprietate, drepturi reale de garanţie şi sarcini	Referinţe
NU SUNT	

Document care conține date cu caracter personal, protejat de prevederile Regulamentului (UE) nr. 679/2016 și Legii 190/2018

Anexa Nr. 1 La Partea I

Teren

Nr cadastral	Suprafaţa (mp)*	Observaţii / Referinţe
	3.600	Conform Tp nr. 166918 terenul este amplasat în parcela cadastrală 21/86

* Suprafaţa este determinată in planul de proiecţie Stereo 70.

DETALII LINIARE IMOBIL

Date referitoare la teren

Crt	Categorie folosință	Intra vilan	Suprafaţa (mp)	Tarla	Parcelă	Nr. topo	Observaţii / Referinţe
1	arabil	NU	3.600	19	155	-	

Lungime Segmente
1) Valorile lungimilor segmentelor sunt obţinute din proiecţie în plan.

Punct început	X / Y	Punct sfârşit	X / Y	Lungime segment (** (m)
1	614.095,954 696.860,403	2	614.091,846 696.866,734	7.547
2	614.091,846 696.866,734	3	614.088,437 696.878,514	12.263
3	614.088,437 696.878,514	4	613.912,643 696.753,621	215.643
4	613.912,643 696.753,621	5	613.914,424 696.751,038	3.138
5	613.914,424 696.751,038	6	613.921,698 696.741,975	11.621

Document care conține date cu caracter personal, protejat de prevederile Regulamentului (UE) nr. 679/2016 și Legii 190/2018

Punct început	X / Y	Punct sfârşit	X / Y	Lungime segment (** (m)
6	613.921,698 696.741,975	1	614.095,954 696.860,403	210.69

** Lungimile segmentelor sunt determinate în planul de proiecţie Stereo 70 şi sunt rotunjite la 1 milimetru.
*** Distanţa dintre puncte este formată din segmente cumulate ce sunt mai mici decât valoarea 1 milimetru.

Document care conține date cu caracter personal, protejat de prevederile Regulamentului (UE) nr. 679/2016 și Legii 190/2018

DATE DESPRE IMOBILUL NR. 1820

Oficiul de Cadastru şi Publicitate Imobiliară BOTOSANI
Biroul de Cadastru şi Publicitate Imobiliară Botosani

A. Partea I. Descrierea imobilului

TEREN Extravilan

Adresa: Jud. Botosani

Nr. Crt	Nr cadastral Nr. topografic	Suprafaţa* (mp)	Observaţii / Referinţe
A1		10.000	Sector cadastral:66 Teren neimprejmuit;

B. Partea II. Proprietari şi acte

Inscrieri privitoare la dreptul de proprietate şi alte drepturi reale		Referinţe
/		
Act Administrativ nr. 139271, din 29/08/2003 emis de CJSDPT BOTOSANI (Titlu proprietate);		
B1	Intabulare, drept de PROPRIETATE, dobandit prin Reconstituire, cota actuala 1/1, cota initiala 1/1	A1
	1) **CUCORANU TEODORA**, Lipsa C.N.P. 2) **LAUER MARIA**, Lipsa C.N.P. 3) **IFRIM HARETA**, Lipsa C.N.P. 4) **CUCORANU ALEXANDRU**, Lipsa C.N.P.	

C. Partea III. SARCINI .

Inscrieri privind dezmembramintele dreptului de proprietate, drepturi reale de garanţie şi sarcini	Referinţe
NU SUNT	

Document care conține date cu caracter personal, protejat de prevederile Regulamentului (UE) nr. 679/2016 și Legii 190/2018

Anexa Nr. 1 La Partea I

Teren

Nr cadastral	Suprafaţa (mp)*	Observaţii / Referinţe
	10.000	

* Suprafaţa este determinată in planul de proiecţie Stereo 70.

DETALII LINIARE IMOBIL

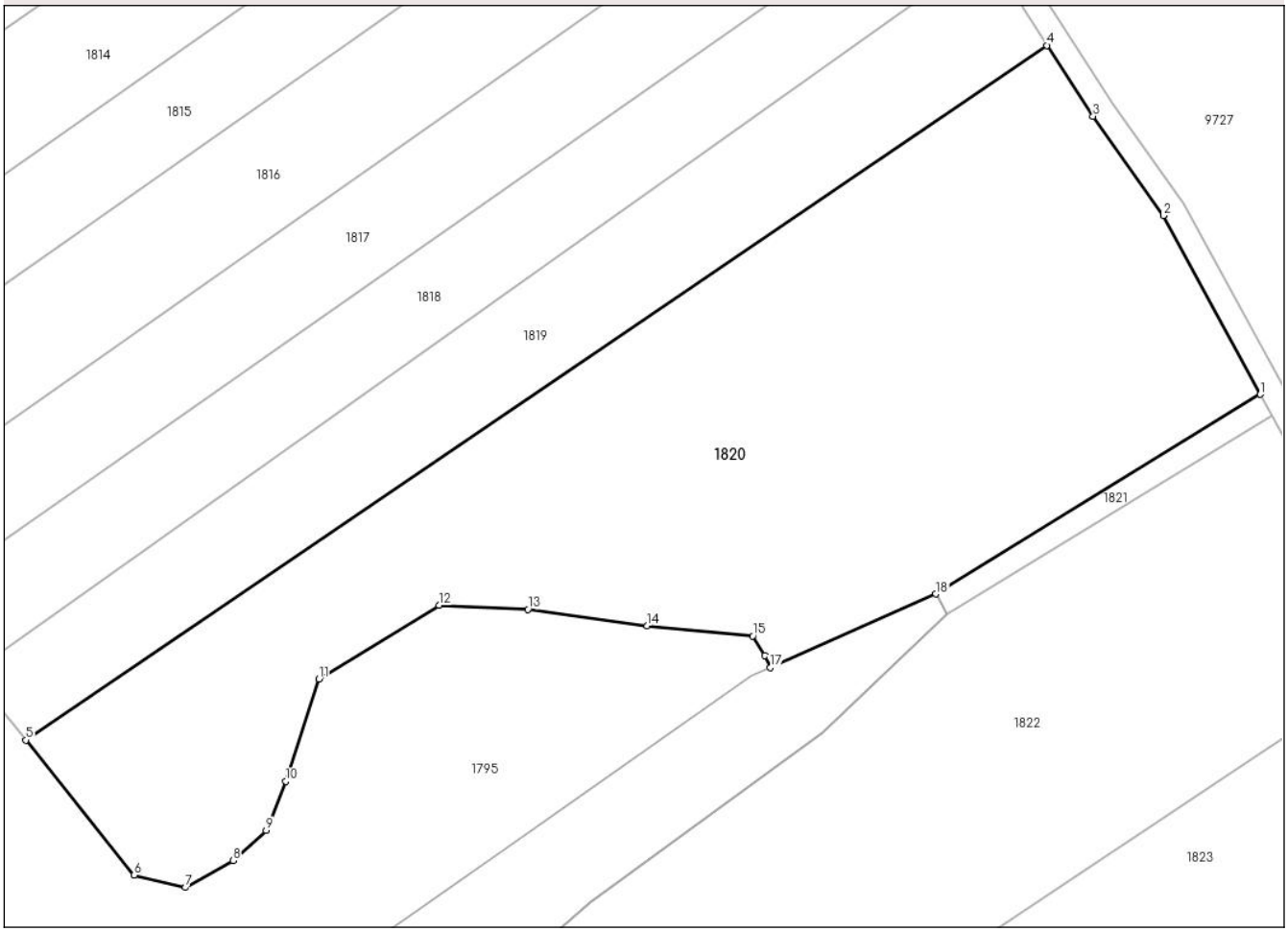

Date referitoare la teren

Crt	Categorie folosință	Intra vilan	Suprafaţa (mp)	Tarla	Parcelă	Nr. topo	Observaţii / Referinţe
1	arabil	NU	10.000	19	155/1	-	

Lungime Segmente
1) Valorile lungimilor segmentelor sunt obţinute din proiecţie în plan.

Punct început	X / Y	Punct sfârşit	X / Y	Lungime segment (** (m)
1	614.132,339 696.800,91	2	614.115,824 696.831,368	34.646
2	614.115,824 696.831,368	3	614.103,8 696.848,312	20.778
3	614.103,8 696.848,312	4	614.095,954 696.860,403	14.414
4	614.095,954 696.860,403	5	613.921,698 696.741,975	210.69
5	613.921,698 696.741,975	6	613.940,182 696.718,947	29.529

Document care conține date cu caracter personal, protejat de prevederile Regulamentului (UE) nr. 679/2016 și Legii 190/2018

Punct început	X / Y	Punct sfârşit	X / Y	Lungime segment (** (m)
6	613.940,182 696.718,947	7	613.948,867 696.716,85	8.935
7	613.948,867 696.716,85	8	613.957,046 696.721,428	9.373
8	613.957,046 696.721,428	9	613.962,689 696.726,578	7.64
9	613.962,689 696.726,578	10	613.966,042 696.734,934	9.003
10	613.966,042 696.734,934	11	613.971,681 696.752,387	18.341
11	613.971,681 696.752,387	12	613.992,188 696.764,95	24.049
12	613.992,188 696.764,95	13	614.007,357 696.764,267	15.184
13	614.007,357 696.764,267	14	614.027,729 696.761,452	20.566
14	614.027,729 696.761,452	15	614.045,758 696.759,745	18.11
15	614.045,758 696.759,745	16	614.047,782 696.756,374	3.932
16	614.047,782 696.756,374	17	614.048,697 696.754,317	2.251
17	614.048,697 696.754,317	18	614.076,972 696.766,896	30.947
18	614.076,972 696.766,896	1	614.132,339 696.800,91	64.98

** Lungimile segmentelor sunt determinate în planul de proiecţie Stereo 70 şi sunt rotunjite la 1 milimetru.
*** Distanţa dintre puncte este formată din segmente cumulate ce sunt mai mici decât valoarea 1 milimetru.

Document care conține date cu caracter personal, protejat de prevederile Regulamentului (UE) nr. 679/2016 și Legii 190/2018

DATE DESPRE IMOBILUL NR. 1821

Oficiul de Cadastru şi Publicitate Imobiliară BOTOSANI
Biroul de Cadastru şi Publicitate Imobiliară Botosani

A. Partea I. Descrierea imobilului

TEREN Extravilan

Adresa: Jud. Botosani

Nr. Crt	Nr cadastral Nr. topografic	Suprafaţa* (mp)	Observaţii / Referinţe
A1		260	Sector cadastral:66 Teren neimprejmuit;

B. Partea II. Proprietari şi acte

Inscrieri privitoare la dreptul de proprietate şi alte drepturi reale		Referinţe
/		
Act Normativ nr. 7, din 13/03/1996 emis de PARLAMENTUL ROMANIEI (Lege. ART. 13);		
B1	Inscrierea provizorie, drept de PROPRIETATE, dobandit prin Lege, cota actuala 1/1, cota initiala 1/1	A1
	1) **NEIDENTIFICAT NEIDENTIFICAT**, Lipsa C.N.P.	
Act Normativ nr. 07, din 13/03/1996 emis de PARLAMENTUL ROMANIEI (Lege. ART. 13);		
B2	Se notează mențiunea proprietar neidentificat.	A1

C. Partea III. SARCINI .

Inscrieri privind dezmembramintele dreptului de proprietate, drepturi reale de garanţie şi sarcini	Referinţe
NU SUNT	

Document care conține date cu caracter personal, protejat de prevederile Regulamentului (UE) nr. 679/2016 și Legii 190/2018

Anexa Nr. 1 La Partea I

Teren

Nr cadastral	Suprafaţa (mp)*	Observaţii / Referinţe
	260	

* Suprafaţa este determinată in planul de proiecţie Stereo 70.

DETALII LINIARE IMOBIL

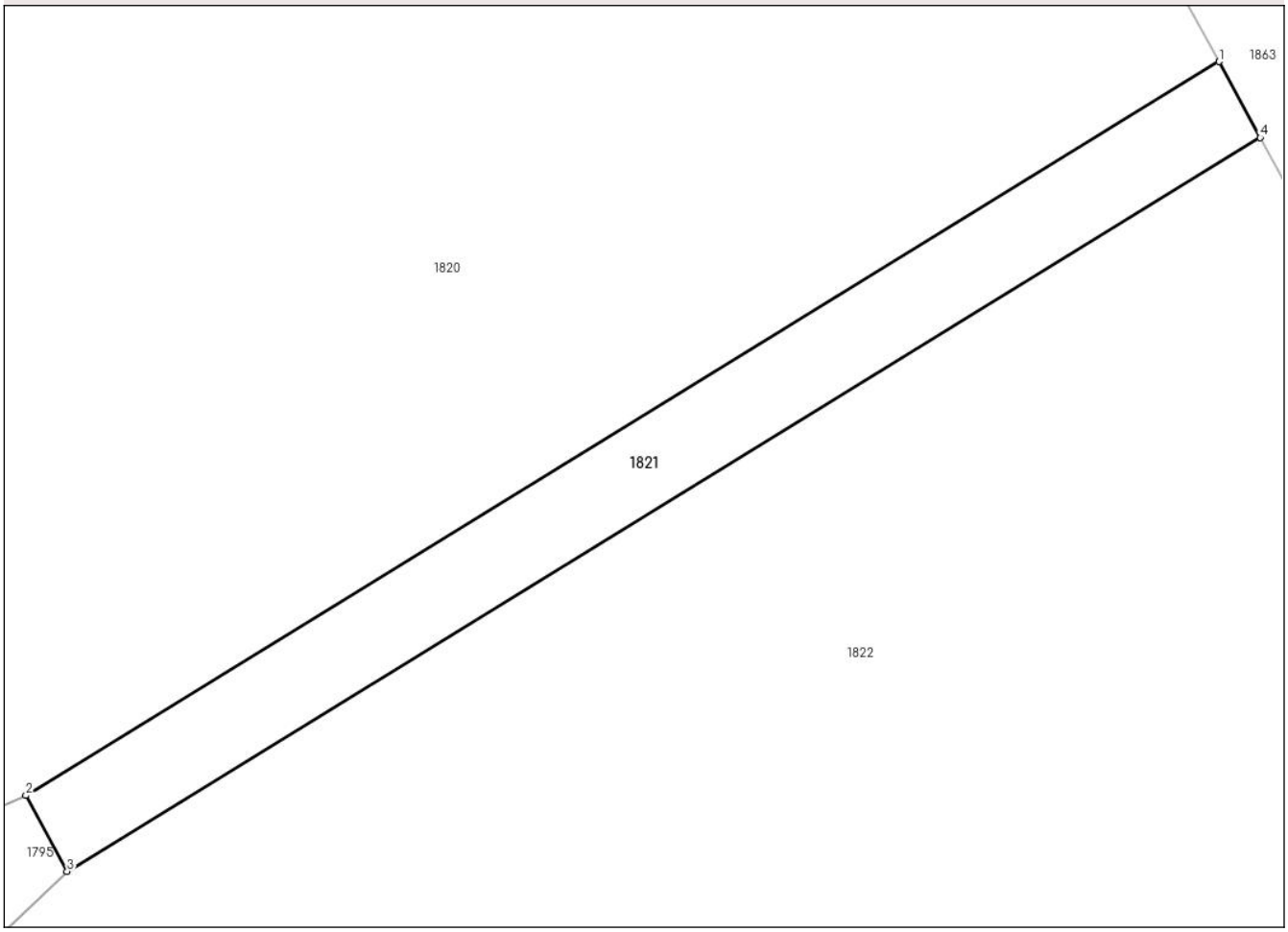

Date referitoare la teren

Crt	Categorie folosință	Intra vilan	Suprafaţa (mp)	Tarla	Parcelă	Nr. topo	Observaţii / Referinţe
1	drum	NU	260	-	155	-	

Lungime Segmente
1) Valorile lungimilor segmentelor sunt obţinute din proiecţie în plan.

Punct început	X / Y	Punct sfârşit	X / Y	Lungime segment (** (m)
1	614.132,339 696.800,91	2	614.076,972 696.766,896	64.98
2	614.076,972 696.766,896	3	614.078,885 696.763,385	3.998
3	614.078,885 696.763,385	4	614.134,248 696.797,389	64.972
4	614.134,248 696.797,389	1	614.132,339 696.800,91	4.006

**** Lungimile segmentelor sunt determinate în planul de proiecţie Stereo 70 şi sunt rotunjite la 1 milimetru.**

Document care conține date cu caracter personal, protejat de prevederile Regulamentului (UE) nr. 679/2016 și Legii 190/2018

***** Distanţa dintre puncte este formată din segmente cumulate ce sunt mai mici decât valoarea 1 milimetru.**

Document care conține date cu caracter personal, protejat de prevederile Regulamentului (UE) nr. 679/2016 și Legii 190/2018

DATE DESPRE IMOBILUL NR. 1822

Oficiul de Cadastru şi Publicitate Imobiliară BOTOSANI
Biroul de Cadastru şi Publicitate Imobiliară Botosani

A. Partea I. Descrierea imobilului

TEREN Extravilan

Adresa: Jud. Botosani

Nr. Crt	Nr cadastral Nr. topografic	Suprafaţa* (mp)	Observaţii / Referinţe
A1		11.100	Sector cadastral:66 Teren neimprejmuit; Conform Tp nr. 143503 terenul este amplasat în parcela cadastrală 155/16

B. Partea II. Proprietari şi acte

Inscrieri privitoare la dreptul de proprietate şi alte drepturi reale		Referinţe
/		
Act Administrativ nr. 143503, din 19/10/2003 emis de CJSDPT BOTOSANI (Titlu proprietate);		
B1	Intabulare, drept de PROPRIETATE, dobandit prin Reconstituire, cota actuala 1/1, cota initiala 1/1	A1
	1) **ACONSTANTINESEI NECULAI**, Lipsa C.N.P.	

C. Partea III. SARCINI .

Inscrieri privind dezmembramintele dreptului de proprietate, drepturi reale de garanţie şi sarcini	Referinţe
NU SUNT	

Document care conține date cu caracter personal, protejat de prevederile Regulamentului (UE) nr. 679/2016 și Legii 190/2018

Anexa Nr. 1 La Partea I

Teren

Nr cadastral	Suprafaţa (mp)*	Observaţii / Referinţe
	11.100	Conform Tp nr. 143503 terenul este amplasat în parcela cadastrală 155/16

* Suprafaţa este determinată in planul de proiecţie Stereo 70.

DETALII LINIARE IMOBIL

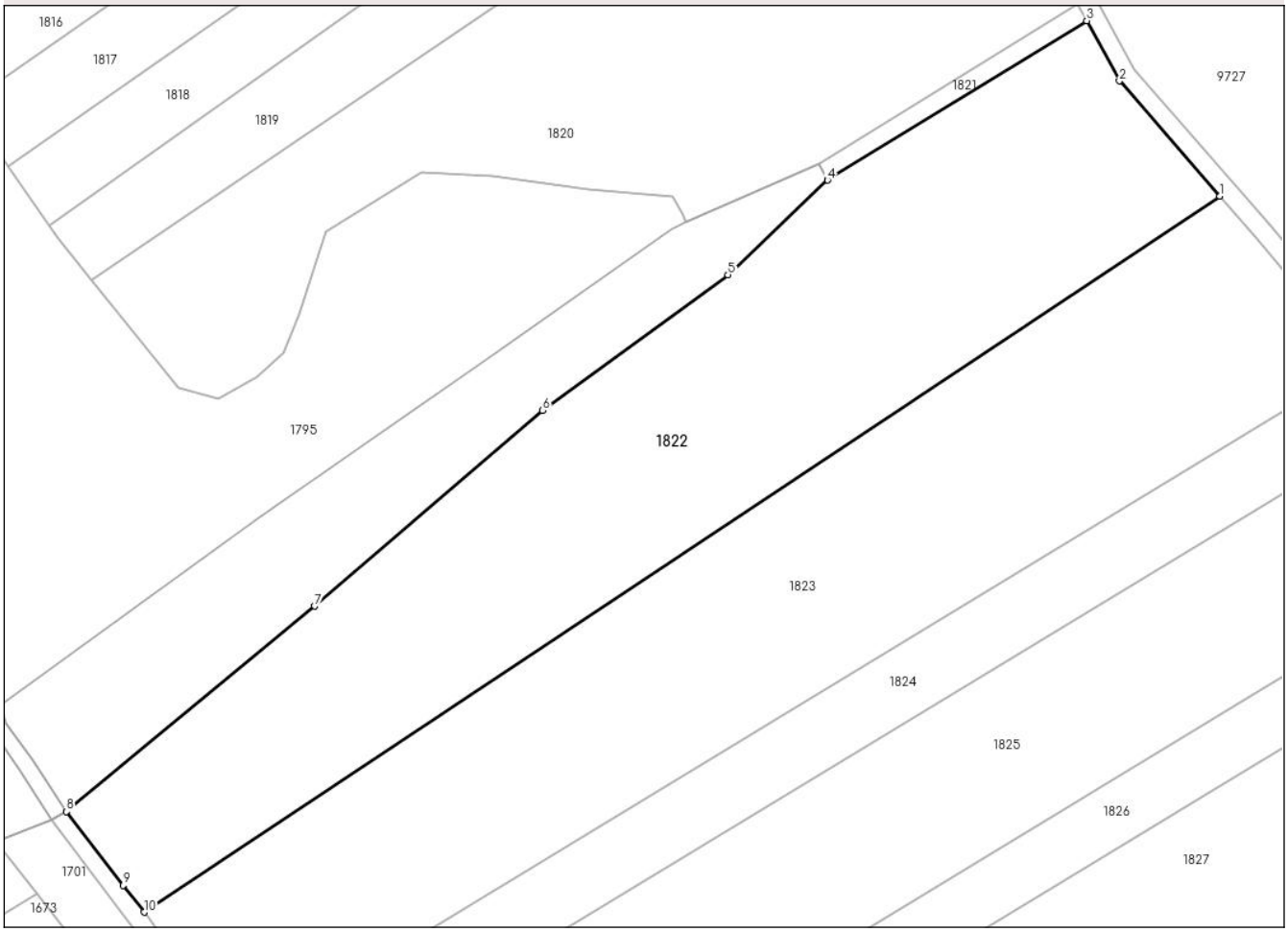

Date referitoare la teren

Crt	Categorie folosință	Intra vilan	Suprafaţa (mp)	Tarla	Parcelă	Nr. topo	Observaţii / Referinţe
1	arabil	NU	8.200	19	155/16	-	BUCECEA
2	ape statatoare	NU	2.900	19	162	-	

Lungime Segmente
1) Valorile lungimilor segmentelor sunt obţinute din proiecţie în plan.

Punct început	X / Y	Punct sfârşit	X / Y	Lungime segment (** (m)
1	614.162,686 696.759,962	2	614.141,209 696.784,55	32.647
2	614.141,209 696.784,55	3	614.134,248 696.797,389	14.604
3	614.134,248 696.797,389	4	614.078,885 696.763,385	64.972
4	614.078,885 696.763,385	5	614.057,612 696.743,188	29.334

Document care conține date cu caracter personal, protejat de prevederile Regulamentului (UE) nr. 679/2016 și Legii 190/2018

Punct început	X / Y	Punct sfârşit	X / Y	Lungime segment (** (m)
5	614.057,612 696.743,188	6	614.017,997 696.714,276	49.043
6	614.017,997 696.714,276	7	613.969,344 696.672,483	64.139
7	613.969,344 696.672,483	8	613.916,255 696.628,652	68.845
8	613.916,255 696.628,652	9	613.928,424 696.612,94	19.873
9	613.928,424 696.612,94	10	613.932,88 696.607,186	7.277
10	613.932,88 696.607,186	1	614.162,686 696.759,962	275.955

** Lungimile segmentelor sunt determinate în planul de proiecţie Stereo 70 şi sunt rotunjite la 1 milimetru.
*** Distanţa dintre puncte este formată din segmente cumulate ce sunt mai mici decât valoarea 1 milimetru.

Document care conține date cu caracter personal, protejat de prevederile Regulamentului (UE) nr. 679/2016 și Legii 190/2018

DATE DESPRE IMOBILUL NR. 1823

Oficiul de Cadastru şi Publicitate Imobiliară BOTOSANI
Biroul de Cadastru şi Publicitate Imobiliară Botosani

A. Partea I. Descrierea imobilului

TEREN Extravilan

Adresa: Jud. Botosani

Nr. Crt	Nr cadastral Nr. topografic	Suprafaţa* (mp)	Observaţii / Referinţe
A1		11.200	Sector cadastral:66 Teren neimprejmuit; Conform Tp nr. 139262 terenul este amplasat în parcela cadastrală 162/9, 159/16, 21/102

B. Partea II. Proprietari şi acte

Inscrieri privitoare la dreptul de proprietate şi alte drepturi reale		Referinţe
/		
Act Administrativ nr. 139262, din 29/08/2003 emis de CJSDPT BOTOSANI (Titlu proprietate);		
B1	Intabulare, drept de PROPRIETATE, dobandit prin Reconstituire, cota actuala 1/1, cota initiala 1/1	A1
	1) **BERCEA GHEORGHE**, Lipsa C.N.P.	

C. Partea III. SARCINI .

Inscrieri privind dezmembramintele dreptului de proprietate, drepturi reale de garanţie şi sarcini	Referinţe
NU SUNT	

Document care conține date cu caracter personal, protejat de prevederile Regulamentului (UE) nr. 679/2016 și Legii 190/2018

Anexa Nr. 1 La Partea I

Teren

Nr cadastral	Suprafaţa (mp)*	Observaţii / Referinţe
	11.200	Conform Tp nr. 139262 terenul este amplasat în parcela cadastrală 162/9, 159/16, 21/102

* Suprafaţa este determinată in planul de proiecţie Stereo 70.

DETALII LINIARE IMOBIL

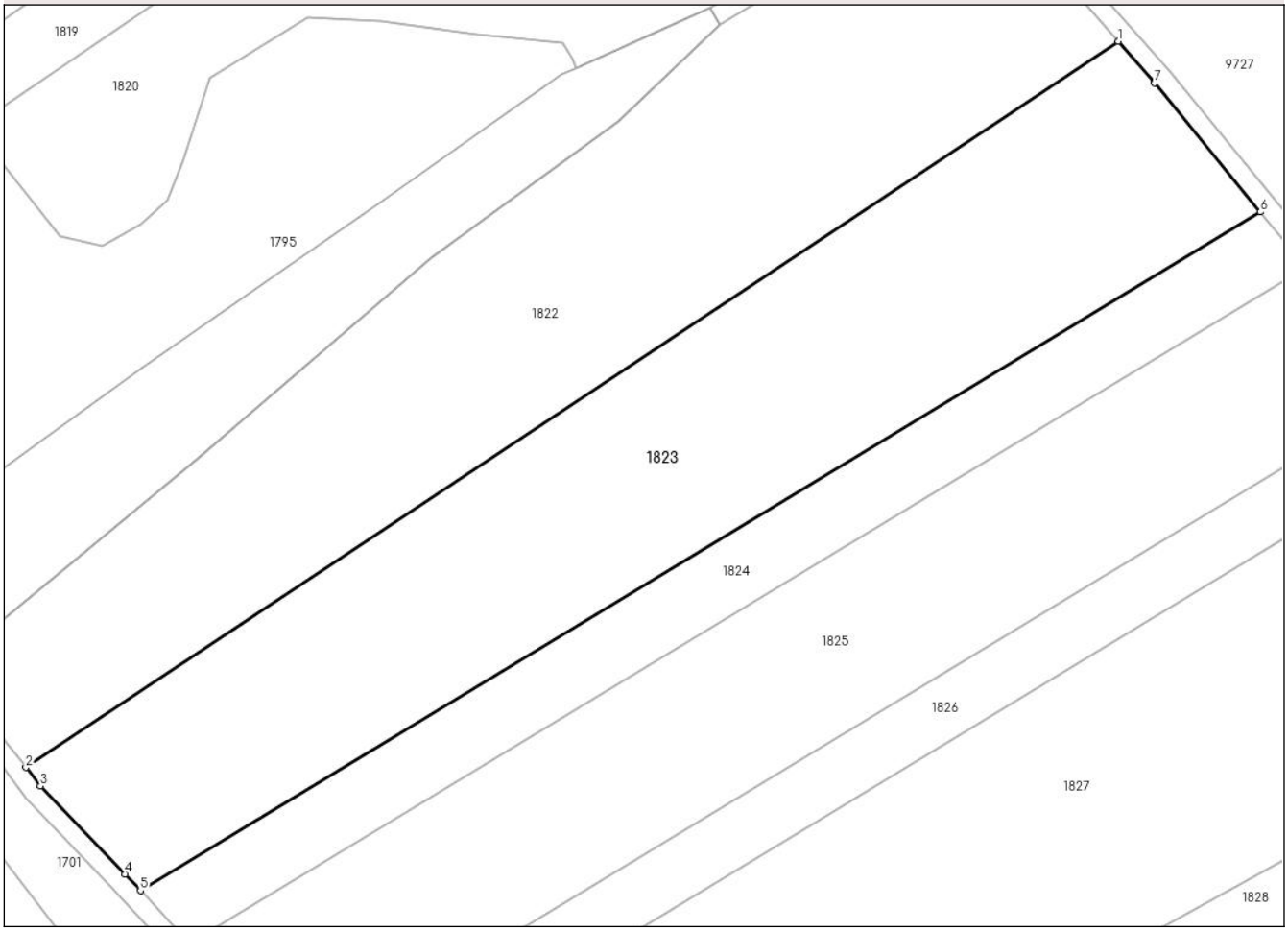

Date referitoare la teren

Crt	Categorie folosință	Intra vilan	Suprafaţa (mp)	Tarla	Parcelă	Nr. topo	Observaţii / Referinţe
1	ape statatoare	NU	2.100	19	162/9	-	
2	arabil	NU	9.100	19	155	-	

Lungime Segmente
1) Valorile lungimilor segmentelor sunt obţinute din proiecţie în plan.

Punct început	X / Y	Punct sfârşit	X / Y	Lungime segment (** (m)
1	614.162,686 696.759,962	2	613.932,88 696.607,186	275.955
2	613.932,88 696.607,186	3	613.935,913 696.603,27	4.954
3	613.935,913 696.603,27	4	613.953,738 696.584,766	25.693
4	613.953,738 696.584,766	5	613.956,976 696.581,268	4.767

Document care conține date cu caracter personal, protejat de prevederile Regulamentului (UE) nr. 679/2016 și Legii 190/2018

Punct început	X / Y	Punct sfârşit	X / Y	Lungime segment (** (m)
5	613.956,976 696.581,268	6	614.192,607 696.724,04	275.51
6	614.192,607 696.724,04	7	614.170,316 696.751,226	35.156
7	614.170,316 696.751,226	1	614.162,686 696.759,962	11.6

** Lungimile segmentelor sunt determinate în planul de proiecţie Stereo 70 şi sunt rotunjite la 1 milimetru.
*** Distanţa dintre puncte este formată din segmente cumulate ce sunt mai mici decât valoarea 1 milimetru.

Document care conține date cu caracter personal, protejat de prevederile Regulamentului (UE) nr. 679/2016 și Legii 190/2018

DATE DESPRE IMOBILUL NR. 1824

Oficiul de Cadastru şi Publicitate Imobiliară BOTOSANI
Biroul de Cadastru şi Publicitate Imobiliară Botosani

A. Partea I. Descrierea imobilului

TEREN Extravilan

Adresa: Jud. Botosani

Nr. Crt	Nr cadastral Nr. topografic	Suprafaţa* (mp)	Observaţii / Referinţe
A1		4.100	Sector cadastral:66 Teren neimprejmuit; Conform TP nr. 103483 terenul este amplasat în parcela cadastrală 19/73

B. Partea II. Proprietari şi acte

Inscrieri privitoare la dreptul de proprietate şi alte drepturi reale		Referinţe
/		
Act Administrativ nr. 103483, din 18/09/2017 emis de CJSDPT BOTOSANI (Titlu proprietate);		
B1	Intabulare, drept de PROPRIETATE, dobandit prin Reconstituire, cota actuala 1/1, cota initiala 1/1	A1
	1) **ACONSTANTINESEI VASILE**, Lipsa C.N.P. 2) **ACONSTANTINESEI NICULAI**, Lipsa C.N.P. 3) **ACONSTANTINESEI DUMITRU**, Lipsa C.N.P.	

C. Partea III. SARCINI .

Inscrieri privind dezmembramintele dreptului de proprietate, drepturi reale de garanţie şi sarcini	Referinţe
NU SUNT	

Document care conține date cu caracter personal, protejat de prevederile Regulamentului (UE) nr. 679/2016 și Legii 190/2018

Anexa Nr. 1 La Partea I

Teren

Nr cadastral	Suprafaţa (mp)*	Observaţii / Referinţe
	4.100	Conform TP nr. 103483 terenul este amplasat în parcela cadastrală 19/73

* Suprafaţa este determinată in planul de proiecţie Stereo 70.

DETALII LINIARE IMOBIL

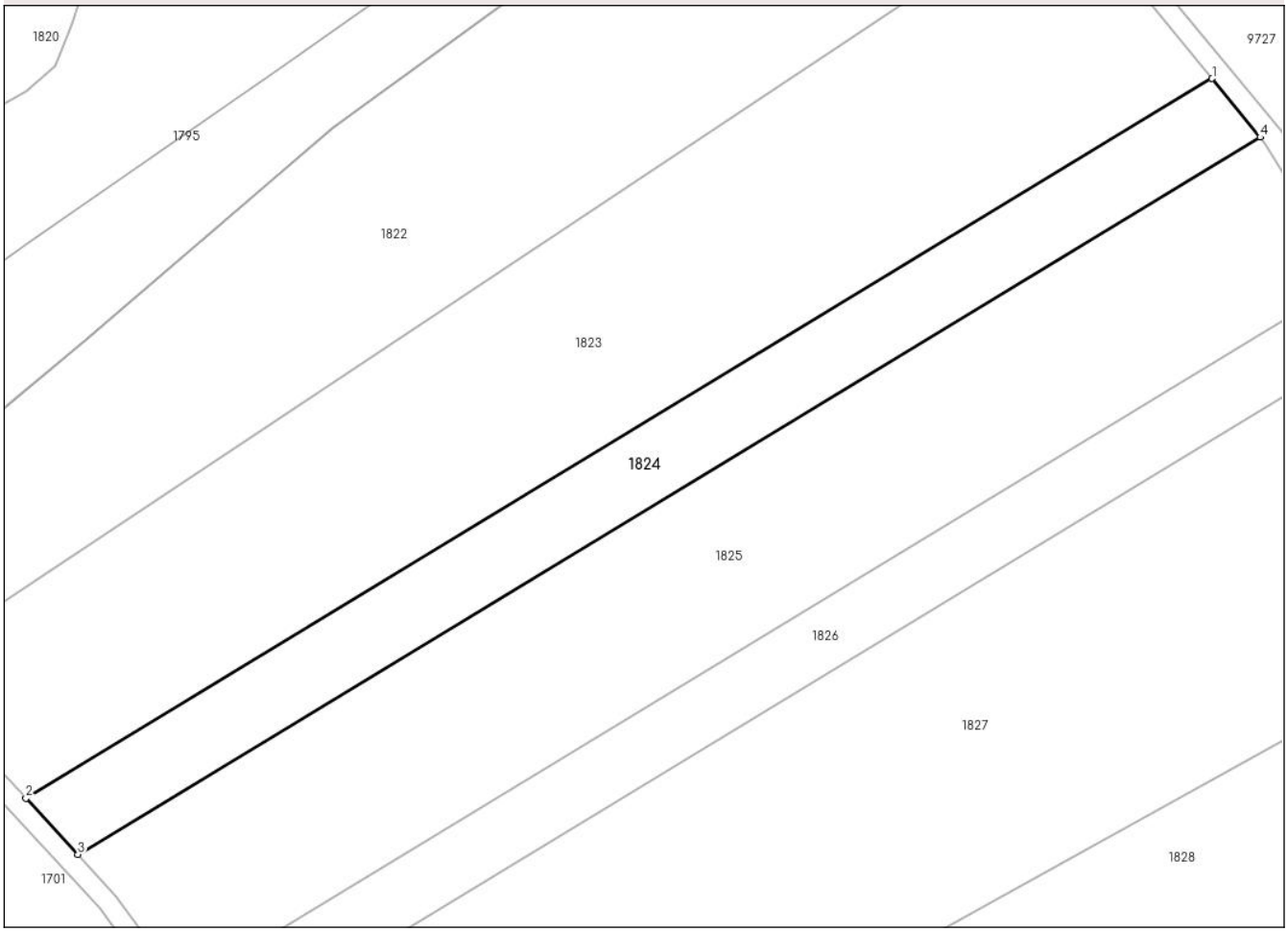

Date referitoare la teren

Crt	Categorie folosință	Intra vilan	Suprafaţa (mp)	Tarla	Parcelă	Nr. topo	Observaţii / Referinţe
1	arabil	NU	2.700	19	155	-	
2	ape statatoare	NU	1.400	19	162	-	

Lungime Segmente
1) Valorile lungimilor segmentelor sunt obţinute din proiecţie în plan.

Punct început	X / Y	Punct sfârşit	X / Y	Lungime segment (** (m)
1	614.192,607 696.724,04	2	613.956,976 696.581,268	275.51
2	613.956,976 696.581,268	3	613.967,313 696.570,102	15.216
3	613.967,313 696.570,102	4	614.202,155 696.712,395	274.587
4	614.202,155 696.712,395	1	614.192,607 696.724,04	15.058

Document care conține date cu caracter personal, protejat de prevederile Regulamentului (UE) nr. 679/2016 și Legii 190/2018

** Lungimile segmentelor sunt determinate în planul de proiecţie Stereo 70 şi sunt rotunjite la 1 milimetru.
*** Distanţa dintre puncte este formată din segmente cumulate ce sunt mai mici decât valoarea 1 milimetru.

Document care conține date cu caracter personal, protejat de prevederile Regulamentului (UE) nr. 679/2016 și Legii 190/2018

DATE DESPRE IMOBILUL NR. 1825

Oficiul de Cadastru şi Publicitate Imobiliară BOTOSANI
Biroul de Cadastru şi Publicitate Imobiliară Botosani

A. Partea I. Descrierea imobilului

TEREN Extravilan

Adresa: Jud. Botosani

Nr. Crt	Nr cadastral Nr. topografic	Suprafaţa* (mp)	Observaţii / Referinţe
A1		9.100	Sector cadastral:66 Teren neimprejmuit; Conform Tp nr. 139260 terenul este amplasat în parcela cadastrală 155/15

B. Partea II. Proprietari şi acte

Inscrieri privitoare la dreptul de proprietate şi alte drepturi reale		Referinţe
/		
Act Administrativ nr. 139260, din 26/08/2003 emis de CJSDPT BOTOSANI (Titlu proprietate);		
B1	Intabulare, drept de PROPRIETATE, dobandit prin Reconstituire, cota actuala 1/1, cota initiala 1/1	A1
	1) **Constantin Viorica**	

C. Partea III. SARCINI .

Inscrieri privind dezmembramintele dreptului de proprietate, drepturi reale de garanţie şi sarcini	Referinţe
NU SUNT	

Document care conține date cu caracter personal, protejat de prevederile Regulamentului (UE) nr. 679/2016 și Legii 190/2018

Anexa Nr. 1 La Partea I

Teren

Nr cadastral	Suprafaţa (mp)*	Observaţii / Referinţe
	9.100	Conform Tp nr. 139260 terenul este amplasat în parcela cadastrală 155/15

* Suprafaţa este determinată in planul de proiecţie Stereo 70.

DETALII LINIARE IMOBIL

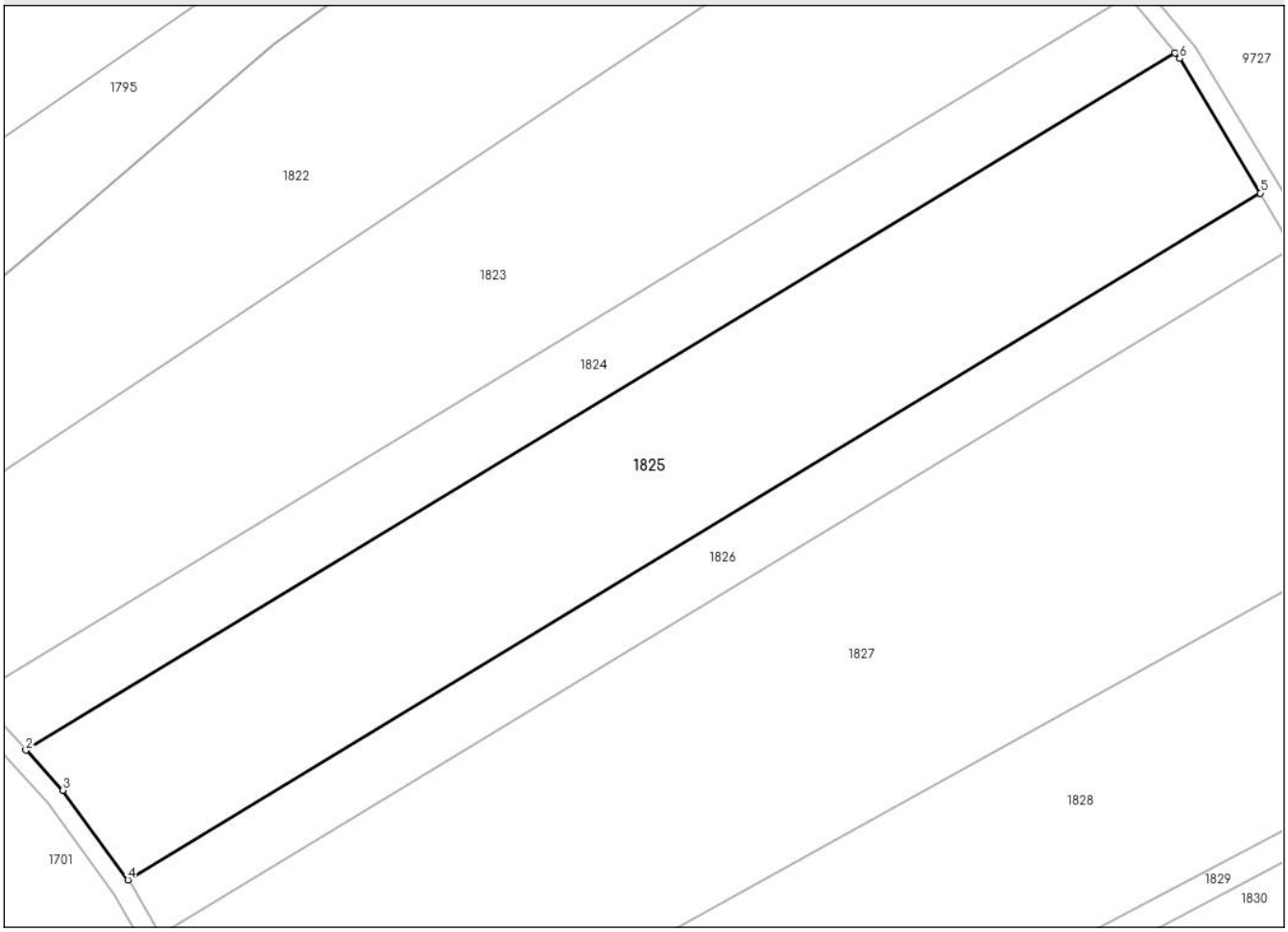

Date referitoare la teren

Crt	Categorie folosință	Intra vilan	Suprafaţa (mp)	Tarla	Parcelă	Nr. topo	Observaţii / Referinţe
1	arabil	NU	6.000	19	155/15	-	
2	arabil	NU	700	19	159	-	
3	ape statatoare	NU	2.400	19	162	-	

Lungime Segmente
1) Valorile lungimilor segmentelor sunt obţinute din proiecţie în plan.

Punct început	X / Y	Punct sfârşit	X / Y	Lungime segment (** (m)
1	614.202,155 696.712,395	2	613.967,313 696.570,102	274.587
2	613.967,313 696.570,102	3	613.974,862 696.561,948	11.112
3	613.974,862 696.561,948	4	613.988,166 696.543,65	22.623

Document care conține date cu caracter personal, protejat de prevederile Regulamentului (UE) nr. 679/2016 și Legii 190/2018

Punct început	X / Y	Punct sfârşit	X / Y	Lungime segment (** (m)
4	613.988,166 696.543,65	5	614.219,541 696.683,843	270.533
5	614.219,541 696.683,843	6	614.203,059 696.711,292	32.017
6	614.203,059 696.711,292	1	614.202,155 696.712,395	1.427

** Lungimile segmentelor sunt determinate în planul de proiecţie Stereo 70 şi sunt rotunjite la 1 milimetru.
*** Distanţa dintre puncte este formată din segmente cumulate ce sunt mai mici decât valoarea 1 milimetru.

Document care conține date cu caracter personal, protejat de prevederile Regulamentului (UE) nr. 679/2016 și Legii 190/2018

DATE DESPRE IMOBILUL NR. 1826

Oficiul de Cadastru şi Publicitate Imobiliară BOTOSANI
Biroul de Cadastru şi Publicitate Imobiliară Botosani

A. Partea I. Descrierea imobilului

TEREN Extravilan

Adresa: Jud. Botosani

Nr. Crt	Nr cadastral Nr. topografic	Suprafaţa* (mp)	Observaţii / Referinţe
A1		3.500	Sector cadastral:66 Teren neimprejmuit;

B. Partea II. Proprietari şi acte

Inscrieri privitoare la dreptul de proprietate şi alte drepturi reale		Referinţe
/		
Act Administrativ nr. 139250, din 11/08/2003 emis de CJSDPT BOTOSANI (Titlu proprietate);		
B1	Intabulare, drept de PROPRIETATE, dobandit prin Reconstituire, cota actuala 1/1, cota initiala 1/1	A1
	1) **PAVEL VASILE**, Lipsa C.N.P. 2) **HIRTIE RAVEICA**, Lipsa C.N.P. 3) **MURARU RARUCA**, Lipsa C.N.P. 4) **AXINTE MARIA**, Lipsa C.N.P. 5) **PAVEL HARALAMB**, Lipsa C.N.P. 6) **PAVEL DUMITRU**, Lipsa C.N.P. 7) **BERCEA ANETA**, Lipsa C.N.P.	

C. Partea III. SARCINI .

Inscrieri privind dezmembramintele dreptului de proprietate, drepturi reale de garanţie şi sarcini	Referinţe
NU SUNT	

Document care conține date cu caracter personal, protejat de prevederile Regulamentului (UE) nr. 679/2016 și Legii 190/2018

Anexa Nr. 1 La Partea I

Teren

Nr cadastral	Suprafaţa (mp)*	Observaţii / Referinţe
	3.500	

* Suprafaţa este determinată in planul de proiecţie Stereo 70.

DETALII LINIARE IMOBIL

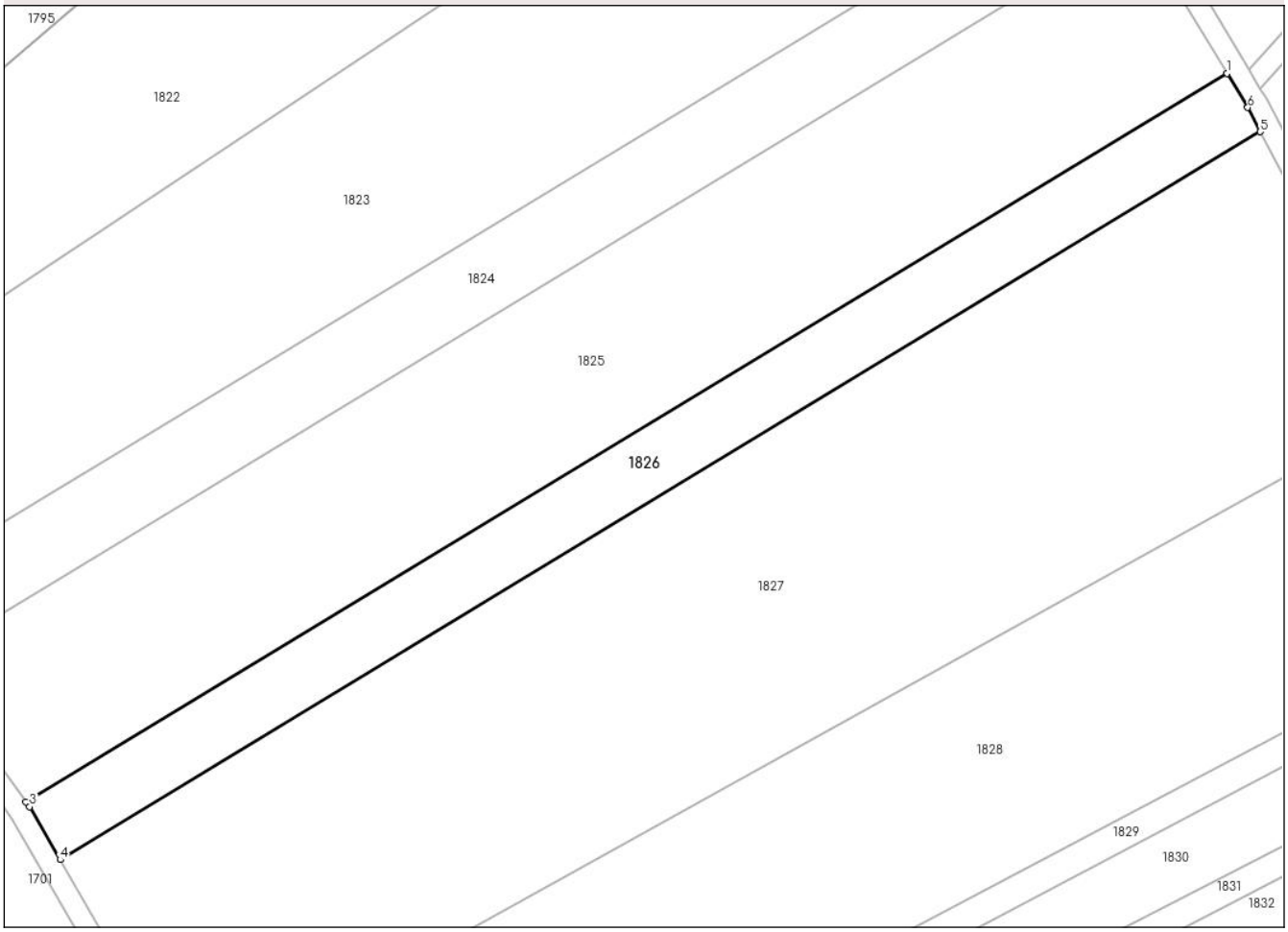

Date referitoare la teren

Crt	Categorie folosință	Intra vilan	Suprafaţa (mp)	Tarla	Parcelă	Nr. topo	Observaţii / Referinţe
1	ape statatoare	NU	800	19	162/2	-	
2	arabil	NU	500	19	159/10	-	
3	arabil	NU	2.200	19	155	-	

Lungime Segmente
1) Valorile lungimilor segmentelor sunt obţinute din proiecţie în plan.

Punct început	X / Y	Punct sfârşit	X / Y	Lungime segment (** (m)
1	614.219,541 696.683,843	2	613.988,166 696.543,65	270.533
2	613.988,166 696.543,65	3	613.988,867 696.542,687	1.191
3	613.988,867 696.542,687	4	613.994,764 696.532,516	11.757

Document care conține date cu caracter personal, protejat de prevederile Regulamentului (UE) nr. 679/2016 și Legii 190/2018

Punct început	X / Y	Punct sfârşit	X / Y	Lungime segment (** (m)
4	613.994,764 696.532,516	5	614.225,918 696.672,575	270.275
5	614.225,918 696.672,575	6	614.223,514 696.677,225	5.234
6	614.223,514 696.677,225	1	614.219,541 696.683,843	7.719

** Lungimile segmentelor sunt determinate în planul de proiecţie Stereo 70 şi sunt rotunjite la 1 milimetru.
*** Distanţa dintre puncte este formată din segmente cumulate ce sunt mai mici decât valoarea 1 milimetru.

Document care conține date cu caracter personal, protejat de prevederile Regulamentului (UE) nr. 679/2016 și Legii 190/2018

DATE DESPRE IMOBILUL NR. 1827

Oficiul de Cadastru şi Publicitate Imobiliară BOTOSANI
Biroul de Cadastru şi Publicitate Imobiliară Botosani

A. Partea I. Descrierea imobilului

TEREN Extravilan

Adresa: Jud. Botosani

Nr. Crt	Nr cadastral Nr. topografic	Suprafaţa* (mp)	Observaţii / Referinţe
A1		14.900	Sector cadastral:66 Teren neimprejmuit; Conform Tp nr. 128717 terenul este amplasat în parcela cadastrală 19/84

B. Partea II. Proprietari şi acte

Inscrieri privitoare la dreptul de proprietate şi alte drepturi reale		Referinţe
/		
Act Administrativ nr. 128717, din 12/12/2002 emis de CJSDPT BOTOSANI (Titlu proprietate);		
B1	Intabulare, drept de PROPRIETATE, dobandit prin Reconstituire, cota actuala 1/1, cota initiala 1/1	A1
	1) **AXINTE ADELA**, Lipsa C.N.P.	

C. Partea III. SARCINI .

Inscrieri privind dezmembramintele dreptului de proprietate, drepturi reale de garanţie şi sarcini	Referinţe
NU SUNT	

Document care conține date cu caracter personal, protejat de prevederile Regulamentului (UE) nr. 679/2016 și Legii 190/2018

Anexa Nr. 1 La Partea I

Teren

Nr cadastral	Suprafaţa (mp)*	Observaţii / Referinţe
	14.900	Conform Tp nr. 128717 terenul este amplasat în parcela cadastrală 19/84

* Suprafaţa este determinată in planul de proiecţie Stereo 70.

DETALII LINIARE IMOBIL

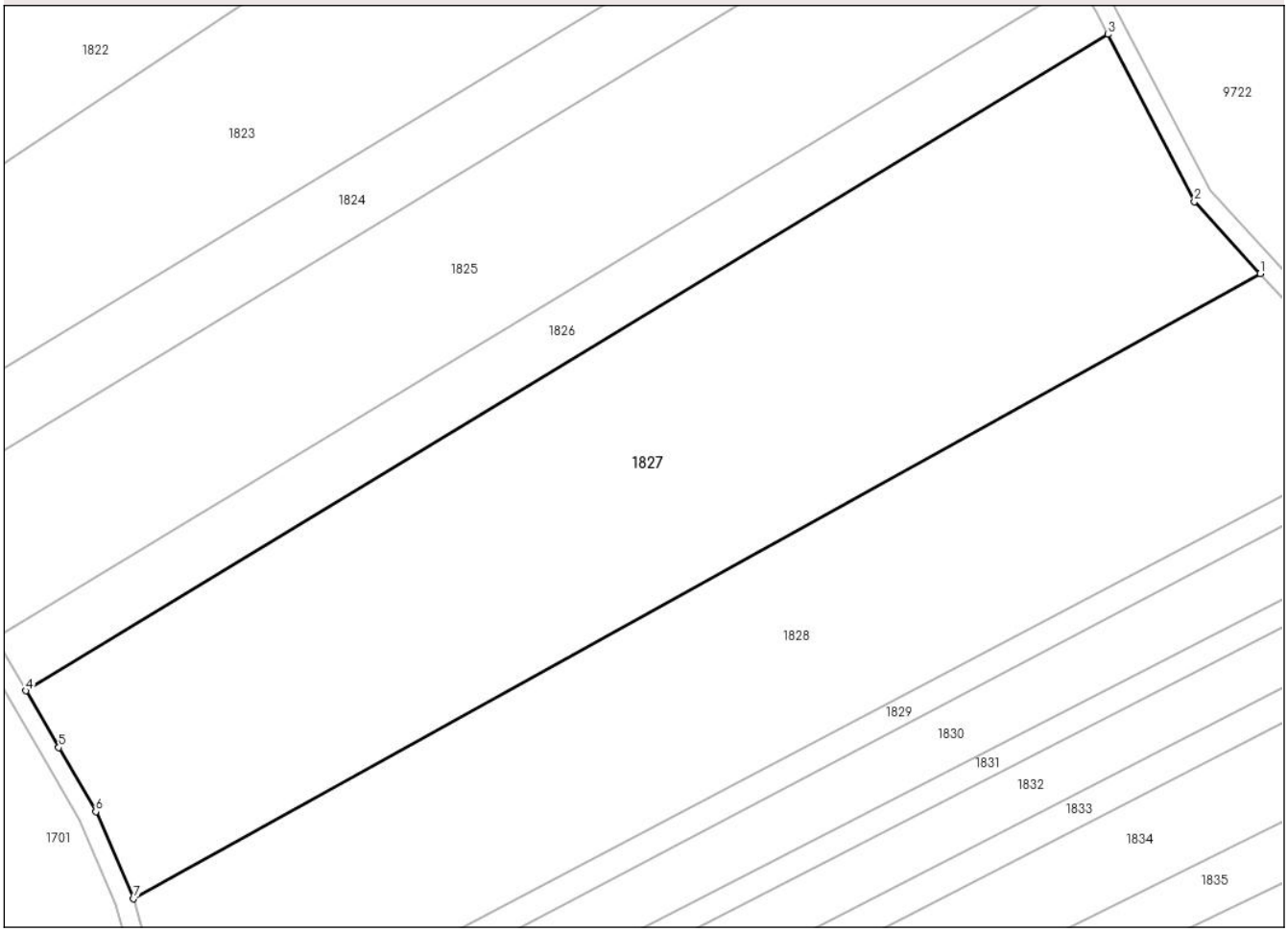

Date referitoare la teren

Crt	Categorie folosință	Intra vilan	Suprafaţa (mp)	Tarla	Parcelă	Nr. topo	Observaţii / Referinţe
1	arabil	NU	9.700	19	155	-	
2	arabil	NU	2.000	19	159	-	
3	ape statatoare	NU	3.200	19	162	-	

Lungime Segmente
1) Valorile lungimilor segmentelor sunt obţinute din proiecţie în plan.

Punct început	X / Y	Punct sfârşit	X / Y	Lungime segment (** (m)
1	614.258,448 696.621,557	2	614.244,375 696.636,877	20.802
2	614.244,375 696.636,877	3	614.225,918 696.672,575	40.188
3	614.225,918 696.672,575	4	613.994,764 696.532,516	270.275

Document care conține date cu caracter personal, protejat de prevederile Regulamentului (UE) nr. 679/2016 și Legii 190/2018

Punct început	X / Y	Punct sfârşit	X / Y	Lungime segment (** (m)
4	613.994,764 696.532,516	5	614.001,797 696.520,388	14.02
5	614.001,797 696.520,388	6	614.009,711 696.506,725	15.79
6	614.009,711 696.506,725	7	614.017,762 696.488,175	20.222
7	614.017,762 696.488,175	1	614.258,448 696.621,557	275.173

** Lungimile segmentelor sunt determinate în planul de proiecţie Stereo 70 şi sunt rotunjite la 1 milimetru.
*** Distanţa dintre puncte este formată din segmente cumulate ce sunt mai mici decât valoarea 1 milimetru.

Document care conține date cu caracter personal, protejat de prevederile Regulamentului (UE) nr. 679/2016 și Legii 190/2018

DATE DESPRE IMOBILUL NR. 1828

Oficiul de Cadastru şi Publicitate Imobiliară BOTOSANI
Biroul de Cadastru şi Publicitate Imobiliară Botosani

A. Partea I. Descrierea imobilului

TEREN Extravilan

Adresa: Jud. Botosani

Nr. Crt	Nr cadastral Nr. topografic	Suprafaţa* (mp)	Observaţii / Referinţe
A1		11.700	Sector cadastral:66 Teren neimprejmuit; Conform Tp nr. 128729 terenul este amplasat în parcela cadastrală 19/86, 16/72

B. Partea II. Proprietari şi acte

Inscrieri privitoare la dreptul de proprietate şi alte drepturi reale		Referinţe
/		
Act Administrativ nr. 128729, din 28/12/2002 emis de CJSDPT BOTOSANI (Titlu proprietate);		
B1	Intabulare, drept de PROPRIETATE, dobandit prin Reconstituire, cota actuala 1/1, cota initiala 1/1	A1
	1) **AVASILOAIE FLORICA**, Lipsa C.N.P.	

C. Partea III. SARCINI .

Inscrieri privind dezmembramintele dreptului de proprietate, drepturi reale de garanţie şi sarcini	Referinţe
NU SUNT	

Document care conține date cu caracter personal, protejat de prevederile Regulamentului (UE) nr. 679/2016 și Legii 190/2018

Anexa Nr. 1 La Partea I

Teren

Nr cadastral	Suprafaţa (mp)*	Observaţii / Referinţe
	11.700	Conform Tp nr. 128729 terenul este amplasat în parcela cadastrală 19/86, 16/72

* Suprafaţa este determinată in planul de proiecţie Stereo 70.

DETALII LINIARE IMOBIL

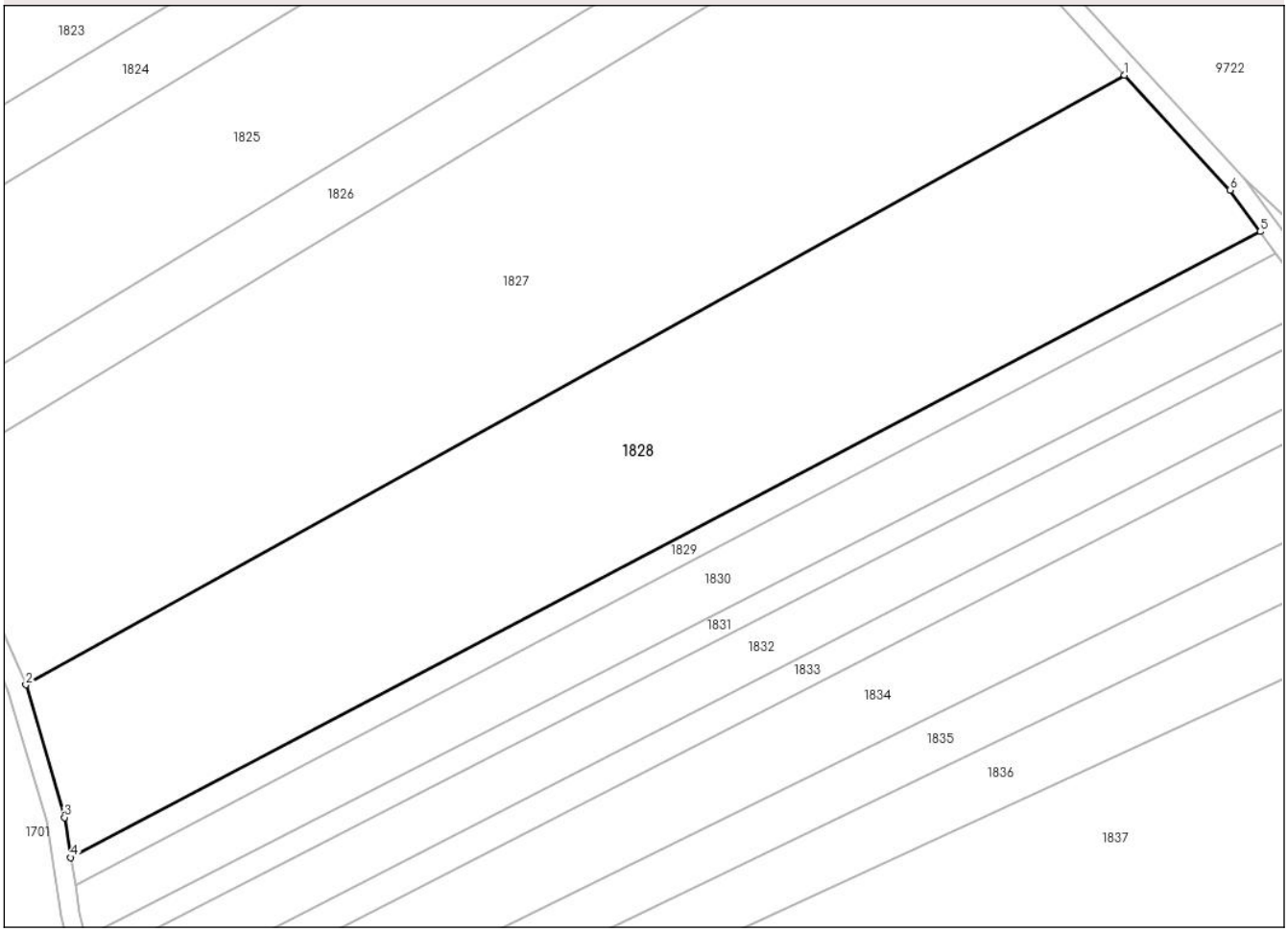

Date referitoare la teren

Crt	Categorie folosință	Intra vilan	Suprafaţa (mp)	Tarla	Parcelă	Nr. topo	Observaţii / Referinţe
1	arabil	NU	7.100	19	155	-	
2	faneata	NU	2.100	19	159	-	
3	ape statatoare	NU	2.500	19	162	-	

Lungime Segmente

1) Valorile lungimilor segmentelor sunt obţinute din proiecţie în plan.

Punct început	X / Y	Punct sfârşit	X / Y	Lungime segment (** (m)
1	614.258,448 696.621,557	2	614.017,762 696.488,175	275.173
2	614.017,762 696.488,175	3	614.026,205 696.459,156	30.222
3	614.026,205 696.459,156	4	614.027,599 696.450,378	8.888

Document care conține date cu caracter personal, protejat de prevederile Regulamentului (UE) nr. 679/2016 și Legii 190/2018

Punct început	X / Y	Punct sfârşit	X / Y	Lungime segment (** (m)
4	614.027,599 696.450,378	5	614.288,163 696.587,354	294.374
5	614.288,163 696.587,354	6	614.281,55 696.596,405	11.209
6	614.281,55 696.596,405	1	614.258,448 696.621,557	34.152

** Lungimile segmentelor sunt determinate în planul de proiecţie Stereo 70 şi sunt rotunjite la 1 milimetru.
*** Distanţa dintre puncte este formată din segmente cumulate ce sunt mai mici decât valoarea 1 milimetru.

Document care conține date cu caracter personal, protejat de prevederile Regulamentului (UE) nr. 679/2016 și Legii 190/2018

DATE DESPRE IMOBILUL NR. 1829

Oficiul de Cadastru şi Publicitate Imobiliară BOTOSANI
Biroul de Cadastru şi Publicitate Imobiliară Botosani

A. Partea I. Descrierea imobilului

TEREN Extravilan

Adresa: Jud. Botosani

Nr. Crt	Nr cadastral Nr. topografic	Suprafaţa* (mp)	Observaţii / Referinţe
A1		1.700	Sector cadastral:66 Teren neimprejmuit; Conform Tp nr. 143498 terenul este amplasat în parcela cadastrală 159/27

B. Partea II. Proprietari şi acte

Inscrieri privitoare la dreptul de proprietate şi alte drepturi reale		Referinţe
/		
Act Administrativ nr. 143498, din 17/10/2003 emis de CJSDPT BOTOSANI (Titlu proprietate);		
B1	Intabulare, drept de PROPRIETATE, dobandit prin Reconstituire, cota actuala 1/1, cota initiala 1/1	A1
	1) **BERCEA CATINCA**, Lipsa C.N.P. 2) **MOVANU ANDREI**, Lipsa C.N.P.	

C. Partea III. SARCINI .

Inscrieri privind dezmembramintele dreptului de proprietate, drepturi reale de garanţie şi sarcini	Referinţe
NU SUNT	

Document care conține date cu caracter personal, protejat de prevederile Regulamentului (UE) nr. 679/2016 și Legii 190/2018

Anexa Nr. 1 La Partea I

Teren

Nr cadastral	Suprafaţa (mp)*	Observaţii / Referinţe
	1.700	Conform Tp nr. 143498 terenul este amplasat în parcela cadastrală 159/27

* Suprafaţa este determinată in planul de proiecţie Stereo 70.

DETALII LINIARE IMOBIL

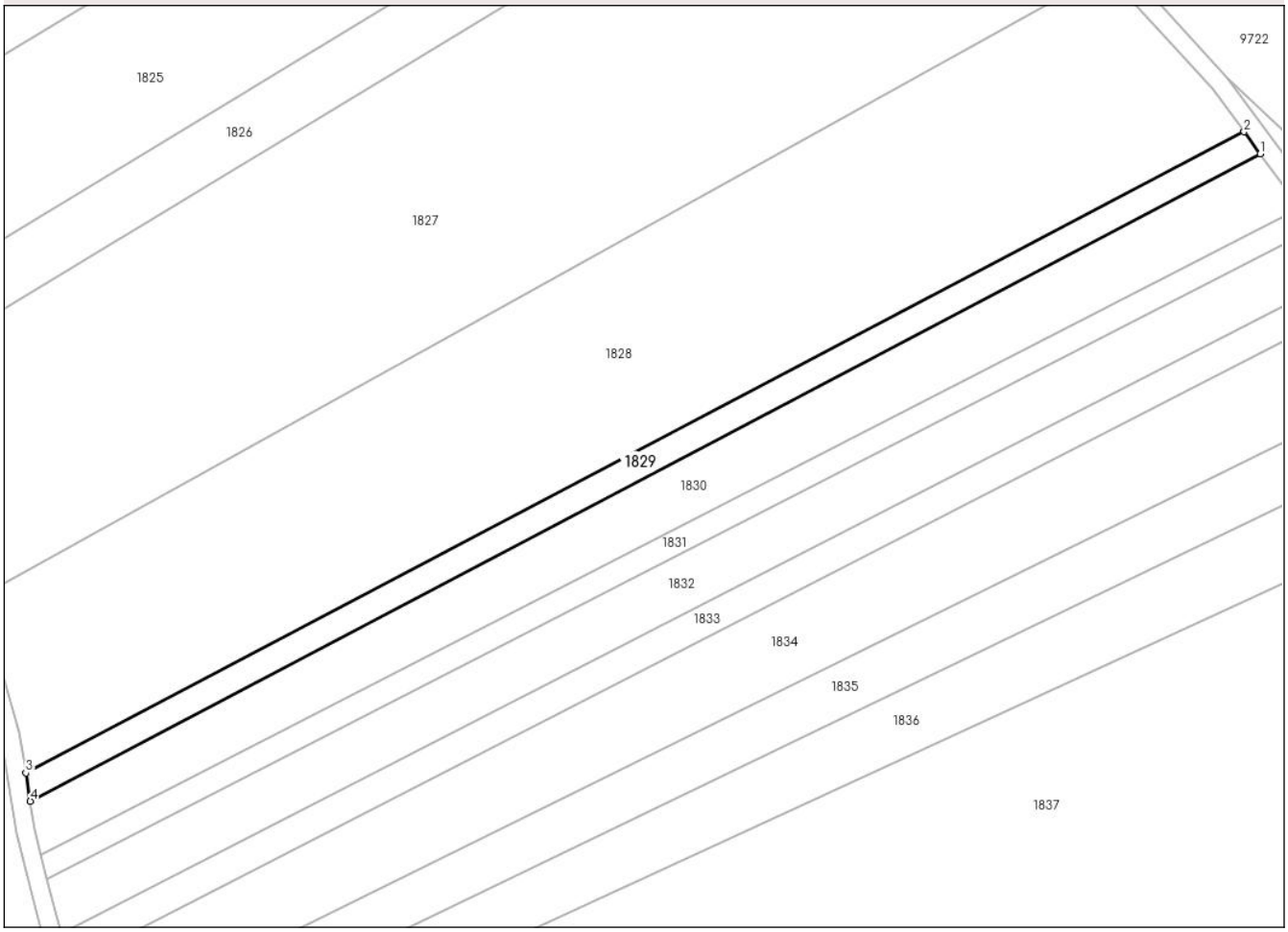

Date referitoare la teren

Crt	Categorie folosință	Intra vilan	Suprafaţa (mp)	Tarla	Parcelă	Nr. topo	Observaţii / Referinţe
1	arabil	NU	400	19	159/27	-	
2	arabil	NU	900	19	155	-	
3	ape statatoare	NU	400	19	162	-	

Lungime Segmente
1) Valorile lungimilor segmentelor sunt obţinute din proiecţie în plan.

Punct început	X / Y	Punct sfârşit	X / Y	Lungime segment (** (m)
1	614.291,591 696.582,663	2	614.288,163 696.587,354	5.81
2	614.288,163 696.587,354	3	614.027,599 696.450,378	294.374
3	614.027,599 696.450,378	4	614.028,551 696.444,385	6.068

Document care conține date cu caracter personal, protejat de prevederile Regulamentului (UE) nr. 679/2016 și Legii 190/2018

Punct început	X / Y	Punct sfârşit	X / Y	Lungime segment (** (m)
4	614.028,551 696.444,385	1	614.291,591 696.582,663	297.171

** Lungimile segmentelor sunt determinate în planul de proiecţie Stereo 70 şi sunt rotunjite la 1 milimetru.
*** Distanţa dintre puncte este formată din segmente cumulate ce sunt mai mici decât valoarea 1 milimetru.

Document care conține date cu caracter personal, protejat de prevederile Regulamentului (UE) nr. 679/2016 și Legii 190/2018

DATE DESPRE IMOBILUL NR. 1830

Oficiul de Cadastru şi Publicitate Imobiliară BOTOSANI
Biroul de Cadastru şi Publicitate Imobiliară Botosani

A. Partea I. Descrierea imobilului

TEREN Extravilan

Adresa: Jud. Botosani

Nr. Crt	Nr cadastral Nr. topografic	Suprafaţa* (mp)	Observaţii / Referinţe
A1		3.827	Sector cadastral:66 Teren neimprejmuit; Conform Tp nr. 114717 terenul este amplasat în parcela cadastrală 19/71

B. Partea II. Proprietari şi acte

Inscrieri privitoare la dreptul de proprietate şi alte drepturi reale		Referinţe
/		
Act Notarial nr. 140, din 02/07/2003 emis de BNP CORNELIA AGACHI (Certificat de mostenitor);		
B1	Intabulare, drept de PROPRIETATE, dobandit prin Succesiune, cota actuala 1/2, cota initiala 1/1	A1
	1) **PĂLII MARIA**, Lipsa C.N.P.	
B2	Intabulare, drept de PROPRIETATE, dobandit prin Succesiune, cota actuala 1/2, cota initiala 1/1	A1
	1) **IONIŢĂ TEODORA**, Lipsa C.N.P.	

C. Partea III. SARCINI .

Inscrieri privind dezmembramintele dreptului de proprietate, drepturi reale de garanţie şi sarcini	Referinţe
NU SUNT	

Document care conține date cu caracter personal, protejat de prevederile Regulamentului (UE) nr. 679/2016 și Legii 190/2018

Anexa Nr. 1 La Partea I

Teren

Nr cadastral	Suprafaţa (mp)*	Observaţii / Referinţe
	3.827	Conform Tp nr. 114717 terenul este amplasat în parcela cadastrală 19/71

* Suprafaţa este determinată in planul de proiecţie Stereo 70.

DETALII LINIARE IMOBIL

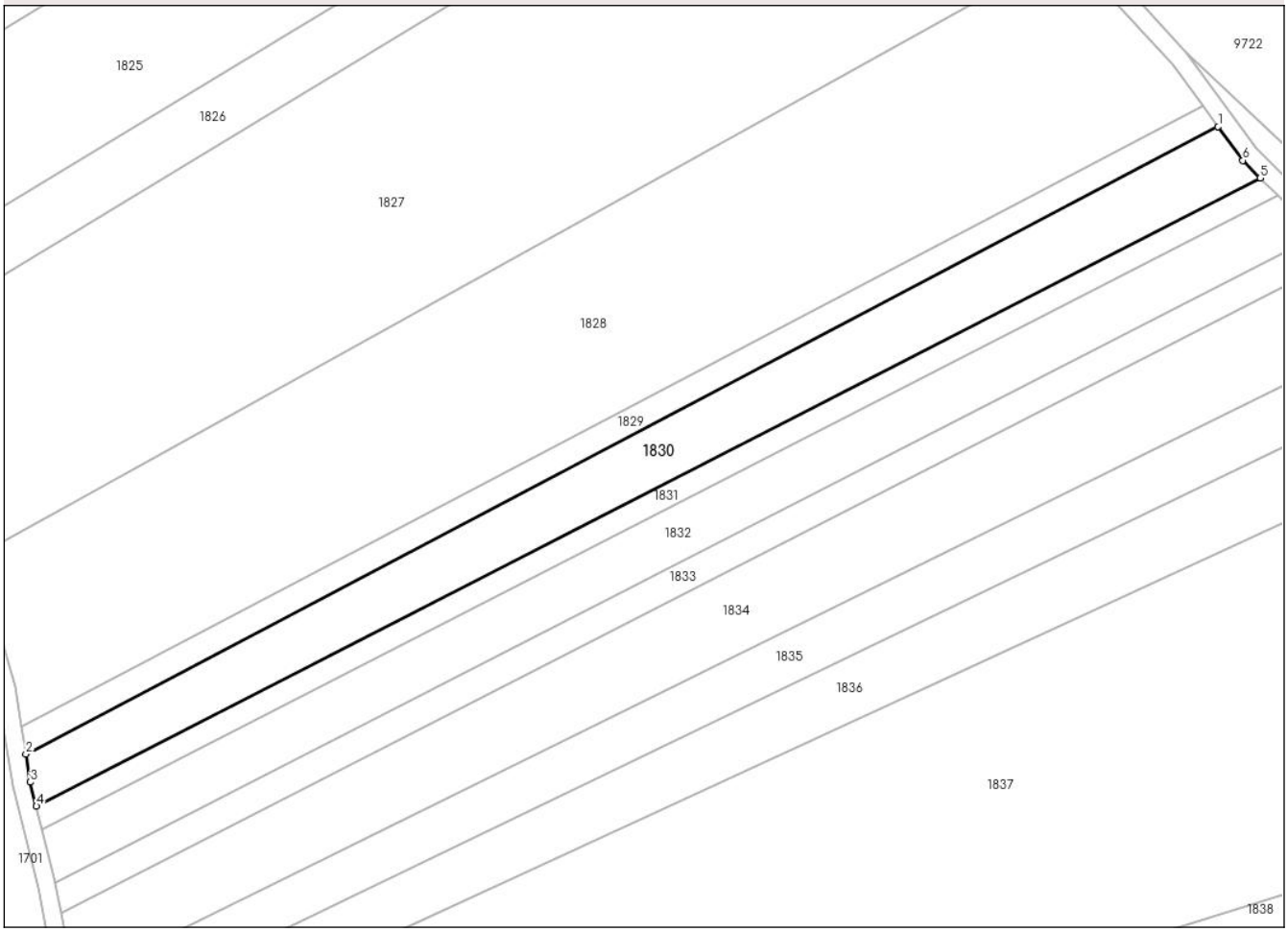

Date referitoare la teren

Crt	Categorie folosință	Intra vilan	Suprafaţa (mp)	Tarla	Parcelă	Nr. topo	Observaţii / Referinţe
1	arabil	NU	2.427	19	155	-	
2	arabil	NU	700	19	159	-	
3	ape statatoare	NU	700	19	162	-	

Lungime Segmente
1) Valorile lungimilor segmentelor sunt obţinute din proiecţie în plan.

Punct început	X / Y	Punct sfârşit	X / Y	Lungime segment (** (m)
1	614.291,591 696.582,663	2	614.028,551 696.444,385	297.171
2	614.028,551 696.444,385	3	614.029,526 696.438,248	6.214
3	614.029,526 696.438,248	4	614.030,86 696.432,927	5.485

Document care conține date cu caracter personal, protejat de prevederile Regulamentului (UE) nr. 679/2016 și Legii 190/2018

Punct început	X / Y	Punct sfârşit	X / Y	Lungime segment (** (m)
4	614.030,86 696.432,927	5	614.300,863 696.571,393	303.438
5	614.300,863 696.571,393	6	614.297,014 696.575,24	5.441
6	614.297,014 696.575,24	1	614.291,591 696.582,663	9.193

** Lungimile segmentelor sunt determinate în planul de proiecţie Stereo 70 şi sunt rotunjite la 1 milimetru.
*** Distanţa dintre puncte este formată din segmente cumulate ce sunt mai mici decât valoarea 1 milimetru.

Document care conține date cu caracter personal, protejat de prevederile Regulamentului (UE) nr. 679/2016 și Legii 190/2018

DATE DESPRE IMOBILUL NR. 1831

Oficiul de Cadastru şi Publicitate Imobiliară BOTOSANI
Biroul de Cadastru şi Publicitate Imobiliară Botosani

A. Partea I. Descrierea imobilului

TEREN Extravilan

Adresa: Jud. Botosani

Nr. Crt	Nr cadastral Nr. topografic	Suprafaţa* (mp)	Observaţii / Referinţe
A1		1.600	Sector cadastral:66 Teren neimprejmuit; Conform TP nr. 100090 terenul este amplasat în parcela cadastrală 2166/49

B. Partea II. Proprietari şi acte

Inscrieri privitoare la dreptul de proprietate şi alte drepturi reale		Referinţe
/		
Act Administrativ nr. 100090, din 30/10/2001 emis de CJSDPT BOTOSANI (Titlu proprietate);		
B1	Intabulare, drept de PROPRIETATE, dobandit prin Reconstituire, cota actuala 1/1, cota initiala 1/1	A1
	1) **HÎRTIE MANOLE SAVEL**, Lipsa C.N.P.	

C. Partea III. SARCINI .

Inscrieri privind dezmembramintele dreptului de proprietate, drepturi reale de garanţie şi sarcini	Referinţe
NU SUNT	

Document care conține date cu caracter personal, protejat de prevederile Regulamentului (UE) nr. 679/2016 și Legii 190/2018

Anexa Nr. 1 La Partea I

Teren

Nr cadastral	Suprafaţa (mp)*	Observaţii / Referinţe
	1.600	Conform TP nr. 100090 terenul este amplasat în parcela cadastrală 2166/49

* Suprafaţa este determinată in planul de proiecţie Stereo 70.

DETALII LINIARE IMOBIL

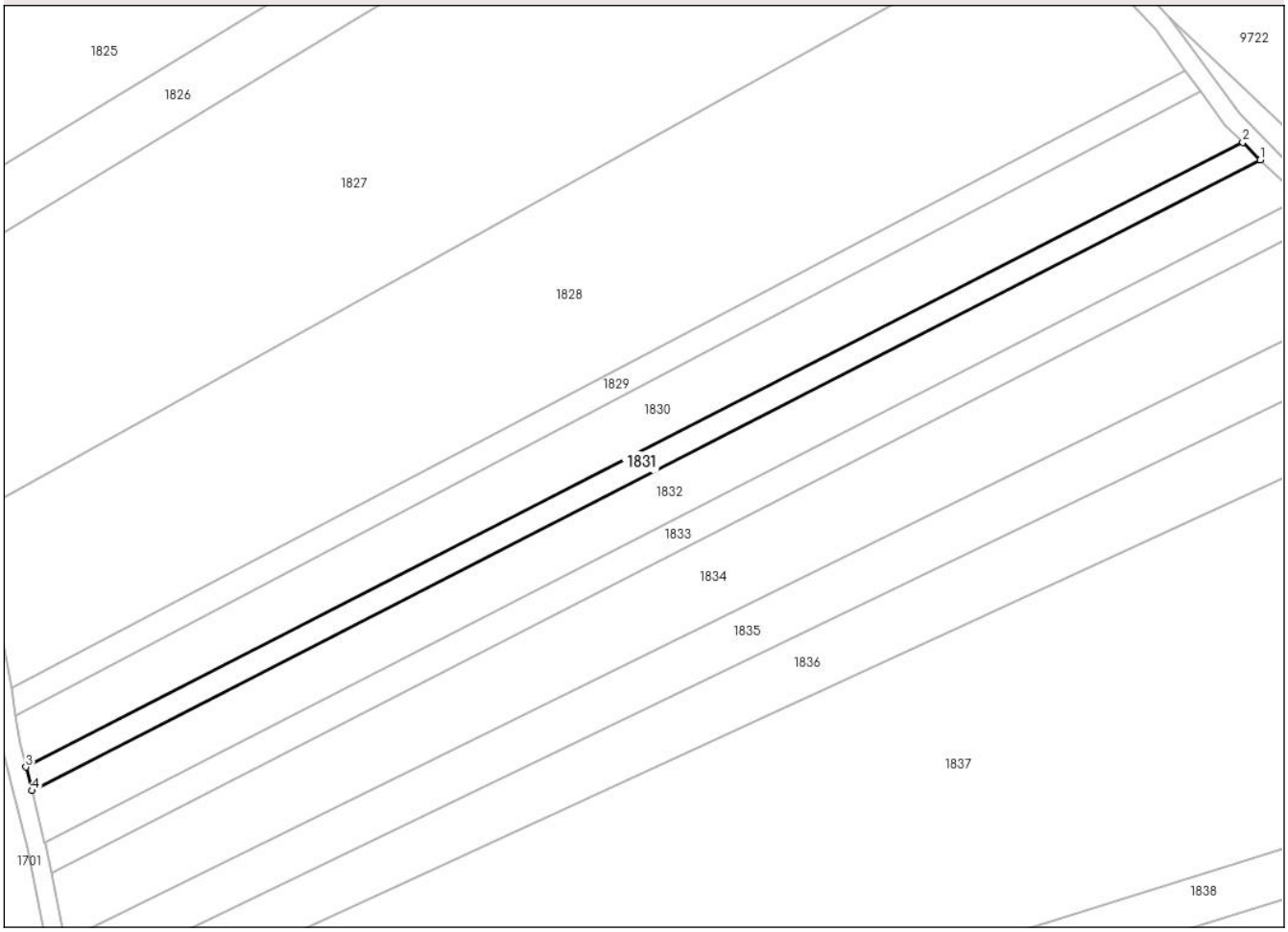

Date referitoare la teren

Crt	Categorie folosință	Intra vilan	Suprafaţa (mp)	Tarla	Parcelă	Nr. topo	Observaţii / Referinţe
1	arabil	NU	1.000	19	155	-	
2	arabil	NU	300	19	159	-	
3	ape statatoare	NU	300	19	162	-	

Lungime Segmente
1) Valorile lungimilor segmentelor sunt obţinute din proiecţie în plan.

Punct început	X / Y	Punct sfârşit	X / Y	Lungime segment (** (m)
1	614.304,762 696.567,496	2	614.300,863 696.571,393	5.514
2	614.300,863 696.571,393	3	614.030,86 696.432,927	303.438
3	614.030,86 696.432,927	4	614.032,17 696.427,701	5.387

Document care conține date cu caracter personal, protejat de prevederile Regulamentului (UE) nr. 679/2016 și Legii 190/2018

Punct început	X / Y	Punct sfârşit	X / Y	Lungime segment (** (m)
4	614.032,17 696.427,701	1	614.304,762 696.567,496	306.348

** Lungimile segmentelor sunt determinate în planul de proiecţie Stereo 70 şi sunt rotunjite la 1 milimetru.
*** Distanţa dintre puncte este formată din segmente cumulate ce sunt mai mici decât valoarea 1 milimetru.

Document care conține date cu caracter personal, protejat de prevederile Regulamentului (UE) nr. 679/2016 și Legii 190/2018

DATE DESPRE IMOBILUL NR. 1832

Oficiul de Cadastru şi Publicitate Imobiliară BOTOSANI
Biroul de Cadastru şi Publicitate Imobiliară Botosani

A. Partea I. Descrierea imobilului

TEREN Extravilan

Adresa: Jud. Botosani

Nr. Crt	Nr cadastral Nr. topografic	Suprafaţa* (mp)	Observaţii / Referinţe
A1		3.600	Sector cadastral:66 Teren neimprejmuit; Conform TP nr. 143500 terenul este amplasat în parcela cadastrală 155/7

B. Partea II. Proprietari şi acte

Inscrieri privitoare la dreptul de proprietate şi alte drepturi reale		Referinţe
/		
Act Administrativ nr. 143500, din 17/10/2003 emis de CJSDPT BOTOSANI (Titlu proprietate);		
B1	Intabulare, drept de PROPRIETATE, dobandit prin Reconstituire, cota actuala 1/1, cota initiala 1/1	A1
	1) **IFRIM HARETA**, Lipsa C.N.P.	

C. Partea III. SARCINI .

Inscrieri privind dezmembramintele dreptului de proprietate, drepturi reale de garanţie şi sarcini	Referinţe
NU SUNT	

Document care conține date cu caracter personal, protejat de prevederile Regulamentului (UE) nr. 679/2016 și Legii 190/2018

Anexa Nr. 1 La Partea I

Teren

Nr cadastral	Suprafaţa (mp)*	Observaţii / Referinţe
	3.600	Conform TP nr. 143500 terenul este amplasat în parcela cadastrală 155/7

* Suprafaţa este determinată in planul de proiecţie Stereo 70.

DETALII LINIARE IMOBIL

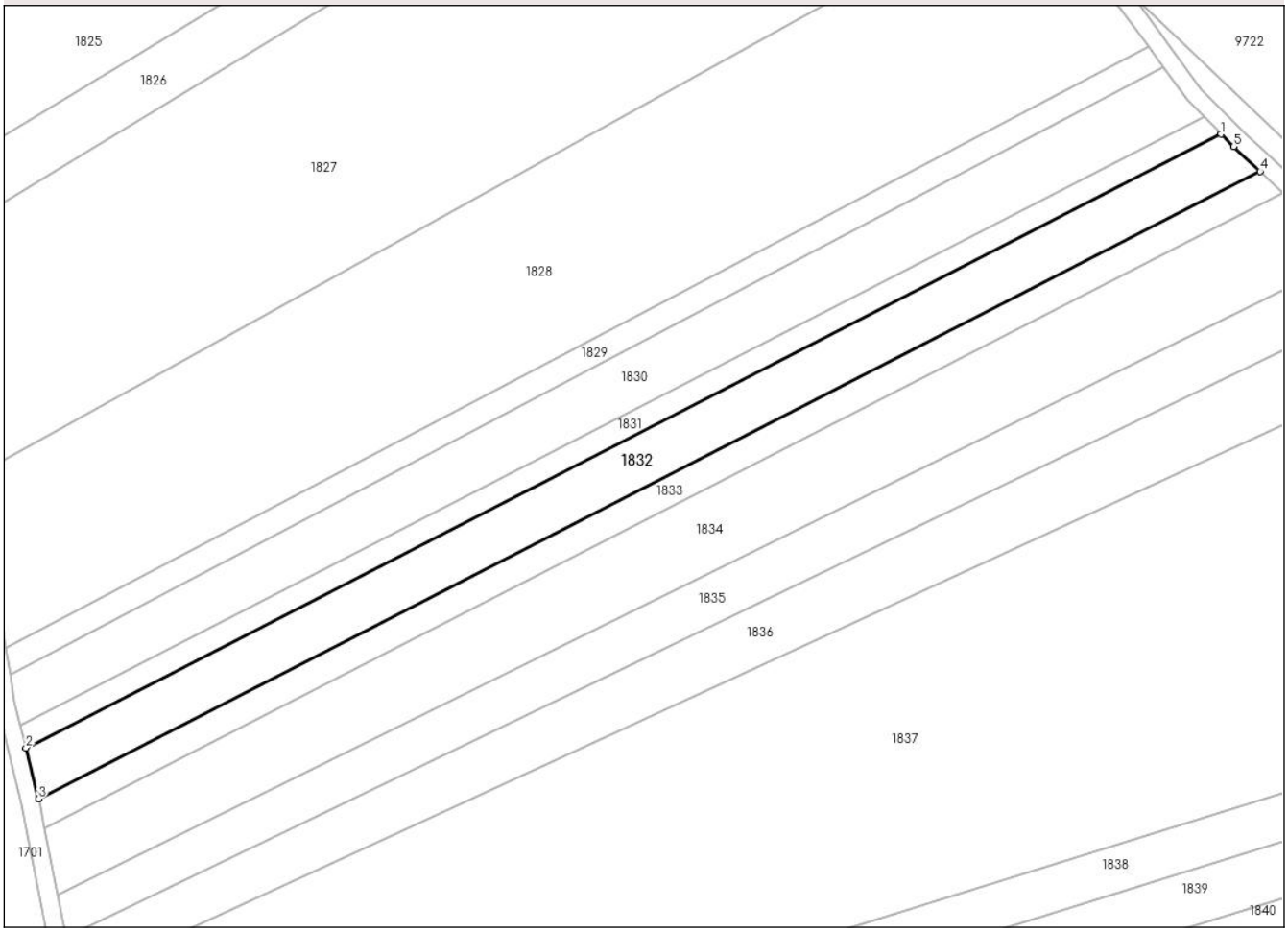

Date referitoare la teren

Crt	Categorie folosință	Intra vilan	Suprafaţa (mp)	Tarla	Parcelă	Nr. topo	Observaţii / Referinţe
1	arabil	NU	1.700	19	155/7	-	
2	arabil	NU	1.200	19	159	-	
3	ape statatoare	NU	700	19	162	-	

Lungime Segmente

1) Valorile lungimilor segmentelor sunt obţinute din proiecţie în plan.

Punct început	X / Y	Punct sfârşit	X / Y	Lungime segment (** (m)
1	614.304,762 696.567,496	2	614.032,17 696.427,701	306.348
2	614.032,17 696.427,701	3	614.035,072 696.416,125	11.934
3	614.035,072 696.416,125	4	614.313,687 696.559,008	313.117

Document care conține date cu caracter personal, protejat de prevederile Regulamentului (UE) nr. 679/2016 și Legii 190/2018

Punct început	X / Y	Punct sfârşit	X / Y	Lungime segment (** (m)
4	614.313,687 696.559,008	5	614.307,615 696.564,644	8.285
5	614.307,615 696.564,644	1	614.304,762 696.567,496	4.034

** Lungimile segmentelor sunt determinate în planul de proiecţie Stereo 70 şi sunt rotunjite la 1 milimetru.
*** Distanţa dintre puncte este formată din segmente cumulate ce sunt mai mici decât valoarea 1 milimetru.

Document care conține date cu caracter personal, protejat de prevederile Regulamentului (UE) nr. 679/2016 și Legii 190/2018

DATE DESPRE IMOBILUL NR. 1833

Oficiul de Cadastru şi Publicitate Imobiliară BOTOSANI
Biroul de Cadastru şi Publicitate Imobiliară Botosani

A. Partea I. Descrierea imobilului

TEREN Extravilan

Adresa: Jud. Botosani

Nr. Crt	Nr cadastral Nr. topografic	Suprafaţa* (mp)	Observaţii / Referinţe
A1		2.100	Sector cadastral:66 Teren neimprejmuit; Conform TP nr. 159/26 terenul este amplasat în parcela cadastrală 159/26

B. Partea II. Proprietari şi acte

Inscrieri privitoare la dreptul de proprietate şi alte drepturi reale		Referinţe
/		
Act Administrativ nr. 143560, din 23/12/2003 emis de CJSDPT BOTOSANI (Titlu proprietate);		
B1	Intabulare, drept de PROPRIETATE, dobandit prin Reconstituire, cota actuala 1/1, cota initiala 1/1	A1
	1) **ILIE IUSTIN IOAN**, Lipsa C.N.P.	

C. Partea III. SARCINI .

Inscrieri privind dezmembramintele dreptului de proprietate, drepturi reale de garanţie şi sarcini	Referinţe
NU SUNT	

Document care conține date cu caracter personal, protejat de prevederile Regulamentului (UE) nr. 679/2016 și Legii 190/2018

Anexa Nr. 1 La Partea I

Teren

Nr cadastral	Suprafaţa (mp)*	Observaţii / Referinţe
	2.100	Conform TP nr. 159/26 terenul este amplasat în parcela cadastrală 159/26

* Suprafaţa este determinată in planul de proiecţie Stereo 70.

DETALII LINIARE IMOBIL

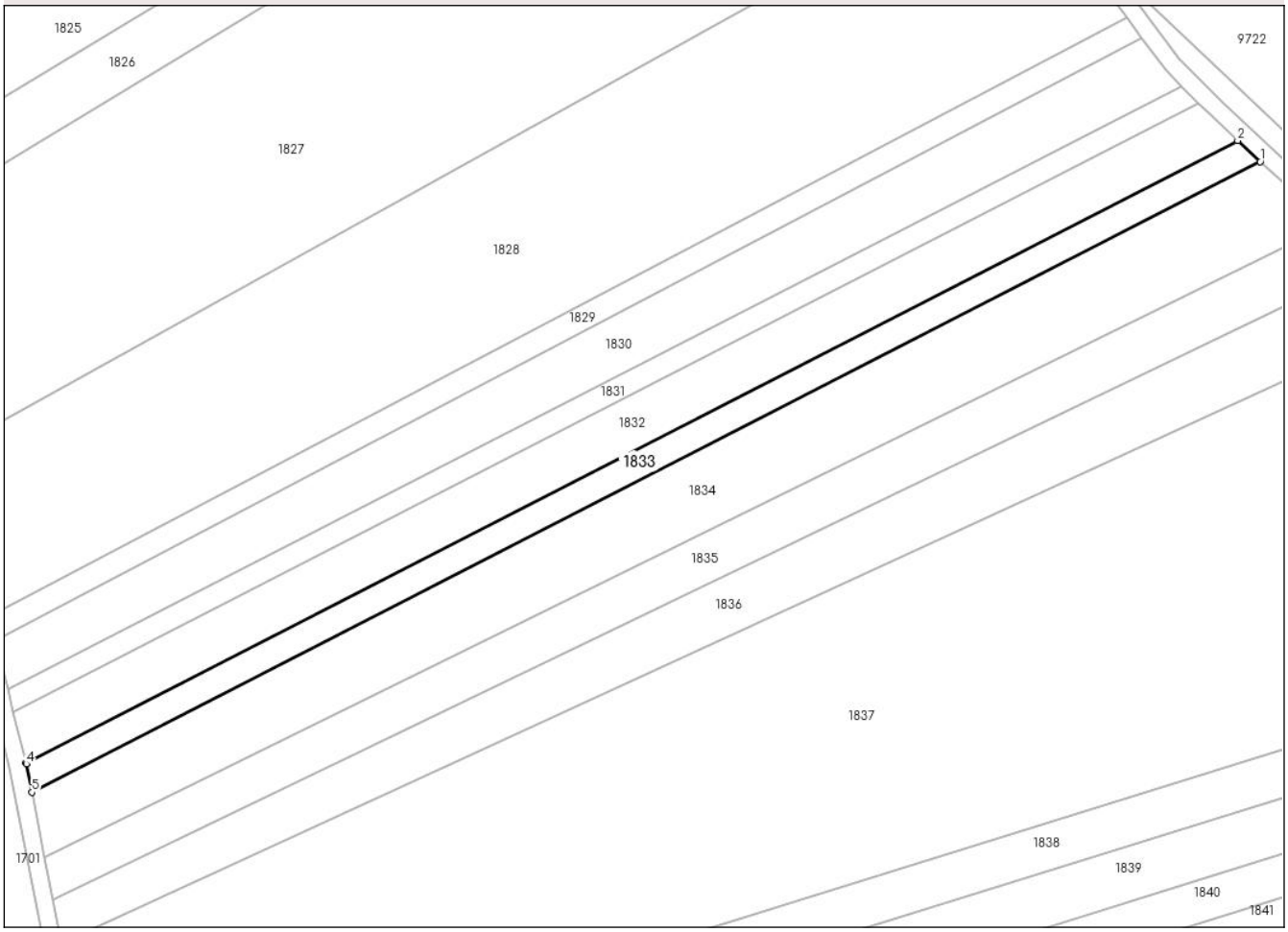

Date referitoare la teren

Crt	Categorie folosință	Intra vilan	Suprafaţa (mp)	Tarla	Parcelă	Nr. topo	Observaţii / Referinţe
1	arabil	NU	1.200	19	159/26	-	
2	arabil	NU	500	19	155	-	
3	ape statatoare	NU	400	19	162	-	

Lungime Segmente
1) Valorile lungimilor segmentelor sunt obţinute din proiecţie în plan.

Punct început	X / Y	Punct sfârşit	X / Y	Lungime segment (** (m)
1	614.318,882 696.554,186	2	614.313,687 696.559,008	7.088
2	614.313,687 696.559,008	3	614.035,072 696.416,125	313.117
3	614.035,072 696.416,125	4	614.035,149 696.415,817	0.318

Document care conține date cu caracter personal, protejat de prevederile Regulamentului (UE) nr. 679/2016 și Legii 190/2018

Punct început	X / Y	Punct sfârşit	X / Y	Lungime segment (** (m)
4	614.035,149 696.415,817	5	614.036,431 696.409,336	6.606
5	614.036,431 696.409,336	1	614.318,882 696.554,186	317.427

** Lungimile segmentelor sunt determinate în planul de proiecţie Stereo 70 şi sunt rotunjite la 1 milimetru.
*** Distanţa dintre puncte este formată din segmente cumulate ce sunt mai mici decât valoarea 1 milimetru.

Document care conține date cu caracter personal, protejat de prevederile Regulamentului (UE) nr. 679/2016 și Legii 190/2018

DATE DESPRE IMOBILUL NR. 1834

Oficiul de Cadastru şi Publicitate Imobiliară BOTOSANI
Biroul de Cadastru şi Publicitate Imobiliară Botosani

A. Partea I. Descrierea imobilului

TEREN Extravilan

Adresa: Jud. Botosani

Nr. Crt	Nr cadastral Nr. topografic	Suprafaţa* (mp)	Observaţii / Referinţe
A1		5.600	Sector cadastral:66 Teren neimprejmuit;

B. Partea II. Proprietari şi acte

Inscrieri privitoare la dreptul de proprietate şi alte drepturi reale		Referinţe
/		
Act Administrativ nr. 139289, din 19/09/2003 emis de CJSDPT BOTOSANI (Titlu proprietate);		
B1	Intabulare, drept de PROPRIETATE, dobandit prin Reconstituire, cota actuala 1/1, cota initiala 1/1	A1
	1) **CAZACU FILARET**, Lipsa C.N.P. 2) **CAZACU DUMITRU**, Lipsa C.N.P.	

C. Partea III. SARCINI .

Inscrieri privind dezmembramintele dreptului de proprietate, drepturi reale de garanţie şi sarcini	Referinţe
NU SUNT	

Document care conține date cu caracter personal, protejat de prevederile Regulamentului (UE) nr. 679/2016 și Legii 190/2018

Anexa Nr. 1 La Partea I

Teren

Nr cadastral	Suprafaţa (mp)*	Observaţii / Referinţe
	5.600	

* Suprafaţa este determinată in planul de proiecţie Stereo 70.

DETALII LINIARE IMOBIL

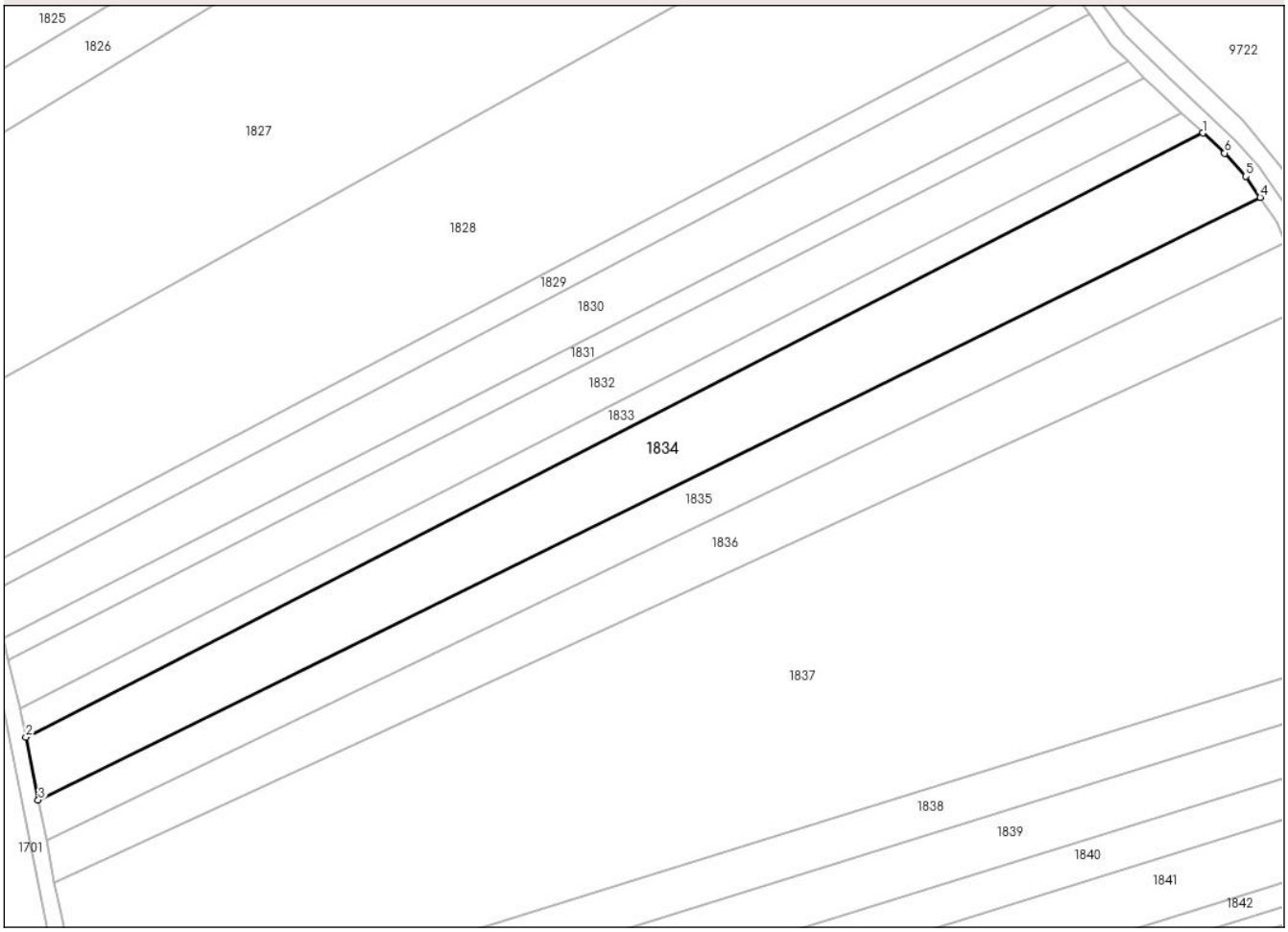

Date referitoare la teren

Crt	Categorie folosință	Intra vilan	Suprafaţa (mp)	Tarla	Parcelă	Nr. topo	Observaţii / Referinţe
1	ape statatoare	NU	800	19	162/35	-	
2	arabil	NU	2.400	19	159/23	-	
3	arabil	NU	2.400	19	155	-	

Lungime Segmente
1) Valorile lungimilor segmentelor sunt obţinute din proiecţie în plan.

Punct început	X / Y	Punct sfârşit	X / Y	Lungime segment (** (m)
1	614.318,882 696.554,186	2	614.036,431 696.409,336	317.427
2	614.036,431 696.409,336	3	614.039,402 696.394,32	15.307
3	614.039,402 696.394,32	4	614.332,635 696.538,767	326.879

Document care conține date cu caracter personal, protejat de prevederile Regulamentului (UE) nr. 679/2016 și Legii 190/2018

Punct început	X / Y	Punct sfârşit	X / Y	Lungime segment (** (m)
4	614.332,635 696.538,767	5	614.329,212 696.543,779	6.069
5	614.329,212 696.543,779	6	614.324,089 696.549,353	7.57
6	614.324,089 696.549,353	1	614.318,882 696.554,186	7.105

** Lungimile segmentelor sunt determinate în planul de proiecţie Stereo 70 şi sunt rotunjite la 1 milimetru.
*** Distanţa dintre puncte este formată din segmente cumulate ce sunt mai mici decât valoarea 1 milimetru.

Document care conține date cu caracter personal, protejat de prevederile Regulamentului (UE) nr. 679/2016 și Legii 190/2018

DATE DESPRE IMOBILUL NR. 1835

Oficiul de Cadastru şi Publicitate Imobiliară BOTOSANI
Biroul de Cadastru şi Publicitate Imobiliară Botosani

A. Partea I. Descrierea imobilului

TEREN Extravilan

Adresa: Jud. Botosani

Nr. Crt	Nr cadastral Nr. topografic	Suprafaţa* (mp)	Observaţii / Referinţe
A1		3.600	Sector cadastral:66 Teren neimprejmuit; Conform Tp nr. 139266 terenul este amplasat în parcela cadastrală 159/3

B. Partea II. Proprietari şi acte

Inscrieri privitoare la dreptul de proprietate şi alte drepturi reale		Referinţe
/		
Act Administrativ nr. 139266, din 29/08/2003 emis de CJSDPT BOTOSANI (Titlu proprietate);		
B1	Intabulare, drept de PROPRIETATE, dobandit prin Reconstituire, cota actuala 1/1, cota initiala 1/1	A1
	1) **IGNAT VIORICA**, Lipsa C.N.P. 2) **IONIŢA TOADER**, Lipsa C.N.P. 3) **IONIŢĂ NECULAI**, Lipsa C.N.P. 4) **IONIŢĂ MARICEL**, Lipsa C.N.P. 5) **SIMION HARETA**, Lipsa C.N.P.	

C. Partea III. SARCINI .

Inscrieri privind dezmembramintele dreptului de proprietate, drepturi reale de garanţie şi sarcini	Referinţe
NU SUNT	

Anexa Nr. 1 La Partea I

Teren

Nr cadastral	Suprafaţa (mp)*	Observaţii / Referinţe
	3.600	Conform Tp nr. 139266 terenul este amplasat în parcela cadastrală 159/3

* Suprafaţa este determinată in planul de proiecţie Stereo 70.

DETALII LINIARE IMOBIL

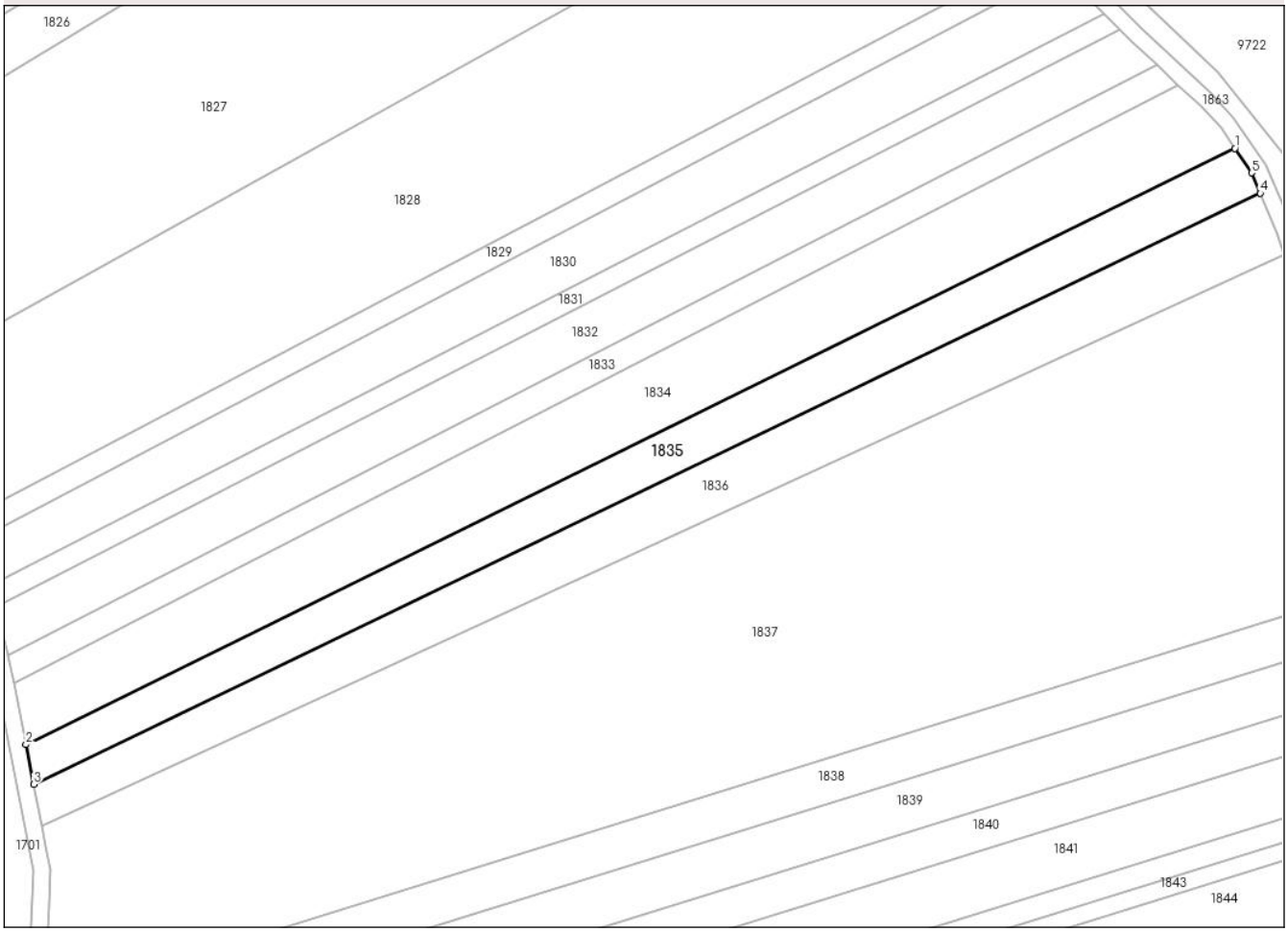

Date referitoare la teren

Crt	Categorie folosință	Intra vilan	Suprafaţa (mp)	Tarla	Parcelă	Nr. topo	Observaţii / Referinţe
1	arabil	NU	800	19	159/3	-	
2	arabil	NU	2.100	19	155	-	
3	ape statatoare	NU	700	19	162	-	

Lungime Segmente
1) Valorile lungimilor segmentelor sunt obţinute din proiecţie în plan.

Punct început	X / Y	Punct sfârşit	X / Y	Lungime segment (** (m)
1	614.332,635 696.538,767	2	614.039,402 696.394,32	326.879
2	614.039,402 696.394,32	3	614.041,305 696.384,699	9.808
3	614.041,305 696.384,699	4	614.338,763 696.527,947	330.153

Document care conține date cu caracter personal, protejat de prevederile Regulamentului (UE) nr. 679/2016 și Legii 190/2018

Punct început	X / Y	Punct sfârşit	X / Y	Lungime segment (** (m)
4	614.338,763 696.527,947	5	614.336,673 696.532,853	5.333
5	614.336,673 696.532,853	1	614.332,635 696.538,767	7.162

** Lungimile segmentelor sunt determinate în planul de proiecţie Stereo 70 şi sunt rotunjite la 1 milimetru.
*** Distanţa dintre puncte este formată din segmente cumulate ce sunt mai mici decât valoarea 1 milimetru.

DATE DESPRE IMOBILUL NR. 1836

Oficiul de Cadastru şi Publicitate Imobiliară BOTOSANI
Biroul de Cadastru şi Publicitate Imobiliară Botosani

A. Partea I. Descrierea imobilului

TEREN Extravilan

Adresa: Jud. Botosani

Nr. Crt	Nr cadastral Nr. topografic	Suprafaţa* (mp)	Observaţii / Referinţe
A1		4.300	Sector cadastral:66 Teren neimprejmuit; Conform TP nr. 139263 terenul este amplasat în parcela cadastrală 21/103

B. Partea II. Proprietari şi acte

Inscrieri privitoare la dreptul de proprietate şi alte drepturi reale		Referinţe
/		
Act Administrativ nr. 139263, din 29/08/2003 emis de CJSDPT BOTOSANI (Titlu proprietate);		
B1	Intabulare, drept de PROPRIETATE, dobandit prin Reconstituire, cota actuala 1/1, cota initiala 1/1	A1
	1) **MOROŞANU EUGENIA**, Lipsa C.N.P.	

C. Partea III. SARCINI .

Inscrieri privind dezmembramintele dreptului de proprietate, drepturi reale de garanţie şi sarcini	Referinţe
NU SUNT	

Document care conține date cu caracter personal, protejat de prevederile Regulamentului (UE) nr. 679/2016 și Legii 190/2018

Anexa Nr. 1 La Partea I

Teren

Nr cadastral	Suprafaţa (mp)*	Observaţii / Referinţe
	4.300	Conform TP nr. 139263 terenul este amplasat în parcela cadastrală 21/103

* Suprafaţa este determinată in planul de proiecţie Stereo 70.

DETALII LINIARE IMOBIL

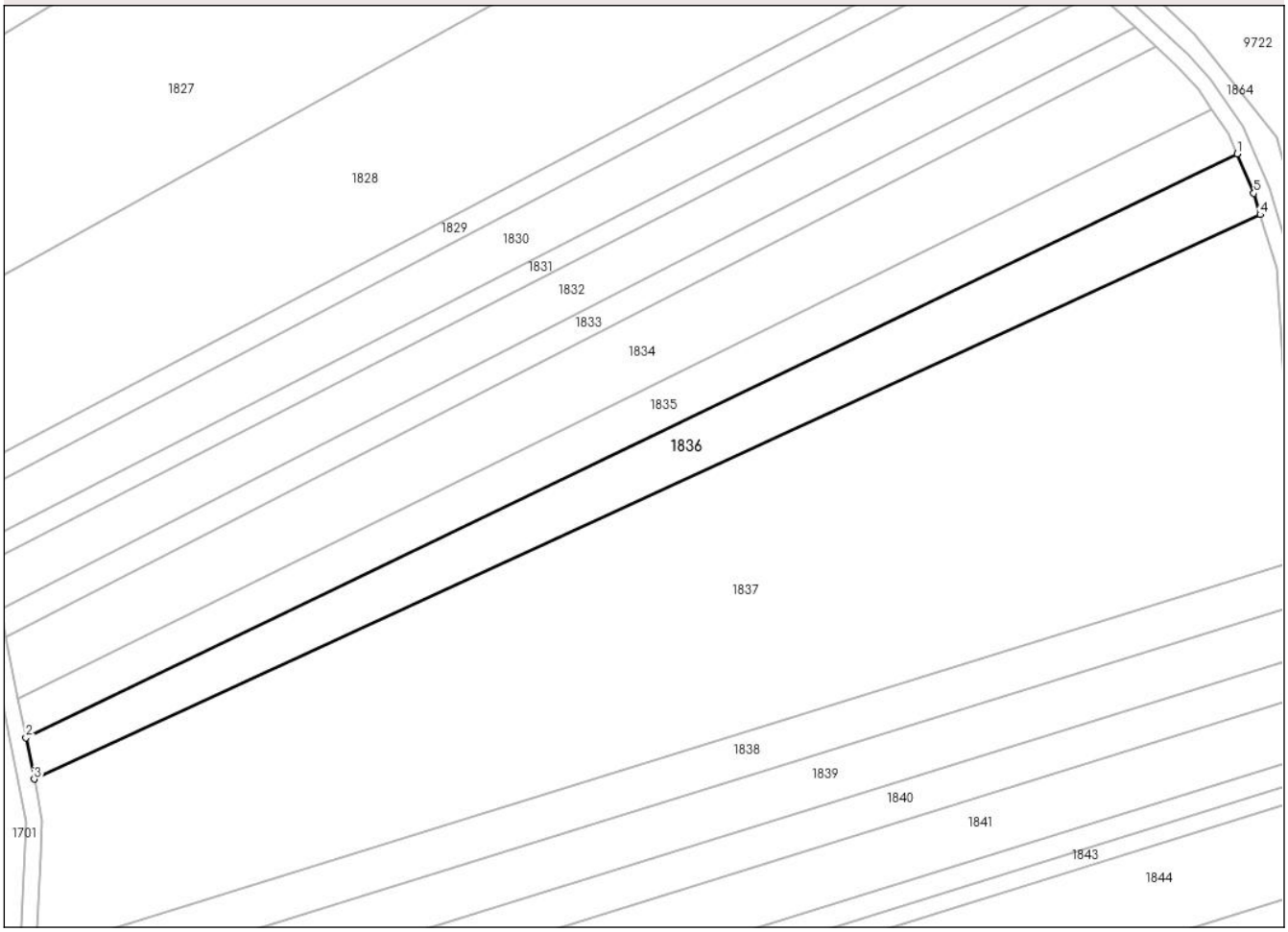

Date referitoare la teren

Crt	Categorie folosință	Intra vilan	Suprafaţa (mp)	Tarla	Parcelă	Nr. topo	Observaţii / Referinţe
1	arabil	NU	2.500	19	155	-	
2	arabil	NU	1.000	19	159	-	
3	ape statatoare	NU	800	19	162	-	

Lungime Segmente

1) Valorile lungimilor segmentelor sunt obţinute din proiecţie în plan.

Punct început	X / Y	Punct sfârşit	X / Y	Lungime segment (** (m)
1	614.338,763 696.527,947	2	614.041,305 696.384,699	330.153
2	614.041,305 696.384,699	3	614.043,316 696.374,539	10.357
3	614.043,316 696.374,539	4	614.344,471 696.513,027	331.472

Document care conține date cu caracter personal, protejat de prevederile Regulamentului (UE) nr. 679/2016 și Legii 190/2018

Punct început	X / Y	Punct sfârşit	X / Y	Lungime segment (** (m)
4	614.344,471 696.513,027	5	614.342,88 696.518,282	5.491
5	614.342,88 696.518,282	1	614.338,763 696.527,947	10.505

** Lungimile segmentelor sunt determinate în planul de proiecţie Stereo 70 şi sunt rotunjite la 1 milimetru.
*** Distanţa dintre puncte este formată din segmente cumulate ce sunt mai mici decât valoarea 1 milimetru.

Document care conține date cu caracter personal, protejat de prevederile Regulamentului (UE) nr. 679/2016 și Legii 190/2018

DATE DESPRE IMOBILUL NR. 1837

Oficiul de Cadastru şi Publicitate Imobiliară BOTOSANI
Biroul de Cadastru şi Publicitate Imobiliară Botosani

A. Partea I. Descrierea imobilului

TEREN Extravilan

Adresa: Jud. Botosani

Nr. Crt	Nr cadastral Nr. topografic	Suprafaţa* (mp)	Observaţii / Referinţe
A1		20.000	Sector cadastral:66 Teren neimprejmuit; Conform TP nr. 148708 terenul este amplasat în parcela cadastrală 21/49

B. Partea II. Proprietari şi acte

Inscrieri privitoare la dreptul de proprietate şi alte drepturi reale		Referinţe
/		
Act Administrativ nr. 148708, din 05/03/2004 emis de CJSDPT BOTOSANI (Titlu proprietate);		
B1	Intabulare, drept de PROPRIETATE, dobandit prin Reconstituire, cota actuala 1/1, cota initiala 1/1	A1
	1) **PAROHIA MINDRESTI**, Lipsa C.N.P.	

C. Partea III. SARCINI .

Inscrieri privind dezmembramintele dreptului de proprietate, drepturi reale de garanţie şi sarcini	Referinţe
NU SUNT	

Document care conține date cu caracter personal, protejat de prevederile Regulamentului (UE) nr. 679/2016 și Legii 190/2018

Anexa Nr. 1 La Partea I

Teren

Nr cadastral	Suprafaţa (mp)*	Observaţii / Referinţe
	20.000	Conform TP nr. 148708 terenul este amplasat în parcela cadastrală 21/49

* Suprafaţa este determinată in planul de proiecţie Stereo 70.

DETALII LINIARE IMOBIL

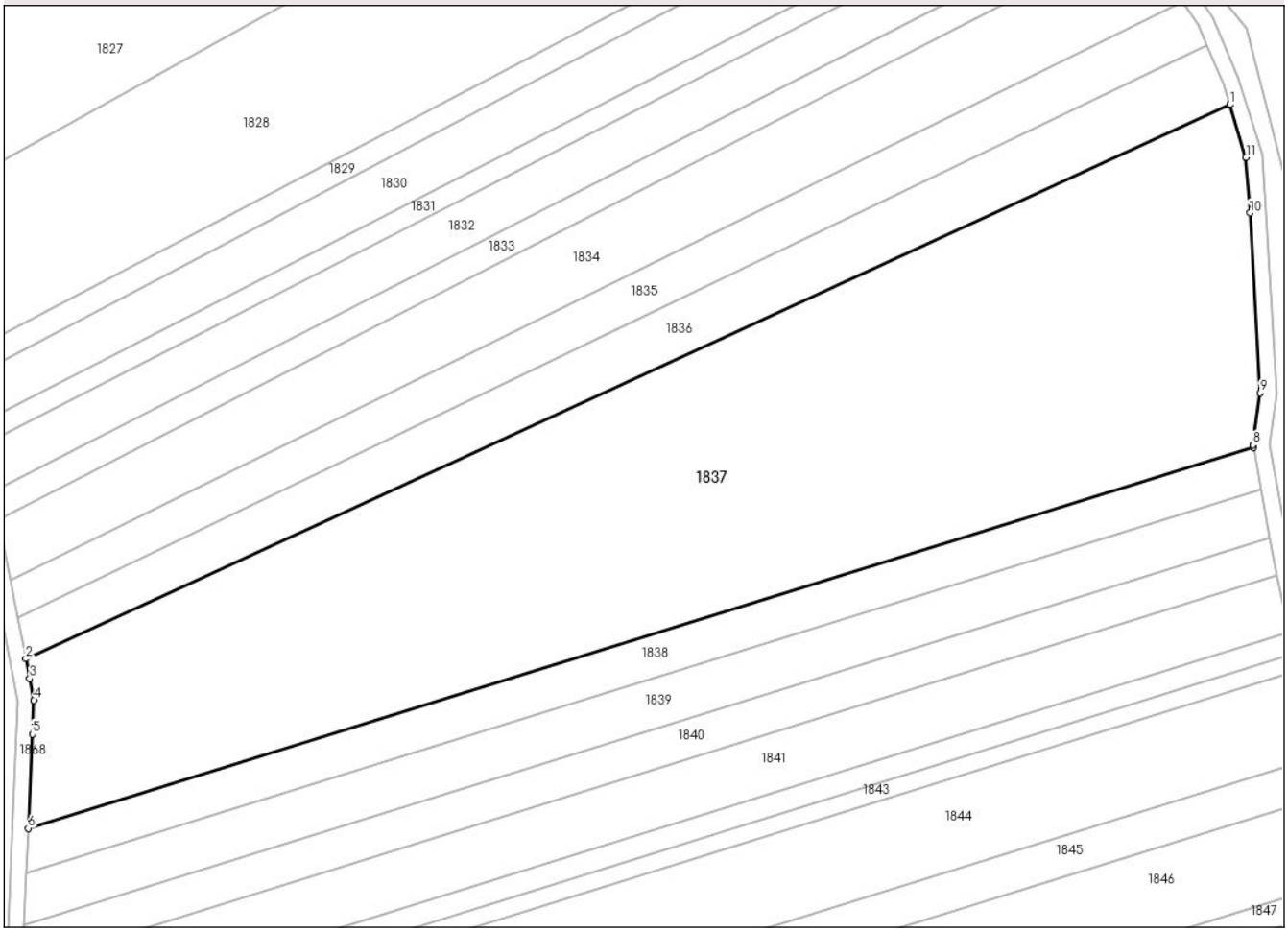

Date referitoare la teren

Crt	Categorie folosință	Intra vilan	Suprafaţa (mp)	Tarla	Parcelă	Nr. topo	Observaţii / Referinţe
1	arabil	NU	10.700	19	155	-	
2	arabil	NU	5.100	19	159	-	
3	ape statatoare	NU	4.200	19	162	-	

Lungime Segmente
1) Valorile lungimilor segmentelor sunt obţinute din proiecţie în plan.

Punct început	X / Y	Punct sfârşit	X / Y	Lungime segment (** (m)
1	614.344,471 696.513,027	2	614.043,316 696.374,539	331.472
2	614.043,316 696.374,539	3	614.044,294 696.369,593	5.042
3	614.044,294 696.369,593	4	614.045,352 696.364,246	5.451

Document care conține date cu caracter personal, protejat de prevederile Regulamentului (UE) nr. 679/2016 și Legii 190/2018

Punct început	X / Y	Punct sfârşit	X / Y	Lungime segment (** (m)
4	614.045,352 696.364,246	5	614.044,962 696.355,75	8.505
5	614.044,962 696.355,75	6	614.043,88 696.332,173	23.601
6	614.043,88 696.332,173	7	614.350,293 696.427,301	320.84
7	614.350,293 696.427,301	8	614.350,17 696.427,968	0.679
8	614.350,17 696.427,968	9	614.352,027 696.440,985	13.149
9	614.352,027 696.440,985	10	614.349,448 696.485,945	45.034
10	614.349,448 696.485,945	11	614.348,472 696.499,807	13.896
11	614.348,472 696.499,807	1	614.344,471 696.513,027	13.813

** Lungimile segmentelor sunt determinate în planul de proiecţie Stereo 70 şi sunt rotunjite la 1 milimetru.
*** Distanţa dintre puncte este formată din segmente cumulate ce sunt mai mici decât valoarea 1 milimetru.

Document care conține date cu caracter personal, protejat de prevederile Regulamentului (UE) nr. 679/2016 și Legii 190/2018

DATE DESPRE IMOBILUL NR. 1838

Oficiul de Cadastru şi Publicitate Imobiliară BOTOSANI
Biroul de Cadastru şi Publicitate Imobiliară Botosani

A. Partea I. Descrierea imobilului

TEREN Extravilan

Adresa: Jud. Botosani

Nr. Crt	Nr cadastral Nr. topografic	Suprafaţa* (mp)	Observaţii / Referinţe
A1		3.400	Sector cadastral:66 Teren neimprejmuit; Conform actului de proprietate terenul este amplasat în parcela cadastrală 159/12

B. Partea II. Proprietari şi acte

Inscrieri privitoare la dreptul de proprietate şi alte drepturi reale		Referinţe
/		
Act Notarial nr. 7186, din 25/11/2016 emis de SPN ANITEI SI ASOCIATII (Act de partaj);		
B1	Intabulare, drept de PROPRIETATE, dobandit prin Iesire Din Indiviziune, cota actuala 1/1, cota initiala 1/1	A1
	1) **DAMIAN VIORICA**, Lipsa C.N.P.	

C. Partea III. SARCINI .

Inscrieri privind dezmembramintele dreptului de proprietate, drepturi reale de garanţie şi sarcini	Referinţe
NU SUNT	

Document care conține date cu caracter personal, protejat de prevederile Regulamentului (UE) nr. 679/2016 și Legii 190/2018

Anexa Nr. 1 La Partea I

Teren

Nr cadastral	Suprafaţa (mp)*	Observaţii / Referinţe
	3.400	Conform actului de proprietate terenul este amplasat în parcela cadastrală 159/12

* Suprafaţa este determinată in planul de proiecţie Stereo 70.

DETALII LINIARE IMOBIL

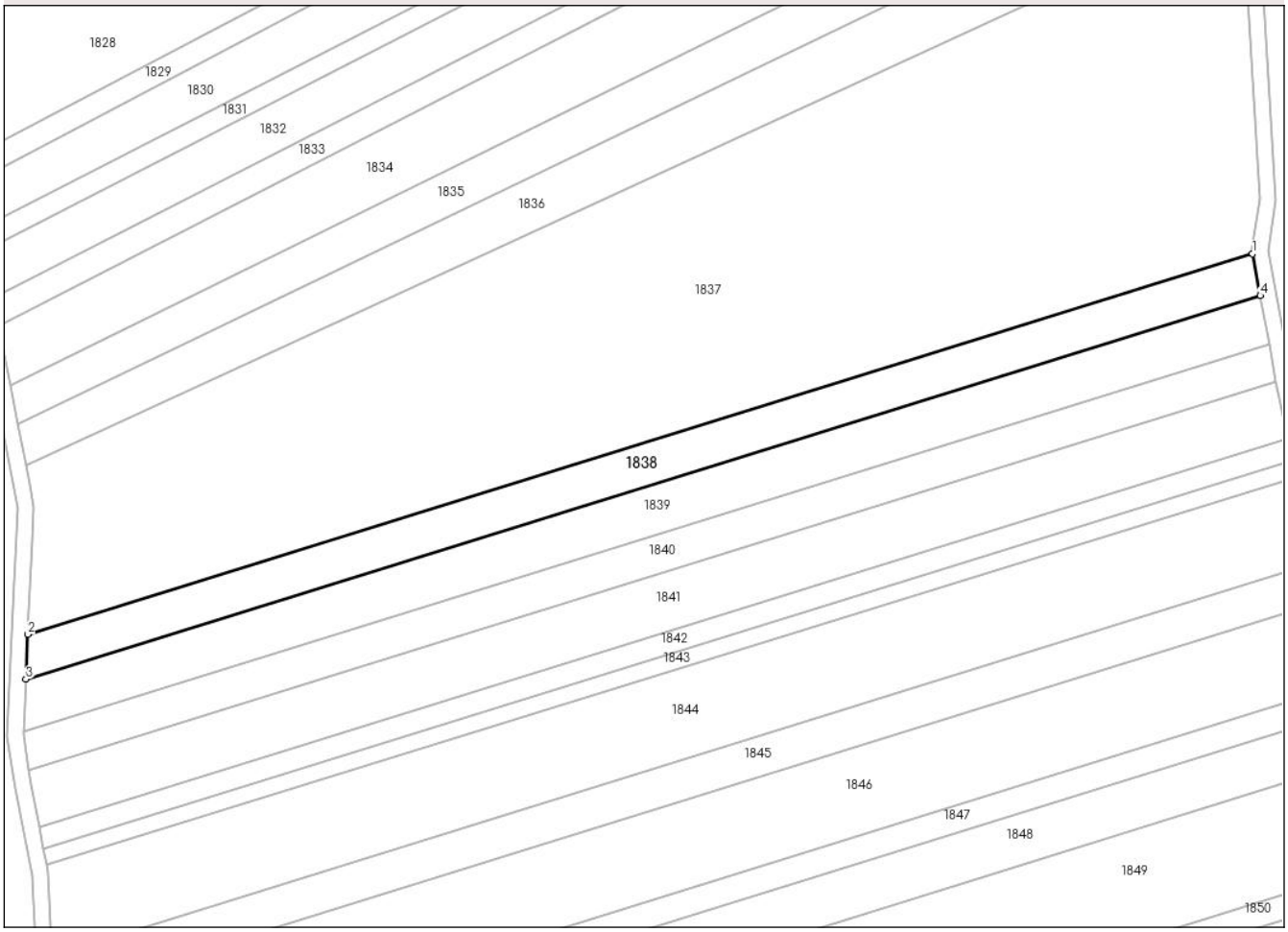

Date referitoare la teren

Crt	Categorie folosință	Intra vilan	Suprafaţa (mp)	Tarla	Parcelă	Nr. topo	Observaţii / Referinţe
1	arabil	NU	1.300	19	159/12	-	
2	arabil	NU	1.100	19	155	-	
3	ape statatoare	NU	1.000	19	162	-	

Lungime Segmente
1) Valorile lungimilor segmentelor sunt obţinute din proiecţie în plan.

Punct început	X / Y	Punct sfârşit	X / Y	Lungime segment (** (m)
1	614.350,293 696.427,301	2	614.043,88 696.332,173	320.84
2	614.043,88 696.332,173	3	614.043,365 696.320,961	11.224
3	614.043,365 696.320,961	4	614.352,225 696.416,848	323.401

Document care conține date cu caracter personal, protejat de prevederile Regulamentului (UE) nr. 679/2016 și Legii 190/2018

Punct început	X / Y	Punct sfârşit	X / Y	Lungime segment (** (m)
4	614.352,225 696.416,848	1	614.350,293 696.427,301	10.629

** Lungimile segmentelor sunt determinate în planul de proiecţie Stereo 70 şi sunt rotunjite la 1 milimetru.
*** Distanţa dintre puncte este formată din segmente cumulate ce sunt mai mici decât valoarea 1 milimetru.

Document care conține date cu caracter personal, protejat de prevederile Regulamentului (UE) nr. 679/2016 și Legii 190/2018

DATE DESPRE IMOBILUL NR. 1839

Oficiul de Cadastru şi Publicitate Imobiliară BOTOSANI
Biroul de Cadastru şi Publicitate Imobiliară Botosani

A. Partea I. Descrierea imobilului

TEREN Extravilan

Adresa: Jud. Botosani

Nr. Crt	Nr cadastral Nr. topografic	Suprafaţa* (mp)	Observaţii / Referinţe
A1		4.000	Sector cadastral:66 Teren neimprejmuit; Conform TP nr. 139261 terenul este amplasat în parcela cadastrală 159/45

B. Partea II. Proprietari şi acte

Inscrieri privitoare la dreptul de proprietate şi alte drepturi reale		Referinţe
/		
Act Administrativ nr. 139261, din 26/08/2003 emis de CJSDPT BOTOSANI (Titlu proprietate);		
B1	Intabulare, drept de PROPRIETATE, dobandit prin Reconstituire, cota actuala 1/1, cota initiala 1/1	A1
	1) **ILIE GHEORGHE**, Lipsa C.N.P. 2) **IONEL ELENA**, Lipsa C.N.P. 3) **ILIE ANA**, Lipsa C.N.P. 4) **ILIE ALEXANDRU**, Lipsa C.N.P.	

C. Partea III. SARCINI .

Inscrieri privind dezmembramintele dreptului de proprietate, drepturi reale de garanţie şi sarcini	Referinţe
NU SUNT	

Document care conține date cu caracter personal, protejat de prevederile Regulamentului (UE) nr. 679/2016 și Legii 190/2018

Anexa Nr. 1 La Partea I

Teren

Nr cadastral	Suprafaţa (mp)*	Observaţii / Referinţe
	4.000	Conform TP nr. 139261 terenul este amplasat în parcela cadastrală 159/45

* Suprafaţa este determinată in planul de proiecţie Stereo 70.

DETALII LINIARE IMOBIL

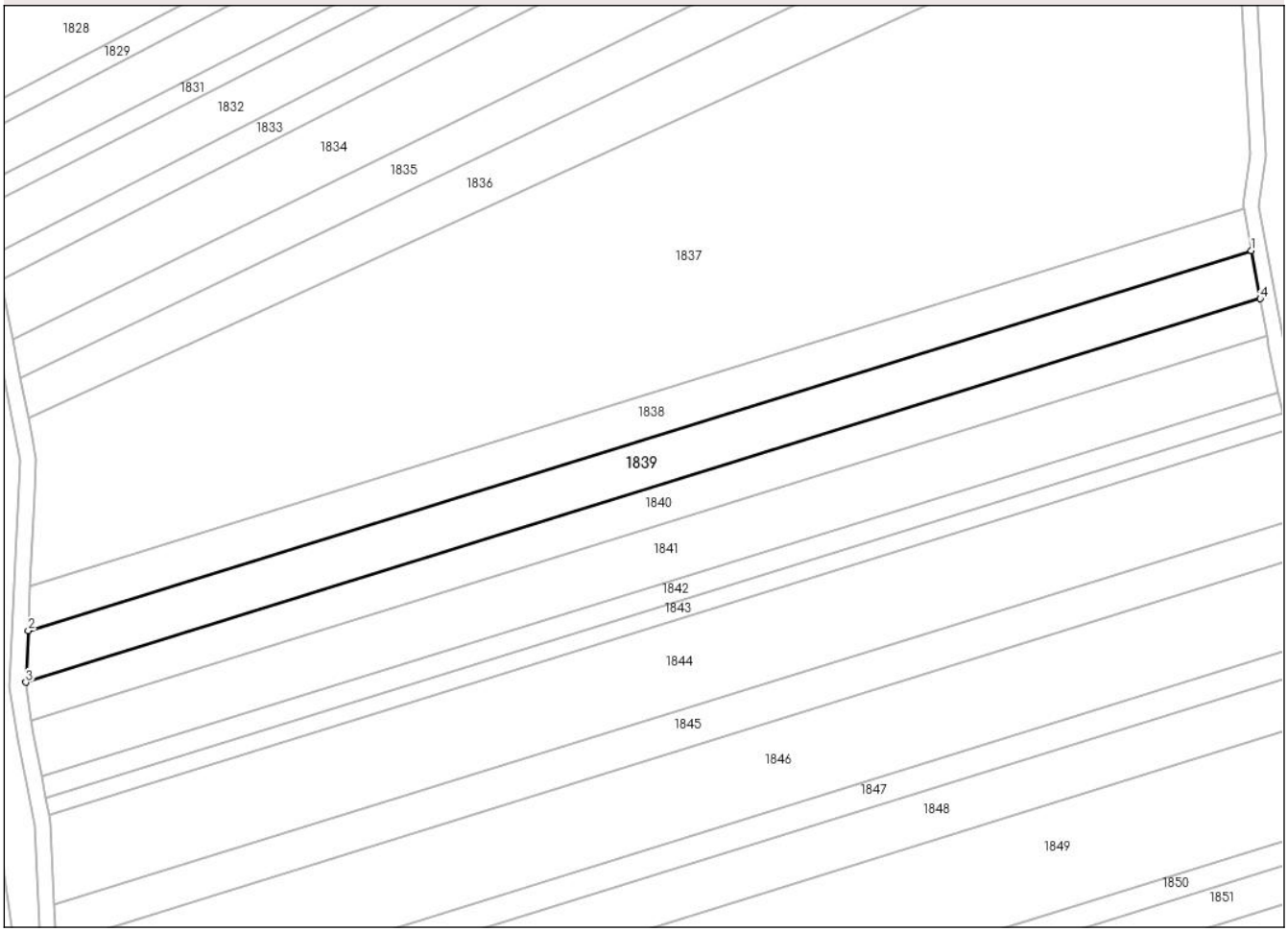

Date referitoare la teren

Crt	Categorie folosință	Intra vilan	Suprafaţa (mp)	Tarla	Parcelă	Nr. topo	Observaţii / Referinţe
1	arabil	NU	1.400	19	159/45	-	
2	arabil	NU	1.400	19	155	-	
3	ape statatoare	NU	1.200	19	162	-	

Lungime Segmente

1) Valorile lungimilor segmentelor sunt obţinute din proiecţie în plan.

Punct început	X / Y	Punct sfârşit	X / Y	Lungime segment (** (m)
1	614.352,225 696.416,848	2	614.043,365 696.320,961	323.401
2	614.043,365 696.320,961	3	614.042,765 696.307,884	13.091
3	614.042,765 696.307,884	4	614.354,477 696.404,656	326.388

Document care conține date cu caracter personal, protejat de prevederile Regulamentului (UE) nr. 679/2016 și Legii 190/2018

Punct început	X / Y	Punct sfârşit	X / Y	Lungime segment (** (m)
4	614.354,477 696.404,656	1	614.352,225 696.416,848	12.398

** Lungimile segmentelor sunt determinate în planul de proiecţie Stereo 70 şi sunt rotunjite la 1 milimetru.
*** Distanţa dintre puncte este formată din segmente cumulate ce sunt mai mici decât valoarea 1 milimetru.

Document care conține date cu caracter personal, protejat de prevederile Regulamentului (UE) nr. 679/2016 și Legii 190/2018

DATE DESPRE IMOBILUL NR. 1840

Oficiul de Cadastru şi Publicitate Imobiliară BOTOSANI
Biroul de Cadastru şi Publicitate Imobiliară Botosani

A. Partea I. Descrierea imobilului

TEREN Extravilan

Adresa: Jud. Botosani

Nr. Crt	Nr cadastral Nr. topografic	Suprafaţa* (mp)	Observaţii / Referinţe
A1		3.100	Sector cadastral:66 Teren neimprejmuit; Conform TP nr. 139284 terenul este amplasat în parcela cadastrală 162/11, 159/18

B. Partea II. Proprietari şi acte

Inscrieri privitoare la dreptul de proprietate şi alte drepturi reale		Referinţe
/		
Act Administrativ nr. 139284, din 19/09/2003 emis de CJSDPT BOTOSANI (Titlu proprietate);		
B1	Intabulare, drept de PROPRIETATE, dobandit prin Reconstituire, cota actuala 1/1, cota initiala 1/1	A1
	1) **PAVEL PETRU**, Lipsa C.N.P. 2) **PAVEL ELENA**, Lipsa C.N.P. 3) **MELTER AURICA**, Lipsa C.N.P.	

C. Partea III. SARCINI .

Inscrieri privind dezmembramintele dreptului de proprietate, drepturi reale de garanţie şi sarcini	Referinţe
NU SUNT	

Document care conține date cu caracter personal, protejat de prevederile Regulamentului (UE) nr. 679/2016 și Legii 190/2018

Anexa Nr. 1 La Partea I

Teren

Nr cadastral	Suprafaţa (mp)*	Observaţii / Referinţe
	3.100	Conform TP nr. 139284 terenul este amplasat în parcela cadastrală 162/11, 159/18

* Suprafaţa este determinată in planul de proiecţie Stereo 70.

DETALII LINIARE IMOBIL

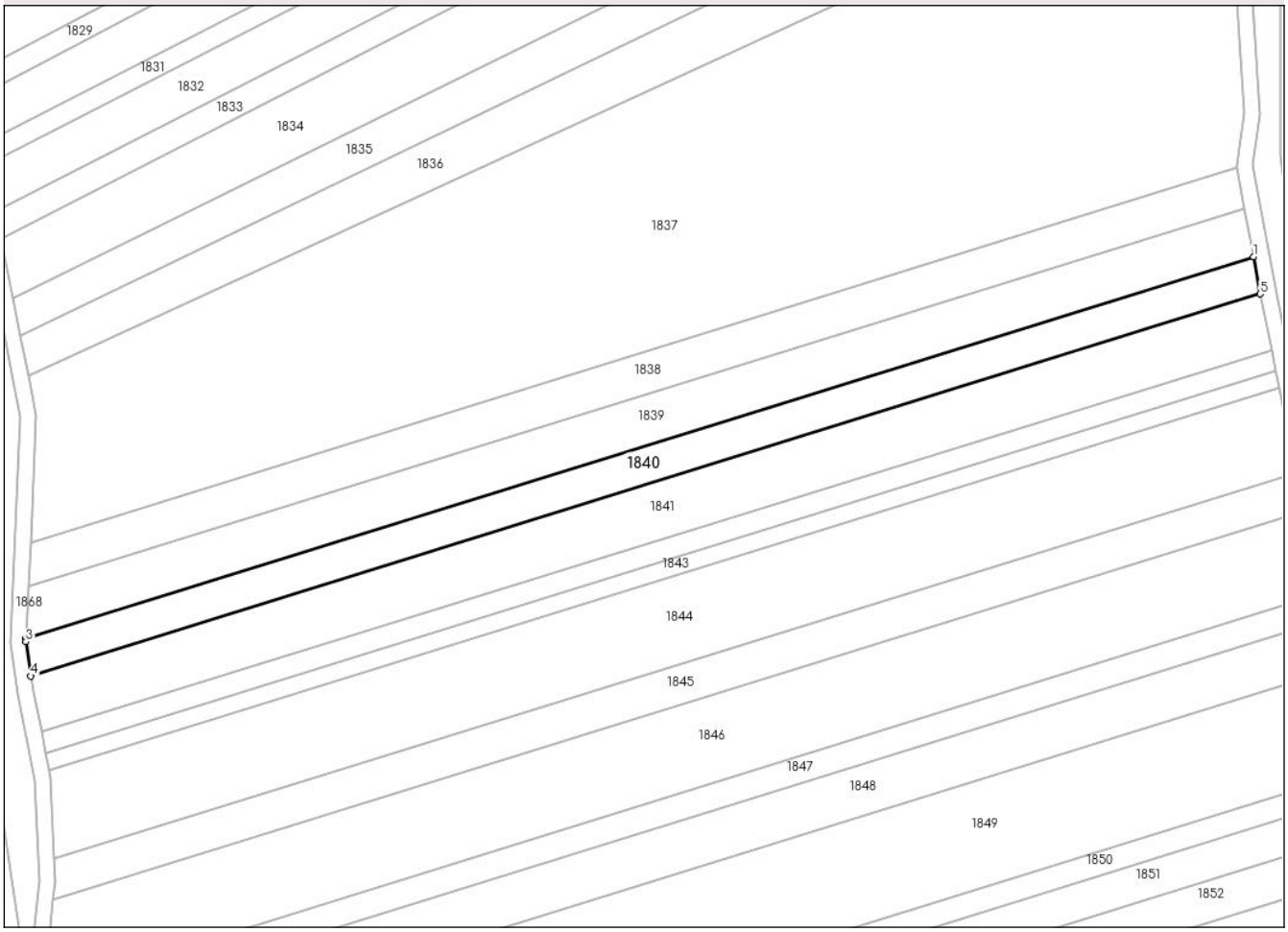

Date referitoare la teren

Crt	Categorie folosință	Intra vilan	Suprafaţa (mp)	Tarla	Parcelă	Nr. topo	Observaţii / Referinţe
1	ape statatoare	NU	500	19	162/11	-	
2	arabil	NU	1.600	19	159/18	-	
3	arabil	NU	1.000	19	155	-	

Lungime Segmente
1) Valorile lungimilor segmentelor sunt obţinute din proiecţie în plan.

Punct început	X / Y	Punct sfârşit	X / Y	Lungime segment (** (m)
1	614.354,477 696.404,656	2	614.042,765 696.307,884	326.388
2	614.042,765 696.307,884	3	614.042,726 696.307,027	0.857
3	614.042,726 696.307,027	4	614.044,016 696.298,337	8.785

Document care conține date cu caracter personal, protejat de prevederile Regulamentului (UE) nr. 679/2016 și Legii 190/2018

Punct început	X / Y	Punct sfârşit	X / Y	Lungime segment (** (m)
4	614.044,016 696.298,337	5	614.356,213 696.395,26	326.896
5	614.356,213 696.395,26	1	614.354,477 696.404,656	9.555

** Lungimile segmentelor sunt determinate în planul de proiecţie Stereo 70 şi sunt rotunjite la 1 milimetru.
*** Distanţa dintre puncte este formată din segmente cumulate ce sunt mai mici decât valoarea 1 milimetru.

Document care conține date cu caracter personal, protejat de prevederile Regulamentului (UE) nr. 679/2016 și Legii 190/2018

DATE DESPRE IMOBILUL NR. 1841

Oficiul de Cadastru şi Publicitate Imobiliară BOTOSANI
Biroul de Cadastru şi Publicitate Imobiliară Botosani

A. Partea I. Descrierea imobilului

TEREN Extravilan

Adresa: Jud. Botosani

Nr. Crt	Nr cadastral Nr. topografic	Suprafaţa* (mp)	Observaţii / Referinţe
A1		4.700	Sector cadastral:66 Teren neimprejmuit; Conform TP nr. 139259 terenul este amplasat în parcela cadastrală 162/12, 159/20

B. Partea II. Proprietari şi acte

Inscrieri privitoare la dreptul de proprietate şi alte drepturi reale		Referinţe
/		
Act Administrativ nr. 139259, din 26/08/2003 emis de CJSDPT BOTOSANI (Titlu proprietate);		
B1	Intabulare, drept de PROPRIETATE, dobandit prin Reconstituire, cota actuala 1/1, cota initiala 1/1	A1
	1) **MOVANU VISARION**, Lipsa C.N.P. 2) **LUPU VICTORIA**, Lipsa C.N.P. 3) **POPOVICI VALENTINA**, Lipsa C.N.P. 4) **CAZACU NECULAI**, Lipsa C.N.P. 5) **CUHUT MIRCEA**, Lipsa C.N.P. 6) **CUCORANU MARGARETA**, Lipsa C.N.P. 7) **IONITA GHEORGHE**, Lipsa C.N.P. 8) **HIRTIE ELENA**, Lipsa C.N.P. 9) **IONITA DUMITRU**, Lipsa C.N.P. 10) **MOVANU ANDREI**, Lipsa C.N.P.	

C. Partea III. SARCINI .

Inscrieri privind dezmembramintele dreptului de proprietate, drepturi reale de garanţie şi sarcini	Referinţe
NU SUNT	

Anexa Nr. 1 La Partea I

Teren

Nr cadastral	Suprafaţa (mp)*	Observaţii / Referinţe
	4.700	Conform TP nr. 139259 terenul este amplasat în parcela cadastrală 162/12, 159/20

* Suprafaţa este determinată in planul de proiecţie Stereo 70.

DETALII LINIARE IMOBIL

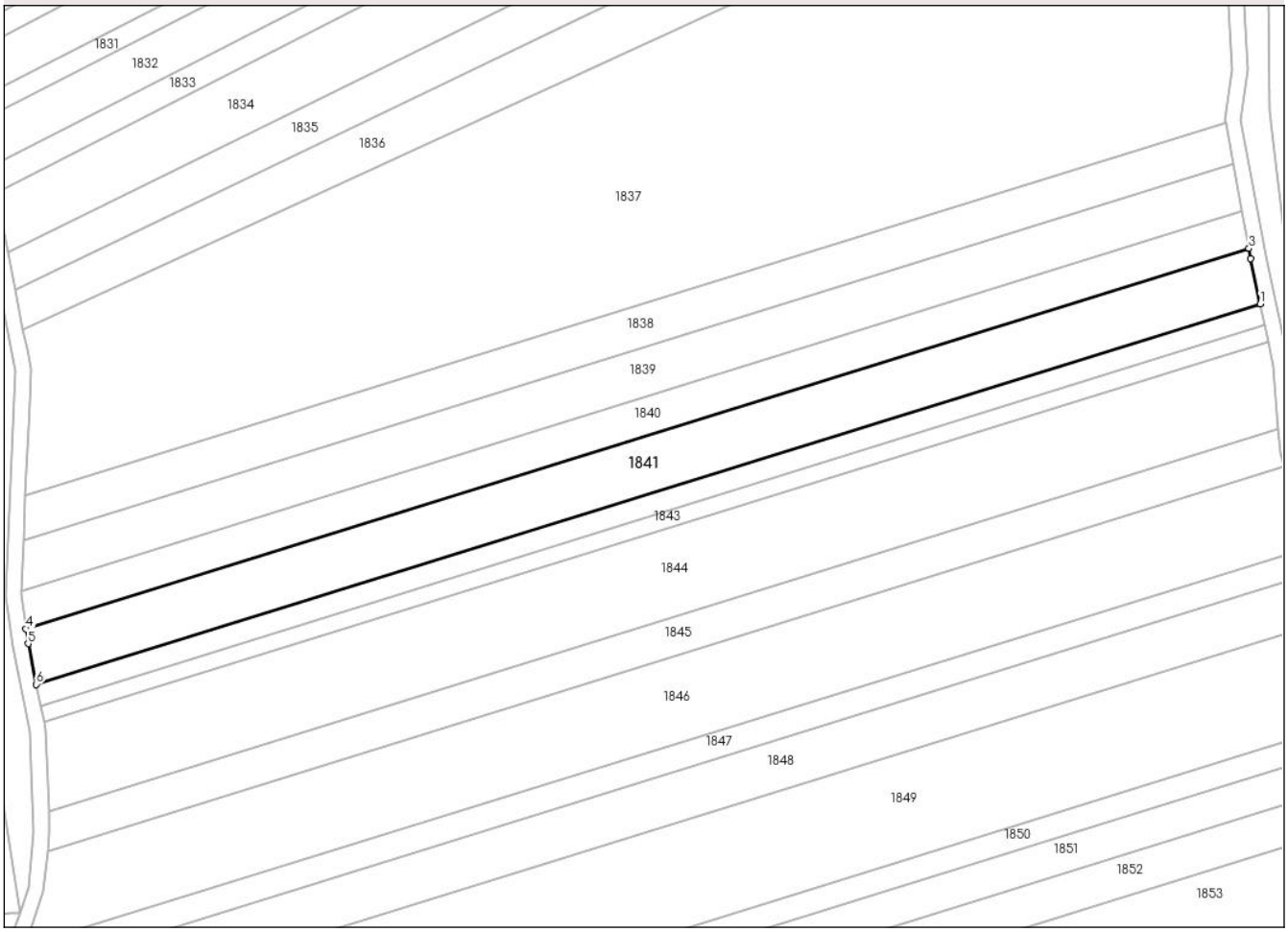

Date referitoare la teren

Crt	Categorie folosință	Intra vilan	Suprafaţa (mp)	Tarla	Parcelă	Nr. topo	Observaţii / Referinţe
1	ape statatoare	NU	1.500	19	162/12	-	
2	arabil	NU	1.800	19	159/20	-	
3	arabil	NU	1.400	19	155	-	

Lungime Segmente

1) Valorile lungimilor segmentelor sunt obţinute din proiecţie în plan.

Punct început	X / Y	Punct sfârşit	X / Y	Lungime segment (** (m)
1	614.359,087 696.381,105	2	614.356,687 696.392,699	11.84
2	614.356,687 696.392,699	3	614.356,213 696.395,26	2.604
3	614.356,213 696.395,26	4	614.044,016 696.298,337	326.896

Document care conține date cu caracter personal, protejat de prevederile Regulamentului (UE) nr. 679/2016 și Legii 190/2018

Punct început	X / Y	Punct sfârşit	X / Y	Lungime segment (** (m)
4	614.044,016 696.298,337	5	614.044,585 696.294,508	3.871
5	614.044,585 696.294,508	6	614.046,673 696.284,115	10.601
6	614.046,673 696.284,115	1	614.359,087 696.381,105	327.123

** Lungimile segmentelor sunt determinate în planul de proiecţie Stereo 70 şi sunt rotunjite la 1 milimetru.
*** Distanţa dintre puncte este formată din segmente cumulate ce sunt mai mici decât valoarea 1 milimetru.

Document care conține date cu caracter personal, protejat de prevederile Regulamentului (UE) nr. 679/2016 și Legii 190/2018

DATE DESPRE IMOBILUL NR. 1842

Oficiul de Cadastru şi Publicitate Imobiliară BOTOSANI
Biroul de Cadastru şi Publicitate Imobiliară Botosani

A. Partea I. Descrierea imobilului

TEREN Extravilan

Adresa: Jud. Botosani

Nr. Crt	Nr cadastral Nr. topografic	Suprafaţa* (mp)	Observaţii / Referinţe
A1		1.800	Sector cadastral:66 Teren neimprejmuit; Conform Tp nr. 143512 terenul este amplasat în parcela cadastrală 162/23, 159/30

B. Partea II. Proprietari şi acte

Inscrieri privitoare la dreptul de proprietate şi alte drepturi reale		Referinţe
/		
Act Administrativ nr. 143512, din 20/10/2003 emis de CJSDPT BOTOSANI (Titlu proprietate);		
B1	Intabulare, drept de PROPRIETATE, dobandit prin Reconstituire, cota actuala 1/1, cota initiala 1/1	A1
	1) **VICOL DOMNICA**, Lipsa C.N.P.	

C. Partea III. SARCINI .

Inscrieri privind dezmembramintele dreptului de proprietate, drepturi reale de garanţie şi sarcini	Referinţe
NU SUNT	

Document care conține date cu caracter personal, protejat de prevederile Regulamentului (UE) nr. 679/2016 și Legii 190/2018

Anexa Nr. 1 La Partea I

Teren

Nr cadastral	Suprafaţa (mp)*	Observaţii / Referinţe
	1.800	Conform Tp nr. 143512 terenul este amplasat în parcela cadastrală 162/23, 159/30

* Suprafaţa este determinată in planul de proiecţie Stereo 70.

DETALII LINIARE IMOBIL

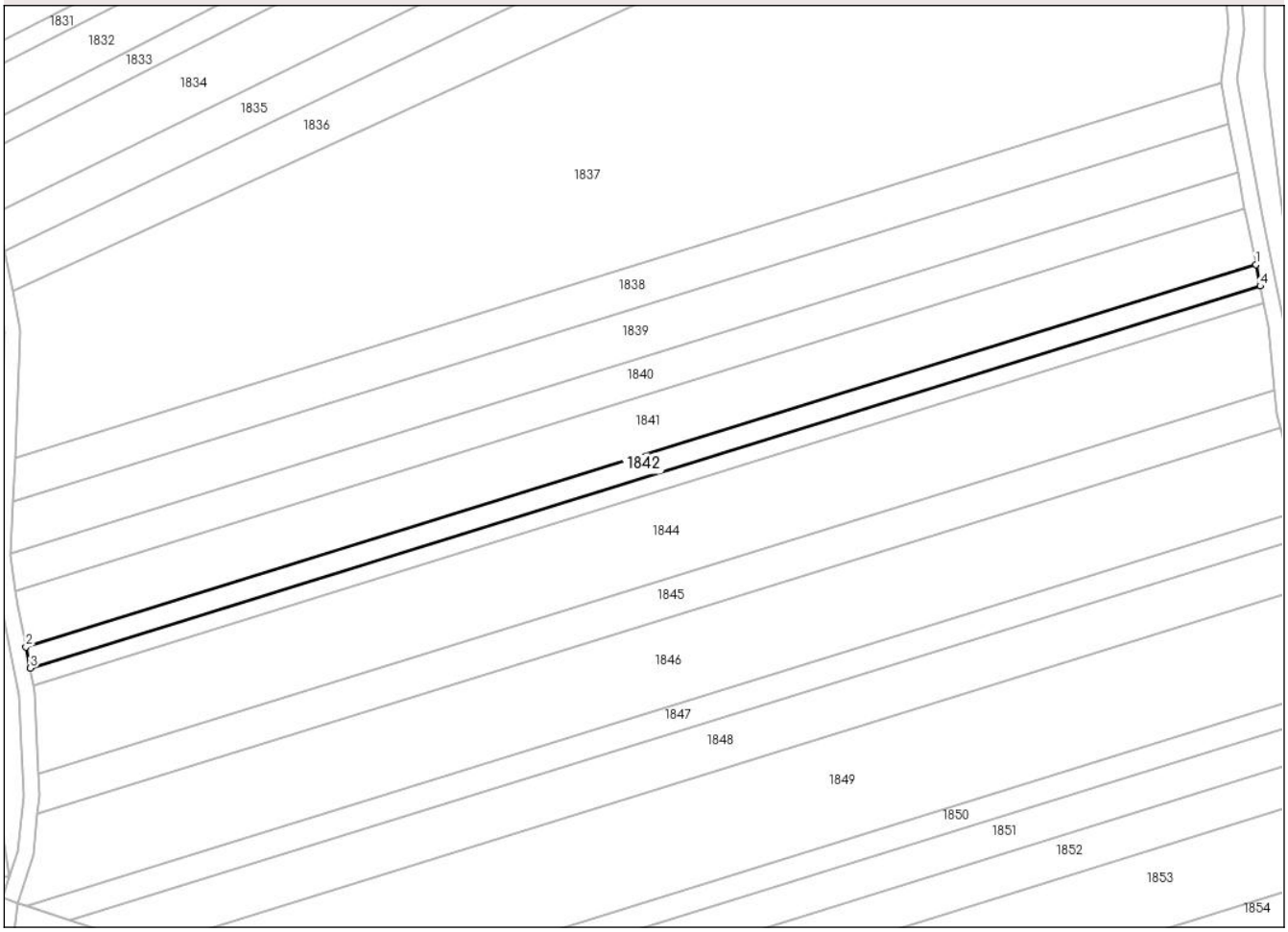

Date referitoare la teren

Crt	Categorie folosință	Intra vilan	Suprafaţa (mp)	Tarla	Parcelă	Nr. topo	Observaţii / Referinţe
1	ape statatoare	NU	400	19	162/23	-	
2	arabil	NU	700	19	159/30	-	
3	arabil	NU	700	19	155	-	

Lungime Segmente
1) Valorile lungimilor segmentelor sunt obţinute din proiecţie în plan.

Punct început	X / Y	Punct sfârşit	X / Y	Lungime segment (** (m)
1	614.359,087 696.381,105	2	614.046,673 696.284,115	327.123
2	614.046,673 696.284,115	3	614.047,762 696.278,691	5.531
3	614.047,762 696.278,691	4	614.360,207 696.375,692	327.156

Document care conține date cu caracter personal, protejat de prevederile Regulamentului (UE) nr. 679/2016 și Legii 190/2018

Punct început	X / Y	Punct sfârşit	X / Y	Lungime segment (** (m)
4	614.360,207 696.375,692	1	614.359,087 696.381,105	5.528

** Lungimile segmentelor sunt determinate în planul de proiecţie Stereo 70 şi sunt rotunjite la 1 milimetru.
*** Distanţa dintre puncte este formată din segmente cumulate ce sunt mai mici decât valoarea 1 milimetru.

DATE DESPRE IMOBILUL NR. 1843

Oficiul de Cadastru şi Publicitate Imobiliară BOTOSANI
Biroul de Cadastru şi Publicitate Imobiliară Botosani

A. Partea I. Descrierea imobilului

TEREN Extravilan

Adresa: Jud. Botosani

Nr. Crt	Nr cadastral Nr. topografic	Suprafaţa* (mp)	Observaţii / Referinţe
A1		1.400	Sector cadastral:66 Teren neimprejmuit; Conform TP nr. 143559 terenul este amplasat în parcela cadastrală 159/1,

B. Partea II. Proprietari şi acte

Inscrieri privitoare la dreptul de proprietate şi alte drepturi reale		Referinţe
/		
Act Administrativ nr. 143559, din 23/12/2003 emis de CJSDPT BOTOSANI (Titlu proprietate);		
B1	Intabulare, drept de PROPRIETATE, dobandit prin Reconstituire, cota actuala 1/1, cota initiala 1/1	A1
	1) **AXINTE NICULINA**, Lipsa C.N.P. 2) **AXINTE MIHAI**, Lipsa C.N.P.	

C. Partea III. SARCINI .

Inscrieri privind dezmembramintele dreptului de proprietate, drepturi reale de garanţie şi sarcini	Referinţe
NU SUNT	

Document care conține date cu caracter personal, protejat de prevederile Regulamentului (UE) nr. 679/2016 și Legii 190/2018

Anexa Nr. 1 La Partea I

Teren

Nr cadastral	Suprafaţa (mp)*	Observaţii / Referinţe
	1.400	Conform TP nr. 143559 terenul este amplasat în parcela cadastrală 159/1,

* Suprafaţa este determinată in planul de proiecţie Stereo 70.

DETALII LINIARE IMOBIL

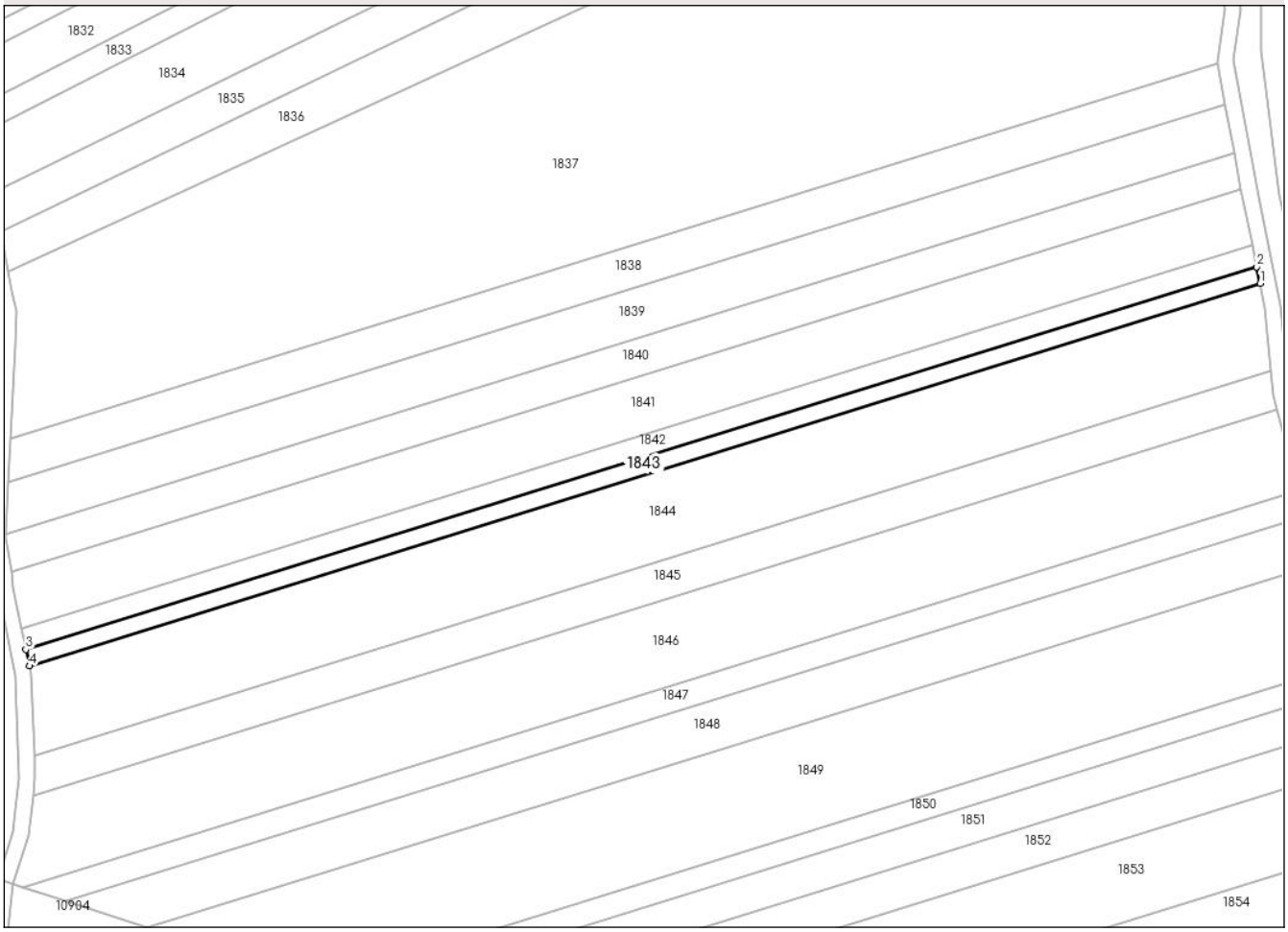

Date referitoare la teren

Crt	Categorie folosință	Intra vilan	Suprafaţa (mp)	Tarla	Parcelă	Nr. topo	Observaţii / Referinţe
1	arabil	NU	400	19	155	-	
1	arabil	NU	600	19	159/1	-	
2	ape statatoare	NU	400	19	162	-	

Lungime Segmente

1) Valorile lungimilor segmentelor sunt obţinute din proiecţie în plan.

Punct început	X / Y	Punct sfârşit	X / Y	Lungime segment (** (m)
1	614.361,079 696.371,482	2	614.360,207 696.375,692	4.299
2	614.360,207 696.375,692	3	614.047,762 696.278,691	327.156
3	614.047,762 696.278,691	4	614.048,609 696.274,474	4.302

Document care conține date cu caracter personal, protejat de prevederile Regulamentului (UE) nr. 679/2016 și Legii 190/2018

Punct început	X / Y	Punct sfârşit	X / Y	Lungime segment (** (m)
4	614.048,609 696.274,474	1	614.361,079 696.371,482	327.182

** Lungimile segmentelor sunt determinate în planul de proiecţie Stereo 70 şi sunt rotunjite la 1 milimetru.
*** Distanţa dintre puncte este formată din segmente cumulate ce sunt mai mici decât valoarea 1 milimetru.

Document care conține date cu caracter personal, protejat de prevederile Regulamentului (UE) nr. 679/2016 și Legii 190/2018

DATE DESPRE IMOBILUL NR. 1844

Oficiul de Cadastru şi Publicitate Imobiliară BOTOSANI
Biroul de Cadastru şi Publicitate Imobiliară Botosani

A. Partea I. Descrierea imobilului

TEREN Extravilan

Adresa: Jud. Botosani

Nr. Crt	Nr cadastral Nr. topografic	Suprafaţa* (mp)	Observaţii / Referinţe
A1		7.200	Sector cadastral:66 Teren neimprejmuit; Conform TP nr. 139270 terenul este amplasat în parcela cadastrală 159/2

B. Partea II. Proprietari şi acte

Inscrieri privitoare la dreptul de proprietate şi alte drepturi reale		Referinţe
/		
Act Administrativ nr. 139270, din 29/08/2003 emis de CJSDPT BOTOSANI (Titlu proprietate);		
B1	Intabulare, drept de PROPRIETATE, dobandit prin Reconstituire, cota actuala 1/1, cota initiala 1/1	A1
	1) **HÎRTIE VALENTINA**, Lipsa C.N.P. 2) **ACONSTANTINESEI LIDIA**, Lipsa C.N.P. 3) **IONEL EUGENIA**, Lipsa C.N.P.	

C. Partea III. SARCINI .

Inscrieri privind dezmembramintele dreptului de proprietate, drepturi reale de garanţie şi sarcini	Referinţe
NU SUNT	

Document care conține date cu caracter personal, protejat de prevederile Regulamentului (UE) nr. 679/2016 și Legii 190/2018

Anexa Nr. 1 La Partea I

Teren

Nr cadastral	Suprafaţa (mp)*	Observaţii / Referinţe
	7.200	Conform TP nr. 139270 terenul este amplasat în parcela cadastrală 159/2

* Suprafaţa este determinată in planul de proiecţie Stereo 70.

DETALII LINIARE IMOBIL

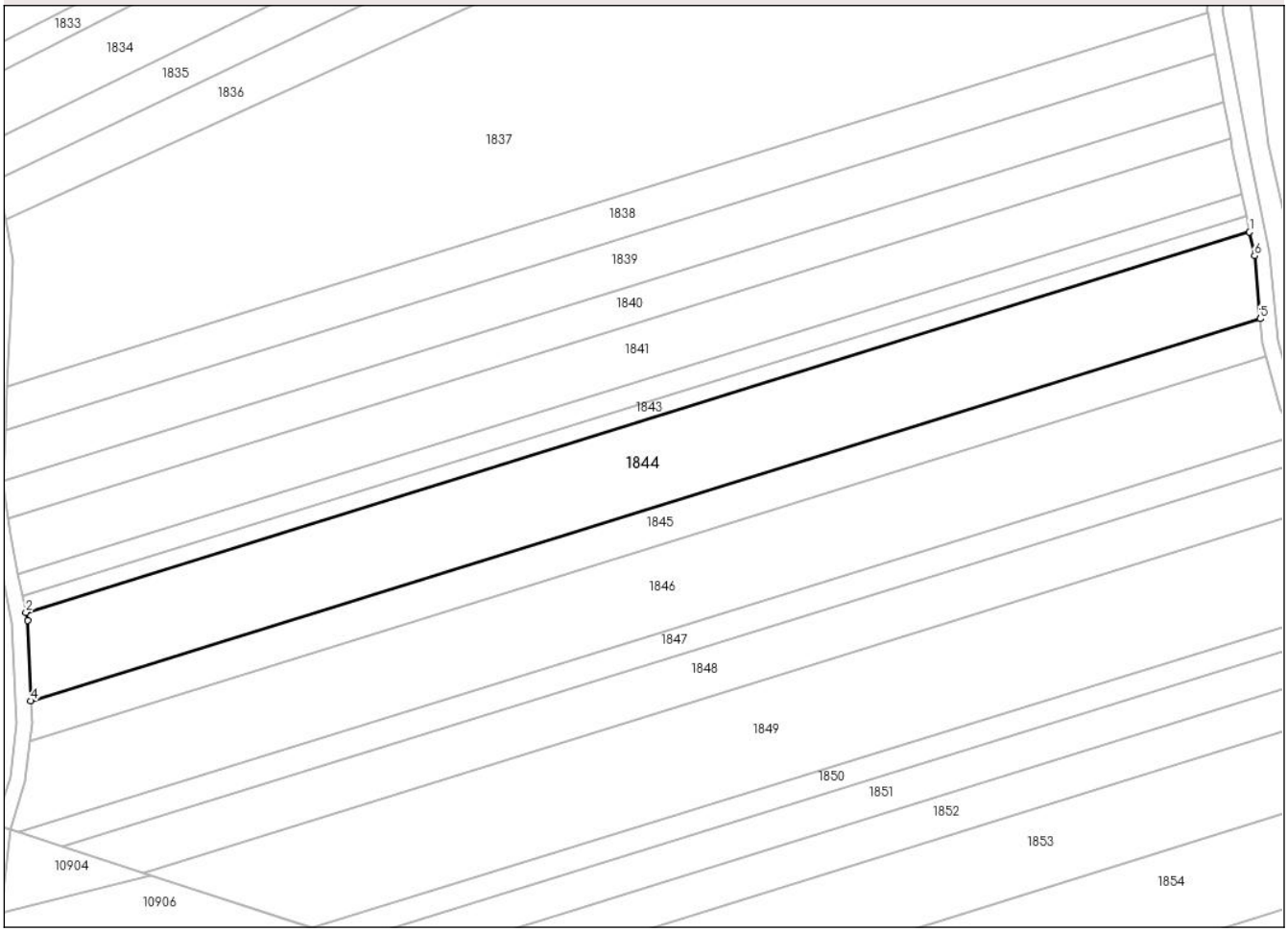

Date referitoare la teren

Crt	Categorie folosință	Intra vilan	Suprafaţa (mp)	Tarla	Parcelă	Nr. topo	Observaţii / Referinţe
1	arabil	NU	3.200	19	159/2	-	
2	arabil	NU	2.000	19	155	-	
3	ape statatoare	NU	2.000	19	162	-	

Lungime Segmente
1) Valorile lungimilor segmentelor sunt obţinute din proiecţie în plan.

Punct început	X / Y	Punct sfârşit	X / Y	Lungime segment (** (m)
1	614.361,079 696.371,482	2	614.048,609 696.274,474	327.182
2	614.048,609 696.274,474	3	614.049,014 696.272,459	2.055
3	614.049,014 696.272,459	4	614.049,87 696.251,884	20.593

Document care conține date cu caracter personal, protejat de prevederile Regulamentului (UE) nr. 679/2016 și Legii 190/2018

Punct început	X / Y	Punct sfârşit	X / Y	Lungime segment (** (m)
4	614.049,87 696.251,884	5	614.363,787 696.349,341	328.697
5	614.363,787 696.349,341	6	614.362,337 696.365,406	16.13
6	614.362,337 696.365,406	1	614.361,079 696.371,482	6.205

** Lungimile segmentelor sunt determinate în planul de proiecţie Stereo 70 şi sunt rotunjite la 1 milimetru.
*** Distanţa dintre puncte este formată din segmente cumulate ce sunt mai mici decât valoarea 1 milimetru.

Document care conține date cu caracter personal, protejat de prevederile Regulamentului (UE) nr. 679/2016 și Legii 190/2018

DATE DESPRE IMOBILUL NR. 1845

Oficiul de Cadastru şi Publicitate Imobiliară BOTOSANI
Biroul de Cadastru şi Publicitate Imobiliară Botosani

A. Partea I. Descrierea imobilului

TEREN Extravilan

Adresa: Jud. Botosani

Nr. Crt	Nr cadastral Nr. topografic	Suprafaţa* (mp)	Observaţii / Referinţe
A1		3.200	Sector cadastral:66 Teren neimprejmuit; Conform Tp nr. 143519 terenul este amplasat în parcela cadastrală 159/8

B. Partea II. Proprietari şi acte

Inscrieri privitoare la dreptul de proprietate şi alte drepturi reale		Referinţe
/		
Act Administrativ nr. 143519, din 31/10/2003 emis de CJSDPT BOTOSANI (Titlu proprietate);		
B1	Intabulare, drept de PROPRIETATE, dobandit prin Reconstituire, cota actuala 1/1, cota initiala 1/1	A1
	1) **ILIE VIOREL**, Lipsa C.N.P. 2) **PAVEL TEODORA**, Lipsa C.N.P. 3) **ILIE MIRCEA**, Lipsa C.N.P. 4) **VIŞAN MARIA**, Lipsa C.N.P. 5) **ILIE MARIA**, Lipsa C.N.P. 6) **AIORDĂCHIOAIE GHEORGHE**, Lipsa C.N.P. 7) **IFRIM AURICA**, Lipsa C.N.P.	

C. Partea III. SARCINI .

Inscrieri privind dezmembramintele dreptului de proprietate, drepturi reale de garanţie şi sarcini	Referinţe
NU SUNT	

Document care conține date cu caracter personal, protejat de prevederile Regulamentului (UE) nr. 679/2016 și Legii 190/2018

Anexa Nr. 1 La Partea I

Teren

Nr cadastral	Suprafaţa (mp)*	Observaţii / Referinţe
	3.200	Conform Tp nr. 143519 terenul este amplasat în parcela cadastrală 159/8

* Suprafaţa este determinată in planul de proiecţie Stereo 70.

DETALII LINIARE IMOBIL

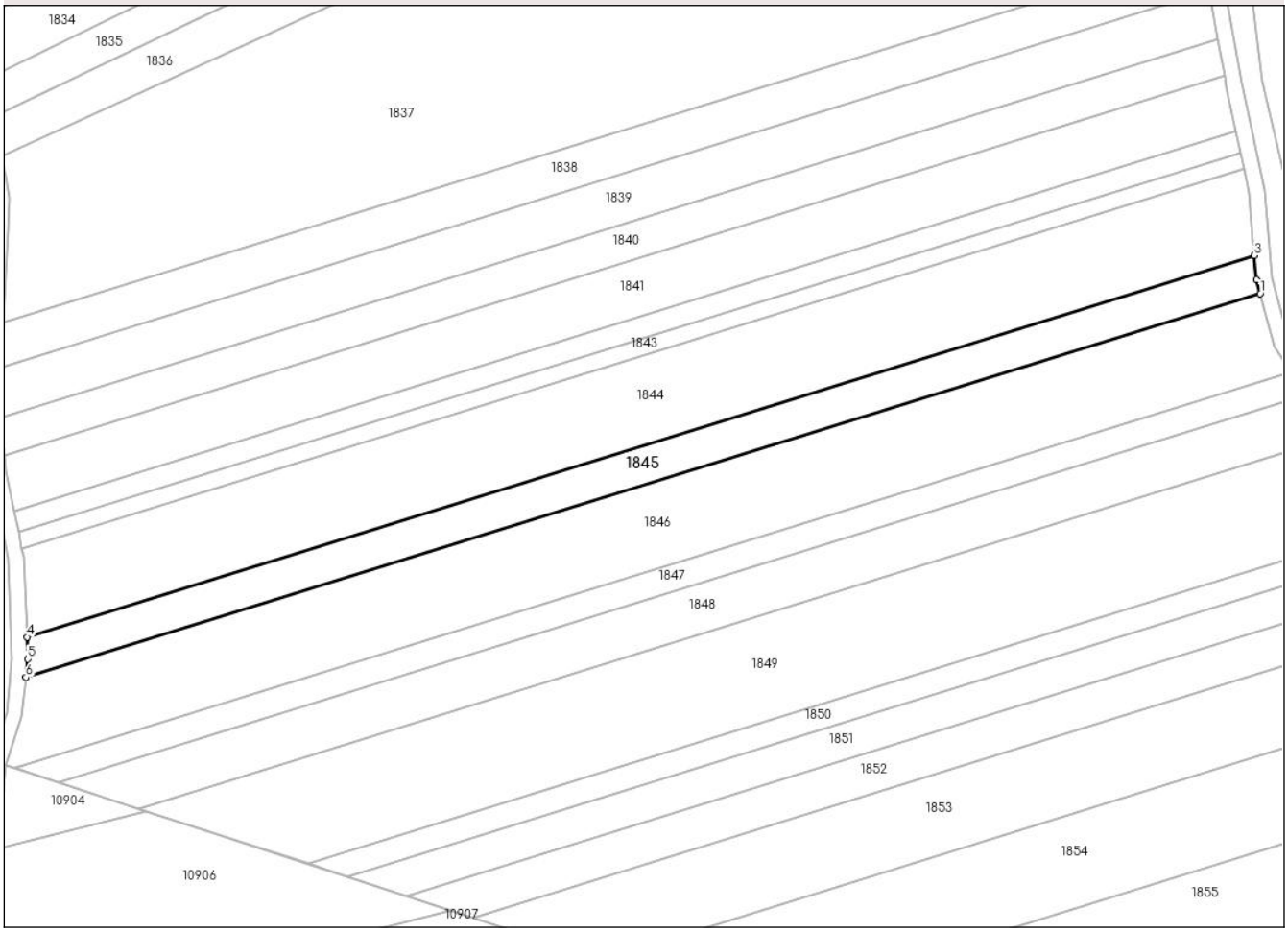

Date referitoare la teren

Crt	Categorie folosință	Intra vilan	Suprafaţa (mp)	Tarla	Parcelă	Nr. topo	Observaţii / Referinţe
1	arabil	NU	1.600	19	159/8	-	
2	arabil	NU	700	19	155	-	
3	ape statatoare	NU	900	19	162	-	

Lungime Segmente

1) Valorile lungimilor segmentelor sunt obţinute din proiecţie în plan.

Punct început	X / Y	Punct sfârşit	X / Y	Lungime segment (** (m)
1	614.365,285 696.339,628	2	614.364,346 696.343,156	3.651
2	614.364,346 696.343,156	3	614.363,787 696.349,341	6.21
3	614.363,787 696.349,341	4	614.049,87 696.251,884	328.697

Document care conține date cu caracter personal, protejat de prevederile Regulamentului (UE) nr. 679/2016 și Legii 190/2018

Punct început	X / Y	Punct sfârşit	X / Y	Lungime segment (** (m)
4	614.049,87 696.251,884	5	614.050,105 696.246,242	5.647
5	614.050,105 696.246,242	6	614.049,615 696.241,627	4.641
6	614.049,615 696.241,627	1	614.365,285 696.339,628	330.533

** Lungimile segmentelor sunt determinate în planul de proiecţie Stereo 70 şi sunt rotunjite la 1 milimetru.
*** Distanţa dintre puncte este formată din segmente cumulate ce sunt mai mici decât valoarea 1 milimetru.

Document care conține date cu caracter personal, protejat de prevederile Regulamentului (UE) nr. 679/2016 și Legii 190/2018

DATE DESPRE IMOBILUL NR. 1846

Oficiul de Cadastru şi Publicitate Imobiliară BOTOSANI
Biroul de Cadastru şi Publicitate Imobiliară Botosani

A. Partea I. Descrierea imobilului

TEREN Extravilan

Adresa: Jud. Botosani

Nr. Crt	Nr cadastral Nr. topografic	Suprafaţa* (mp)	Observaţii / Referinţe
A1		7.200	Sector cadastral:66 Teren neimprejmuit; Conform Tp nr. 139250 terenul este amplasat în parcela cadastrală 162/3, 159/9

B. Partea II. Proprietari şi acte

Inscrieri privitoare la dreptul de proprietate şi alte drepturi reale		Referinţe
/		
Act Administrativ nr. 139250, din 11/08/2003 emis de CJSDPT BOTOSANI (Titlu proprietate);		
B1	Intabulare, drept de PROPRIETATE, dobandit prin Reconstituire, cota actuala 1/1, cota initiala 1/1	A1
	1) **PAVEL VASILE**, Lipsa C.N.P. 2) **HIRTIE RAVEICA**, Lipsa C.N.P. 3) **MURARU RARUCA**, Lipsa C.N.P. 4) **AXINTE MARIA**, Lipsa C.N.P. 5) **PAVEL HARALAMB**, Lipsa C.N.P. 6) **PAVEL DUMITRU**, Lipsa C.N.P. 7) **BERCEA ANETA**, Lipsa C.N.P.	

C. Partea III. SARCINI .

Inscrieri privind dezmembramintele dreptului de proprietate, drepturi reale de garanţie şi sarcini	Referinţe
NU SUNT	

Anexa Nr. 1 La Partea I

Teren

Nr cadastral	Suprafaţa (mp)*	Observaţii / Referinţe
	7.200	Conform Tp nr. 139250 terenul este amplasat în parcela cadastrală 162/3, 159/9

* Suprafaţa este determinată in planul de proiecţie Stereo 70.

DETALII LINIARE IMOBIL

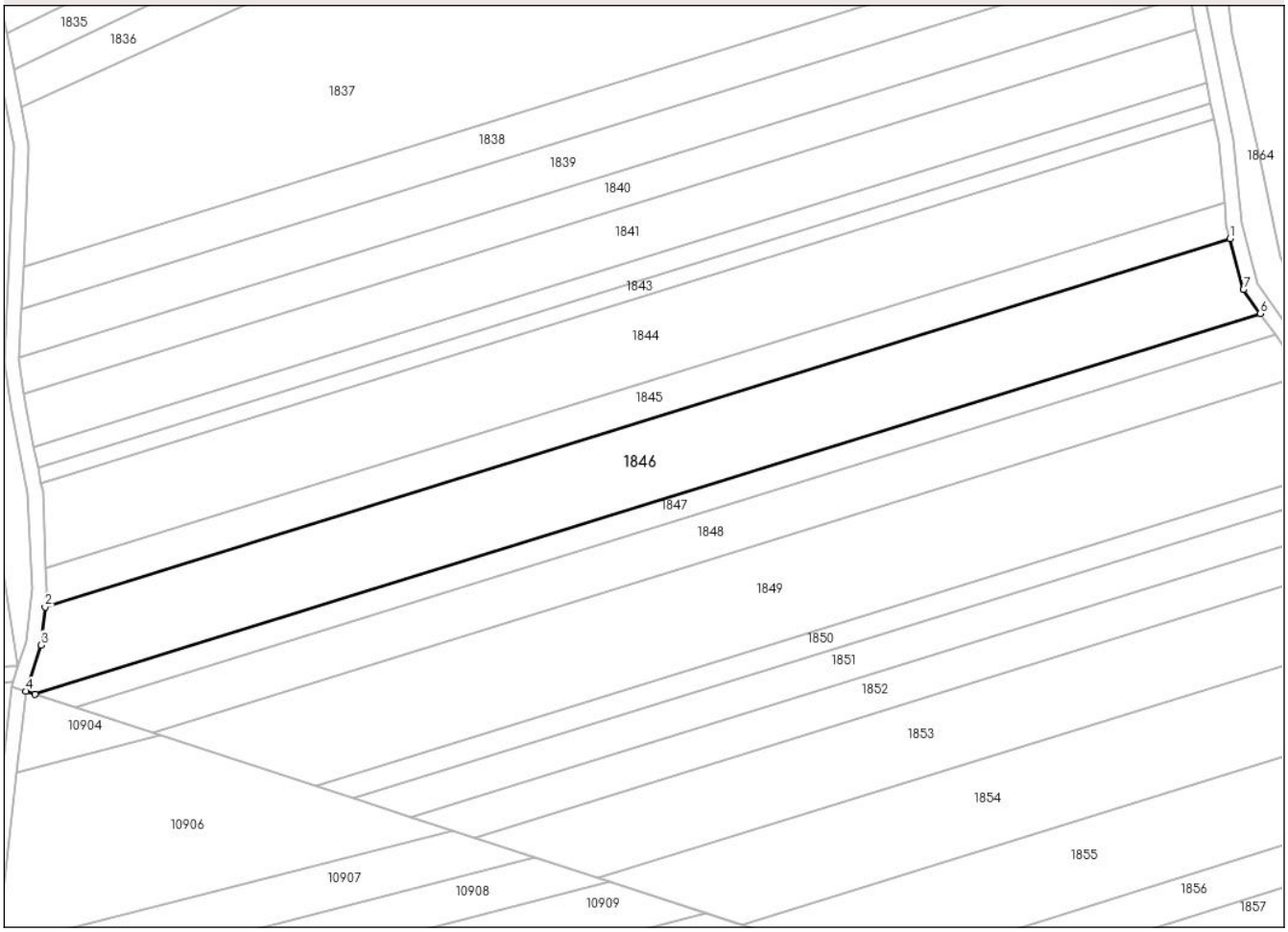

Date referitoare la teren

Crt	Categorie folosință	Intra vilan	Suprafaţa (mp)	Tarla	Parcelă	Nr. topo	Observaţii / Referinţe
1	ape statatoare	NU	1.600	19	162/3	-	
2	arabil	NU	4.100	19	159/9	-	
3	arabil	NU	1.500	19	155	-	

Lungime Segmente
1) Valorile lungimilor segmentelor sunt obţinute din proiecţie în plan.

Punct început	X / Y	Punct sfârşit	X / Y	Lungime segment (** (m)
1	614.365,285 696.339,628	2	614.049,615 696.241,627	330.533
2	614.049,615 696.241,627	3	614.048,533 696.231,443	10.241
3	614.048,533 696.231,443	4	614.044,529 696.219,175	12.905

Document care conține date cu caracter personal, protejat de prevederile Regulamentului (UE) nr. 679/2016 și Legii 190/2018

Punct început	X / Y	Punct sfârşit	X / Y	Lungime segment (** (m)
4	614.044,529 696.219,175	5	614.046,987 696.218,373	2.585
5	614.046,987 696.218,373	6	614.373,337 696.319,69	341.715
6	614.373,337 696.319,69	7	614.368,897 696.326,058	7.763
7	614.368,897 696.326,058	1	614.365,285 696.339,628	14.043

** Lungimile segmentelor sunt determinate în planul de proiecţie Stereo 70 şi sunt rotunjite la 1 milimetru.
*** Distanţa dintre puncte este formată din segmente cumulate ce sunt mai mici decât valoarea 1 milimetru.

Document care conține date cu caracter personal, protejat de prevederile Regulamentului (UE) nr. 679/2016 și Legii 190/2018

DATE DESPRE IMOBILUL NR. 1847

Oficiul de Cadastru şi Publicitate Imobiliară BOTOSANI
Biroul de Cadastru şi Publicitate Imobiliară Botosani

A. Partea I. Descrierea imobilului

TEREN Extravilan

Adresa: Jud. Botosani

Nr. Crt	Nr cadastral Nr. topografic	Suprafaţa* (mp)	Observaţii / Referinţe
A1		2.240	Sector cadastral:66 Teren neimprejmuit; Conform Tp nr. 139281 terenul este amplasat în parcela cadastrală 159/21

B. Partea II. Proprietari şi acte

Inscrieri privitoare la dreptul de proprietate şi alte drepturi reale		Referinţe
/		
Act Administrativ nr. 139281, din 19/09/2003 emis de CJSDPT BOTOSANI (Titlu proprietate);		
B1	Intabulare, drept de PROPRIETATE, dobandit prin Reconstituire, cota actuala 1/1, cota initiala 1/1	A1
	1) **VICOL ZAHARIA**, Lipsa C.N.P. 2) **APETREI MIHAIELA**, Lipsa C.N.P. 3) **VICOL MATEI**, Lipsa C.N.P. 4) **VICOL MARIA**, Lipsa C.N.P. 5) **MOVANU ANETA**, Lipsa C.N.P. 6) **VICOL ALEXANDRU**, Lipsa C.N.P.	

C. Partea III. SARCINI .

Inscrieri privind dezmembramintele dreptului de proprietate, drepturi reale de garanţie şi sarcini	Referinţe
NU SUNT	

Document care conține date cu caracter personal, protejat de prevederile Regulamentului (UE) nr. 679/2016 și Legii 190/2018

Anexa Nr. 1 La Partea I

Teren

Nr cadastral	Suprafaţa (mp)*	Observaţii / Referinţe
	2.240	Conform Tp nr. 139281 terenul este amplasat în parcela cadastrală 159/21

* Suprafaţa este determinată in planul de proiecţie Stereo 70.

DETALII LINIARE IMOBIL

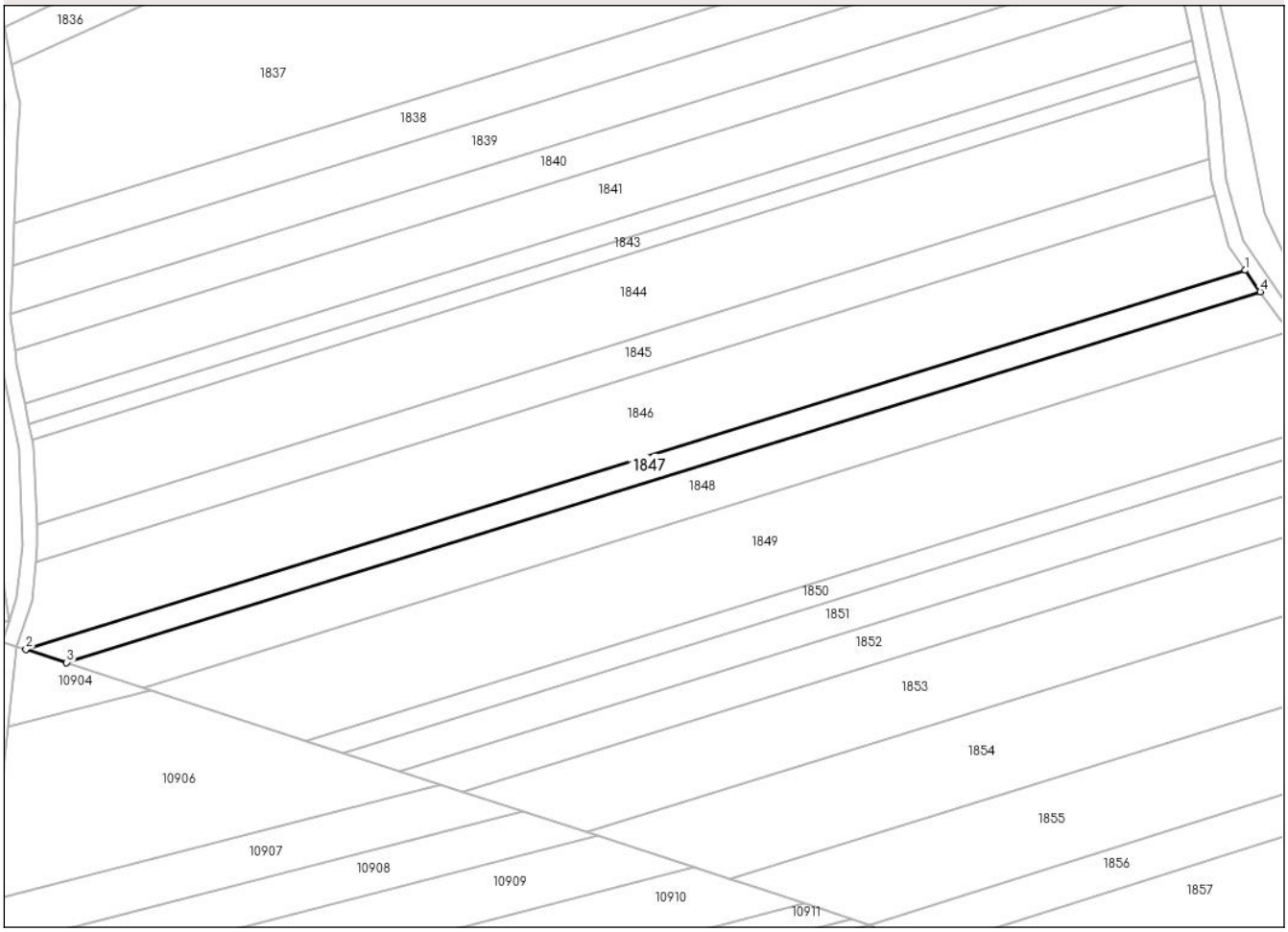

Date referitoare la teren

Crt	Categorie folosință	Intra vilan	Suprafaţa (mp)	Tarla	Parcelă	Nr. topo	Observaţii / Referinţe
1	arabil	NU	1.740	19	159/21	-	
2	arabil	NU	500	19	155	-	

Lungime Segmente
1) Valorile lungimilor segmentelor sunt obţinute din proiecţie în plan.

Punct început	X / Y	Punct sfârşit	X / Y	Lungime segment (** (m)
1	614.373,337 696.319,69	2	614.046,987 696.218,373	341.715
2	614.046,987 696.218,373	3	614.057,888 696.214,82	11.465
3	614.057,888 696.214,82	4	614.377,313 696.313,988	334.465
4	614.377,313 696.313,988	1	614.373,337 696.319,69	6.952

Document care conține date cu caracter personal, protejat de prevederile Regulamentului (UE) nr. 679/2016 și Legii 190/2018

** Lungimile segmentelor sunt determinate în planul de proiecţie Stereo 70 şi sunt rotunjite la 1 milimetru.
*** Distanţa dintre puncte este formată din segmente cumulate ce sunt mai mici decât valoarea 1 milimetru.

Document care conține date cu caracter personal, protejat de prevederile Regulamentului (UE) nr. 679/2016 și Legii 190/2018

DATE DESPRE IMOBILUL NR. 1848

Oficiul de Cadastru şi Publicitate Imobiliară BOTOSANI
Biroul de Cadastru şi Publicitate Imobiliară Botosani

A. Partea I. Descrierea imobilului

TEREN Extravilan

Adresa: Jud. Botosani

Nr. Crt	Nr cadastral Nr. topografic	Suprafaţa* (mp)	Observaţii / Referinţe
A1		4.100	Sector cadastral:66 Teren neimprejmuit; Conform TP nr. 139280 terenul este amplasat în parcela cadastrală 162/14, 159/22

B. Partea II. Proprietari şi acte

Inscrieri privitoare la dreptul de proprietate şi alte drepturi reale		Referinţe
/		
Act Administrativ nr. 139280, din 30/08/2003 emis de CJSDPT BOTOSANI (Titlu proprietate);		
B1	Intabulare, drept de PROPRIETATE, dobandit prin Reconstituire, cota actuala 1/1, cota initiala 1/1	A1
	1) **MOVANU MIHAI**, Lipsa C.N.P.	

C. Partea III. SARCINI .

Inscrieri privind dezmembramintele dreptului de proprietate, drepturi reale de garanţie şi sarcini	Referinţe
NU SUNT	

Document care conține date cu caracter personal, protejat de prevederile Regulamentului (UE) nr. 679/2016 și Legii 190/2018

Anexa Nr. 1 La Partea I

Teren

Nr cadastral	Suprafaţa (mp)*	Observaţii / Referinţe
	4.100	Conform TP nr. 139280 terenul este amplasat în parcela cadastrală 162/14, 159/22

* Suprafaţa este determinată in planul de proiecţie Stereo 70.

DETALII LINIARE IMOBIL

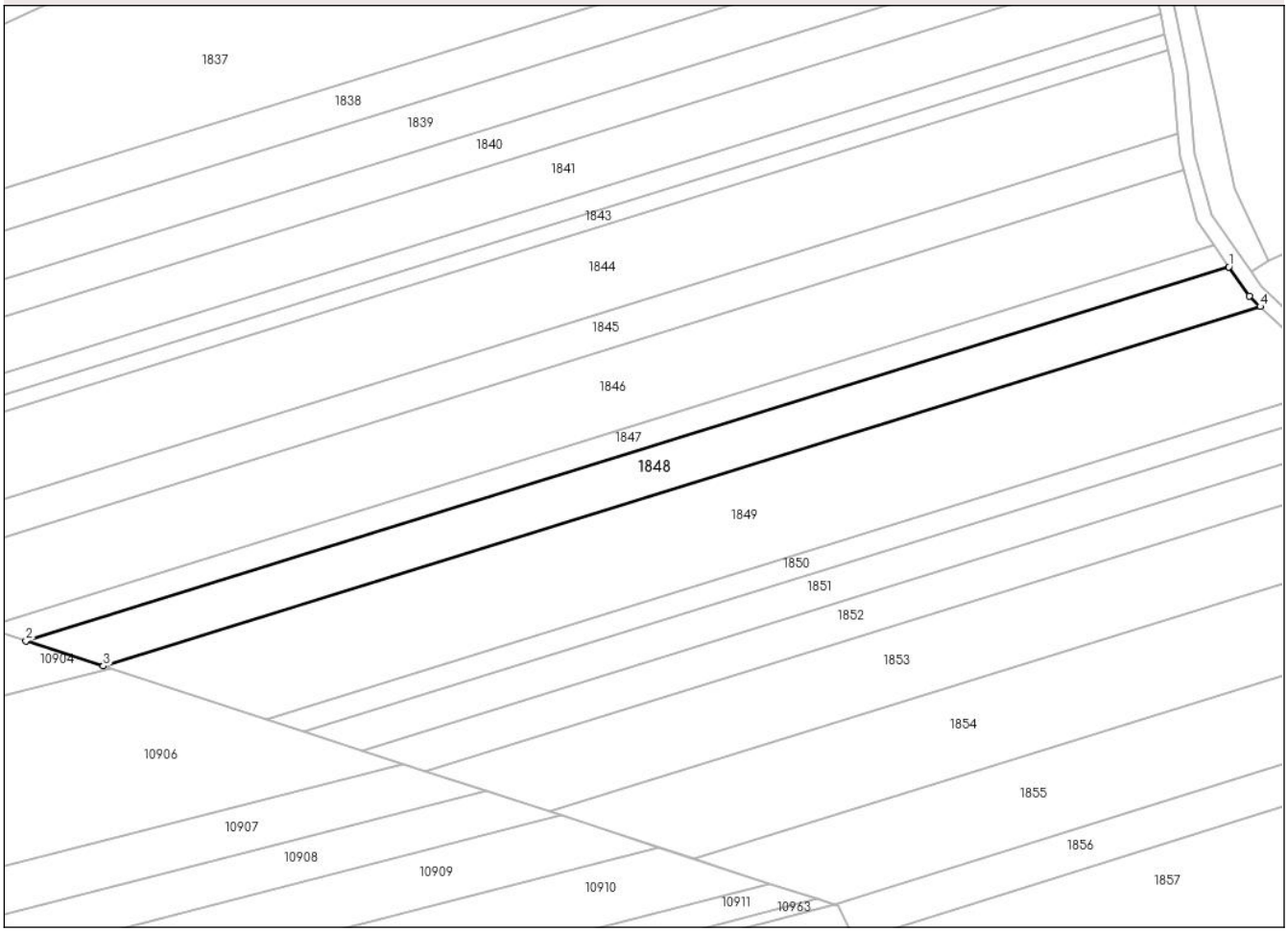

Date referitoare la teren

Crt	Categorie folosință	Intra vilan	Suprafaţa (mp)	Tarla	Parcelă	Nr. topo	Observaţii / Referinţe
1	arabil	NU	3.400	19	159/22	-	
2	arabil	NU	700	19	155	-	

Lungime Segmente
1) Valorile lungimilor segmentelor sunt obţinute din proiecţie în plan.

Punct început	X / Y	Punct sfârşit	X / Y	Lungime segment (** (m)
1	614.377,313 696.313,988	2	614.057,888 696.214,82	334.465
2	614.057,888 696.214,82	3	614.078,47 696.208,111	21.648
3	614.078,47 696.208,111	4	614.385,625 696.303,469	321.617
4	614.385,625 696.303,469	5	614.382,713 696.306,245	4.023

Document care conține date cu caracter personal, protejat de prevederile Regulamentului (UE) nr. 679/2016 și Legii 190/2018

Punct început	X / Y	Punct sfârşit	X / Y	Lungime segment (** (m)
5	614.382,713 696.306,245	1	614.377,313 696.313,988	9.439

** Lungimile segmentelor sunt determinate în planul de proiecţie Stereo 70 şi sunt rotunjite la 1 milimetru.
*** Distanţa dintre puncte este formată din segmente cumulate ce sunt mai mici decât valoarea 1 milimetru.

Document care conține date cu caracter personal, protejat de prevederile Regulamentului (UE) nr. 679/2016 și Legii 190/2018

DATE DESPRE IMOBILUL NR. 1849

Oficiul de Cadastru şi Publicitate Imobiliară BOTOSANI
Biroul de Cadastru şi Publicitate Imobiliară Botosani

A. Partea I. Descrierea imobilului

TEREN Extravilan

Adresa: Jud. Botosani

Nr. Crt	Nr cadastral Nr. topografic	Suprafaţa* (mp)	Observaţii / Referinţe
A1		8.200	Sector cadastral:66 Teren neimprejmuit; Conform TP nr. 139279 terenul este amplasat în parcela cadastrală 159/24

B. Partea II. Proprietari şi acte

Inscrieri privitoare la dreptul de proprietate şi alte drepturi reale		Referinţe
/		
Act Administrativ nr. 139279, din 30/08/2003 emis de CJSDPT BOTOSANI (Titlu proprietate);		
B1	Intabulare, drept de PROPRIETATE, dobandit prin Reconstituire, cota actuala 1/1, cota initiala 1/1	A1
	1) **HIRTIE VASILE**, Lipsa C.N.P.	

C. Partea III. SARCINI .

Inscrieri privind dezmembramintele dreptului de proprietate, drepturi reale de garanţie şi sarcini	Referinţe
NU SUNT	

Document care conține date cu caracter personal, protejat de prevederile Regulamentului (UE) nr. 679/2016 și Legii 190/2018

Anexa Nr. 1 La Partea I

Teren

Nr cadastral	Suprafaţa (mp)*	Observaţii / Referinţe
	8.200	Conform TP nr. 139279 terenul este amplasat în parcela cadastrală 159/24

* Suprafaţa este determinată in planul de proiecţie Stereo 70.

DETALII LINIARE IMOBIL

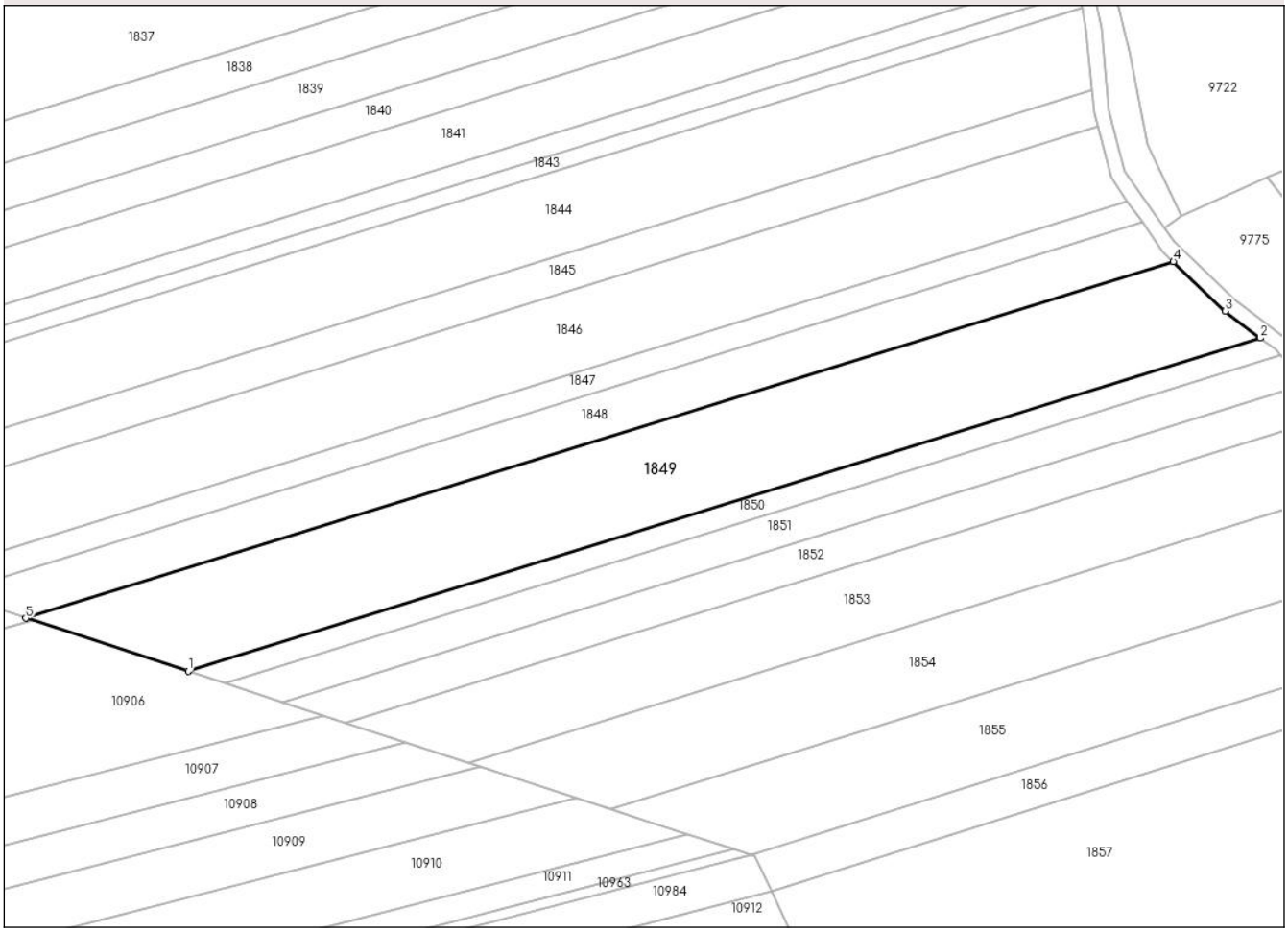

Date referitoare la teren

Crt	Categorie folosință	Intra vilan	Suprafaţa (mp)	Tarla	Parcelă	Nr. topo	Observaţii / Referinţe
1	arabil	NU	6.700	19	159/24	-	
2	arabil	NU	1.500	19	155	-	

Lungime Segmente
1) Valorile lungimilor segmentelor sunt obţinute din proiecţie în plan.

Punct început	X / Y	Punct sfârşit	X / Y	Lungime segment (** (m)
1	614.121,907 696.193,952	2	614.408,86 696.283,038	300.463
2	614.408,86 696.283,038	3	614.399,506 696.290,237	11.804
3	614.399,506 696.290,237	4	614.385,625 696.303,469	19.177
4	614.385,625 696.303,469	5	614.078,47 696.208,111	321.617

Document care conține date cu caracter personal, protejat de prevederile Regulamentului (UE) nr. 679/2016 și Legii 190/2018

Punct început	X / Y	Punct sfârşit	X / Y	Lungime segment (** (m)
5	614.078,47 696.208,111	1	614.121,907 696.193,952	45.687

** Lungimile segmentelor sunt determinate în planul de proiecţie Stereo 70 şi sunt rotunjite la 1 milimetru.
*** Distanţa dintre puncte este formată din segmente cumulate ce sunt mai mici decât valoarea 1 milimetru.

Document care conține date cu caracter personal, protejat de prevederile Regulamentului (UE) nr. 679/2016 și Legii 190/2018

DATE DESPRE IMOBILUL NR. 1850

Oficiul de Cadastru şi Publicitate Imobiliară BOTOSANI
Biroul de Cadastru şi Publicitate Imobiliară Botosani

A. Partea I. Descrierea imobilului

TEREN Extravilan

Adresa: Jud. Botosani

Nr. Crt	Nr cadastral Nr. topografic	Suprafaţa* (mp)	Observaţii / Referinţe
A1		1.800	Sector cadastral:66 Teren neimprejmuit; Conform Tp nr. 139273 terenul este amplasat în parcela cadastrală 162/31, 159/30

B. Partea II. Proprietari şi acte

Inscrieri privitoare la dreptul de proprietate şi alte drepturi reale		Referinţe
/		
Act Administrativ nr. 139273, din 29/08/2003 emis de CJSDPT BOTOSANI (Titlu proprietate);		
B1	Intabulare, drept de PROPRIETATE, dobandit prin Reconstituire, cota actuala 1/1, cota initiala 1/1	A1
	1) **AIORDACHIOAIE VASILE**, Lipsa C.N.P. 2) **POMPARĂU TEODORA**, Lipsa C.N.P. 3) **ILIE MARIA**, Lipsa C.N.P. 4) **CHIRIAC ION NATALIA**, Lipsa C.N.P.	

C. Partea III. SARCINI .

Inscrieri privind dezmembramintele dreptului de proprietate, drepturi reale de garanţie şi sarcini	Referinţe
NU SUNT	

Document care conține date cu caracter personal, protejat de prevederile Regulamentului (UE) nr. 679/2016 și Legii 190/2018

Anexa Nr. 1 La Partea I

Teren

Nr cadastral	Suprafaţa (mp)*	Observaţii / Referinţe
	1.800	Conform Tp nr. 139273 terenul este amplasat în parcela cadastrală 162/31, 159/30

* Suprafaţa este determinată in planul de proiecţie Stereo 70.

DETALII LINIARE IMOBIL

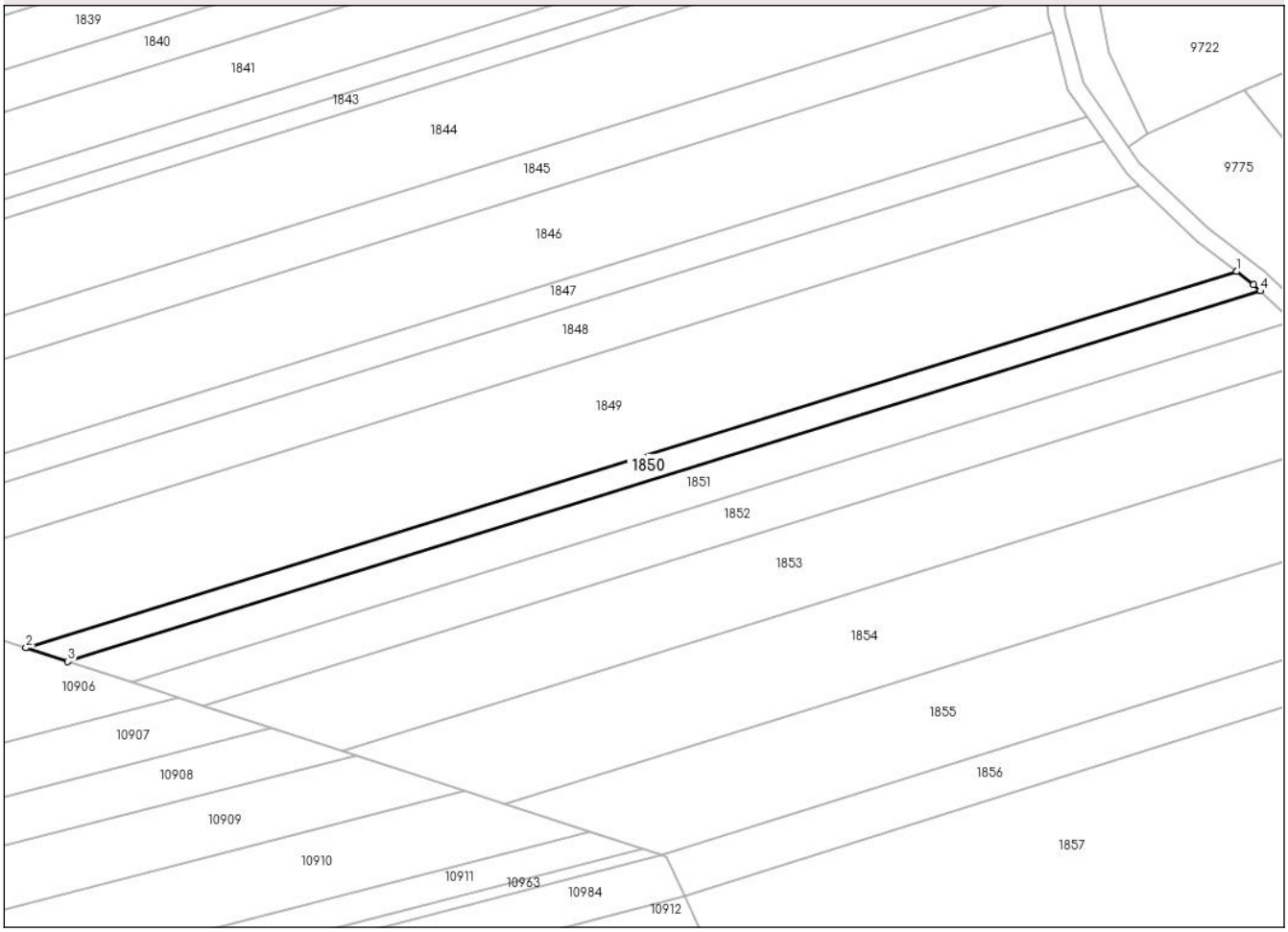

Date referitoare la teren

Crt	Categorie folosință	Intra vilan	Suprafaţa (mp)	Tarla	Parcelă	Nr. topo	Observaţii / Referinţe
1	arabil	NU	700	19	155	-	
2	arabil	NU	1.100	19	159/30	-	

Lungime Segmente
1) Valorile lungimilor segmentelor sunt obţinute din proiecţie în plan.

Punct început	X / Y	Punct sfârşit	X / Y	Lungime segment (** (m)
1	614.408,86 696.283,038	2	614.121,907 696.193,952	300.463
2	614.121,907 696.193,952	3	614.131,836 696.190,716	10.443
3	614.131,836 696.190,716	4	614.414,43 696.278,448	295.899
4	614.414,43 696.278,448	5	614.412,886 696.279,939	2.146

Document care conține date cu caracter personal, protejat de prevederile Regulamentului (UE) nr. 679/2016 și Legii 190/2018

Punct început	X / Y	Punct sfârşit	X / Y	Lungime segment (** (m)
5	614.412,886 696.279,939	1	614.408,86 696.283,038	5.081

** Lungimile segmentelor sunt determinate în planul de proiecţie Stereo 70 şi sunt rotunjite la 1 milimetru.
*** Distanţa dintre puncte este formată din segmente cumulate ce sunt mai mici decât valoarea 1 milimetru.

Document care conține date cu caracter personal, protejat de prevederile Regulamentului (UE) nr. 679/2016 și Legii 190/2018

DATE DESPRE IMOBILUL NR. 1851

Oficiul de Cadastru şi Publicitate Imobiliară BOTOSANI
Biroul de Cadastru şi Publicitate Imobiliară Botosani

A. Partea I. Descrierea imobilului

TEREN Extravilan

Adresa: Jud. Botosani

Nr. Crt	Nr cadastral Nr. topografic	Suprafaţa* (mp)	Observaţii / Referinţe
A1		2.700	Sector cadastral:66 Teren neimprejmuit; Conform Tp nr. 139282 terenul este amplasat în parcela cadastrală 159/31

B. Partea II. Proprietari şi acte

Inscrieri privitoare la dreptul de proprietate şi alte drepturi reale		Referinţe
/		
Act Administrativ nr. 139282, din 19/09/2003 emis de CJSDPT BOTOSANI (Titlu proprietate);		
B1	Intabulare, drept de PROPRIETATE, dobandit prin Reconstituire, cota actuala 1/1, cota initiala 1/1	A1
	1) **Aconstantinesei Viorica** 2) **Luca Victoria** 3) **Pavăl Ştefan** 4) **Pavăl Sotir** DEFUNCT:Da 5) **PAVEL GHEORGHE**, Lipsa C.N.P. 6) **Pavăl Augsutin**	

C. Partea III. SARCINI .

Inscrieri privind dezmembramintele dreptului de proprietate, drepturi reale de garanţie şi sarcini	Referinţe
NU SUNT	

Document care conține date cu caracter personal, protejat de prevederile Regulamentului (UE) nr. 679/2016 și Legii 190/2018

Anexa Nr. 1 La Partea I

Teren

Nr cadastral	Suprafaţa (mp)*	Observaţii / Referinţe
	2.700	Conform Tp nr. 139282 terenul este amplasat în parcela cadastrală 159/31

* Suprafaţa este determinată in planul de proiecţie Stereo 70.

DETALII LINIARE IMOBIL

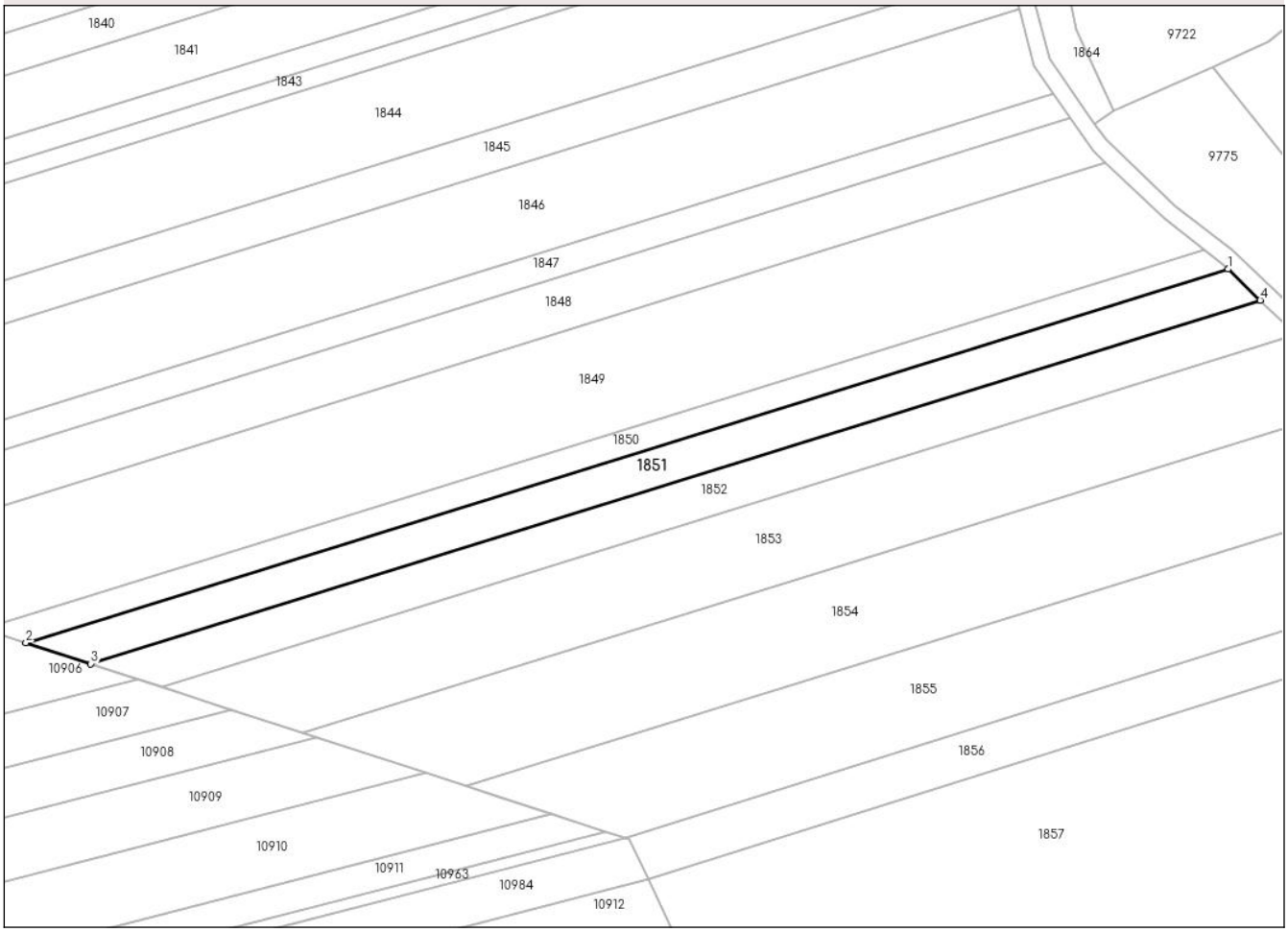

Date referitoare la teren

Crt	Categorie folosință	Intra vilan	Suprafaţa (mp)	Tarla	Parcelă	Nr. topo	Observaţii / Referinţe
1	arabil	NU	500	19	159/31	-	
2	arabil	NU	2.200	19	155	-	

Lungime Segmente
1) Valorile lungimilor segmentelor sunt obţinute din proiecţie în plan.

Punct început	X / Y	Punct sfârşit	X / Y	Lungime segment (** (m)
1	614.414,43 696.278,448	2	614.131,836 696.190,716	295.899
2	614.131,836 696.190,716	3	614.147,054 696.185,755	16.006
3	614.147,054 696.185,755	4	614.422,017 696.271,119	287.909
4	614.422,017 696.271,119	1	614.414,43 696.278,448	10.549

Document care conține date cu caracter personal, protejat de prevederile Regulamentului (UE) nr. 679/2016 și Legii 190/2018

** Lungimile segmentelor sunt determinate în planul de proiecţie Stereo 70 şi sunt rotunjite la 1 milimetru.
*** Distanţa dintre puncte este formată din segmente cumulate ce sunt mai mici decât valoarea 1 milimetru.

Document care conține date cu caracter personal, protejat de prevederile Regulamentului (UE) nr. 679/2016 și Legii 190/2018

DATE DESPRE IMOBILUL NR. 1852

Oficiul de Cadastru şi Publicitate Imobiliară BOTOSANI
Biroul de Cadastru şi Publicitate Imobiliară Botosani

A. Partea I. Descrierea imobilului

TEREN Extravilan

Adresa: Jud. Botosani

Nr. Crt	Nr cadastral Nr. topografic	Suprafaţa* (mp)	Observaţii / Referinţe
A1	53356	2.900	Sector cadastral:66 Teren neimprejmuit; Conform actului de proprietate terenul este amplasat în parcela cadastrală 155/6

B. Partea II. Proprietari şi acte

Inscrieri privitoare la dreptul de proprietate şi alte drepturi reale		Referinţe
75876 / 18/08/2023		
Act Notarial nr. 56, din 27/07/2005 emis de BNP GABRIEL TIBERIU PUSCASU;		
B4	Intabulare, drept de PROPRIETATE, dobandit prin Succesiune, cota actuala 3/8, cota initiala 3/8	A1
	1) **BERCEA MIHAI**, bun propriu	
Act Notarial nr. 88, din 27/09/2019 emis de BNP MARIAN VIORICA, (Încheiere de rectificare nr 28 din 25-10-2019 emisă de acelaşi notariat);		
B6	Intabulare, drept de PROPRIETATE, dobandit prin Succesiune, cota actuala 1/8, cota initiala 1/8	A1
	1) **BERCEA MIHAI**, bun propriu	
19471 / 08/03/2024		
Act Notarial nr. contract de donație nr. 57, din 07/03/2024 emis de BIN "Magda Eugenia Budurcă" Iași;		
B10	Intabulare, drept de PROPRIETATE, dobandit prin Conventie, cota actuala 4/8, cota initiala 4/8	A1
	1) **BERCEA MIHAI**, bun propriu	

C. Partea III. SARCINI .

Inscrieri privind dezmembramintele dreptului de proprietate, drepturi reale de garanţie şi sarcini	Referinţe
NU SUNT	

Document care conține date cu caracter personal, protejat de prevederile Regulamentului (UE) nr. 679/2016 și Legii 190/2018

Anexa Nr. 1 La Partea I

Teren

Nr cadastral	Suprafaţa (mp)*	Observaţii / Referinţe
53356	2.900	Conform actului de proprietate terenul este amplasat în parcela cadastrală 155/6

* Suprafaţa este determinată in planul de proiecţie Stereo 70.

DETALII LINIARE IMOBIL

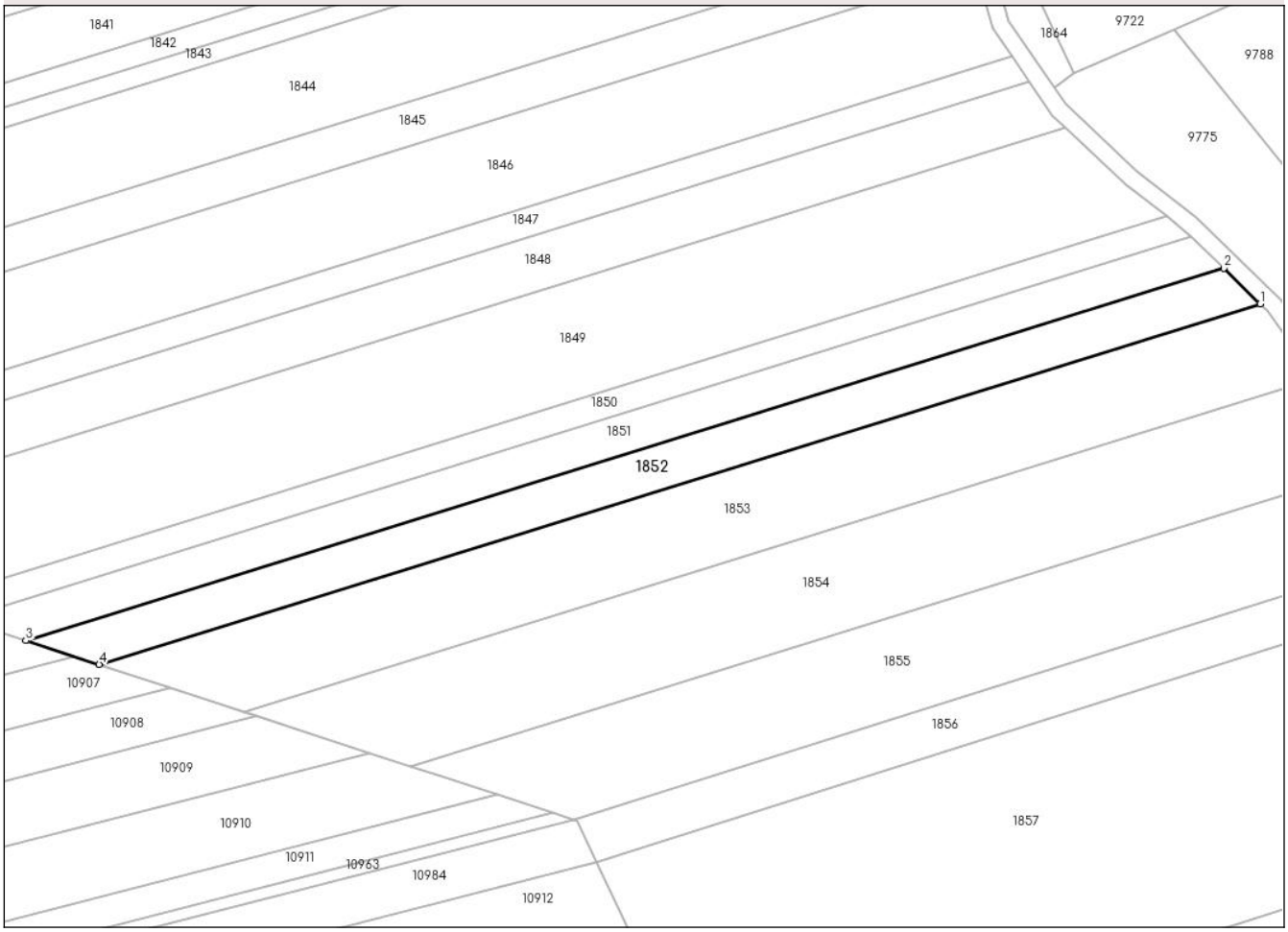

Date referitoare la teren

Crt	Categorie folosință	Intra vilan	Suprafaţa (mp)	Tarla	Parcelă	Nr. topo	Observaţii / Referinţe
1	arabil	NU	1.900	19	155/6	-	
2	arabil	NU	1.000	19	159	-	

Lungime Segmente
1) Valorile lungimilor segmentelor sunt obţinute din proiecţie în plan.

Punct început	X / Y	Punct sfârşit	X / Y	Lungime segment (** (m)
1	614.430,408 696.263,013	2	614.422,017 696.271,119	11.667
2	614.422,017 696.271,119	3	614.147,054 696.185,755	287.909
3	614.147,054 696.185,755	4	614.163,884 696.180,269	17.702
4	614.163,884 696.180,269	1	614.430,408 696.263,013	279.072

Document care conține date cu caracter personal, protejat de prevederile Regulamentului (UE) nr. 679/2016 și Legii 190/2018

** Lungimile segmentelor sunt determinate în planul de proiecţie Stereo 70 şi sunt rotunjite la 1 milimetru.
*** Distanţa dintre puncte este formată din segmente cumulate ce sunt mai mici decât valoarea 1 milimetru.

Document care conține date cu caracter personal, protejat de prevederile Regulamentului (UE) nr. 679/2016 și Legii 190/2018

DATE DESPRE IMOBILUL NR. 1853

Oficiul de Cadastru şi Publicitate Imobiliară BOTOSANI
Biroul de Cadastru şi Publicitate Imobiliară Botosani

A. Partea I. Descrierea imobilului

TEREN Extravilan

Adresa: Jud. Botosani

Nr. Crt	Nr cadastral Nr. topografic	Suprafaţa* (mp)	Observaţii / Referinţe
A1		5.400	Sector cadastral:66 Teren neimprejmuit; Conform Tp nr. 139252 terenul este amplasat în parcela cadastrală 162/37, 159/44

B. Partea II. Proprietari şi acte

Inscrieri privitoare la dreptul de proprietate şi alte drepturi reale		Referinţe
/		
Act Administrativ nr. 139252, din 11/08/2003 emis de CJSDPT BOTOSANI (Titlu proprietate);		
B1	Intabulare, drept de PROPRIETATE, dobandit prin Reconstituire, cota actuala 1/1, cota initiala 1/1	A1
	1) **CONSTANTINESEI CONSTANTIN**, Lipsa C.N.P.	

C. Partea III. SARCINI .

Inscrieri privind dezmembramintele dreptului de proprietate, drepturi reale de garanţie şi sarcini	Referinţe
NU SUNT	

Document care conține date cu caracter personal, protejat de prevederile Regulamentului (UE) nr. 679/2016 și Legii 190/2018

Anexa Nr. 1 La Partea I

Teren

Nr cadastral	Suprafaţa (mp)*	Observaţii / Referinţe
	5.400	Conform Tp nr. 139252 terenul este amplasat în parcela cadastrală 162/37, 159/44

* Suprafaţa este determinată in planul de proiecţie Stereo 70.

DETALII LINIARE IMOBIL

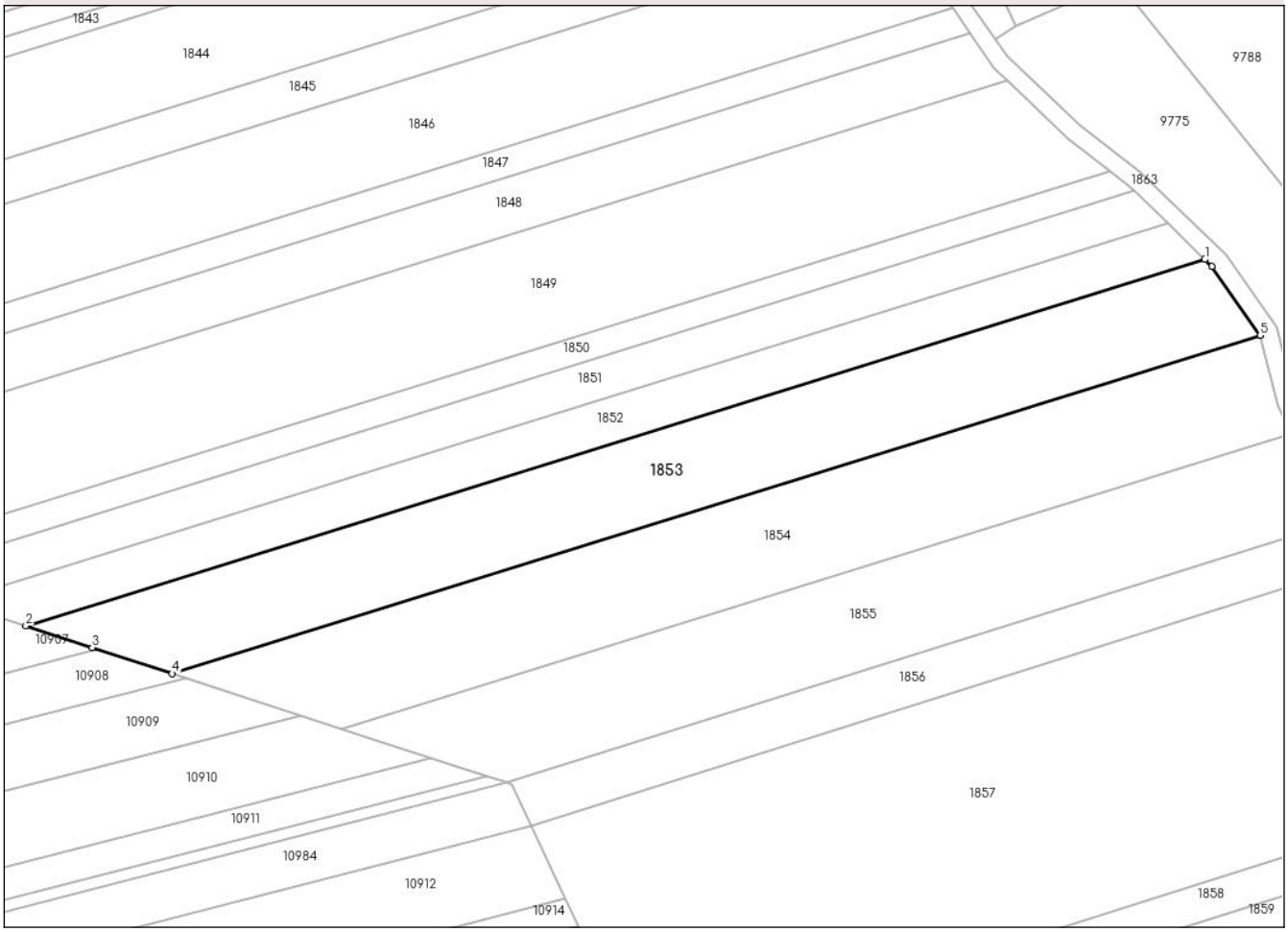

Date referitoare la teren

Crt	Categorie folosință	Intra vilan	Suprafaţa (mp)	Tarla	Parcelă	Nr. topo	Observaţii / Referinţe
1	arabil	NU	5.400	19	155	-	

Lungime Segmente
1) Valorile lungimilor segmentelor sunt obţinute din proiecţie în plan.

Punct început	X / Y	Punct sfârşit	X / Y	Lungime segment (** (m)
1	614.430,408 696.263,013	2	614.163,884 696.180,269	279.072
2	614.163,884 696.180,269	3	614.178,868 696.175,385	15.76
3	614.178,868 696.175,385	4	614.196,969 696.169,484	19.038
4	614.196,969 696.169,484	5	614.442,92 696.245,841	257.531
5	614.442,92 696.245,841	6	614.442,875 696.246,012	0.176

Document care conține date cu caracter personal, protejat de prevederile Regulamentului (UE) nr. 679/2016 și Legii 190/2018

Punct început	X / Y	Punct sfârşit	X / Y	Lungime segment (** (m)
6	614.442,875 696.246,012	7	614.432,012 696.261,463	18.888
7	614.432,012 696.261,463	1	614.430,408 696.263,013	2.23

** Lungimile segmentelor sunt determinate în planul de proiecţie Stereo 70 şi sunt rotunjite la 1 milimetru.
*** Distanţa dintre puncte este formată din segmente cumulate ce sunt mai mici decât valoarea 1 milimetru.

Document care conține date cu caracter personal, protejat de prevederile Regulamentului (UE) nr. 679/2016 și Legii 190/2018

DATE DESPRE IMOBILUL NR. 1854

Oficiul de Cadastru şi Publicitate Imobiliară BOTOSANI
Biroul de Cadastru şi Publicitate Imobiliară Botosani

A. Partea I. Descrierea imobilului

TEREN Extravilan

Adresa: Jud. Botosani

Nr. Crt	Nr cadastral Nr. topografic	Suprafaţa* (mp)	Observaţii / Referinţe
A1		5.600	Sector cadastral:66 Teren neimprejmuit;

B. Partea II. Proprietari şi acte

Inscrieri privitoare la dreptul de proprietate şi alte drepturi reale		Referinţe
/		
Act Administrativ nr. 143519, din 31/10/2003 emis de CJSDPT BOTOSANI (Titlu proprietate);		
B1	Intabulare, drept de PROPRIETATE, dobandit prin Reconstituire, cota actuala 1/1, cota initiala 1/1	A1
	1) **ILIE VIOREL**, Lipsa C.N.P. 2) **PAVEL TEODORA**, Lipsa C.N.P. 3) **ILIE MIRCEA**, Lipsa C.N.P. 4) **VIŞAN MARIA**, Lipsa C.N.P. 5) **ILIE MARIA**, Lipsa C.N.P. 6) **AIORDĂCHIOAIE GHEORGHE**, Lipsa C.N.P. 7) **IFRIM AURICA**, Lipsa C.N.P.	

C. Partea III. SARCINI .

Inscrieri privind dezmembramintele dreptului de proprietate, drepturi reale de garanţie şi sarcini	Referinţe
NU SUNT	

Document care conține date cu caracter personal, protejat de prevederile Regulamentului (UE) nr. 679/2016 și Legii 190/2018

Anexa Nr. 1 La Partea I

Teren

Nr cadastral	Suprafaţa (mp)*	Observaţii / Referinţe
	5.600	

* Suprafaţa este determinată in planul de proiecţie Stereo 70.

DETALII LINIARE IMOBIL

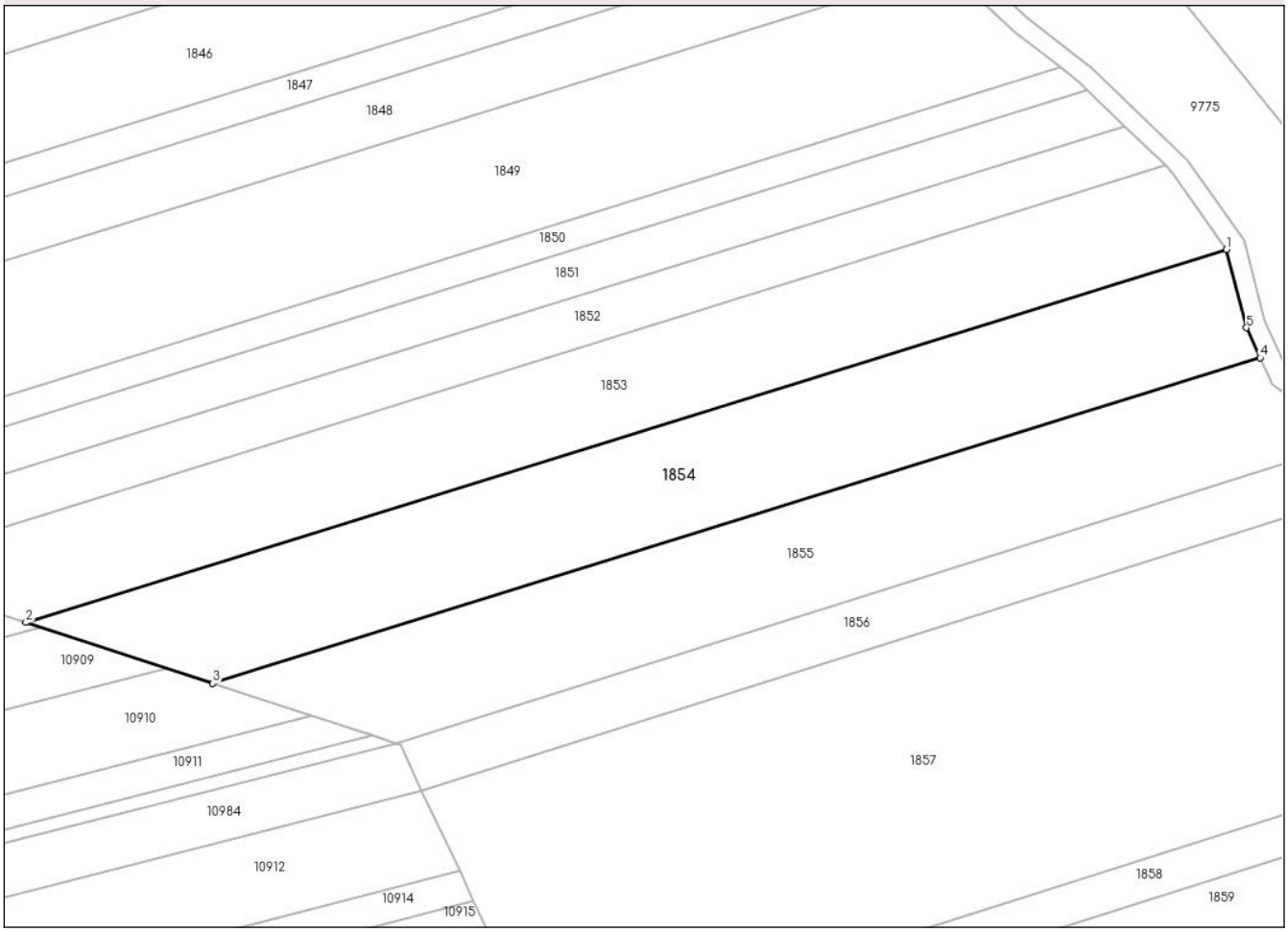

Date referitoare la teren

Crt	Categorie folosință	Intra vilan	Suprafaţa (mp)	Tarla	Parcelă	Nr. topo	Observaţii / Referinţe
1	arabil	NU	5.600	19	161/2	-	

Lungime Segmente
1) Valorile lungimilor segmentelor sunt obţinute din proiecţie în plan.

Punct început	X / Y	Punct sfârşit	X / Y	Lungime segment (** (m)
1	614.442,92 696.245,841	2	614.196,969 696.169,484	257.531
2	614.196,969 696.169,484	3	614.235,244 696.157,008	40.258
3	614.235,244 696.157,008	4	614.449,881 696.223,643	224.743
4	614.449,881 696.223,643	5	614.447,069 696.229,791	6.761
5	614.447,069 696.229,791	1	614.442,92 696.245,841	16.577

Document care conține date cu caracter personal, protejat de prevederile Regulamentului (UE) nr. 679/2016 și Legii 190/2018

** Lungimile segmentelor sunt determinate în planul de proiecţie Stereo 70 şi sunt rotunjite la 1 milimetru.
*** Distanţa dintre puncte este formată din segmente cumulate ce sunt mai mici decât valoarea 1 milimetru.

Document care conține date cu caracter personal, protejat de prevederile Regulamentului (UE) nr. 679/2016 și Legii 190/2018

DATE DESPRE IMOBILUL NR. 1855

Oficiul de Cadastru şi Publicitate Imobiliară BOTOSANI
Biroul de Cadastru şi Publicitate Imobiliară Botosani

A. Partea I. Descrierea imobilului

TEREN Extravilan

Adresa: Jud. Botosani

Nr. Crt	Nr cadastral Nr. topografic	Suprafaţa* (mp)	Observaţii / Referinţe
A1		4.800	Sector cadastral:66 Teren neimprejmuit; Conform Tp nr. 139264 terenul este amplasat în parcela cadastrală 159/13, 162/6

B. Partea II. Proprietari şi acte

Inscrieri privitoare la dreptul de proprietate şi alte drepturi reale		Referinţe
/		
Act Administrativ nr. 139264, din 29/08/2003 emis de CJSDPT BOTOSANI (Titlu proprietate);		
B1	Intabulare, drept de PROPRIETATE, dobandit prin Reconstituire, cota actuala 1/1, cota initiala 1/1	A1
	1) **GRIGORAŞ GAROFINA**, Lipsa C.N.P.	

C. Partea III. SARCINI .

Inscrieri privind dezmembramintele dreptului de proprietate, drepturi reale de garanţie şi sarcini	Referinţe
NU SUNT	

Anexa Nr. 1 La Partea I

Teren

Nr cadastral	Suprafaţa (mp)*	Observaţii / Referinţe
	4.800	Conform Tp nr. 139264 terenul este amplasat în parcela cadastrală 159/13, 162/6

* Suprafaţa este determinată in planul de proiecţie Stereo 70.

DETALII LINIARE IMOBIL

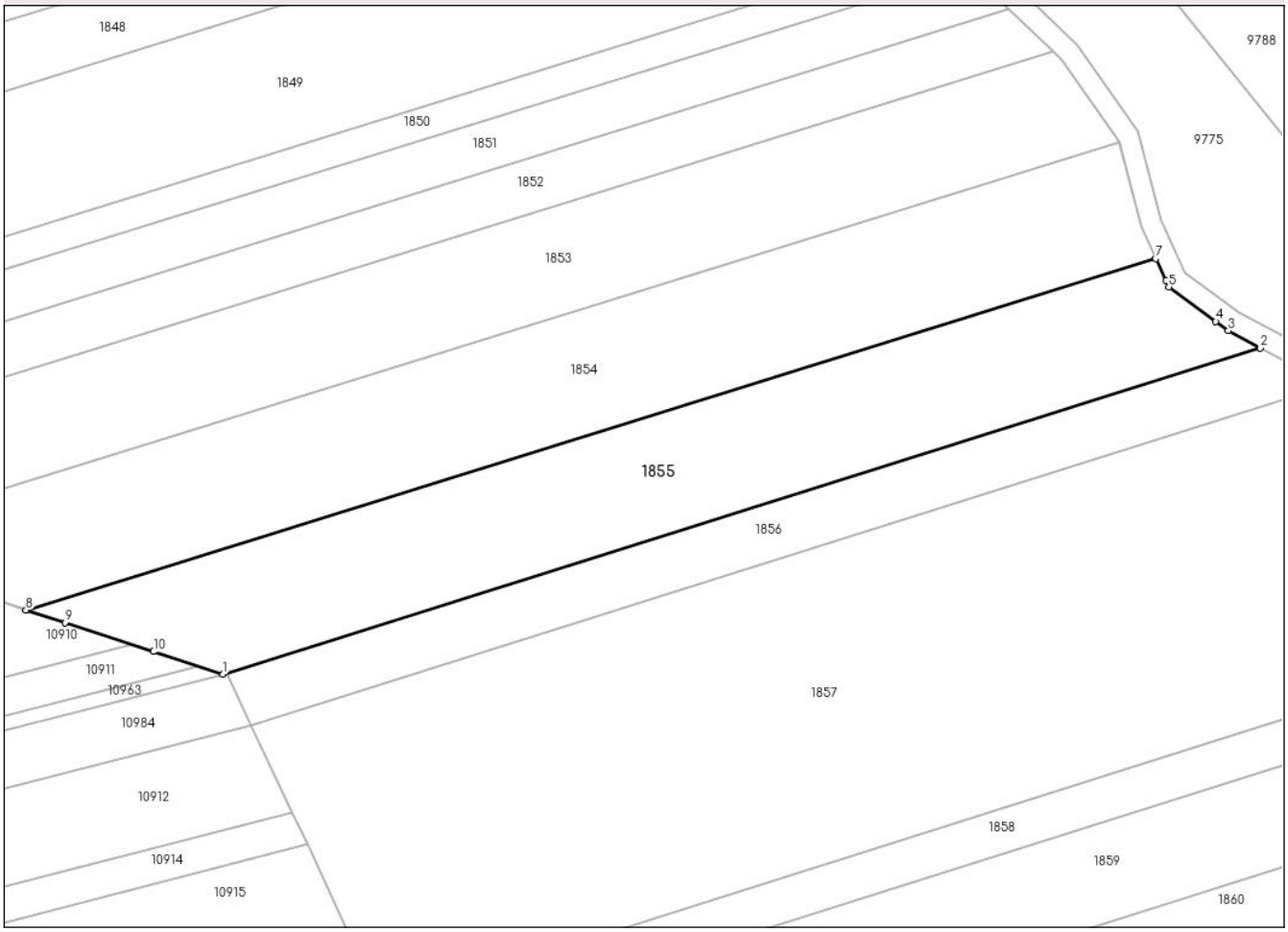

Date referitoare la teren

Crt	Categorie folosință	Intra vilan	Suprafaţa (mp)	Tarla	Parcelă	Nr. topo	Observaţii / Referinţe
1	arabil	NU	4.800	19	155	-	

Lungime Segmente
1) Valorile lungimilor segmentelor sunt obţinute din proiecţie în plan.

Punct început	X / Y	Punct sfârşit	X / Y	Lungime segment (** (m)
1	614.272,693 696.144,801	2	614.469,711 696.206,712	206.517
2	614.469,711 696.206,712	3	614.463,629 696.209,976	6.903
3	614.463,629 696.209,976	4	614.461,252 696.211,726	2.952
4	614.461,252 696.211,726	5	614.452,327 696.218,297	11.083
5	614.452,327 696.218,297	6	614.451,772 696.219,51	1.333

Document care conține date cu caracter personal, protejat de prevederile Regulamentului (UE) nr. 679/2016 și Legii 190/2018

Punct început	X / Y	Punct sfârşit	X / Y	Lungime segment (** (m)
6	614.451,772 696.219,51	7	614.449,881 696.223,643	4.545
7	614.449,881 696.223,643	8	614.235,244 696.157,008	224.743
8	614.235,244 696.157,008	9	614.242,661 696.154,59	7.8
9	614.242,661 696.154,59	10	614.259,516 696.149,096	17.728
10	614.259,516 696.149,096	1	614.272,693 696.144,801	13.859

** Lungimile segmentelor sunt determinate în planul de proiecţie Stereo 70 şi sunt rotunjite la 1 milimetru.
*** Distanţa dintre puncte este formată din segmente cumulate ce sunt mai mici decât valoarea 1 milimetru.

Document care conține date cu caracter personal, protejat de prevederile Regulamentului (UE) nr. 679/2016 și Legii 190/2018

DATE DESPRE IMOBILUL NR. 1856

Oficiul de Cadastru şi Publicitate Imobiliară BOTOSANI
Biroul de Cadastru şi Publicitate Imobiliară Botosani

A. Partea I. Descrierea imobilului

TEREN Extravilan

Adresa: Jud. Botosani

Nr. Crt	Nr cadastral Nr. topografic	Suprafaţa* (mp)	Observaţii / Referinţe
A1		2.254	Sector cadastral:66 Teren neimprejmuit; Conform Tp nr. 152110 terenul este amplasat în parcela cadastrală 30/45.

B. Partea II. Proprietari şi acte

Inscrieri privitoare la dreptul de proprietate şi alte drepturi reale		Referinţe
/		
Act Administrativ nr. 152110, din 28/05/2004 emis de CJSDPT BOTOSANI (Titlu proprietate);		
B1	Intabulare, drept de PROPRIETATE, dobandit prin Reconstituire, cota actuala 1/1, cota initiala 1/1	A1
	1) **ACONSTANTINESEI DUMITRU**, Lipsa C.N.P.	

C. Partea III. SARCINI .

Inscrieri privind dezmembramintele dreptului de proprietate, drepturi reale de garanţie şi sarcini	Referinţe
NU SUNT	

Document care conține date cu caracter personal, protejat de prevederile Regulamentului (UE) nr. 679/2016 și Legii 190/2018

Anexa Nr. 1 La Partea I

Teren

Nr cadastral	Suprafaţa (mp)*	Observaţii / Referinţe
	2.254	Conform Tp nr. 152110 terenul este amplasat în parcela cadastrală 30/45.

* Suprafaţa este determinată in planul de proiecţie Stereo 70.

DETALII LINIARE IMOBIL

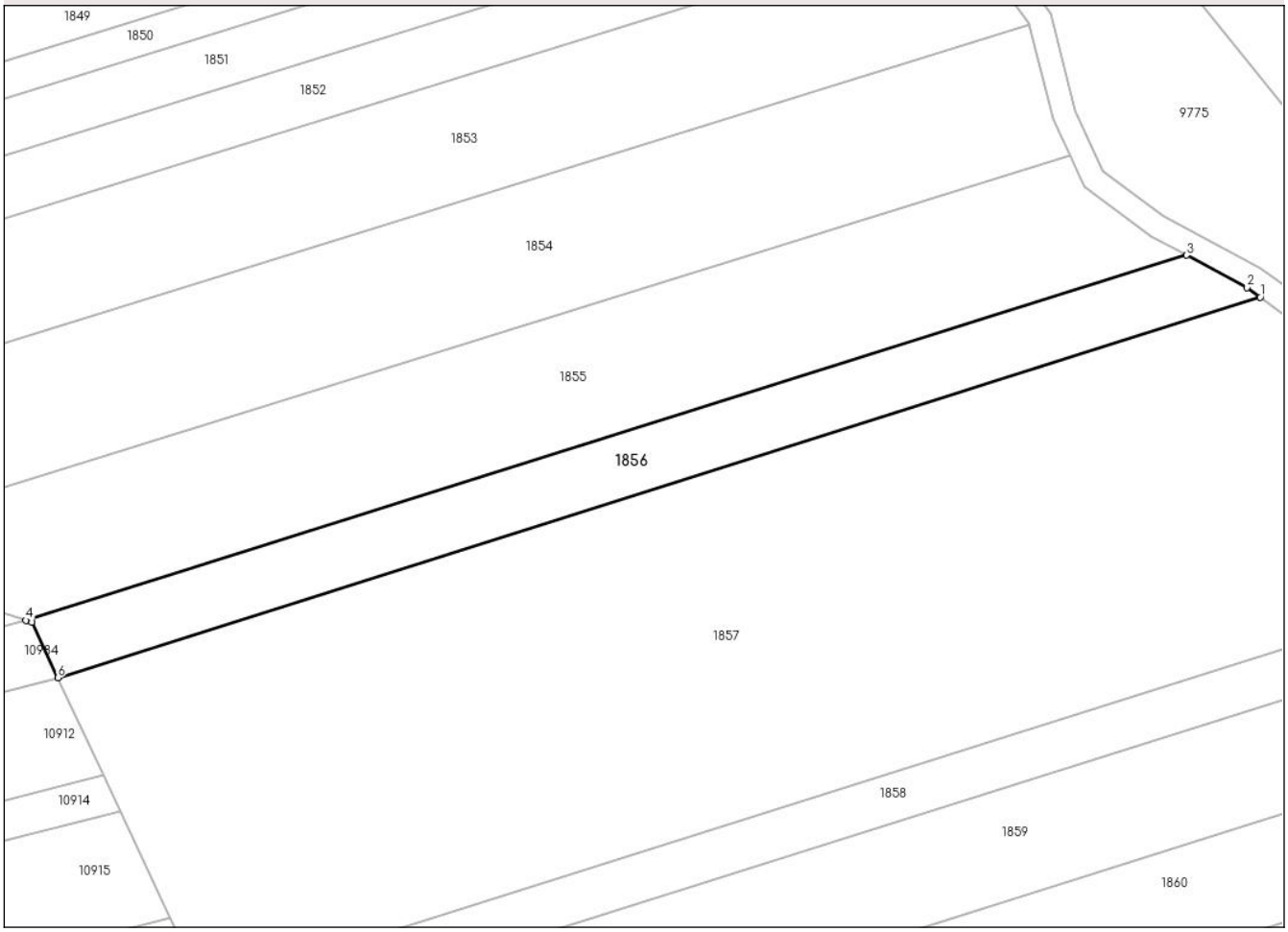

Date referitoare la teren

Crt	Categorie folosință	Intra vilan	Suprafaţa (mp)	Tarla	Parcelă	Nr. topo	Observaţii / Referinţe
1	arabil	NU	2.254	19	155	-	

Lungime Segmente
1) Valorile lungimilor segmentelor sunt obţinute din proiecţie în plan.

Punct început	X / Y	Punct sfârşit	X / Y	Lungime segment (** (m)
1	614.482,192 696.199,576	2	614.479,962 696.201,212	2.766
2	614.479,962 696.201,212	3	614.469,711 696.206,712	11.633
3	614.469,711 696.206,712	4	614.272,693 696.144,801	206.517
4	614.272,693 696.144,801	5	614.273,689 696.144,476	1.048
5	614.273,689 696.144,476	6	614.278,094 696.135,079	10.378

Document care conține date cu caracter personal, protejat de prevederile Regulamentului (UE) nr. 679/2016 și Legii 190/2018

Punct început	X / Y	Punct sfârşit	X / Y	Lungime segment (** (m)
6	614.278,094 696.135,079	1	614.482,192 696.199,576	214.047

** Lungimile segmentelor sunt determinate în planul de proiecţie Stereo 70 şi sunt rotunjite la 1 milimetru.
*** Distanţa dintre puncte este formată din segmente cumulate ce sunt mai mici decât valoarea 1 milimetru.

Document care conține date cu caracter personal, protejat de prevederile Regulamentului (UE) nr. 679/2016 și Legii 190/2018

DATE DESPRE IMOBILUL NR. 1857

Oficiul de Cadastru şi Publicitate Imobiliară BOTOSANI
Biroul de Cadastru şi Publicitate Imobiliară Botosani

A. Partea I. Descrierea imobilului

TEREN Extravilan

Adresa: Jud. Botosani

Nr. Crt	Nr cadastral Nr. topografic	Suprafaţa* (mp)	Observaţii / Referinţe
A1		13.000	Sector cadastral:66 Teren neimprejmuit;

B. Partea II. Proprietari şi acte

Inscrieri privitoare la dreptul de proprietate şi alte drepturi reale		Referinţe
/		
Act Administrativ nr. 148708, din 05/03/2004 emis de CJSDPT BOTOSANI (Titlu proprietate);		
B1	Intabulare, drept de PROPRIETATE, dobandit prin Reconstituire, cota actuala 1/1, cota initiala 1/1	A1
	1) **PAROHIA MINDRESTI**, Lipsa C.N.P.	

C. Partea III. SARCINI .

Inscrieri privind dezmembramintele dreptului de proprietate, drepturi reale de garanţie şi sarcini	Referinţe
NU SUNT	

Document care conține date cu caracter personal, protejat de prevederile Regulamentului (UE) nr. 679/2016 și Legii 190/2018

Anexa Nr. 1 La Partea I

Teren

Nr cadastral	Suprafaţa (mp)*	Observaţii / Referinţe
	13.000	

* Suprafaţa este determinată in planul de proiecţie Stereo 70.

DETALII LINIARE IMOBIL

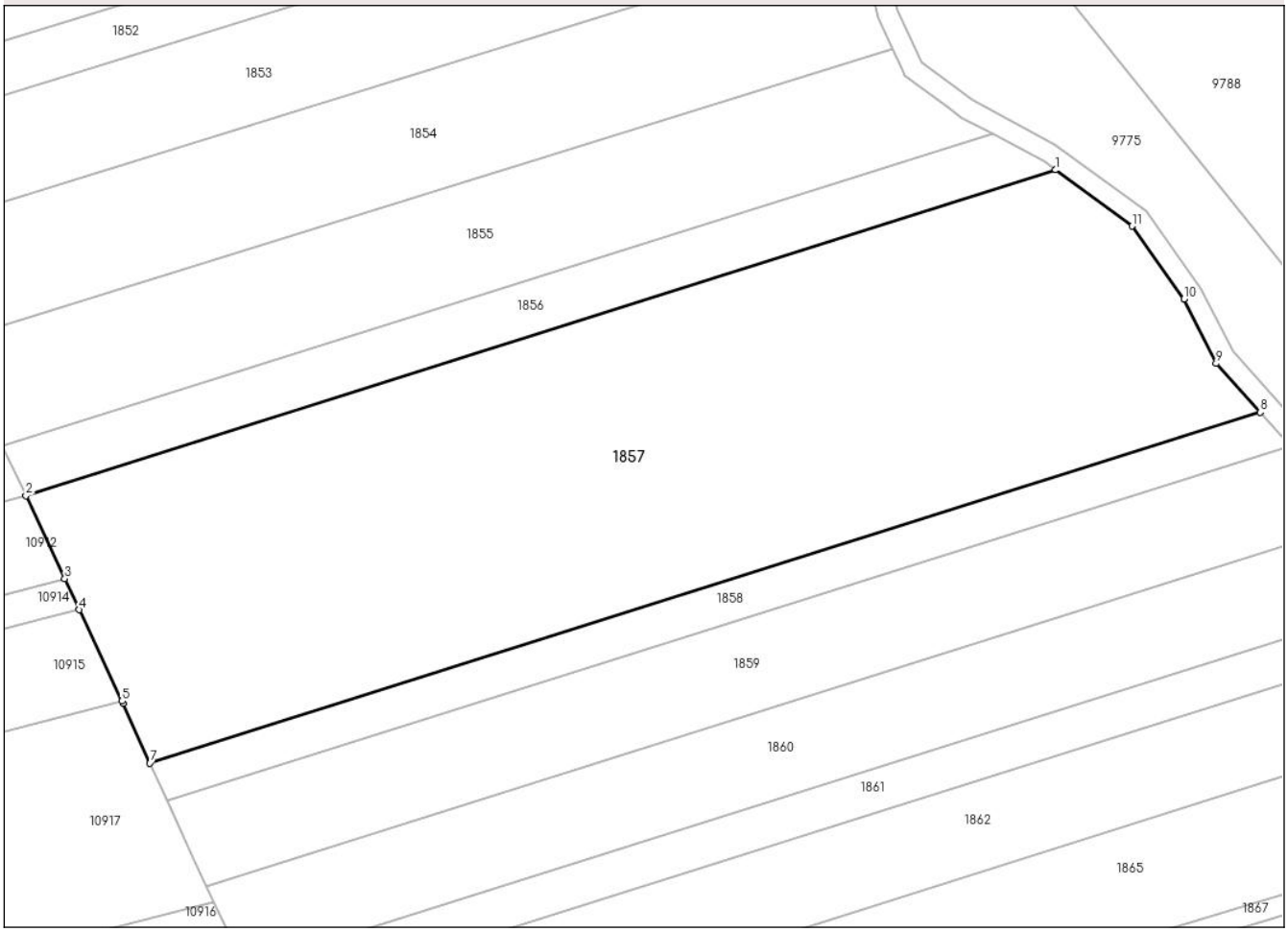

Date referitoare la teren

Crt	Categorie folosință	Intra vilan	Suprafaţa (mp)	Tarla	Parcelă	Nr. topo	Observaţii / Referinţe
1	arabil	NU	13.000	19	2159/46	-	

Lungime Segmente
1) Valorile lungimilor segmentelor sunt obţinute din proiecţie în plan.

Punct început	X / Y	Punct sfârşit	X / Y	Lungime segment (** (m)
1	614.482,192 696.199,576	2	614.278,094 696.135,079	214.047
2	614.278,094 696.135,079	3	614.285,804 696.118,63	18.166
3	614.285,804 696.118,63	4	614.288,691 696.112,472	6.801
4	614.288,691 696.112,472	5	614.297,158 696.094,408	19.95
5	614.297,158 696.094,408	6	614.297,385 696.093,924	0.535

Document care conține date cu caracter personal, protejat de prevederile Regulamentului (UE) nr. 679/2016 și Legii 190/2018

Punct început	X / Y	Punct sfârşit	X / Y	Lungime segment (** (m)
6	614.297,385 696.093,924	7	614.302,703 696.082,149	12.92
7	614.302,703 696.082,149	8	614.522,774 696.151,584	230.765
8	614.522,774 696.151,584	9	614.514,036 696.161,263	13.04
9	614.514,036 696.161,263	10	614.507,655 696.173,991	14.238
10	614.507,655 696.173,991	11	614.497,348 696.188,457	17.762
11	614.497,348 696.188,457	1	614.482,192 696.199,576	18.797

** Lungimile segmentelor sunt determinate în planul de proiecţie Stereo 70 şi sunt rotunjite la 1 milimetru.
*** Distanţa dintre puncte este formată din segmente cumulate ce sunt mai mici decât valoarea 1 milimetru.

Document care conține date cu caracter personal, protejat de prevederile Regulamentului (UE) nr. 679/2016 și Legii 190/2018

DATE DESPRE IMOBILUL NR. 1858

Oficiul de Cadastru şi Publicitate Imobiliară BOTOSANI
Biroul de Cadastru şi Publicitate Imobiliară Botosani

A. Partea I. Descrierea imobilului

TEREN Extravilan

Adresa: Jud. Botosani

Nr. Crt	Nr cadastral Nr. topografic	Suprafaţa* (mp)	Observaţii / Referinţe
A1		1.900	Sector cadastral:66 Teren neimprejmuit; Conform Tp nr. 152105 terenul este amplasat în parcela cadastrală 2162/32

B. Partea II. Proprietari şi acte

Inscrieri privitoare la dreptul de proprietate şi alte drepturi reale		Referinţe
/		
Act Administrativ nr. 152105, din 24/05/2004 emis de CJSDPT BOTOSANI (Titlu proprietate);		
B1	Intabulare, drept de PROPRIETATE, dobandit prin Reconstituire, cota actuala 1/1, cota initiala 1/1	A1
	1) **CONSTANTINEANU IOAN**, Lipsa C.N.P.	

C. Partea III. SARCINI .

Inscrieri privind dezmembramintele dreptului de proprietate, drepturi reale de garanţie şi sarcini	Referinţe
NU SUNT	

Document care conține date cu caracter personal, protejat de prevederile Regulamentului (UE) nr. 679/2016 și Legii 190/2018

Anexa Nr. 1 La Partea I

Teren

Nr cadastral	Suprafaţa (mp)*	Observaţii / Referinţe
	1.900	Conform Tp nr. 152105 terenul este amplasat în parcela cadastrală 2162/32

* Suprafaţa este determinată in planul de proiecţie Stereo 70.

DETALII LINIARE IMOBIL

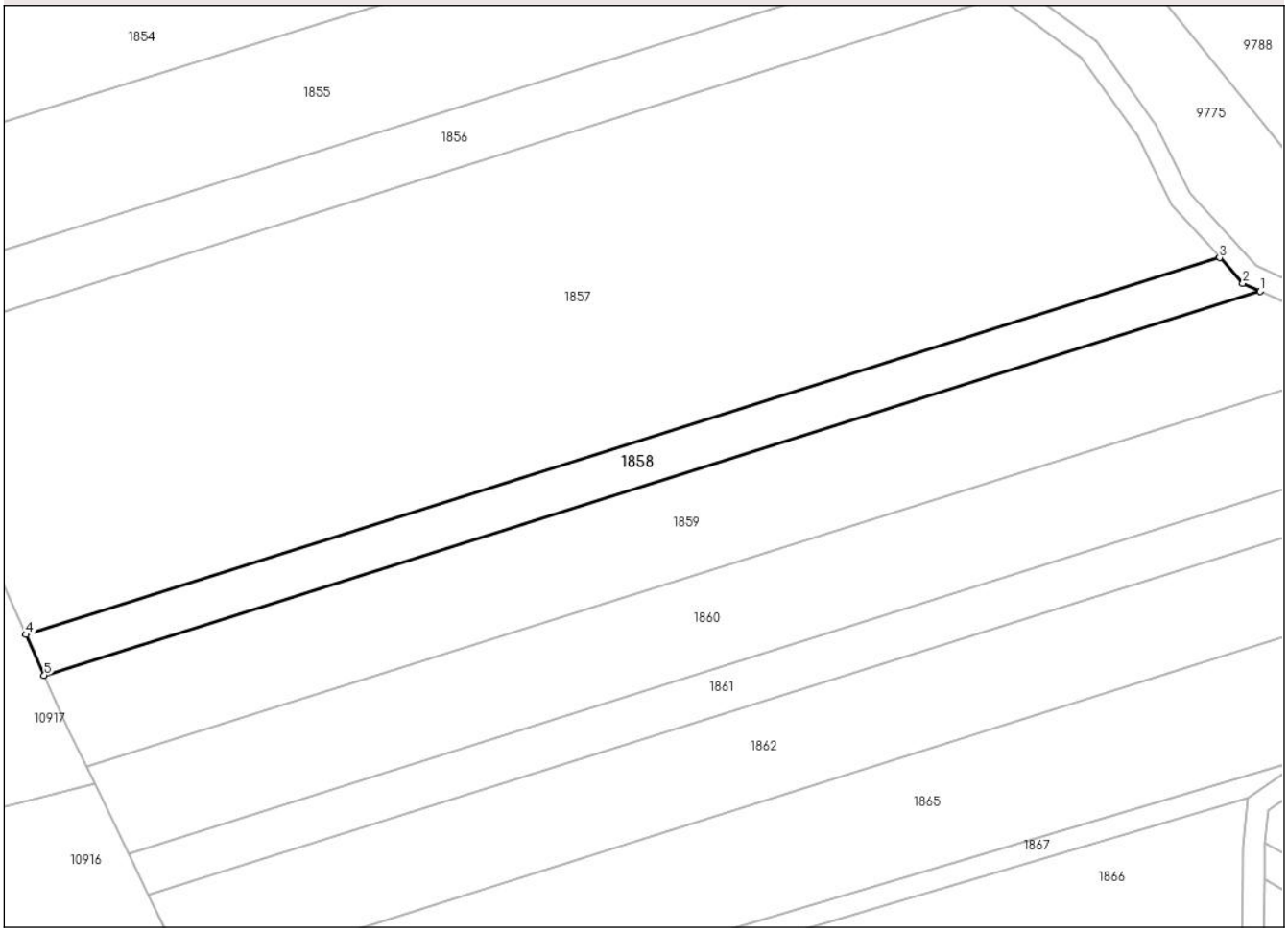

Date referitoare la teren

Crt	Categorie folosință	Intra vilan	Suprafaţa (mp)	Tarla	Parcelă	Nr. topo	Observaţii / Referinţe
1	arabil	NU	1.900	19	155	-	

Lungime Segmente
1) Valorile lungimilor segmentelor sunt obţinute din proiecţie în plan.

Punct început	X / Y	Punct sfârşit	X / Y	Lungime segment (** (m)
1	614.530,273 696.145,36	2	614.527,076 696.146,818	3.513
2	614.527,076 696.146,818	3	614.522,774 696.151,584	6.421
3	614.522,774 696.151,584	4	614.302,703 696.082,149	230.765
4	614.302,703 696.082,149	5	614.306,087 696.074,655	8.222
5	614.306,087 696.074,655	1	614.530,273 696.145,36	235.071

Document care conține date cu caracter personal, protejat de prevederile Regulamentului (UE) nr. 679/2016 și Legii 190/2018

** Lungimile segmentelor sunt determinate în planul de proiecţie Stereo 70 şi sunt rotunjite la 1 milimetru.
*** Distanţa dintre puncte este formată din segmente cumulate ce sunt mai mici decât valoarea 1 milimetru.

Document care conține date cu caracter personal, protejat de prevederile Regulamentului (UE) nr. 679/2016 și Legii 190/2018

DATE DESPRE IMOBILUL NR. 1859

Oficiul de Cadastru şi Publicitate Imobiliară BOTOSANI
Biroul de Cadastru şi Publicitate Imobiliară Botosani

A. Partea I. Descrierea imobilului

TEREN Extravilan

Adresa: Jud. Botosani

Nr. Crt	Nr cadastral Nr. topografic	Suprafaţa* (mp)	Observaţii / Referinţe
A1		4.500	Sector cadastral:66 Teren neimprejmuit; Conform Tp nr. 139278 terenul este amplasat în parcela cadasrală 162/36, 159/12

B. Partea II. Proprietari şi acte

Inscrieri privitoare la dreptul de proprietate şi alte drepturi reale		Referinţe
/		
Act Administrativ nr. 139278, din 30/08/2003 emis de CJSDPT BOTOSANI (Titlu proprietate);		
B1	Intabulare, drept de PROPRIETATE, dobandit prin Reconstituire, cota actuala 1/1, cota initiala 1/1	A1
	1) **AXINTE NECULAI**, Lipsa C.N.P. 2) **AXINTE MIRCEA**, Lipsa C.N.P. 3) **AXINTE CONSTANTIN**, Lipsa C.N.P.	

C. Partea III. SARCINI .

Inscrieri privind dezmembramintele dreptului de proprietate, drepturi reale de garanţie şi sarcini	Referinţe
NU SUNT	

Document care conține date cu caracter personal, protejat de prevederile Regulamentului (UE) nr. 679/2016 și Legii 190/2018

Anexa Nr. 1 La Partea I

Teren

Nr cadastral	Suprafaţa (mp)*	Observaţii / Referinţe
	4.500	Conform Tp nr. 139278 terenul este amplasat în parcela cadasrală 162/36, 159/12

* Suprafaţa este determinată in planul de proiecţie Stereo 70.

DETALII LINIARE IMOBIL

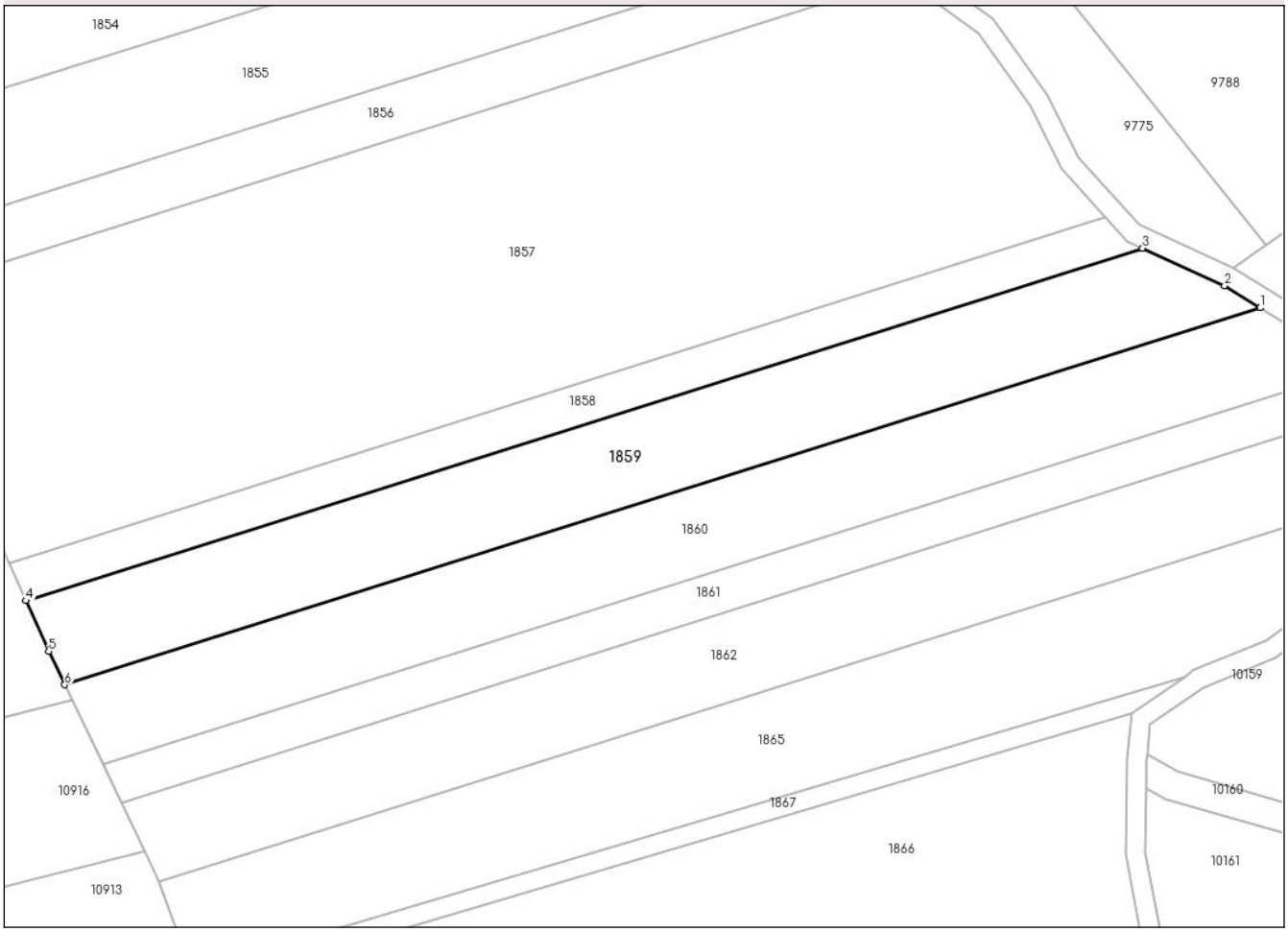

Date referitoare la teren

Crt	Categorie folosință	Intra vilan	Suprafaţa (mp)	Tarla	Parcelă	Nr. topo	Observaţii / Referinţe
1	arabil	NU	4.500	19	155	-	

Lungime Segmente
1) Valorile lungimilor segmentelor sunt obţinute din proiecţie în plan.

Punct început	X / Y	Punct sfârşit	X / Y	Lungime segment (** (m)
1	614.553,877 696.133,412	2	614.546,725 696.137,857	8.42
2	614.546,725 696.137,857	3	614.530,273 696.145,36	18.083
3	614.530,273 696.145,36	4	614.306,087 696.074,655	235.071
4	614.306,087 696.074,655	5	614.310,655 696.064,54	11.099
5	614.310,655 696.064,54	6	614.313,9 696.057,817	7.465

Document care conține date cu caracter personal, protejat de prevederile Regulamentului (UE) nr. 679/2016 și Legii 190/2018

Punct început	X / Y	Punct sfârşit	X / Y	Lungime segment (** (m)
6	614.313,9 696.057,817	1	614.553,877 696.133,412	251.602

** Lungimile segmentelor sunt determinate în planul de proiecţie Stereo 70 şi sunt rotunjite la 1 milimetru.
*** Distanţa dintre puncte este formată din segmente cumulate ce sunt mai mici decât valoarea 1 milimetru.

Document care conține date cu caracter personal, protejat de prevederile Regulamentului (UE) nr. 679/2016 și Legii 190/2018

DATE DESPRE IMOBILUL NR. 1860

Oficiul de Cadastru şi Publicitate Imobiliară BOTOSANI
Biroul de Cadastru şi Publicitate Imobiliară Botosani

A. Partea I. Descrierea imobilului

TEREN Extravilan

Adresa: Jud. Botosani

Nr. Crt	Nr cadastral Nr. topografic	Suprafaţa* (mp)	Observaţii / Referinţe
A1		4.500	Sector cadastral:66 Teren neimprejmuit;

B. Partea II. Proprietari şi acte

Inscrieri privitoare la dreptul de proprietate şi alte drepturi reale		Referinţe
/		
Act Administrativ nr. 143518, din 31/10/2003 emis de CJSDPT BOTOSANI (Titlu proprietate);		
B1	Intabulare, drept de PROPRIETATE, dobandit prin Reconstituire, cota actuala 1/1, cota initiala 1/1	A1
	1) **BERCEA COSTACHE**, Lipsa C.N.P.	

C. Partea III. SARCINI .

Inscrieri privind dezmembramintele dreptului de proprietate, drepturi reale de garanţie şi sarcini	Referinţe
NU SUNT	

Document care conține date cu caracter personal, protejat de prevederile Regulamentului (UE) nr. 679/2016 și Legii 190/2018

Anexa Nr. 1 La Partea I

Teren

Nr cadastral	Suprafaţa (mp)*	Observaţii / Referinţe
	4.500	

* Suprafaţa este determinată in planul de proiecţie Stereo 70.

DETALII LINIARE IMOBIL

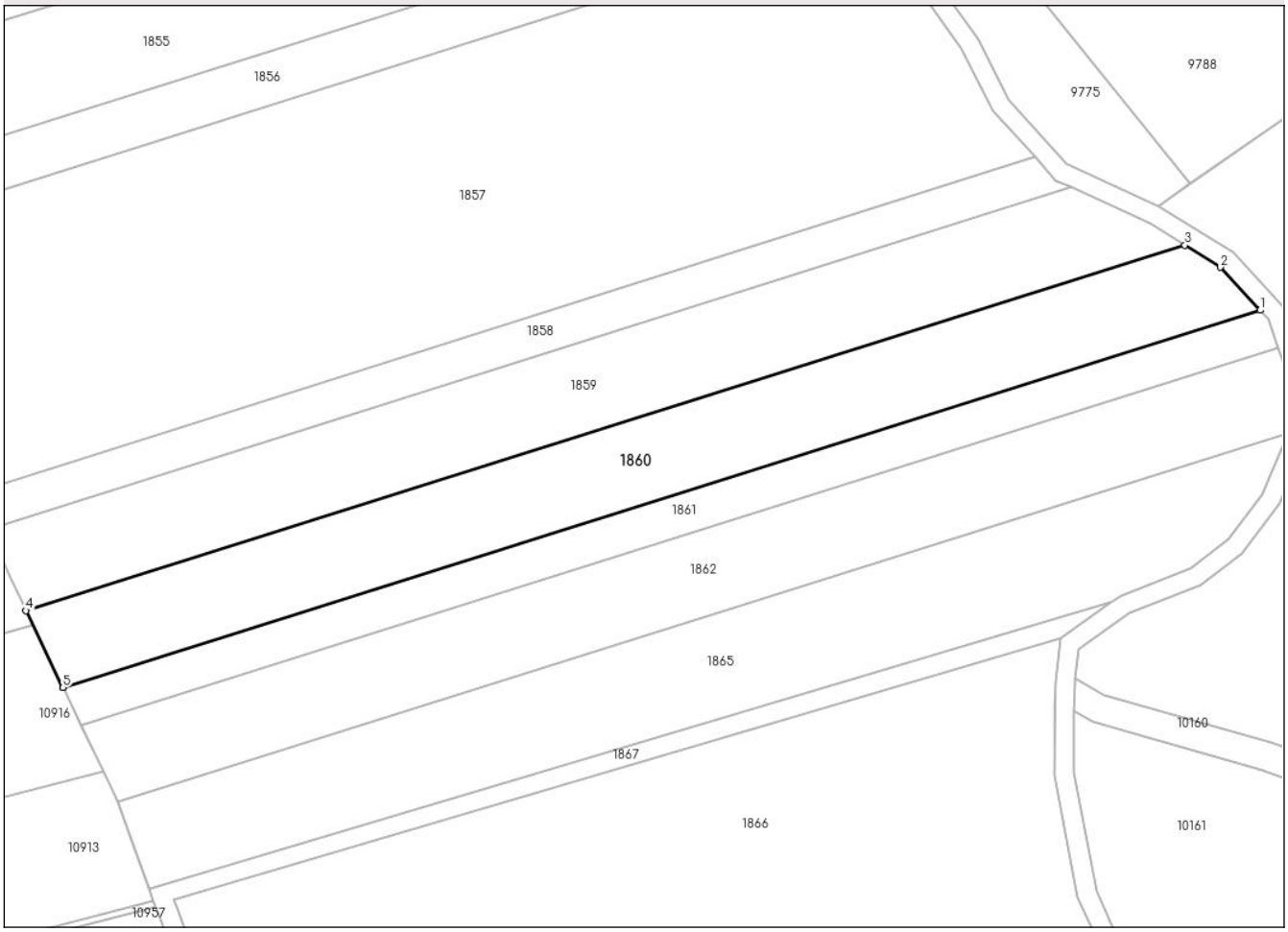

Date referitoare la teren

Crt	Categorie folosință	Intra vilan	Suprafaţa (mp)	Tarla	Parcelă	Nr. topo	Observaţii / Referinţe
1	arabil	NU	4.500	19	155/17	-	

Lungime Segmente
1) Valorile lungimilor segmentelor sunt obţinute din proiecţie în plan.

Punct început	X / Y	Punct sfârşit	X / Y	Lungime segment (** (m)
1	614.569,491 696.119,94	2	614.561,237 696.128,838	12.137
2	614.561,237 696.128,838	3	614.553,877 696.133,412	8.666
3	614.553,877 696.133,412	4	614.313,9 696.057,817	251.602
4	614.313,9 696.057,817	5	614.321,595 696.041,87	17.707
5	614.321,595 696.041,87	6	614.321,603 696.041,853	0.019

Document care conține date cu caracter personal, protejat de prevederile Regulamentului (UE) nr. 679/2016 și Legii 190/2018

Punct început	X / Y	Punct sfârşit	X / Y	Lungime segment (** (m)
6	614.321,603 696.041,853	1	614.569,491 696.119,94	259.897

** Lungimile segmentelor sunt determinate în planul de proiecţie Stereo 70 şi sunt rotunjite la 1 milimetru.
*** Distanţa dintre puncte este formată din segmente cumulate ce sunt mai mici decât valoarea 1 milimetru.

Document care conține date cu caracter personal, protejat de prevederile Regulamentului (UE) nr. 679/2016 și Legii 190/2018

DATE DESPRE IMOBILUL NR. 1861

Oficiul de Cadastru şi Publicitate Imobiliară BOTOSANI
Biroul de Cadastru şi Publicitate Imobiliară Botosani

A. Partea I. Descrierea imobilului

TEREN Extravilan

Adresa: Jud. Botosani

Nr. Crt	Nr cadastral Nr. topografic	Suprafaţa* (mp)	Observaţii / Referinţe
A1		2.200	Sector cadastral:66 Teren neimprejmuit; Conform Tp nr. 148724 terenul este amplasat în parcela cadastrală 162/34

B. Partea II. Proprietari şi acte

Inscrieri privitoare la dreptul de proprietate şi alte drepturi reale		Referinţe
/		
Act Administrativ nr. 148724, din 17/03/2004 emis de CJSDPT BOTOSANI (Titlu proprietate);		
B1	Intabulare, drept de PROPRIETATE, dobandit prin Reconstituire, cota actuala 1/1, cota initiala 1/1	A1
	1) **PAMPARAU NECULAI**, Lipsa C.N.P.	

C. Partea III. SARCINI .

Inscrieri privind dezmembramintele dreptului de proprietate, drepturi reale de garanţie şi sarcini	Referinţe
NU SUNT	

Document care conține date cu caracter personal, protejat de prevederile Regulamentului (UE) nr. 679/2016 și Legii 190/2018

Anexa Nr. 1 La Partea I

Teren

Nr cadastral	Suprafaţa (mp)*	Observaţii / Referinţe
	2.200	Conform Tp nr. 148724 terenul este amplasat în parcela cadastrală 162/34

* Suprafaţa este determinată in planul de proiecţie Stereo 70.

DETALII LINIARE IMOBIL

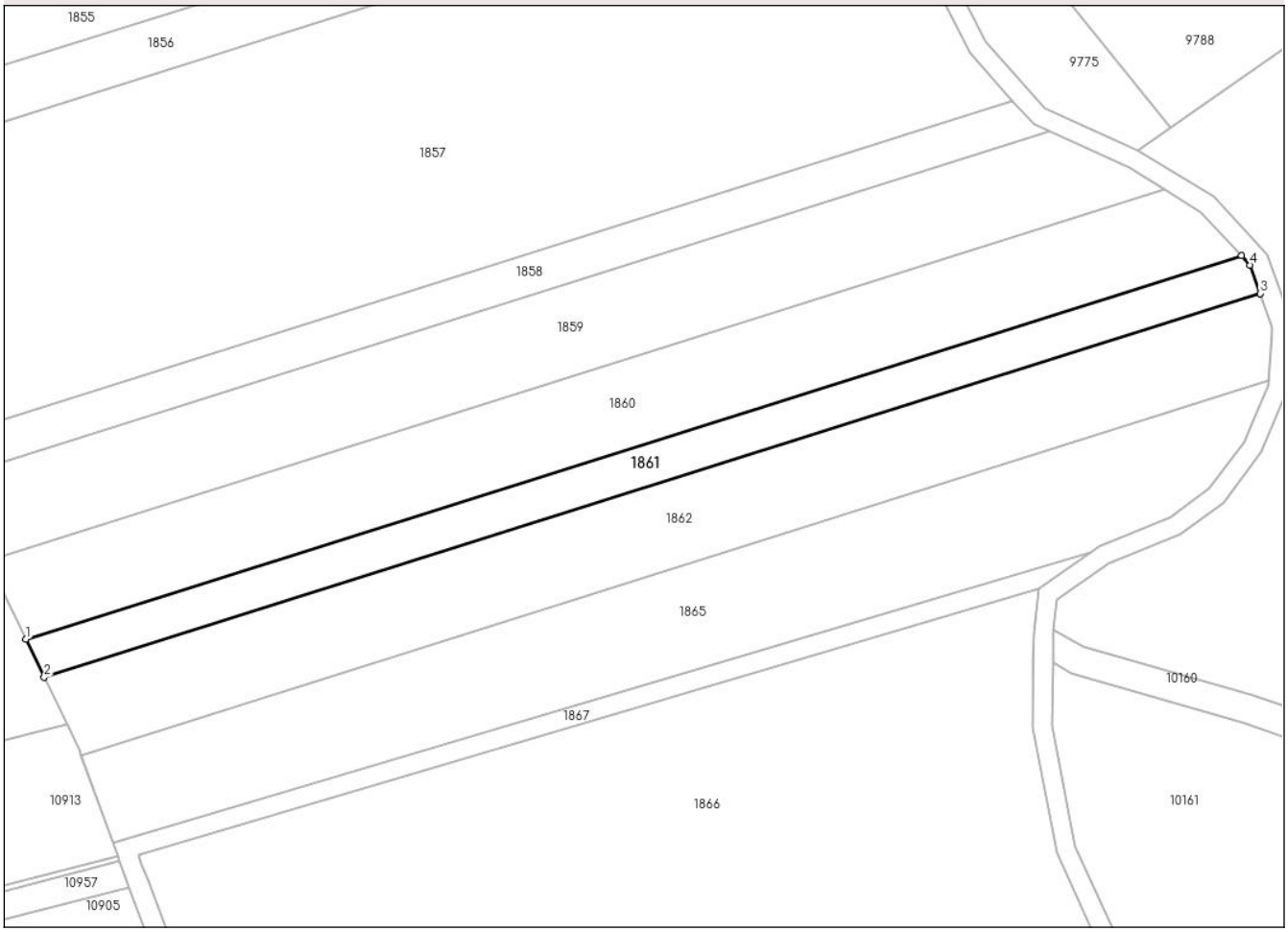

Date referitoare la teren

Crt	Categorie folosință	Intra vilan	Suprafaţa (mp)	Tarla	Parcelă	Nr. topo	Observaţii / Referinţe
1	arabil	NU	2.200	19	155	-	

Lungime Segmente
1) Valorile lungimilor segmentelor sunt obţinute din proiecţie în plan.

Punct început	X / Y	Punct sfârşit	X / Y	Lungime segment (** (m)
1	614.321,603 696.041,853	2	614.325,314 696.034,161	8.54
2	614.325,314 696.034,161	3	614.573,291 696.112,276	259.989
3	614.573,291 696.112,276	4	614.571,239 696.118,056	6.133
4	614.571,239 696.118,056	5	614.569,491 696.119,94	2.57
5	614.569,491 696.119,94	1	614.321,603 696.041,853	259.897

Document care conține date cu caracter personal, protejat de prevederile Regulamentului (UE) nr. 679/2016 și Legii 190/2018

** Lungimile segmentelor sunt determinate în planul de proiecţie Stereo 70 şi sunt rotunjite la 1 milimetru.
*** Distanţa dintre puncte este formată din segmente cumulate ce sunt mai mici decât valoarea 1 milimetru.

Document care conține date cu caracter personal, protejat de prevederile Regulamentului (UE) nr. 679/2016 și Legii 190/2018

DATE DESPRE IMOBILUL NR. 1862

Oficiul de Cadastru şi Publicitate Imobiliară BOTOSANI
Biroul de Cadastru şi Publicitate Imobiliară Botosani

A. Partea I. Descrierea imobilului

TEREN Extravilan

Adresa: Jud. Botosani

Nr. Crt	Nr cadastral Nr. topografic	Suprafaţa* (mp)	Observaţii / Referinţe
A1		4.500	Sector cadastral:66 Teren neimprejmuit;

B. Partea II. Proprietari şi acte

Inscrieri privitoare la dreptul de proprietate şi alte drepturi reale		Referinţe
/		
Act Administrativ nr. 139251, din 11/08/2003 emis de CJSDPT BOTOSANI (Titlu proprietate);		
B1	Intabulare, drept de PROPRIETATE, dobandit prin Reconstituire, cota actuala 1/1, cota initiala 1/1	A1
	1) **HIRTIE MIHAI**, Lipsa C.N.P.	

C. Partea III. SARCINI .

Inscrieri privind dezmembramintele dreptului de proprietate, drepturi reale de garanţie şi sarcini	Referinţe
NU SUNT	

Document care conține date cu caracter personal, protejat de prevederile Regulamentului (UE) nr. 679/2016 și Legii 190/2018

Anexa Nr. 1 La Partea I

Teren

Nr cadastral	Suprafaţa (mp)*	Observaţii / Referinţe
	4.500	

* Suprafaţa este determinată in planul de proiecţie Stereo 70.

DETALII LINIARE IMOBIL

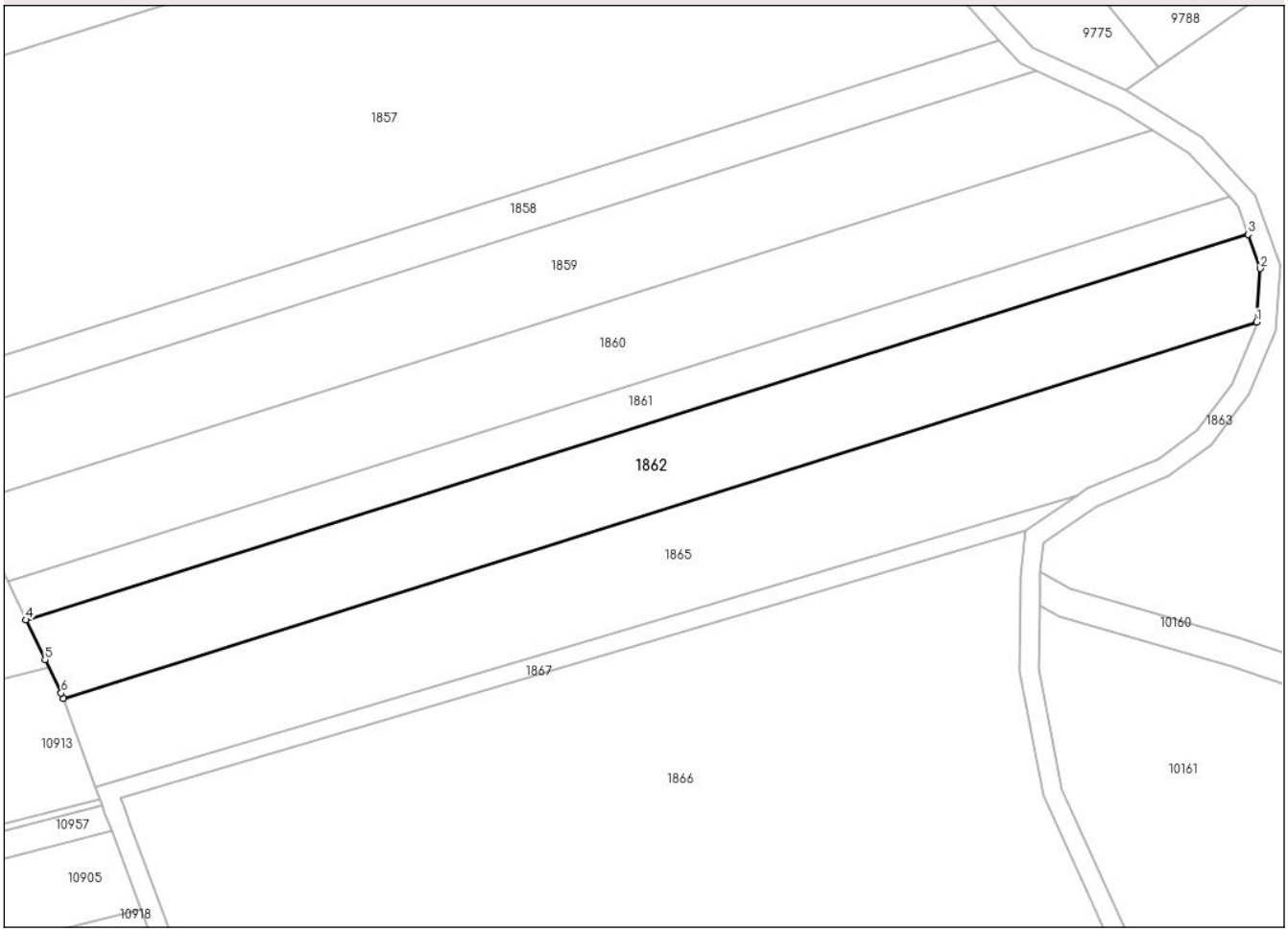

Date referitoare la teren

Crt	Categorie folosință	Intra vilan	Suprafaţa (mp)	Tarla	Parcelă	Nr. topo	Observaţii / Referinţe
1	arabil	NU	4.500	19	155/20	-	

Lungime Segmente
1) Valorile lungimilor segmentelor sunt obţinute din proiecţie în plan.

Punct început	X / Y	Punct sfârşit	X / Y	Lungime segment (** (m)
1	614.574,973 696.094,503	2	614.575,74 696.105,375	10.899
2	614.575,74 696.105,375	3	614.573,291 696.112,276	7.323
3	614.573,291 696.112,276	4	614.325,314 696.034,161	259.989
4	614.325,314 696.034,161	5	614.329,2 696.026,106	8.944
5	614.329,2 696.026,106	6	614.332,456 696.019,359	7.491

Document care conține date cu caracter personal, protejat de prevederile Regulamentului (UE) nr. 679/2016 și Legii 190/2018

Punct început	X / Y	Punct sfârşit	X / Y	Lungime segment (** (m)
6	614.332,456 696.019,359	7	614.332,864 696.018,236	1.195
7	614.332,864 696.018,236	1	614.574,973 696.094,503	253.838

** Lungimile segmentelor sunt determinate în planul de proiecţie Stereo 70 şi sunt rotunjite la 1 milimetru.
*** Distanţa dintre puncte este formată din segmente cumulate ce sunt mai mici decât valoarea 1 milimetru.

Document care conține date cu caracter personal, protejat de prevederile Regulamentului (UE) nr. 679/2016 și Legii 190/2018

DATE DESPRE IMOBILUL NR. 1863

Oficiul de Cadastru şi Publicitate Imobiliară BOTOSANI
Biroul de Cadastru şi Publicitate Imobiliară Botosani

A. Partea I. Descrierea imobilului

TEREN Extravilan

Adresa: Jud. Botosani

Nr. Crt	Nr cadastral Nr. topografic	Suprafaţa* (mp)	Observaţii / Referinţe
A1		8.073	Sector cadastral:66 Teren neimprejmuit;

B. Partea II. Proprietari şi acte

Inscrieri privitoare la dreptul de proprietate şi alte drepturi reale		Referinţe
/		
Act Normativ nr. 7, din 13/03/1996 emis de PARLAMENTUL ROMANIEI (Lege. Lege ART. 13);		
B1	Inscrierea provizorie, drept de PROPRIETATE, dobandit prin Lege, cota actuala 1/1, cota initiala 1/1	A1
	1) **NEIDENTIFICAT NEIDENTIFICAT**, Lipsa C.N.P.	
Act Normativ nr. 07, din 13/03/1996 emis de PARLAMENTUL ROMANIEI (Lege. Lege ART. 13);		
B2	Se notează mențiunea proprietar neidentificat..	A1

C. Partea III. SARCINI .

Inscrieri privind dezmembramintele dreptului de proprietate, drepturi reale de garanţie şi sarcini	Referinţe
NU SUNT	

Document care conține date cu caracter personal, protejat de prevederile Regulamentului (UE) nr. 679/2016 și Legii 190/2018

Anexa Nr. 1 La Partea I

Teren

Nr cadastral	Suprafaţa (mp)*	Observaţii / Referinţe
	8.073	

* Suprafaţa este determinată in planul de proiecţie Stereo 70.

DETALII LINIARE IMOBIL

Date referitoare la teren

Crt	Categorie folosință	Intra vilan	Suprafaţa (mp)	Tarla	Parcelă	Nr. topo	Observaţii / Referinţe
1	drum	NU	8.073	19	155	-	

Lungime Segmente

1) Valorile lungimilor segmentelor sunt obţinute din proiecţie în plan.

Punct început	X / Y	Punct sfârşit	X / Y	Lungime segment
1	614.284,648 696.598,946	2	614.247,683 696.639,189	54.643
4	614.225,972 696.680,902	5	614.223,814 696.684,496	4.192
7	614.173,37 696.753,81	8	614.144,514 696.786,847	43.865
10	614.107,11 696.850,559	11	614.095,524 696.868,415	21.285
13	614.068,249 696.971,346	14	614.064,969 696.979,554	8.84
16	614.043,616 697.010,221	17	613.996,304 697.048,827	61.064

Punct început	X / Y	Punct sfârşit	X / Y	Lungime segment
2	614.247,683 696.639,189	3	614.227,009 696.679,175	45.014
5	614.223,814 696.684,496	6	614.206,338 696.713,602	33.949
8	614.144,514 696.786,847	9	614.119,226 696.833,486	53.054
11	614.095,524 696.868,415	12	614.089,829 696.888,096	20.488
14	614.064,969 696.979,554	15	614.058,085 696.996,778	18.548
17	613.996,304 697.048,827	18	613.960,655 697.080,126	47.439

Punct început	X / Y	Punct sfârşit	X / Y	Lungime segment
3	614.227,009 696.679,175	4	614.225,972 696.680,902	2.014
6	614.206,338 696.713,602	7	614.173,37 696.753,81	51.996
9	614.119,226 696.833,486	10	614.107,11 696.850,559	20.935
12	614.089,829 696.888,096	13	614.068,249 696.971,346	86.002
15	614.058,085 696.996,778	16	614.043,616 697.010,221	19.75
18	613.960,655 697.080,126	19	613.959,73 697.081,012	1.281

Document care conține date cu caracter personal, protejat de prevederile Regulamentului (UE) nr. 679/2016 și Legii 190/2018

Punct început	X / Y	Punct sfârşit	X / Y	Lungime segment
19	613.959,73 697.081,012	20	613.930,205 697.109,306	40.894
22	613.884,283 697.149,953	23	613.836,508 697.190,784	62.846
25	613.808,616 697.210,273	26	613.804,304 697.213,286	5.26
28	613.757,589 697.241,029	29	613.734,15 697.252,989	26.314
31	613.691,387 697.278,514	32	613.669,183 697.296,624	28.653
34	613.646,176 697.318,973	35	613.639,414 697.332,281	14.927
37	613.624,286 697.365,855	38	613.593,671 697.396,165	43.081
40	613.529,077 697.455,482	41	613.499,704 697.481,553	39.274
43	613.472,422 697.498,8	44	613.497,105 697.478,511	31.952
46	613.563,431 697.418,822	47	613.590,901 697.393,278	37.511
49	613.624,837 697.357,913	50	613.635,767 697.330,628	29.393
52	613.652,336 697.305,549	53	613.666,633 697.293,542	18.67
55	613.688,999 697.275,3	56	613.712,803 697.259,231	28.72
58	613.740,355 697.245,332	59	613.755,561 697.237,573	17.071
61	613.797,227 697.212,473	62	613.802,223 697.209,86	5.638
64	613.840,475 697.182,156	65	613.857,936 697.167,299	22.927
67	613.876,506 697.151,498	68	613.881,76 697.147,027	6.898
70	613.894,194 697.136,211	71	613.909,52 697.122,88	20.313
73	613.927,464 697.106,481	74	613.933,132 697.101,048	7.851
76	613.975,111 697.062,19	77	613.993,719 697.045,773	24.815
79	614.018,779 697.025,325	80	614.038,979 697.008,842	26.071
82	614.050,651 696.998,225	83	614.054,704 696.994,459	5.532
85	614.064,441 696.970,097	86	614.065,364 696.966,534	3.681
88	614.074,887 696.929,796	89	614.080,143 696.909,52	20.947
91	614.085,971 696.887,038	92	614.088,437 696.878,514	8.873
94	614.095,954 696.860,403	95	614.103,8 696.848,312	14.414
97	614.132,339 696.800,91	98	614.134,248 696.797,389	4.006
100	614.162,686 696.759,962	101	614.170,316 696.751,226	11.6
103	614.202,155 696.712,395	104	614.203,059 696.711,292	1.427
106	614.223,514 696.677,225	107	614.225,918 696.672,575	5.234
109	614.258,448 696.621,557	110	614.281,55 696.596,405	34.152
112	614.291,591 696.582,663	113	614.297,014 696.575,24	9.193
115	614.304,762 696.567,496	116	614.307,615 696.564,644	4.034

Punct început	X / Y	Punct sfârşit	X / Y	Lungime segment
20	613.930,205 697.109,306	21	613.921,98 697.117,188	11.392
23	613.836,508 697.190,784	24	613.813,351 697.206,965	28.25
26	613.804,304 697.213,286	27	613.780,3 697.225,841	27.089
29	613.734,15 697.252,989	30	613.714,828 697.262,69	21.621
32	613.669,183 697.296,624	33	613.655,166 697.308,396	18.305
35	613.639,414 697.332,281	36	613.628,39 697.359,801	29.646
38	613.593,671 697.396,165	39	613.566,139 697.421,766	37.596
41	613.499,704 697.481,553	42	613.472,435 697.503,967	35.299
44	613.497,105 697.478,511	45	613.526,403 697.452,507	39.174
47	613.590,901 697.393,278	48	613.621,194 697.363,287	42.628
50	613.635,767 697.330,628	51	613.642,823 697.316,741	15.577
53	613.666,633 697.293,542	54	613.674,284 697.287,302	9.873
56	613.712,803 697.259,231	57	613.732,344 697.249,42	21.865
59	613.755,561 697.237,573	60	613.778,255 697.222,396	27.301
62	613.802,223 697.209,86	63	613.834,057 697.187,617	38.836
65	613.857,936 697.167,299	66	613.866,669 697.159,868	11.467
68	613.881,76 697.147,027	69	613.882,937 697.146,004	1.56
71	613.909,52 697.122,88	72	613.919,335 697.114,344	13.007
74	613.933,132 697.101,048	75	613.957,048 697.078,125	33.128
77	613.993,719 697.045,773	78	613.997,319 697.042,836	4.647
80	614.038,979 697.008,842	81	614.040,988 697.007,203	2.592
83	614.054,704 696.994,459	84	614.061,29 696.977,981	17.746
86	614.065,364 696.966,534	87	614.070,768 696.945,688	21.535
89	614.080,143 696.909,52	90	614.084,46 696.892,868	17.202
92	614.088,437 696.878,514	93	614.091,846 696.866,734	12.263
95	614.103,8 696.848,312	96	614.115,824 696.831,368	20.778
98	614.134,248 696.797,389	99	614.141,209 696.784,55	14.604
101	614.170,316 696.751,226	102	614.192,607 696.724,04	35.156
104	614.203,059 696.711,292	105	614.219,541 696.683,843	32.017
107	614.225,918 696.672,575	108	614.244,375 696.636,877	40.188
110	614.281,55 696.596,405	111	614.288,163 696.587,354	11.209
113	614.297,014 696.575,24	114	614.300,863 696.571,393	5.441
116	614.307,615 696.564,644	117	614.313,687 696.559,008	8.285

Punct început	X / Y	Punct sfârşit	X / Y	Lungime segment
21	613.921,98 697.117,188	22	613.884,283 697.149,953	49.946
24	613.813,351 697.206,965	25	613.808,616 697.210,273	5.777
27	613.780,3 697.225,841	28	613.757,589 697.241,029	27.322
30	613.714,828 697.262,69	31	613.691,387 697.278,514	28.282
33	613.655,166 697.308,396	34	613.646,176 697.318,973	13.881
36	613.628,39 697.359,801	37	613.624,286 697.365,855	7.314
39	613.566,139 697.421,766	40	613.529,077 697.455,482	50.103
42	613.472,435 697.503,967	43	613.472,422 697.498,8	5.167
45	613.526,403 697.452,507	46	613.563,431 697.418,822	50.057
48	613.621,194 697.363,287	49	613.624,837 697.357,913	6.492
51	613.642,823 697.316,741	52	613.652,336 697.305,549	14.689
54	613.674,284 697.287,302	55	613.688,999 697.275,3	18.989
57	613.732,344 697.249,42	58	613.740,355 697.245,332	8.995
60	613.778,255 697.222,396	61	613.797,227 697.212,473	21.41
63	613.834,057 697.187,617	64	613.840,475 697.182,156	8.426
66	613.866,669 697.159,868	67	613.876,506 697.151,498	12.916
69	613.882,937 697.146,004	70	613.894,194 697.136,211	14.921
72	613.919,335 697.114,344	73	613.927,464 697.106,481	11.309
75	613.957,048 697.078,125	76	613.975,111 697.062,19	24.087
78	613.997,319 697.042,836	79	614.018,779 697.025,325	27.698
81	614.040,988 697.007,203	82	614.050,651 696.998,225	13.191
84	614.061,29 696.977,981	85	614.064,441 696.970,097	8.49
87	614.070,768 696.945,688	88	614.074,887 696.929,796	16.417
90	614.084,46 696.892,868	91	614.085,971 696.887,038	6.023
93	614.091,846 696.866,734	94	614.095,954 696.860,403	7.547
96	614.115,824 696.831,368	97	614.132,339 696.800,91	34.646
99	614.141,209 696.784,55	100	614.162,686 696.759,962	32.647
102	614.192,607 696.724,04	103	614.202,155 696.712,395	15.058
105	614.219,541 696.683,843	106	614.223,514 696.677,225	7.719
108	614.244,375 696.636,877	109	614.258,448 696.621,557	20.802
111	614.288,163 696.587,354	112	614.291,591 696.582,663	5.81
114	614.300,863 696.571,393	115	614.304,762 696.567,496	5.514
117	614.313,687 696.559,008	118	614.318,882 696.554,186	7.088

Document care conține date cu caracter personal, protejat de prevederile Regulamentului (UE) nr. 679/2016 și Legii 190/2018

Punct început	X / Y	Punct sfârşit	X / Y	Lungime segment
118	614.318,882 696.554,186	119	614.324,089 696.549,353	7.105
121	614.332,635 696.538,767	122	614.336,673 696.532,853	7.162
124	614.342,88 696.518,282	125	614.344,471 696.513,027	5.491
127	614.349,448 696.485,945	128	614.352,027 696.440,985	45.034
130	614.350,293 696.427,301	131	614.352,225 696.416,848	10.629
133	614.356,213 696.395,26	134	614.356,687 696.392,699	2.604
136	614.360,207 696.375,692	137	614.361,079 696.371,482	4.299
139	614.363,787 696.349,341	140	614.364,346 696.343,156	6.21
142	614.368,897 696.326,058	143	614.373,337 696.319,69	7.763
145	614.382,713 696.306,245	146	614.385,625 696.303,469	4.023
148	614.408,86 696.283,038	149	614.412,886 696.279,939	5.081
151	614.422,017 696.271,119	152	614.430,408 696.263,013	11.667
154	614.442,875 696.246,012	155	614.442,92 696.245,841	0.176
157	614.449,881 696.223,643	158	614.451,772 696.219,51	4.545
160	614.461,252 696.211,726	161	614.463,629 696.209,976	2.952
163	614.479,962 696.201,212	164	614.482,192 696.199,576	2.766
166	614.507,655 696.173,991	167	614.514,036 696.161,263	14.238
169	614.527,076 696.146,818	170	614.530,273 696.145,36	3.513
172	614.553,877 696.133,412	173	614.561,237 696.128,838	8.666
175	614.571,239 696.118,056	176	614.573,291 696.112,276	6.133
178	614.575,579 696.103,093	179	614.574,915 696.093,677	9.44
181	614.569,927 696.081,984	182	614.562,929 696.072,556	11.742
184	614.540,569 696.060,774	185	614.538,691 696.059,478	2.282
187	614.527,063 696.042,981	188	614.527,014 696.038,215	4.766
190	614.531,751 695.998,481	191	614.541,352 695.977,389	23.175
193	614.547,675 695.963,498	194	614.551,531 695.964,683	4.034
196	614.530,871 696.024,195	197	614.531,002 696.037,033	12.839
199	614.531,181 696.043,818	200	614.531,861 696.049,905	6.125
202	614.557,066 696.063,173	203	614.565,793 696.069,703	10.9
205	614.578,858 696.092,725	206	614.579,789 696.105,926	13.234
208	614.563,802 696.131,955	209	614.548,385 696.141,496	18.13
211	614.517,369 696.163,541	212	614.511,092 696.176,06	14.005
214	614.482,101 696.204,604	215	614.465,771 696.213,366	18.532

Punct început	X / Y	Punct sfârşit	X / Y	Lungime segment
119	614.324,089 696.549,353	120	614.329,212 696.543,779	7.57
122	614.336,673 696.532,853	123	614.338,763 696.527,947	5.333
125	614.344,471 696.513,027	126	614.348,472 696.499,807	13.813
128	614.352,027 696.440,985	129	614.350,17 696.427,968	13.149
131	614.352,225 696.416,848	132	614.354,477 696.404,656	12.398
134	614.356,687 696.392,699	135	614.359,087 696.381,105	11.84
137	614.361,079 696.371,482	138	614.362,337 696.365,406	6.205
140	614.364,346 696.343,156	141	614.365,285 696.339,628	3.651
143	614.373,337 696.319,69	144	614.377,313 696.313,988	6.952
146	614.385,625 696.303,469	147	614.399,506 696.290,237	19.177
149	614.412,886 696.279,939	150	614.414,43 696.278,448	2.146
152	614.430,408 696.263,013	153	614.432,012 696.261,463	2.23
155	614.442,92 696.245,841	156	614.447,069 696.229,791	16.577
158	614.451,772 696.219,51	159	614.452,327 696.218,297	1.333
161	614.463,629 696.209,976	162	614.469,711 696.206,712	6.903
164	614.482,192 696.199,576	165	614.497,348 696.188,457	18.797
167	614.514,036 696.161,263	168	614.522,774 696.151,584	13.04
170	614.530,273 696.145,36	171	614.546,725 696.137,857	18.083
173	614.561,237 696.128,838	174	614.569,491 696.119,94	12.137
176	614.573,291 696.112,276	177	614.575,74 696.105,375	7.323
179	614.574,915 696.093,677	180	614.571,723 696.086,195	8.134
182	614.562,929 696.072,556	183	614.555,081 696.066,684	9.802
185	614.538,691 696.059,478	186	614.528,088 696.052,161	12.882
188	614.527,014 696.038,215	189	614.526,867 696.023,834	14.383
191	614.541,352 695.977,389	192	614.547,655 695.963,542	15.214
194	614.551,531 695.964,683	195	614.535,589 695.999,705	38.48
197	614.531,002 696.037,033	198	614.531,061 696.042,738	5.705
200	614.531,861 696.049,905	201	614.542,482 696.057,234	12.904
203	614.565,793 696.069,703	204	614.573,421 696.079,98	12.799
206	614.579,789 696.105,926	207	614.574,733 696.120,171	15.116
209	614.548,385 696.141,496	210	614.529,49 696.150,113	20.767
212	614.511,092 696.176,06	213	614.500,233 696.191,302	18.715
215	614.465,771 696.213,366	216	614.455,533 696.220,904	12.714

Punct început	X / Y	Punct sfârşit	X / Y	Lungime segment
120	614.329,212 696.543,779	121	614.332,635 696.538,767	6.069
123	614.338,763 696.527,947	124	614.342,88 696.518,282	10.505
126	614.348,472 696.499,807	127	614.349,448 696.485,945	13.896
129	614.350,17 696.427,968	130	614.350,293 696.427,301	0.679
132	614.354,477 696.404,656	133	614.356,213 696.395,26	9.555
135	614.359,087 696.381,105	136	614.360,207 696.375,692	5.528
138	614.362,337 696.365,406	139	614.363,787 696.349,341	16.13
141	614.365,285 696.339,628	142	614.368,897 696.326,058	14.043
144	614.377,313 696.313,988	145	614.382,713 696.306,245	9.439
147	614.399,506 696.290,237	148	614.408,86 696.283,038	11.804
150	614.414,43 696.278,448	151	614.422,017 696.271,119	10.549
153	614.432,012 696.261,463	154	614.442,875 696.246,012	18.888
156	614.447,069 696.229,791	157	614.449,881 696.223,643	6.761
159	614.452,327 696.218,297	160	614.461,252 696.211,726	11.083
162	614.469,711 696.206,712	163	614.479,962 696.201,212	11.633
165	614.497,348 696.188,457	166	614.507,655 696.173,991	17.762
168	614.522,774 696.151,584	169	614.527,076 696.146,818	6.421
171	614.546,725 696.137,857	172	614.553,877 696.133,412	8.42
174	614.569,491 696.119,94	175	614.571,239 696.118,056	2.57
177	614.575,74 696.105,375	178	614.575,579 696.103,093	2.288
180	614.571,723 696.086,195	181	614.569,927 696.081,984	4.578
183	614.555,081 696.066,684	184	614.540,569 696.060,774	15.669
186	614.528,088 696.052,161	187	614.527,063 696.042,981	9.237
189	614.526,867 696.023,834	190	614.531,751 695.998,481	25.819
192	614.547,655 695.963,542	193	614.547,675 695.963,498	0.048
195	614.535,589 695.999,705	196	614.530,871 696.024,195	24.94
198	614.531,061 696.042,738	199	614.531,181 696.043,818	1.086
201	614.542,482 696.057,234	202	614.557,066 696.063,173	15.747
204	614.573,421 696.079,98	205	614.578,858 696.092,725	13.856
207	614.574,733 696.120,171	208	614.563,802 696.131,955	16.073
210	614.529,49 696.150,113	211	614.517,369 696.163,541	18.089
213	614.500,233 696.191,302	214	614.482,101 696.204,604	22.488
216	614.455,533 696.220,904	217	614.450,853 696.231,134	11.25

Document care conține date cu caracter personal, protejat de prevederile Regulamentului (UE) nr. 679/2016 și Legii 190/2018

Punct început	X / Y	Punct sfârşit	X / Y	Lungime segment
217	614.450,853 696.231,134	218	614.446,566 696.247,717	17.128
220	614.415,504 696.282,972	221	614.402,113 696.293,278	16.898
223	614.383,158 696.312,598	224	614.372,581 696.327,768	18.493
226	614.366,3 696.365,993	227	614.360,612 696.393,468	28.058
229	614.356,043 696.440,816	230	614.353,44 696.486,2	45.459
232	614.346,646 696.519,649	233	614.340,199 696.534,783	16.45
235	614.326,811 696.552,284	236	614.310,39 696.567,527	22.405

Punct început	X / Y	Punct sfârşit	X / Y	Lungime segment
218	614.446,566 696.247,717	219	614.435,065 696.264,075	19.996
221	614.402,113 696.293,278	222	614.385,764 696.308,863	22.587
224	614.372,581 696.327,768	225	614.368,299 696.343,856	16.648
227	614.360,612 696.393,468	228	614.354,222 696.428,052	35.169
230	614.353,44 696.486,2	231	614.352,43 696.500,535	14.371
233	614.340,199 696.534,783	234	614.332,351 696.546,275	13.916
236	614.310,39 696.567,527	237	614.300,061 696.577,85	14.603

Punct început	X / Y	Punct sfârşit	X / Y	Lungime segment
219	614.435,065 696.264,075	220	614.415,504 696.282,972	27.198
222	614.385,764 696.308,863	223	614.383,158 696.312,598	4.554
225	614.368,299 696.343,856	226	614.366,3 696.365,993	22.227
228	614.354,222 696.428,052	229	614.356,043 696.440,816	12.893
231	614.352,43 696.500,535	232	614.346,646 696.519,649	19.97
234	614.332,351 696.546,275	235	614.326,811 696.552,284	8.173
237	614.300,061 696.577,85	1	614.284,648 696.598,946	26.127

**** Lungimile segmentelor sunt determinate în planul de proiecţie Stereo 70 şi sunt rotunjite la 1 milimetru.**
***** Distanţa dintre puncte este formată din segmente cumulate ce sunt mai mici decât valoarea 1 milimetru.**

Document care conține date cu caracter personal, protejat de prevederile Regulamentului (UE) nr. 679/2016 și Legii 190/2018

DATE DESPRE IMOBILUL NR. 1864

Oficiul de Cadastru şi Publicitate Imobiliară BOTOSANI
Biroul de Cadastru şi Publicitate Imobiliară Botosani

A. Partea I. Descrierea imobilului

TEREN Extravilan

Adresa: Jud. Botosani

Nr. Crt	Nr cadastral Nr. topografic	Suprafaţa* (mp)	Observaţii / Referinţe
A1		1.770	Sector cadastral:66 Teren neimprejmuit;

B. Partea II. Proprietari şi acte

Inscrieri privitoare la dreptul de proprietate şi alte drepturi reale		Referinţe
/		
Act Normativ nr. 7, din 13/03/1996 emis de PARLAMENTUL ROMANIEI (Lege);		
B1	Inscrierea provizorie, drept de PROPRIETATE, dobandit prin Lege, cota actuala 1/1, cota initiala 1/1	A1
	1) **NEIDENTIFICAT NEIDENTIFICAT**, Lipsa C.N.P.	
Act Normativ nr. 07, din 13/03/1996 emis de PARLAMENTUL ROMANIEI (Lege);		
B2	Se notează mențiunea proprietar neidentificat, rezerva comisiei locale de fond funciar.	A1

C. Partea III. SARCINI .

Inscrieri privind dezmembramintele dreptului de proprietate, drepturi reale de garanţie şi sarcini	Referinţe
NU SUNT	

Document care conține date cu caracter personal, protejat de prevederile Regulamentului (UE) nr. 679/2016 și Legii 190/2018

Anexa Nr. 1 La Partea I

Teren

Nr cadastral	Suprafaţa (mp)*	Observaţii / Referinţe
	1.770	

* Suprafaţa este determinată in planul de proiecţie Stereo 70.

DETALII LINIARE IMOBIL

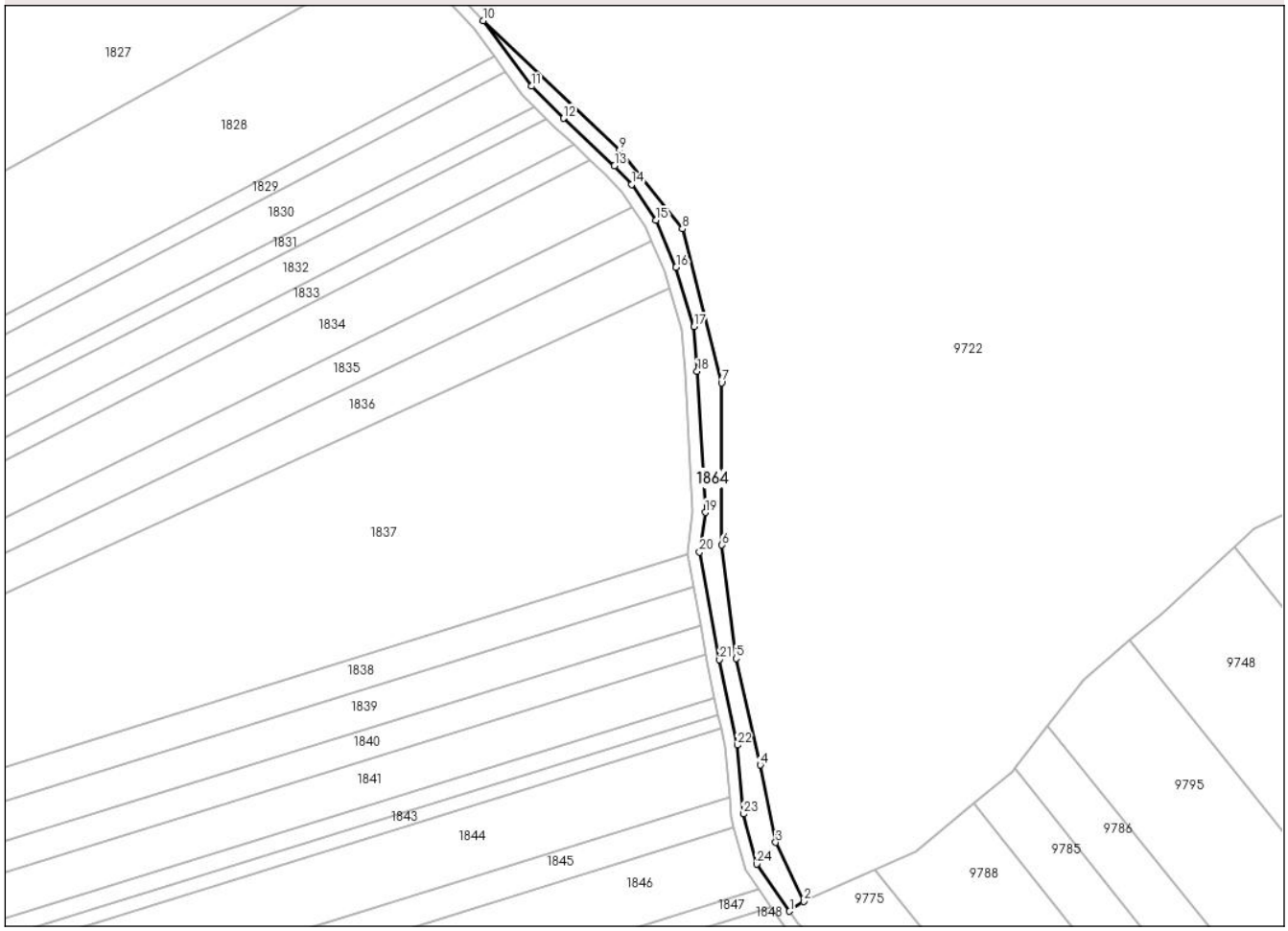

Date referitoare la teren

Crt	Categorie folosință	Intra vilan	Suprafaţa (mp)	Tarla	Parcelă	Nr. topo	Observaţii / Referinţe
1	arabil	NU	1.770	19	155	-	

Lungime Segmente

1) Valorile lungimilor segmentelor sunt obţinute din proiecţie în plan.

Punct început	X / Y	Punct sfârşit	X / Y	Lungime segment (** (m)
1	614.383,158 696.312,598	2	614.387,691 696.315,76	5.526
3	614.378,675 696.334,736	4	614.373,722 696.359,589	25.342
5	614.365,926 696.393,89	6	614.361,379 696.430,336	36.729
7	614.361,277 696.482,526	8	614.348,675 696.532,018	51.071
9	614.328,444 696.557,269	10	614.284,648 696.598,946	60.457

Punct început	X / Y	Punct sfârşit	X / Y	Lungime segment (** (m)
2	614.387,691 696.315,76	3	614.378,675 696.334,736	21.009
4	614.373,722 696.359,589	5	614.365,926 696.393,89	35.176
6	614.361,379 696.430,336	7	614.361,277 696.482,526	52.19
8	614.348,675 696.532,018	9	614.328,444 696.557,269	32.356
10	614.284,648 696.598,946	11	614.300,061 696.577,85	26.127

Document care conține date cu caracter personal, protejat de prevederile Regulamentului (UE) nr. 679/2016 și Legii 190/2018

Punct început	X / Y	Punct sfârşit	X / Y	Lungime segment (** (m)
11	614.300,061 696.577,85	12	614.310,39 696.567,527	14.603
13	614.326,811 696.552,284	14	614.332,351 696.546,275	8.173
15	614.340,199 696.534,783	16	614.346,646 696.519,649	16.45
17	614.352,43 696.500,535	18	614.353,44 696.486,2	14.371
19	614.356,043 696.440,816	20	614.354,222 696.428,052	12.893
21	614.360,612 696.393,468	22	614.366,3 696.365,993	28.058
23	614.368,299 696.343,856	24	614.372,581 696.327,768	16.648

Punct început	X / Y	Punct sfârşit	X / Y	Lungime segment (** (m)
12	614.310,39 696.567,527	13	614.326,811 696.552,284	22.405
14	614.332,351 696.546,275	15	614.340,199 696.534,783	13.916
16	614.346,646 696.519,649	17	614.352,43 696.500,535	19.97
18	614.353,44 696.486,2	19	614.356,043 696.440,816	45.459
20	614.354,222 696.428,052	21	614.360,612 696.393,468	35.169
22	614.366,3 696.365,993	23	614.368,299 696.343,856	22.227
24	614.372,581 696.327,768	1	614.383,158 696.312,598	18.493

** Lungimile segmentelor sunt determinate în planul de proiecţie Stereo 70 şi sunt rotunjite la 1 milimetru.
*** Distanţa dintre puncte este formată din segmente cumulate ce sunt mai mici decât valoarea 1 milimetru.

Document care conține date cu caracter personal, protejat de prevederile Regulamentului (UE) nr. 679/2016 și Legii 190/2018

DATE DESPRE IMOBILUL NR. 1865

Oficiul de Cadastru şi Publicitate Imobiliară BOTOSANI
Biroul de Cadastru şi Publicitate Imobiliară Botosani

A. Partea I. Descrierea imobilului

TEREN Extravilan

Adresa: Jud. Botosani

Nr. Crt	Nr cadastral Nr. topografic	Suprafaţa* (mp)	Observaţii / Referinţe
A1		5.056	Sector cadastral:66 Teren neimprejmuit;

B. Partea II. Proprietari şi acte

Inscrieri privitoare la dreptul de proprietate şi alte drepturi reale		Referinţe
/		
Act Normativ nr. 7, din 13/03/1996 emis de PARLAMENTUL ROMANIEI (Lege);		
B1	Inscrierea provizorie, drept de PROPRIETATE, dobandit prin Lege, cota actuala 1/1, cota initiala 1/1	A1
	1) **NEIDENTIFICAT NEIDENTIFICAT**, Lipsa C.N.P.	
Act Normativ nr. 07, din 13/03/1996 emis de PARLAMENTUL ROMANIEI (Lege);		
B2	Se notează mențiunea proprietar neidentificat, rezerva comisiei locale de fond funciar.	A1

C. Partea III. SARCINI .

Inscrieri privind dezmembramintele dreptului de proprietate, drepturi reale de garanţie şi sarcini	Referinţe
NU SUNT	

Document care conține date cu caracter personal, protejat de prevederile Regulamentului (UE) nr. 679/2016 și Legii 190/2018

Anexa Nr. 1 La Partea I

Teren

Nr cadastral	Suprafaţa (mp)*	Observaţii / Referinţe
	5.056	

* Suprafaţa este determinată in planul de proiecţie Stereo 70.

DETALII LINIARE IMOBIL

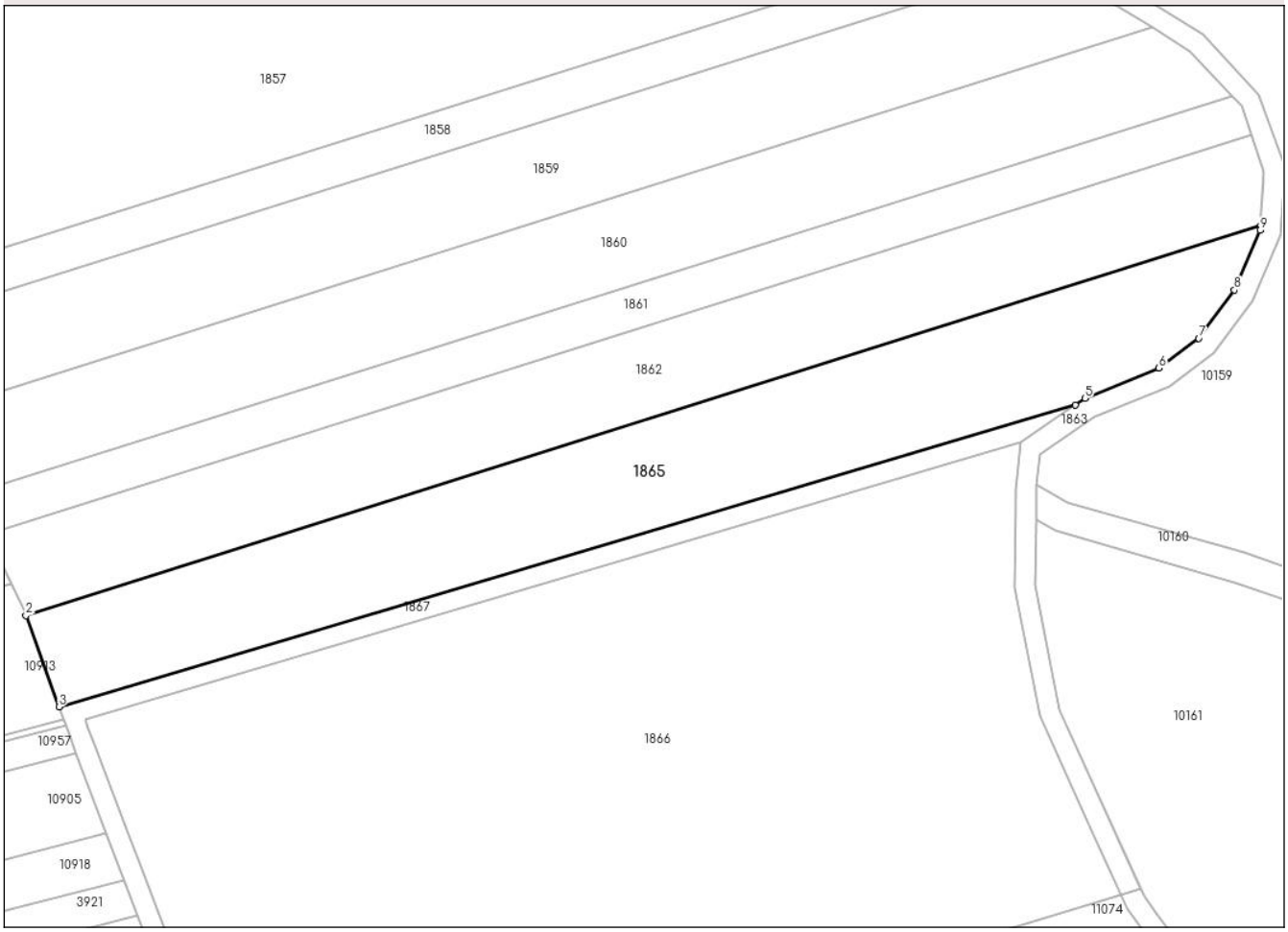

Date referitoare la teren

Crt	Categorie folosință	Intra vilan	Suprafaţa (mp)	Tarla	Parcelă	Nr. topo	Observaţii / Referinţe
1	arabil	NU	5.056	19	155	-	

Lungime Segmente
1) Valorile lungimilor segmentelor sunt obţinute din proiecţie în plan.

Punct început	X / Y	Punct sfârşit	X / Y	Lungime segment (** (m)
1	614.574,973 696.094,503	2	614.332,864 696.018,236	253.838
2	614.332,864 696.018,236	3	614.339,366 696.000,351	19.03
3	614.339,366 696.000,351	4	614.538,691 696.059,478	207.91
4	614.538,691 696.059,478	5	614.540,569 696.060,774	2.282
5	614.540,569 696.060,774	6	614.555,081 696.066,684	15.669

Document care conține date cu caracter personal, protejat de prevederile Regulamentului (UE) nr. 679/2016 și Legii 190/2018

Punct început	X / Y	Punct sfârşit	X / Y	Lungime segment (** (m)
6	614.555,081 696.066,684	7	614.562,929 696.072,556	9.802
7	614.562,929 696.072,556	8	614.569,927 696.081,984	11.742
8	614.569,927 696.081,984	9	614.574,915 696.093,677	12.712
9	614.574,915 696.093,677	1	614.574,973 696.094,503	0.829

** Lungimile segmentelor sunt determinate în planul de proiecţie Stereo 70 şi sunt rotunjite la 1 milimetru.
*** Distanţa dintre puncte este formată din segmente cumulate ce sunt mai mici decât valoarea 1 milimetru.

Document care conține date cu caracter personal, protejat de prevederile Regulamentului (UE) nr. 679/2016 și Legii 190/2018

DATE DESPRE IMOBILUL NR. 1866

Oficiul de Cadastru şi Publicitate Imobiliară BOTOSANI
Biroul de Cadastru şi Publicitate Imobiliară Botosani

A. Partea I. Descrierea imobilului

TEREN Extravilan

Adresa: Jud. Botosani

Nr. Crt	Nr cadastral Nr. topografic	Suprafaţa* (mp)	Observaţii / Referinţe
A1		16.365	Sector cadastral:66 Teren neimprejmuit;

B. Partea II. Proprietari şi acte

Inscrieri privitoare la dreptul de proprietate şi alte drepturi reale		Referinţe
/		
Act Normativ nr. 7, din 13/03/1996 emis de PARLAMENTUL ROMANIEI (Lege);		
B1	Inscrierea provizorie, drept de PROPRIETATE, dobandit prin Lege, cota actuala 1/1, cota initiala 1/1	A1
	1) **NEIDENTIFICAT NEIDENTIFICAT**, Lipsa C.N.P.	
Act Normativ nr. 07, din 13/03/1996 emis de PARLAMENTUL ROMANIEI (Lege);		
B2	Se notează mențiunea proprietar neidentificat, rezerva comisiei locale de fond funciar.	A1

C. Partea III. SARCINI .

Inscrieri privind dezmembramintele dreptului de proprietate, drepturi reale de garanţie şi sarcini	Referinţe
NU SUNT	

Document care conține date cu caracter personal, protejat de prevederile Regulamentului (UE) nr. 679/2016 și Legii 190/2018

Anexa Nr. 1 La Partea I

Teren

Nr cadastral	Suprafaţa (mp)*	Observaţii / Referinţe
	16.365	

* Suprafaţa este determinată in planul de proiecţie Stereo 70.

DETALII LINIARE IMOBIL

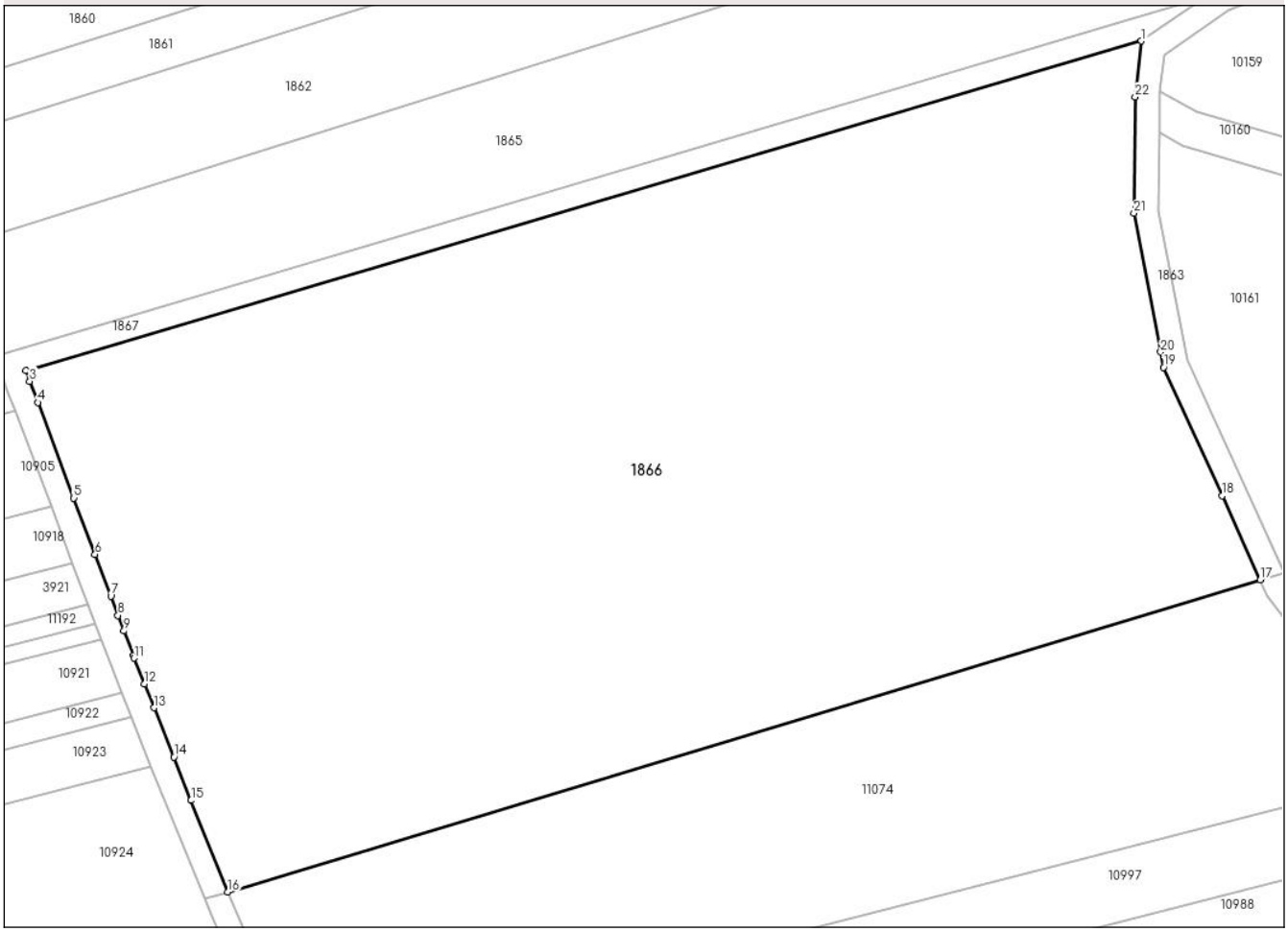

Date referitoare la teren

Crt	Categorie folosință	Intra vilan	Suprafaţa (mp)	Tarla	Parcelă	Nr. topo	Observaţii / Referinţe
1	arabil	NU	16.365	19	155	-	

Lungime Segmente

1) Valorile lungimilor segmentelor sunt obţinute din proiecţie în plan.

Punct început	X / Y	Punct sfârşit	X / Y	Lungime segment (** (m)
1	614.528,088 696.052,161	2	614.344,489 695.997,966	191.431
3	614.345,123 695.996,222	4	614.346,441 695.992,73	3.733
5	614.352,375 695.977,011	6	614.355,862 695.967,772	9.875
7	614.358,463 695.960,882	8	614.359,65 695.957,737	3.362
9	614.360,619 695.955,169	10	614.362,155 695.951,1	4.349

Punct început	X / Y	Punct sfârşit	X / Y	Lungime segment (** (m)
2	614.344,489 695.997,966	3	614.345,123 695.996,222	1.855
4	614.346,441 695.992,73	5	614.352,375 695.977,011	16.802
6	614.355,862 695.967,772	7	614.358,463 695.960,882	7.364
8	614.359,65 695.957,737	9	614.360,619 695.955,169	2.745
10	614.362,155 695.951,1	11	614.362,307 695.950,698	0.429

Document care conține date cu caracter personal, protejat de prevederile Regulamentului (UE) nr. 679/2016 și Legii 190/2018

Punct început	X / Y	Punct sfârşit	X / Y	Lungime segment (** (m)
11	614.362,307 695.950,698	12	614.364,006 695.946,466	4.56
13	614.365,584 695.942,535	14	614.368,835 695.934,436	8.727
15	614.371,681 695.927,304	16	614.377,687 695.912,258	16.201
17	614.547,655 695.963,542	18	614.541,352 695.977,389	15.214
19	614.531,751 695.998,481	20	614.531,262 696.001,018	2.584
21	614.526,867 696.023,834	22	614.527,063 696.042,981	19.148

Punct început	X / Y	Punct sfârşit	X / Y	Lungime segment (** (m)
12	614.364,006 695.946,466	13	614.365,584 695.942,535	4.237
14	614.368,835 695.934,436	15	614.371,681 695.927,304	7.678
16	614.377,687 695.912,258	17	614.547,655 695.963,542	177.537
18	614.541,352 695.977,389	19	614.531,751 695.998,481	23.175
20	614.531,262 696.001,018	21	614.526,867 696.023,834	23.235
22	614.527,063 696.042,981	1	614.528,088 696.052,161	9.237

** Lungimile segmentelor sunt determinate în planul de proiecţie Stereo 70 şi sunt rotunjite la 1 milimetru.
*** Distanţa dintre puncte este formată din segmente cumulate ce sunt mai mici decât valoarea 1 milimetru.

Document care conține date cu caracter personal, protejat de prevederile Regulamentului (UE) nr. 679/2016 și Legii 190/2018

DATE DESPRE IMOBILUL NR. 1867

Oficiul de Cadastru şi Publicitate Imobiliară BOTOSANI
Biroul de Cadastru şi Publicitate Imobiliară Botosani

A. Partea I. Descrierea imobilului

TEREN Extravilan

Adresa: Jud. Botosani

Nr. Crt	Nr cadastral Nr. topografic	Suprafaţa* (mp)	Observaţii / Referinţe
A1		1.148	Sector cadastral:66 Teren neimprejmuit;

B. Partea II. Proprietari şi acte

Inscrieri privitoare la dreptul de proprietate şi alte drepturi reale		Referinţe
/		
Act Normativ nr. 7, din 13/03/1996 emis de PARLAMENTUL ROMANIEI (Lege. ART 13);		
B1	Inscrierea provizorie, drept de PROPRIETATE, dobandit prin Lege, cota actuala 1/1, cota initiala 1/1	A1
	1) **NEIDENTIFICAT NEIDENTIFICAT**, Lipsa C.N.P.	
Act Normativ nr. 07, din 13/03/1996 emis de PARLAMENTUL ROMANIEI (Lege. ART 13);		
B2	Se notează mențiunea proprietar neidentificat.	A1

C. Partea III. SARCINI .

Inscrieri privind dezmembramintele dreptului de proprietate, drepturi reale de garanţie şi sarcini	Referinţe
NU SUNT	

Document care conține date cu caracter personal, protejat de prevederile Regulamentului (UE) nr. 679/2016 și Legii 190/2018

Anexa Nr. 1 La Partea I

Teren

Nr cadastral	Suprafaţa (mp)*	Observaţii / Referinţe
	1.148	

* Suprafaţa este determinată in planul de proiecţie Stereo 70.

DETALII LINIARE IMOBIL

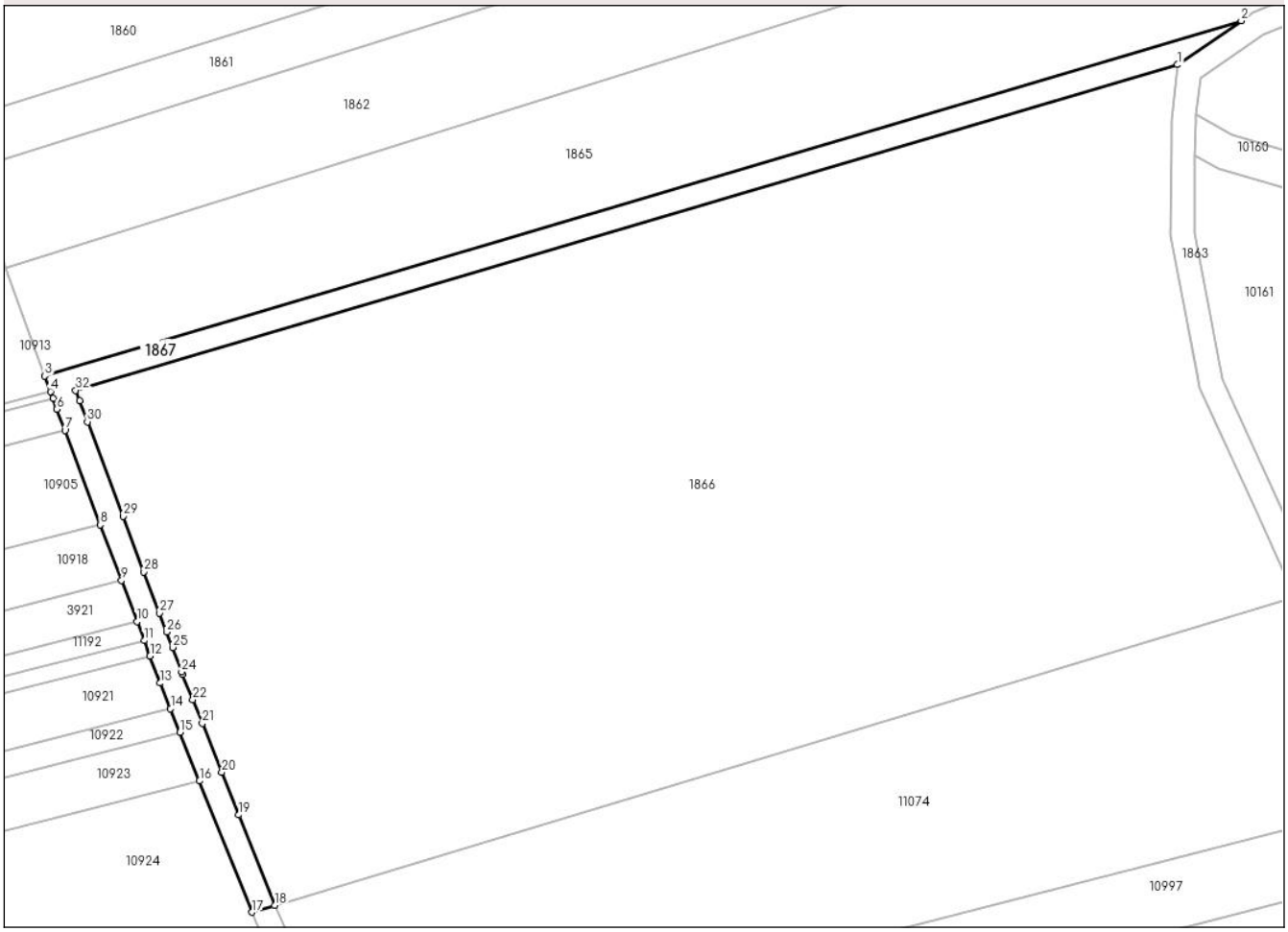

Date referitoare la teren

Crt	Categorie folosință	Intra vilan	Suprafaţa (mp)	Tarla	Parcelă	Nr. topo	Observaţii / Referinţe
1	drum	NU	1.148	19	155	-	

Lungime Segmente

1) Valorile lungimilor segmentelor sunt obţinute din proiecţie în plan.

Punct început	X / Y	Punct sfârşit	X / Y	Lungime segment (** (m)
1	614.528,088 696.052,161	2	614.538,691 696.059,478	12.882
3	614.339,366 696.000,351	4	614.340,301 695.997,778	2.738
5	614.340,73 695.996,599	6	614.341,372 695.994,832	1.88
7	614.342,699 695.991,317	8	614.348,632 695.975,598	16.802
9	614.352,12 695.966,359	10	614.354,72 695.959,47	7.364

Punct început	X / Y	Punct sfârşit	X / Y	Lungime segment (** (m)
2	614.538,691 696.059,478	3	614.339,366 696.000,351	207.91
4	614.340,301 695.997,778	5	614.340,73 695.996,599	1.254
6	614.341,372 695.994,832	7	614.342,699 695.991,317	3.757
8	614.348,632 695.975,598	9	614.352,12 695.966,359	9.875
10	614.354,72 695.959,47	11	614.355,908 695.956,324	3.362

Document care conține date cu caracter personal, protejat de prevederile Regulamentului (UE) nr. 679/2016 și Legii 190/2018

Punct început	X / Y	Punct sfârşit	X / Y	Lungime segment (** (m)
11	614.355,908 695.956,324	12	614.356,877 695.953,756	2.745
13	614.358,579 695.949,247	14	614.360,294 695.944,976	4.602
15	614.361,872 695.941,044	16	614.365,123 695.932,946	8.727
17	614.373,888 695.911,112	18	614.377,687 695.912,258	3.968
19	614.371,681 695.927,304	20	614.368,835 695.934,436	7.678
21	614.365,584 695.942,535	22	614.364,006 695.946,466	4.237
23	614.362,307 695.950,698	24	614.362,155 695.951,1	0.429
25	614.360,619 695.955,169	26	614.359,65 695.957,737	2.745
27	614.358,463 695.960,882	28	614.355,862 695.967,772	7.364
29	614.352,375 695.977,011	30	614.346,441 695.992,73	16.802
31	614.345,123 695.996,222	32	614.344,489 695.997,966	1.855

Punct început	X / Y	Punct sfârşit	X / Y	Lungime segment (** (m)
12	614.356,877 695.953,756	13	614.358,579 695.949,247	4.82
14	614.360,294 695.944,976	15	614.361,872 695.941,044	4.236
16	614.365,123 695.932,946	17	614.373,888 695.911,112	23.527
18	614.377,687 695.912,258	19	614.371,681 695.927,304	16.201
20	614.368,835 695.934,436	21	614.365,584 695.942,535	8.727
22	614.364,006 695.946,466	23	614.362,307 695.950,698	4.56
24	614.362,155 695.951,1	25	614.360,619 695.955,169	4.349
26	614.359,65 695.957,737	27	614.358,463 695.960,882	3.362
28	614.355,862 695.967,772	29	614.352,375 695.977,011	9.875
30	614.346,441 695.992,73	31	614.345,123 695.996,222	3.733
32	614.344,489 695.997,966	1	614.528,088 696.052,161	191.431

** Lungimile segmentelor sunt determinate în planul de proiecţie Stereo 70 şi sunt rotunjite la 1 milimetru.
*** Distanţa dintre puncte este formată din segmente cumulate ce sunt mai mici decât valoarea 1 milimetru.

Document care conține date cu caracter personal, protejat de prevederile Regulamentului (UE) nr. 679/2016 și Legii 190/2018

DATE DESPRE IMOBILUL NR. 1868

Oficiul de Cadastru şi Publicitate Imobiliară BOTOSANI
Biroul de Cadastru şi Publicitate Imobiliară Botosani

A. Partea I. Descrierea imobilului

TEREN Extravilan

Adresa: Jud. Botosani

Nr. Crt	Nr cadastral Nr. topografic	Suprafaţa* (mp)	Observaţii / Referinţe
A1		1.778	Sector cadastral:66 Teren neimprejmuit;

B. Partea II. Proprietari şi acte

Inscrieri privitoare la dreptul de proprietate şi alte drepturi reale		Referinţe
/		
Act Normativ nr. 7, din 13/03/1996 emis de PARLAMENTUL ROMANIEI (Lege);		
B1	Inscrierea provizorie, drept de PROPRIETATE, dobandit prin Lege, cota actuala 1/1, cota initiala 1/1	A1
	1) **NEIDENTIFICAT NEIDENTIFICAT**, Lipsa C.N.P.	
Act Normativ nr. 07, din 13/03/1996 emis de PARLAMENTUL ROMANIEI (Lege);		
B2	Se notează mențiunea proprietar neidentificat, rezerva comisiei locale de fond funciar.	A1

C. Partea III. SARCINI .

Inscrieri privind dezmembramintele dreptului de proprietate, drepturi reale de garanţie şi sarcini	Referinţe
NU SUNT	

Document care conține date cu caracter personal, protejat de prevederile Regulamentului (UE) nr. 679/2016 și Legii 190/2018

Anexa Nr. 1 La Partea I

Teren

Nr cadastral	Suprafaţa (mp)*	Observaţii / Referinţe
	1.778	

* Suprafaţa este determinată in planul de proiecţie Stereo 70.

DETALII LINIARE IMOBIL

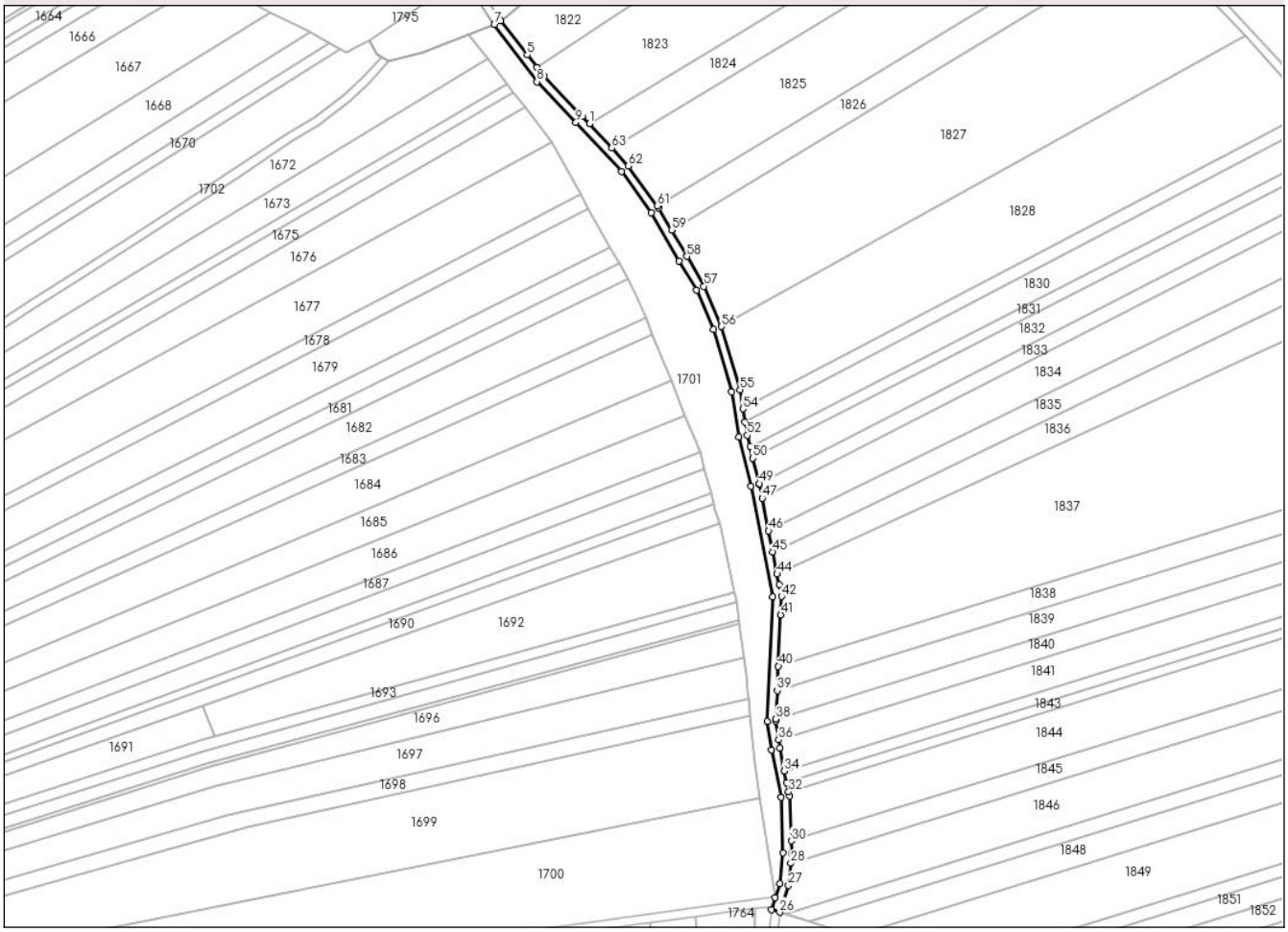

Date referitoare la teren

Crt	Categorie folosință	Intra vilan	Suprafaţa (mp)	Tarla	Parcelă	Nr. topo	Observaţii / Referinţe
1	ape curgatoare	NU	1.778	19	162	-	

Lungime Segmente

1) Valorile lungimilor segmentelor sunt obţinute din proiecţie în plan.

Punct început	X / Y	Punct sfârşit	X / Y	Lungime segment
1	613.956,976 696.581,268	2	613.953,738 696.584,766	4.767
4	613.932,88 696.607,186	5	613.928,424 696.612,94	7.277
7	613.913,238 696.626,826	8	613.932,883 696.600,65	32.727
10	613.971,766 696.559,404	11	613.985,51 696.540,502	23.371
13	614.006,134 696.504,92	14	614.013,992 696.486,815	19.737

Punct început	X / Y	Punct sfârşit	X / Y	Lungime segment
2	613.953,738 696.584,766	3	613.935,913 696.603,27	25.693
5	613.928,424 696.612,94	6	613.916,255 696.628,652	19.873
8	613.932,883 696.600,65	9	613.950,83 696.582,02	25.869
11	613.985,51 696.540,502	12	613.998,337 696.518,382	25.57
14	614.013,992 696.486,815	15	614.022,294 696.458,28	29.718

Punct început	X / Y	Punct sfârşit	X / Y	Lungime segment
3	613.935,913 696.603,27	4	613.932,88 696.607,186	4.954
6	613.916,255 696.628,652	7	613.913,238 696.626,826	3.527
9	613.950,83 696.582,02	10	613.971,766 696.559,404	30.818
12	613.998,337 696.518,382	13	614.006,134 696.504,92	15.556
15	614.022,294 696.458,28	16	614.025,603 696.437,446	21.095

Document care conține date cu caracter personal, protejat de prevederile Regulamentului (UE) nr. 679/2016 și Legii 190/2018

Punct început	X / Y	Punct sfârşit	X / Y	Lungime segment
16	614.025,603 696.437,446	17	614.031,245 696.414,942	23.201
19	614.038,712 696.306,823	20	614.040,643 696.293,82	13.146
22	614.046,096 696.246,371	23	614.044,6 696.232,284	14.166
25	614.040,645 696.220,441	26	614.044,529 696.219,175	4.086
28	614.049,615 696.241,627	29	614.050,105 696.246,242	4.641
31	614.049,014 696.272,459	32	614.048,609 696.274,474	2.055
34	614.046,673 696.284,115	35	614.044,585 696.294,508	10.601
37	614.042,726 696.307,027	38	614.042,765 696.307,884	0.857
40	614.043,88 696.332,173	41	614.044,962 696.355,75	23.601
43	614.044,294 696.369,593	44	614.043,316 696.374,539	5.042
46	614.039,402 696.394,32	47	614.036,431 696.409,336	15.307
49	614.035,072 696.416,125	50	614.032,17 696.427,701	11.934
52	614.029,526 696.438,248	53	614.028,551 696.444,385	6.214
55	614.026,205 696.459,156	56	614.017,762 696.488,175	30.222
58	614.001,797 696.520,388	59	613.994,764 696.532,516	14.02
61	613.988,166 696.543,65	62	613.974,862 696.561,948	22.623

Punct început	X / Y	Punct sfârşit	X / Y	Lungime segment
17	614.031,245 696.414,942	18	614.041,334 696.363,945	51.985
20	614.040,643 696.293,82	21	614.045,031 696.271,979	22.277
23	614.044,6 696.232,284	24	614.042,429 696.225,785	6.852
26	614.044,529 696.219,175	27	614.048,533 696.231,443	12.905
29	614.050,105 696.246,242	30	614.049,87 696.251,884	5.647
32	614.048,609 696.274,474	33	614.047,762 696.278,691	4.302
35	614.044,585 696.294,508	36	614.044,016 696.298,337	3.871
38	614.042,765 696.307,884	39	614.043,365 696.320,961	13.091
41	614.044,962 696.355,75	42	614.045,352 696.364,246	8.505
44	614.043,316 696.374,539	45	614.041,305 696.384,699	10.357
47	614.036,431 696.409,336	48	614.035,149 696.415,817	6.606
50	614.032,17 696.427,701	51	614.030,86 696.432,927	5.387
53	614.028,551 696.444,385	54	614.027,599 696.450,378	6.068
56	614.017,762 696.488,175	57	614.009,711 696.506,725	20.222
59	613.994,764 696.532,516	60	613.988,867 696.542,687	11.757
62	613.974,862 696.561,948	63	613.967,313 696.570,102	11.112

Punct început	X / Y	Punct sfârşit	X / Y	Lungime segment
18	614.041,334 696.363,945	19	614.038,712 696.306,823	57.182
21	614.045,031 696.271,979	22	614.046,096 696.246,371	25.63
24	614.042,429 696.225,785	25	614.040,645 696.220,441	5.635
27	614.048,533 696.231,443	28	614.049,615 696.241,627	10.241
30	614.049,87 696.251,884	31	614.049,014 696.272,459	20.593
33	614.047,762 696.278,691	34	614.046,673 696.284,115	5.531
36	614.044,016 696.298,337	37	614.042,726 696.307,027	8.785
39	614.043,365 696.320,961	40	614.043,88 696.332,173	11.224
42	614.045,352 696.364,246	43	614.044,294 696.369,593	5.451
45	614.041,305 696.384,699	46	614.039,402 696.394,32	9.808
48	614.035,149 696.415,817	49	614.035,072 696.416,125	0.318
51	614.030,86 696.432,927	52	614.029,526 696.438,248	5.485
54	614.027,599 696.450,378	55	614.026,205 696.459,156	8.888
57	614.009,711 696.506,725	58	614.001,797 696.520,388	15.79
60	613.988,867 696.542,687	61	613.988,166 696.543,65	1.191
63	613.967,313 696.570,102	1	613.956,976 696.581,268	15.216

**** Lungimile segmentelor sunt determinate în planul de proiecţie Stereo 70 şi sunt rotunjite la 1 milimetru.**
***** Distanţa dintre puncte este formată din segmente cumulate ce sunt mai mici decât valoarea 1 milimetru.**

Document care conține date cu caracter personal, protejat de prevederile Regulamentului (UE) nr. 679/2016 și Legii 190/2018