DATE DESPRE IMOBILUL NR. 1091

Oficiul de Cadastru şi Publicitate Imobiliară VALCEA
Biroul de Cadastru şi Publicitate Imobiliară Ramnicu Valcea

A. Partea I. Descrierea imobilului

TEREN Extravilan

Adresa: Jud. Valcea

Nr. Crt	Nr cadastral Nr. topografic	Suprafaţa* (mp)	Observaţii / Referinţe
A1		4.352	Sector cadastral:13 Teren neimprejmuit;

B. Partea II. Proprietari şi acte

Inscrieri privitoare la dreptul de proprietate şi alte drepturi reale		Referinţe
/		
Act Administrativ nr. Titlu de proprietate nr.463/50993, din 21/05/1997 emis de Comisia Judeteana Valcea;		
B1	Intabulare, drept de PROPRIETATE cu titlu de drept reconstituire in baza Legii nr.18/1991, dobandit prin Lege, cota actuala 1/1, cota initiala 1/1	A1
	1) **FLORESCU NICOLAE**	

C. Partea III. SARCINI .

Inscrieri privind dezmembramintele dreptului de proprietate, drepturi reale de garanţie şi sarcini	Referinţe
NU SUNT	

Document care conține date cu caracter personal, protejat de prevederile Regulamentului (UE) nr. 679/2016 și Legii 190/2018

Anexa Nr. 1 La Partea I

Teren

Nr cadastral	Suprafaţa (mp)*	Observaţii / Referinţe
	4.352	

* Suprafaţa este determinată in planul de proiecţie Stereo 70.

DETALII LINIARE IMOBIL

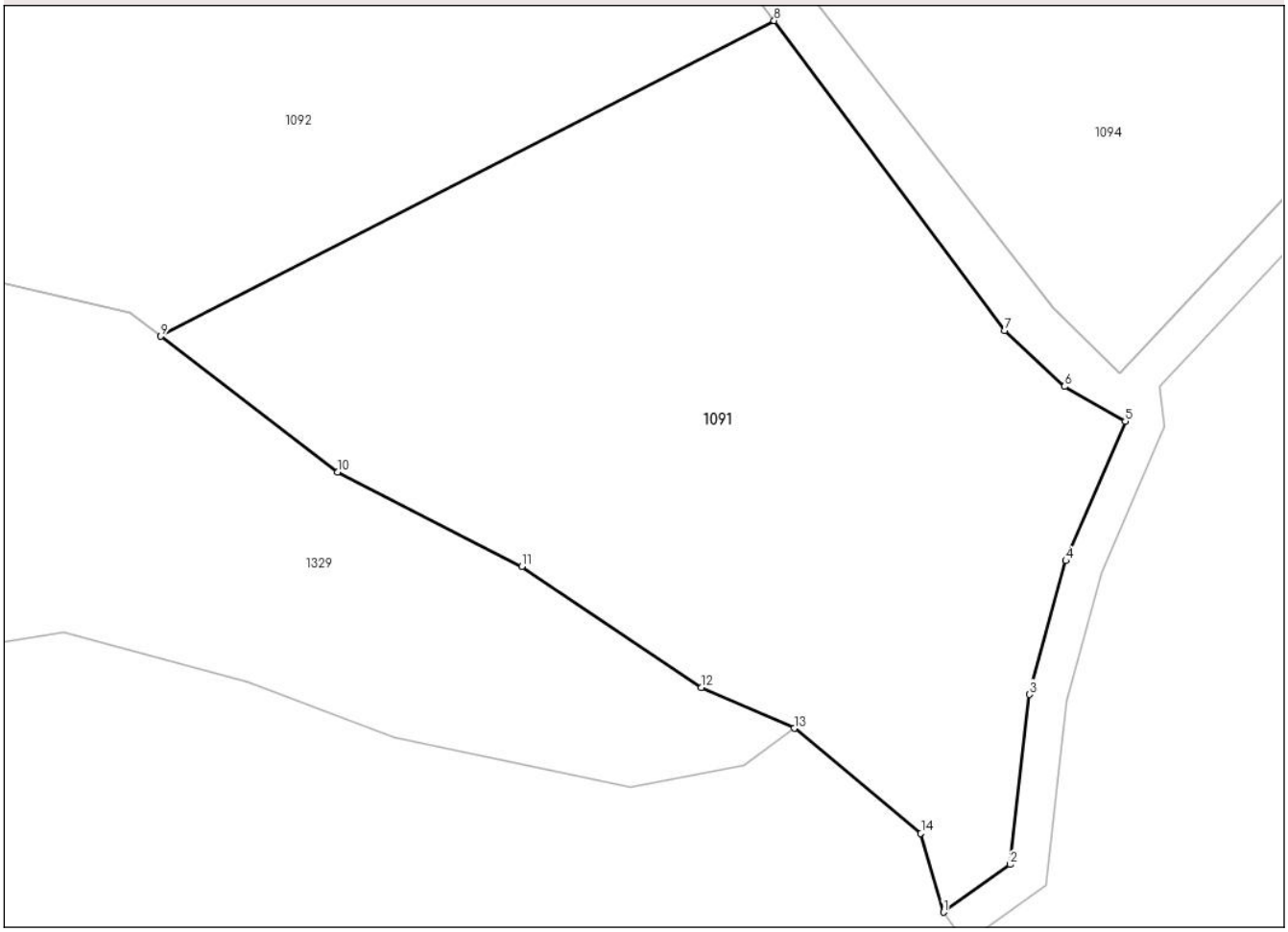

Date referitoare la teren

Crt	Categorie folosință	Intra vilan	Suprafaţa (mp)	Tarla	Parcelă	Nr. topo	Observaţii / Referinţe
1	arabil	NU	4.352	3	15/1	-	

Lungime Segmente
1) Valorile lungimilor segmentelor sunt obţinute din proiecţie în plan.

Punct început	X / Y	Punct sfârşit	X / Y	Lungime segment (** (m)
1	426.372,25 348.873,583	2	426.379,28 348.878,597	8.635
2	426.379,28 348.878,597	3	426.381,27 348.896,453	17.967
3	426.381,27 348.896,453	4	426.385,135 348.910,483	14.553
4	426.385,135 348.910,483	5	426.391,368 348.925,115	15.904
5	426.391,368 348.925,115	6	426.384,996 348.928,789	7.355

Document care conține date cu caracter personal, protejat de prevederile Regulamentului (UE) nr. 679/2016 și Legii 190/2018

Punct început	X / Y	Punct sfârşit	X / Y	Lungime segment (** (m)
6	426.384,996 348.928,789	7	426.378,696 348.934,657	8.609
7	426.378,696 348.934,657	8	426.354,459 348.967,195	40.573
8	426.354,459 348.967,195	9	426.289,993 348.934,052	72.487
9	426.289,993 348.934,052	10	426.308,56 348.919,808	23.401
10	426.308,56 348.919,808	11	426.327,941 348.909,903	21.765
11	426.327,941 348.909,903	12	426.346,832 348.897,184	22.774
12	426.346,832 348.897,184	13	426.356,594 348.892,893	10.663
13	426.356,594 348.892,893	14	426.369,885 348.881,855	17.277
14	426.369,885 348.881,855	1	426.372,25 348.873,583	8.603

** Lungimile segmentelor sunt determinate în planul de proiecţie Stereo 70 şi sunt rotunjite la 1 milimetru.
*** Distanţa dintre puncte este formată din segmente cumulate ce sunt mai mici decât valoarea 1 milimetru.

Document care conține date cu caracter personal, protejat de prevederile Regulamentului (UE) nr. 679/2016 și Legii 190/2018

DATE DESPRE IMOBILUL NR. 1092

Oficiul de Cadastru şi Publicitate Imobiliară VALCEA
Biroul de Cadastru şi Publicitate Imobiliară Ramnicu Valcea

A. Partea I. Descrierea imobilului

TEREN Extravilan

Adresa: Jud. Valcea

Nr. Crt	Nr cadastral Nr. topografic	Suprafaţa* (mp)	Observaţii / Referinţe
A1		5.056	Sector cadastral:13 Teren neimprejmuit;

B. Partea II. Proprietari şi acte

Inscrieri privitoare la dreptul de proprietate şi alte drepturi reale		Referinţe
/		
Act Administrativ nr. Titlu de proprietate nr.605/50994, din 26/07/1997 emis de Comisia Judeteana Valcea;		
B1	Intabulare, drept de PROPRIETATE cu titlu de drept reconstituire in baza Legii nr.18/1991, dobandit prin Lege, cota actuala 1/1, cota initiala 1/1	A1
	1) **CISMARU MARIN**	

C. Partea III. SARCINI .

Inscrieri privind dezmembramintele dreptului de proprietate, drepturi reale de garanţie şi sarcini	Referinţe
NU SUNT	

Document care conține date cu caracter personal, protejat de prevederile Regulamentului (UE) nr. 679/2016 și Legii 190/2018

Anexa Nr. 1 La Partea I

Teren

Nr cadastral	Suprafaţa (mp)*	Observaţii / Referinţe
	5.056	

* Suprafaţa este determinată in planul de proiecţie Stereo 70.

DETALII LINIARE IMOBIL

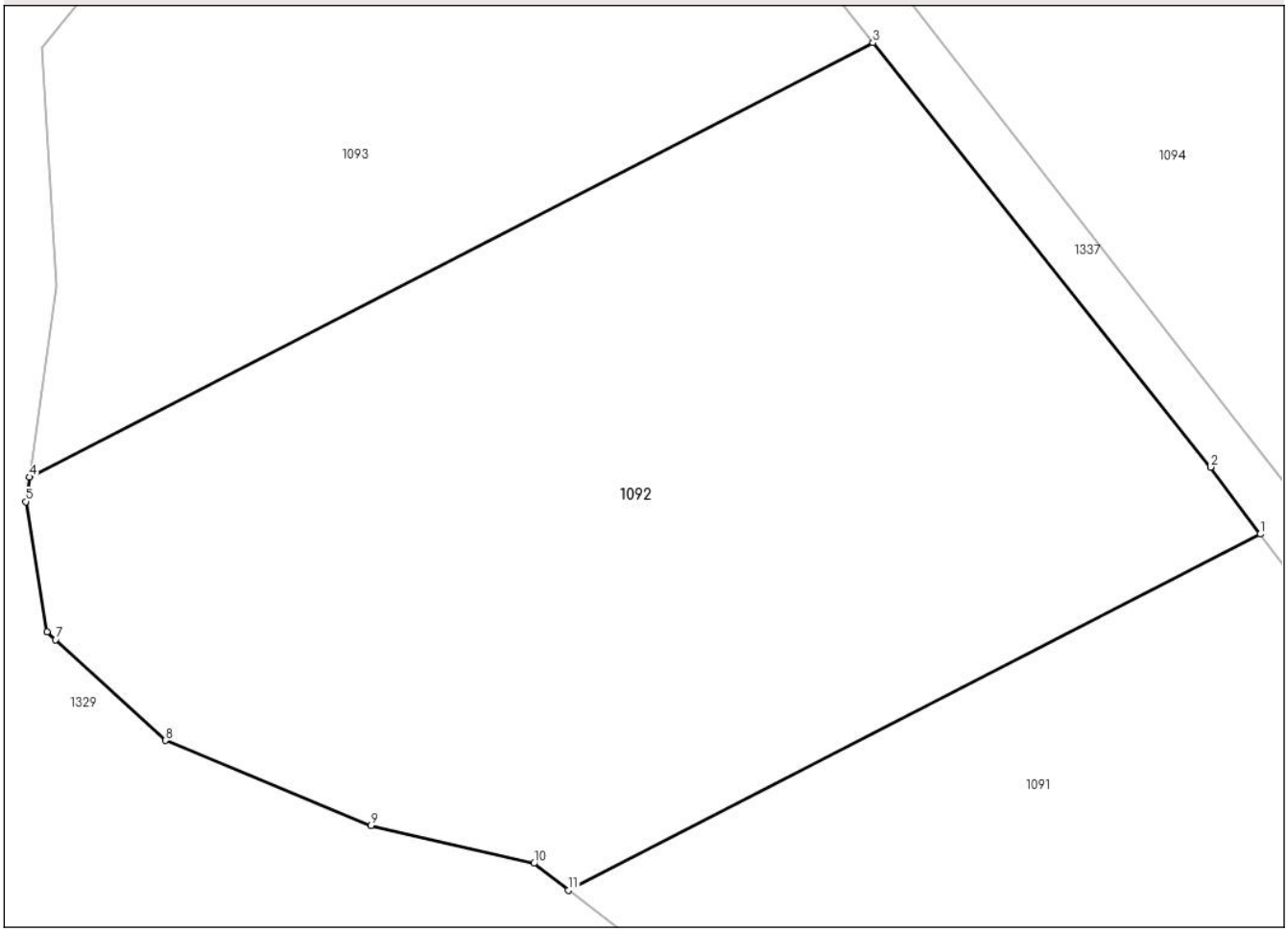

Date referitoare la teren

Crt	Categorie folosință	Intra vilan	Suprafaţa (mp)	Tarla	Parcelă	Nr. topo	Observaţii / Referinţe
1	arabil	NU	5.056	3	15/2	-	

Lungime Segmente
1) Valorile lungimilor segmentelor sunt obţinute din proiecţie în plan.

Punct început	X / Y	Punct sfârşit	X / Y	Lungime segment (** (m)
1	426.354,459 348.967,195	2	426.349,813 348.973,431	7.776
2	426.349,813 348.973,431	3	426.318,365 349.012,924	50.484
3	426.318,365 349.012,924	4	426.239,732 348.972,498	88.416
4	426.239,732 348.972,498	5	426.239,405 348.970,211	2.31
5	426.239,405 348.970,211	6	426.241,386 348.958,105	12.267

Document care conține date cu caracter personal, protejat de prevederile Regulamentului (UE) nr. 679/2016 și Legii 190/2018

Punct început	X / Y	Punct sfârşit	X / Y	Lungime segment (** (m)
6	426.241,386 348.958,105	7	426.242,193 348.957,363	1.096
7	426.242,193 348.957,363	8	426.252,399 348.947,981	13.863
8	426.252,399 348.947,981	9	426.271,56 348.940,057	20.735
9	426.271,56 348.940,057	10	426.286,756 348.936,535	15.599
10	426.286,756 348.936,535	11	426.289,993 348.934,052	4.08
11	426.289,993 348.934,052	1	426.354,459 348.967,195	72.487

** Lungimile segmentelor sunt determinate în planul de proiecţie Stereo 70 şi sunt rotunjite la 1 milimetru.
*** Distanţa dintre puncte este formată din segmente cumulate ce sunt mai mici decât valoarea 1 milimetru.

Document care conține date cu caracter personal, protejat de prevederile Regulamentului (UE) nr. 679/2016 și Legii 190/2018

DATE DESPRE IMOBILUL NR. 1093

Oficiul de Cadastru şi Publicitate Imobiliară VALCEA
Biroul de Cadastru şi Publicitate Imobiliară Ramnicu Valcea

A. Partea I. Descrierea imobilului

TEREN Extravilan

Adresa: Jud. Valcea

Nr. Crt	Nr cadastral Nr. topografic	Suprafaţa* (mp)	Observaţii / Referinţe
A1		4.978	Sector cadastral:13 Teren neimprejmuit;

B. Partea II. Proprietari şi acte

Inscrieri privitoare la dreptul de proprietate şi alte drepturi reale		Referinţe
/		
Act Administrativ nr. Titlu de proprietate nr.423/50993, din 21/05/1997 emis de Comisia Judeteana Valcea;		
B1	Intabulare, drept de PROPRIETATE cu titlu de drept reconstituire in baza Legii nr.18/1991, dobandit prin Lege, cota actuala 1/1, cota initiala 1/1	A1
	1) **IAGARU MARIN**	

C. Partea III. SARCINI .

Inscrieri privind dezmembramintele dreptului de proprietate, drepturi reale de garanţie şi sarcini	Referinţe
NU SUNT	

Document care conține date cu caracter personal, protejat de prevederile Regulamentului (UE) nr. 679/2016 și Legii 190/2018

Anexa Nr. 1 La Partea I

Teren

Nr cadastral	Suprafaţa (mp)*	Observaţii / Referinţe
	4.978	

* Suprafaţa este determinată in planul de proiecţie Stereo 70.

DETALII LINIARE IMOBIL

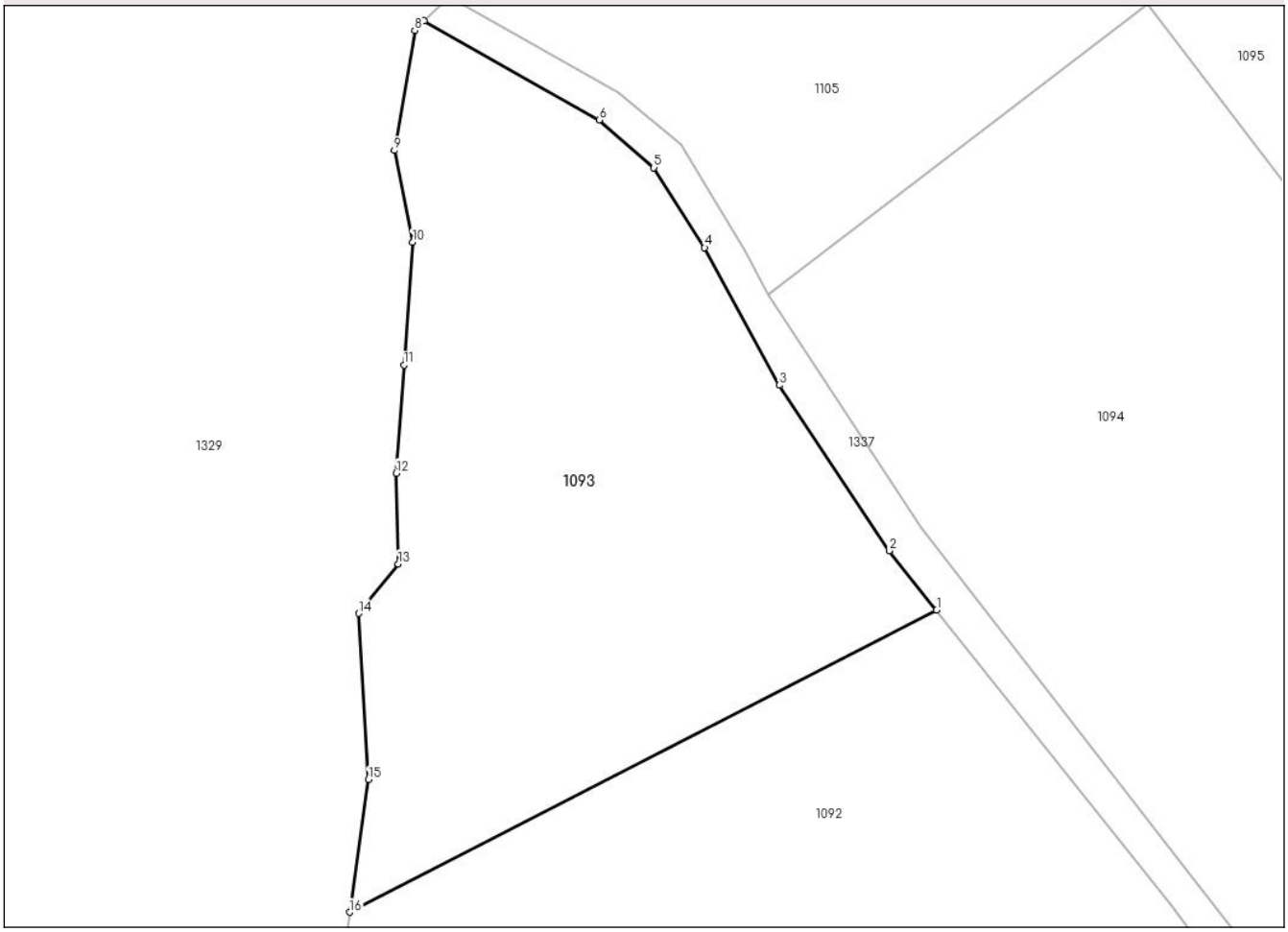

Date referitoare la teren

Crt	Categorie folosință	Intra vilan	Suprafaţa (mp)	Tarla	Parcelă	Nr. topo	Observaţii / Referinţe
1	arabil	NU	4.978	3	15/3	-	

Lungime Segmente
1) Valorile lungimilor segmentelor sunt obţinute din proiecţie în plan.

Punct început	X / Y	Punct sfârşit	X / Y	Lungime segment (** (m)
1	426.318,365 349.012,924	2	426.312,045 349.020,86	10.145
2	426.312,045 349.020,86	3	426.297,306 349.042,997	26.595
3	426.297,306 349.042,997	4	426.287,291 349.061,408	20.959
4	426.287,291 349.061,408	5	426.280,5 349.072,104	12.67
5	426.280,5 349.072,104	6	426.273,182 349.078,498	9.718

Document care conține date cu caracter personal, protejat de prevederile Regulamentului (UE) nr. 679/2016 și Legii 190/2018

Punct început	X / Y	Punct sfârşit	X / Y	Lungime segment (** (m)
6	426.273,182 349.078,498	7	426.249,751 349.091,767	26.927
7	426.249,751 349.091,767	8	426.248,463 349.090,469	1.829
8	426.248,463 349.090,469	9	426.245,737 349.074,398	16.301
9	426.245,737 349.074,398	10	426.248,19 349.062,141	12.5
10	426.248,19 349.062,141	11	426.247,018 349.045,682	16.501
11	426.247,018 349.045,682	12	426.245,989 349.031,226	14.493
12	426.245,989 349.031,226	13	426.246,232 349.019,073	12.155
13	426.246,232 349.019,073	14	426.240,947 349.012,47	8.458
14	426.240,947 349.012,47	15	426.242,268 348.990,24	22.269
15	426.242,268 348.990,24	16	426.239,732 348.972,498	17.922
16	426.239,732 348.972,498	1	426.318,365 349.012,924	88.416

** Lungimile segmentelor sunt determinate în planul de proiecţie Stereo 70 şi sunt rotunjite la 1 milimetru.
*** Distanţa dintre puncte este formată din segmente cumulate ce sunt mai mici decât valoarea 1 milimetru.

Document care conține date cu caracter personal, protejat de prevederile Regulamentului (UE) nr. 679/2016 și Legii 190/2018

DATE DESPRE IMOBILUL NR. 1094

Oficiul de Cadastru şi Publicitate Imobiliară VALCEA
Biroul de Cadastru şi Publicitate Imobiliară Ramnicu Valcea

A. Partea I. Descrierea imobilului

TEREN Extravilan

Adresa: Jud. Valcea

Nr. Crt	Nr cadastral Nr. topografic	Suprafaţa* (mp)	Observaţii / Referinţe
A1		10.000	Sector cadastral:13 Teren neimprejmuit;

B. Partea II. Proprietari şi acte

Inscrieri privitoare la dreptul de proprietate şi alte drepturi reale		Referinţe
/		
Act Administrativ nr. Titlu de proprietate nr.1184/50658, din 28/07/2002 emis de Comisia Judeteana Valcea;		
B1	Intabulare, drept de PROPRIETATEcu titlu de drept reconstituire in baza Legii nr.18/1991, dobandit prin Lege, cota actuala 1/1, cota initiala 1/1	A1
	1) **DOBRE FRISINA**	

C. Partea III. SARCINI .

Inscrieri privind dezmembramintele dreptului de proprietate, drepturi reale de garanţie şi sarcini	Referinţe
NU SUNT	

Document care conține date cu caracter personal, protejat de prevederile Regulamentului (UE) nr. 679/2016 și Legii 190/2018

Anexa Nr. 1 La Partea I

Teren

Nr cadastral	Suprafaţa (mp)*	Observaţii / Referinţe
	10.000	

* Suprafaţa este determinată in planul de proiecţie Stereo 70.

DETALII LINIARE IMOBIL

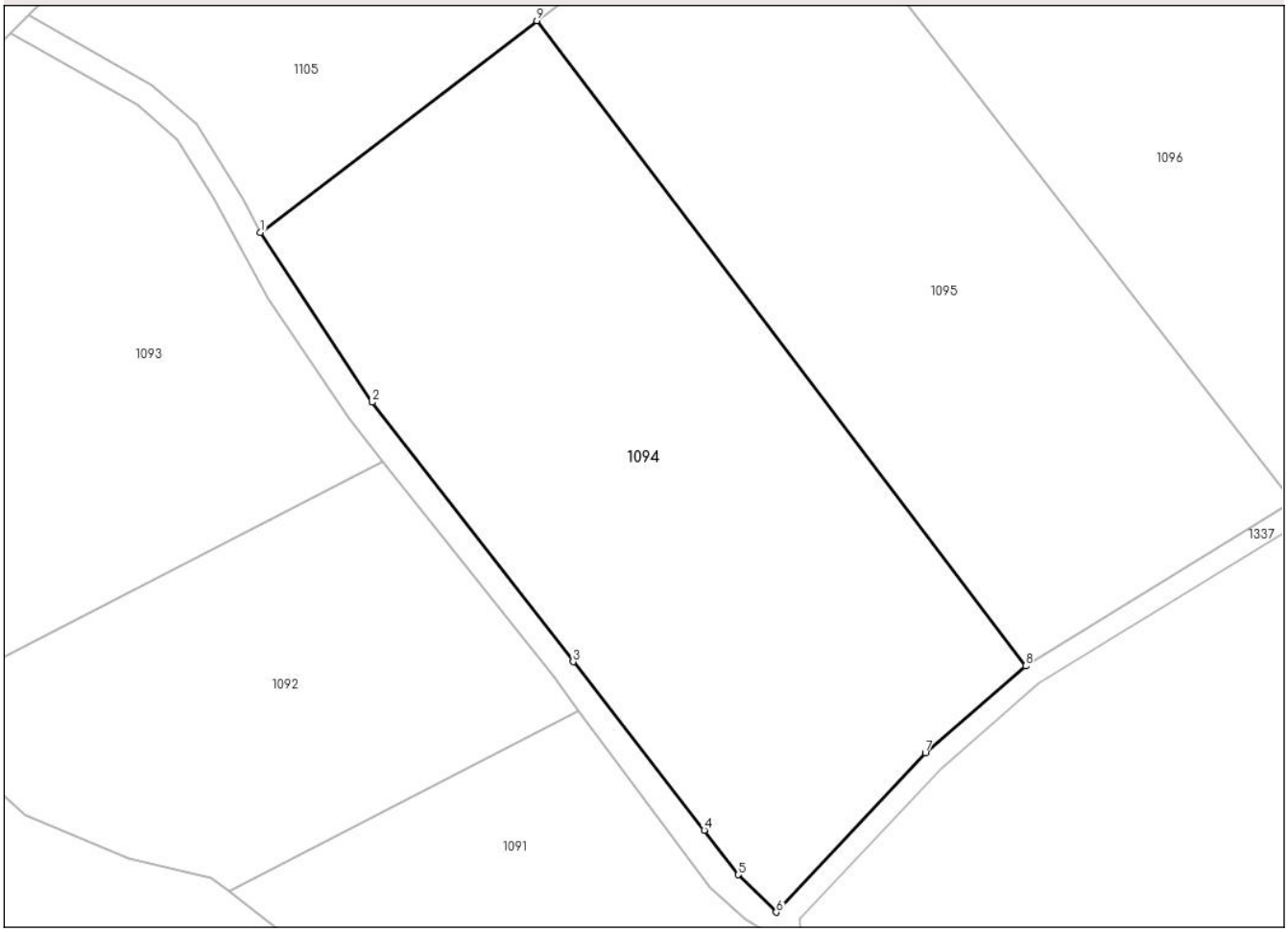

Date referitoare la teren

Crt	Categorie folosință	Intra vilan	Suprafaţa (mp)	Tarla	Parcelă	Nr. topo	Observaţii / Referinţe
1	arabil	NU	10.000	3	15/24	-	

Lungime Segmente
1) Valorile lungimilor segmentelor sunt obţinute din proiecţie în plan.

Punct început	X / Y	Punct sfârşit	X / Y	Lungime segment (** (m)
1	426.295,844 349.055,102	2	426.316,392 349.023,862	37.392
2	426.316,392 349.023,862	3	426.353,379 348.976,178	60.347
3	426.353,379 348.976,178	4	426.377,504 348.945,218	39.25
4	426.377,504 348.945,218	5	426.383,776 348.937,009	10.331
5	426.383,776 348.937,009	6	426.390,743 348.930,129	9.792

Document care conține date cu caracter personal, protejat de prevederile Regulamentului (UE) nr. 679/2016 și Legii 190/2018

Punct început	X / Y	Punct sfârşit	X / Y	Lungime segment (** (m)
6	426.390,743 348.930,129	7	426.418,201 348.959,405	40.138
7	426.418,201 348.959,405	8	426.436,659 348.975,397	24.422
8	426.436,659 348.975,397	9	426.346,698 349.094,008	148.868
9	426.346,698 349.094,008	1	426.295,844 349.055,102	64.03

** Lungimile segmentelor sunt determinate în planul de proiecţie Stereo 70 şi sunt rotunjite la 1 milimetru.
*** Distanţa dintre puncte este formată din segmente cumulate ce sunt mai mici decât valoarea 1 milimetru.

Document care conține date cu caracter personal, protejat de prevederile Regulamentului (UE) nr. 679/2016 și Legii 190/2018

DATE DESPRE IMOBILUL NR. 1095

Oficiul de Cadastru şi Publicitate Imobiliară VALCEA
Biroul de Cadastru şi Publicitate Imobiliară Ramnicu Valcea

A. Partea I. Descrierea imobilului

TEREN Extravilan

Adresa: Jud. Valcea

Nr. Crt	Nr cadastral Nr. topografic	Suprafaţa* (mp)	Observaţii / Referinţe
A1		8.584	Sector cadastral:13 Teren neimprejmuit;

B. Partea II. Proprietari şi acte

Inscrieri privitoare la dreptul de proprietate şi alte drepturi reale		Referinţe
/		
Act Administrativ nr. Titlu de proprietate nr.442/50993, din 21/05/1997 emis de Comisia Judeteana Valcea;		
B1	Intabulare, drept de PROPRIETATE cu titlu de drept reconstituire in baza Legii nr.18/1991, dobandit prin Lege, cota actuala 1/1, cota initiala 1/1	A1
	1) **MANGIUREA TITINA**	

C. Partea III. SARCINI .

Inscrieri privind dezmembramintele dreptului de proprietate, drepturi reale de garanţie şi sarcini	Referinţe
NU SUNT	

Document care conține date cu caracter personal, protejat de prevederile Regulamentului (UE) nr. 679/2016 și Legii 190/2018

Anexa Nr. 1 La Partea I

Teren

Nr cadastral	Suprafaţa (mp)*	Observaţii / Referinţe
	8.584	

* Suprafaţa este determinată in planul de proiecţie Stereo 70.

DETALII LINIARE IMOBIL

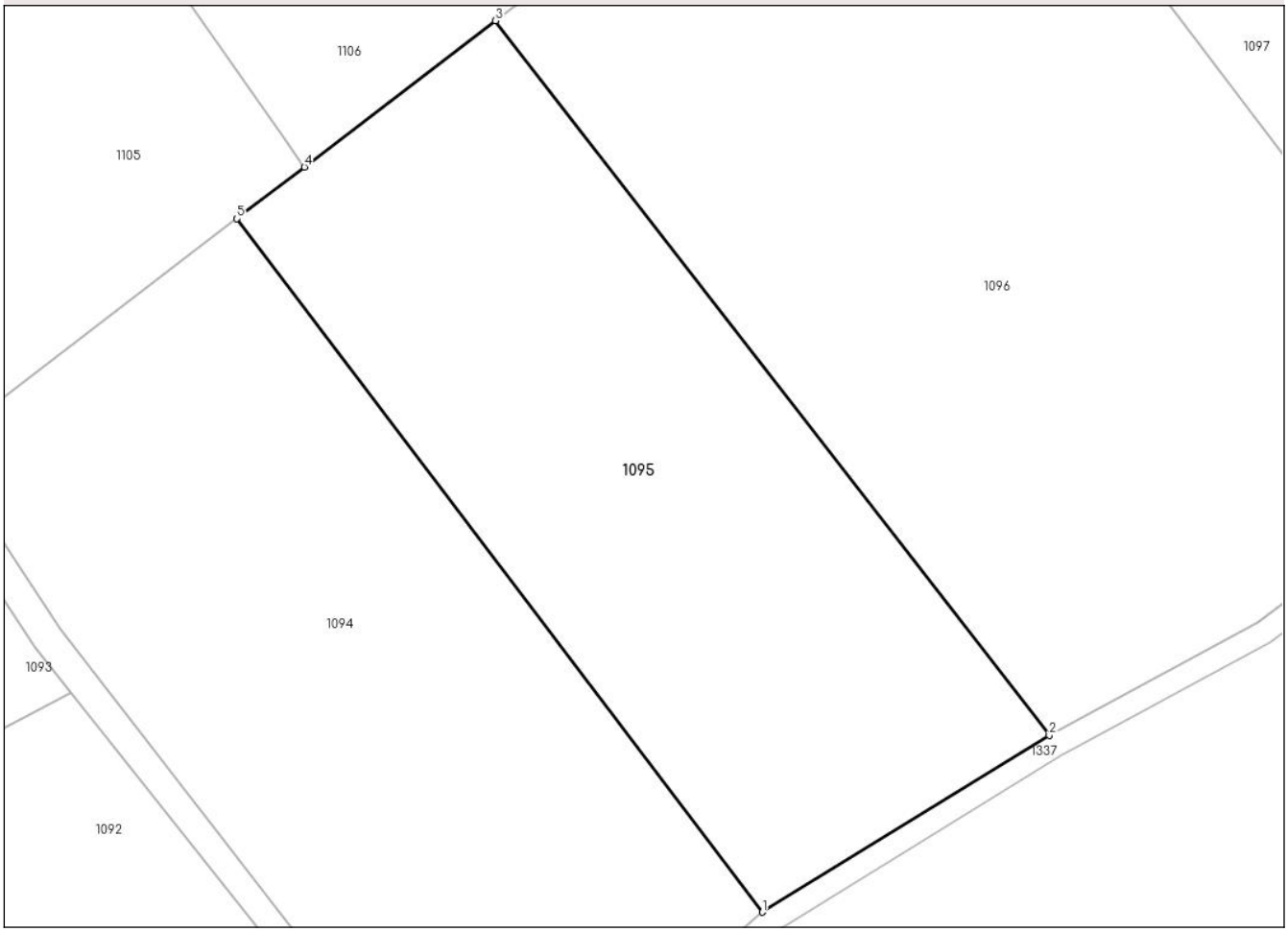

Date referitoare la teren

Crt	Categorie folosință	Intra vilan	Suprafaţa (mp)	Tarla	Parcelă	Nr. topo	Observaţii / Referinţe
1	arabil	NU	8.584	3	15/5	-	

Lungime Segmente
1) Valorile lungimilor segmentelor sunt obţinute din proiecţie în plan.

Punct început	X / Y	Punct sfârşit	X / Y	Lungime segment (** (m)
1	426.436,659 348.975,397	2	426.485,772 349.005,621	57.668
2	426.485,772 349.005,621	3	426.390,971 349.127,88	154.708
3	426.390,971 349.127,88	4	426.358,254 349.102,849	41.194
4	426.358,254 349.102,849	5	426.346,698 349.094,008	14.55
5	426.346,698 349.094,008	1	426.436,659 348.975,397	148.868

Document care conține date cu caracter personal, protejat de prevederile Regulamentului (UE) nr. 679/2016 și Legii 190/2018

** Lungimile segmentelor sunt determinate în planul de proiecţie Stereo 70 şi sunt rotunjite la 1 milimetru.
*** Distanţa dintre puncte este formată din segmente cumulate ce sunt mai mici decât valoarea 1 milimetru.

DATE DESPRE IMOBILUL NR. 1096

Oficiul de Cadastru şi Publicitate Imobiliară VALCEA
Biroul de Cadastru şi Publicitate Imobiliară Ramnicu Valcea

A. Partea I. Descrierea imobilului

TEREN Extravilan

Adresa: Jud. Valcea

Nr. Crt	Nr cadastral Nr. topografic	Suprafaţa* (mp)	Observaţii / Referinţe
A1		14.812	Sector cadastral:13 Teren neimprejmuit;

B. Partea II. Proprietari şi acte

Inscrieri privitoare la dreptul de proprietate şi alte drepturi reale		Referinţe
/		
Act Administrativ nr. Titlu de proprietate nr.1844, din 20/04/2007 emis de Comisia Judeteana Valcea;		
B1	Intabulare, drept de PROPRIETATE cu titlu de drept reconstituire in baza Legii nr.18/1991, dobandit prin Lege, cota actuala 1/1, cota initiala 1/1	A1
	1) **DUMITRU ELENA** 2) **TUDOR GHEORGHE**	

C. Partea III. SARCINI .

Inscrieri privind dezmembramintele dreptului de proprietate, drepturi reale de garanţie şi sarcini	Referinţe
NU SUNT	

Document care conține date cu caracter personal, protejat de prevederile Regulamentului (UE) nr. 679/2016 și Legii 190/2018

Anexa Nr. 1 La Partea I

Teren

Nr cadastral	Suprafaţa (mp)*	Observaţii / Referinţe
	14.812	

* Suprafaţa este determinată in planul de proiecţie Stereo 70.

DETALII LINIARE IMOBIL

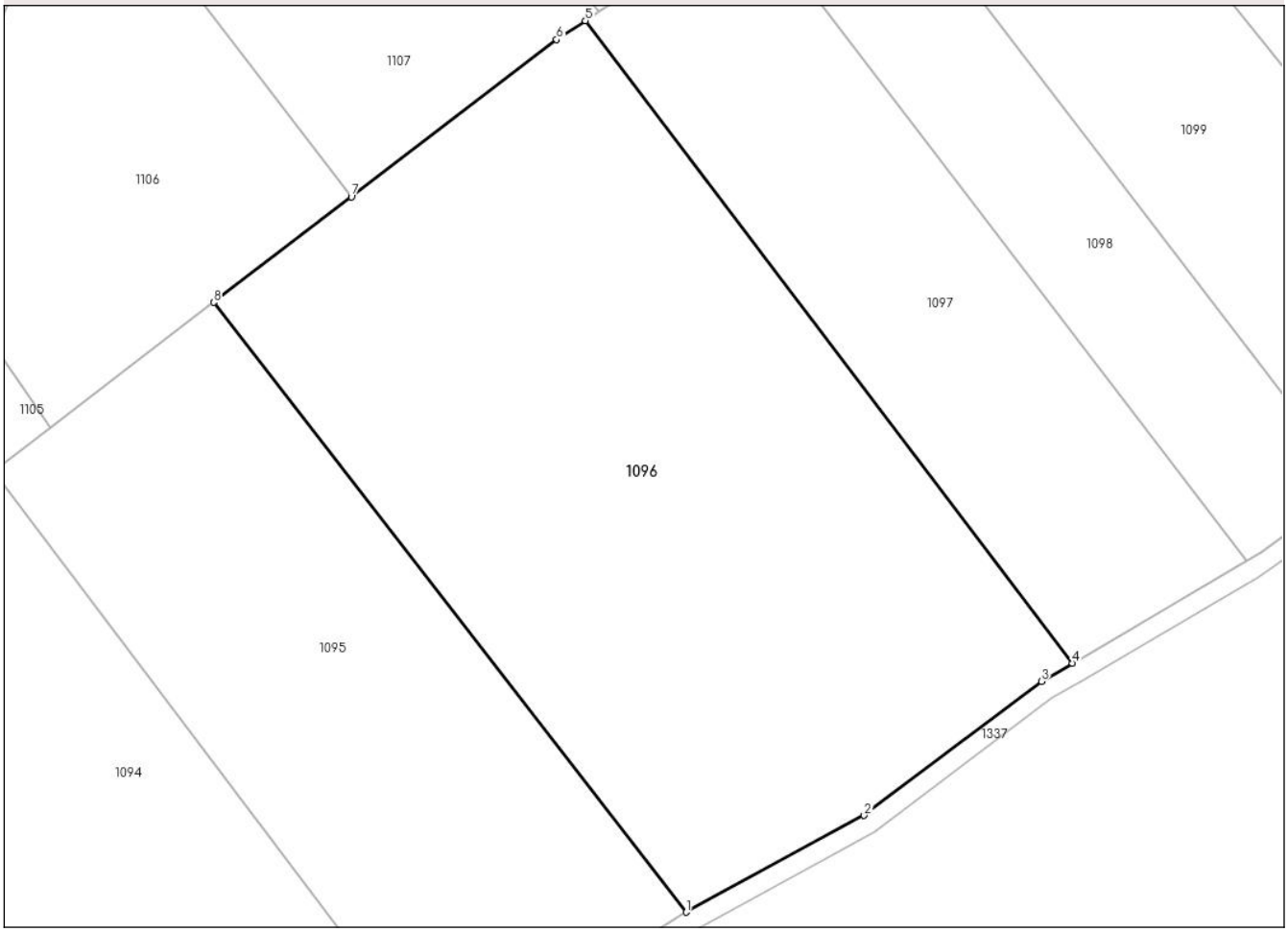

Date referitoare la teren

Crt	Categorie folosință	Intra vilan	Suprafaţa (mp)	Tarla	Parcelă	Nr. topo	Observaţii / Referinţe
1	arabil	NU	14.812	3	15/6,15/7	-	

Lungime Segmente
1) Valorile lungimilor segmentelor sunt obţinute din proiecţie în plan.

Punct început	X / Y	Punct sfârşit	X / Y	Lungime segment (** (m)
1	426.485,772 349.005,621	2	426.521,517 349.025,017	40.668
2	426.521,517 349.025,017	3	426.557,11 349.051,884	44.595
3	426.557,11 349.051,884	4	426.563,318 349.055,527	7.198
4	426.563,318 349.055,527	5	426.465,568 349.184,336	161.7
5	426.465,568 349.184,336	6	426.459,799 349.180,539	6.906

Document care conține date cu caracter personal, protejat de prevederile Regulamentului (UE) nr. 679/2016 și Legii 190/2018

Punct început	X / Y	Punct sfârşit	X / Y	Lungime segment (** (m)
6	426.459,799 349.180,539	7	426.418,614 349.149,03	51.856
7	426.418,614 349.149,03	8	426.390,971 349.127,88	34.806
8	426.390,971 349.127,88	1	426.485,772 349.005,621	154.708

** Lungimile segmentelor sunt determinate în planul de proiecţie Stereo 70 şi sunt rotunjite la 1 milimetru.
*** Distanţa dintre puncte este formată din segmente cumulate ce sunt mai mici decât valoarea 1 milimetru.

Document care conține date cu caracter personal, protejat de prevederile Regulamentului (UE) nr. 679/2016 și Legii 190/2018

DATE DESPRE IMOBILUL NR. 1097

Oficiul de Cadastru şi Publicitate Imobiliară VALCEA
Biroul de Cadastru şi Publicitate Imobiliară Ramnicu Valcea

A. Partea I. Descrierea imobilului

TEREN Extravilan

Adresa: Jud. Valcea

Nr. Crt	Nr cadastral Nr. topografic	Suprafaţa* (mp)	Observaţii / Referinţe
A1		6.500	Sector cadastral:13 Teren neimprejmuit;

B. Partea II. Proprietari şi acte

Inscrieri privitoare la dreptul de proprietate şi alte drepturi reale		Referinţe
/		
Act Administrativ nr. Titlu de proprietate nr.1180/50658, din 26/07/2002 emis de Comisia Judeteana Valcea;		
B1	Intabulare, drept de PROPRIETATE cu titlu de drept reconstituire in baza Legii nr.18/1991, dobandit prin Lege, cota actuala 1/1, cota initiala 1/1	A1
	1) **BALASA GHEORGHITA**	

C. Partea III. SARCINI .

Inscrieri privind dezmembramintele dreptului de proprietate, drepturi reale de garanţie şi sarcini	Referinţe
NU SUNT	

Document care conține date cu caracter personal, protejat de prevederile Regulamentului (UE) nr. 679/2016 și Legii 190/2018

Anexa Nr. 1 La Partea I

Teren

Nr cadastral	Suprafaţa (mp)*	Observaţii / Referinţe
	6.500	

* Suprafaţa este determinată in planul de proiecţie Stereo 70.

DETALII LINIARE IMOBIL

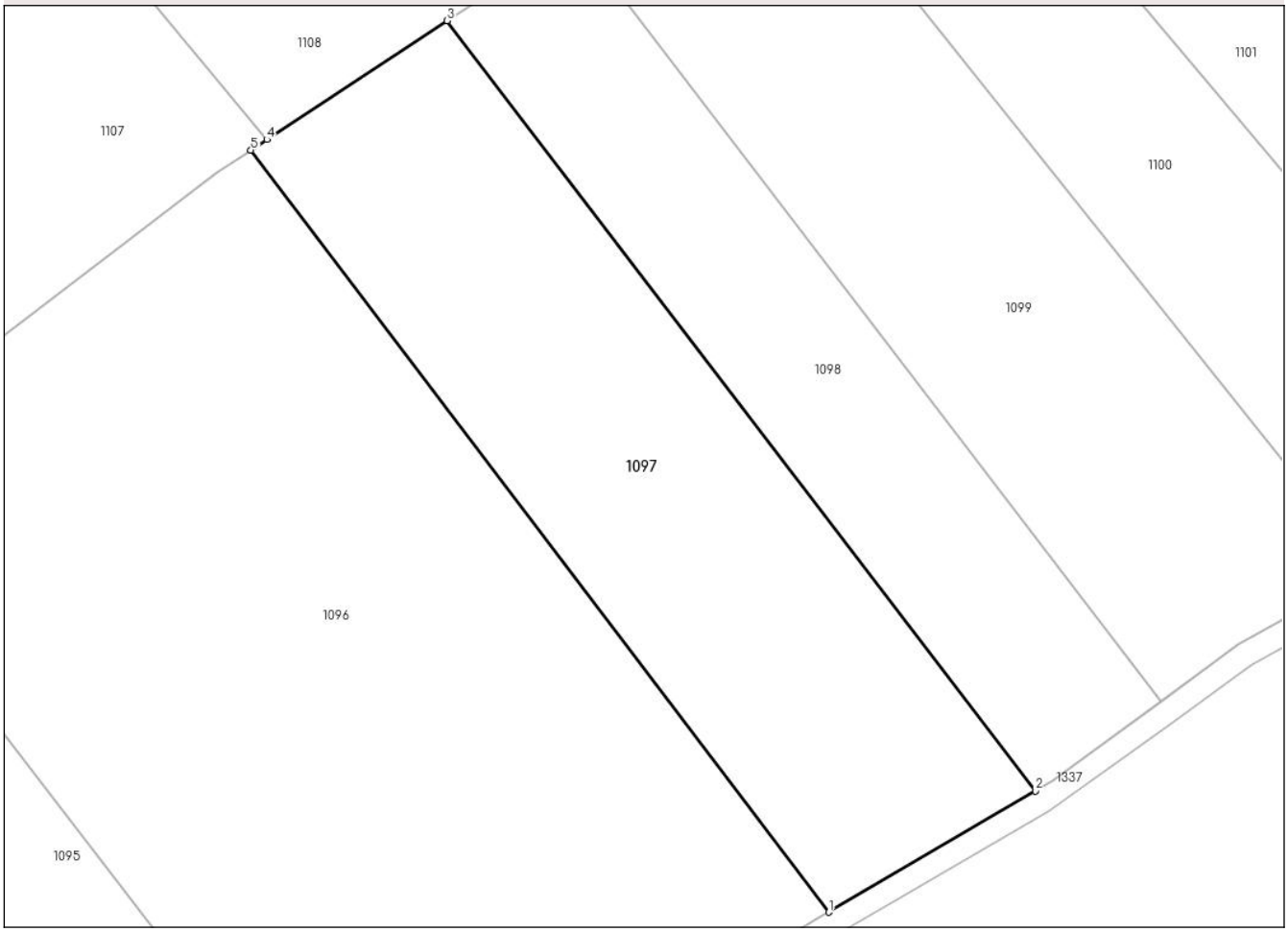

Date referitoare la teren

Crt	Categorie folosință	Intra vilan	Suprafaţa (mp)	Tarla	Parcelă	Nr. topo	Observaţii / Referinţe
1	arabil	NU	6.500	3	15/21	-	

Lungime Segmente
1) Valorile lungimilor segmentelor sunt obţinute din proiecţie în plan.

Punct început	X / Y	Punct sfârşit	X / Y	Lungime segment (** (m)
1	426.563,318 349.055,527	2	426.598,253 349.076,029	40.507
2	426.598,253 349.076,029	3	426.498,77 349.206,192	163.827
3	426.498,77 349.206,192	4	426.468,251 349.186,103	36.537
4	426.468,251 349.186,103	5	426.465,568 349.184,336	3.213
5	426.465,568 349.184,336	1	426.563,318 349.055,527	161.7

Document care conține date cu caracter personal, protejat de prevederile Regulamentului (UE) nr. 679/2016 și Legii 190/2018

** Lungimile segmentelor sunt determinate în planul de proiecţie Stereo 70 şi sunt rotunjite la 1 milimetru.
*** Distanţa dintre puncte este formată din segmente cumulate ce sunt mai mici decât valoarea 1 milimetru.

Document care conține date cu caracter personal, protejat de prevederile Regulamentului (UE) nr. 679/2016 și Legii 190/2018

DATE DESPRE IMOBILUL NR. 1098

Oficiul de Cadastru şi Publicitate Imobiliară VALCEA
Biroul de Cadastru şi Publicitate Imobiliară Ramnicu Valcea

A. Partea I. Descrierea imobilului

TEREN Extravilan

Adresa: Jud. Valcea

Nr. Crt	Nr cadastral Nr. topografic	Suprafaţa* (mp)	Observaţii / Referinţe
A1		4.264	Sector cadastral:13 Teren neimprejmuit;

B. Partea II. Proprietari şi acte

Inscrieri privitoare la dreptul de proprietate şi alte drepturi reale		Referinţe
/		
Act Administrativ nr. Titlu de proprietate nr.24877, din 22/09/2016 emis de Comisia Judeteana Valcea;		
B1	Intabulare, drept de PROPRIETATE cu titlu de drept reconstituire in baza Legii nr.18/1991, dobandit prin Lege, cota actuala 1/1, cota initiala 1/1	A1
	1) **RADUT ELENA** 2) **RADUT MARIA**	

C. Partea III. SARCINI .

Inscrieri privind dezmembramintele dreptului de proprietate, drepturi reale de garanţie şi sarcini	Referinţe
NU SUNT	

Document care conține date cu caracter personal, protejat de prevederile Regulamentului (UE) nr. 679/2016 și Legii 190/2018

Anexa Nr. 1 La Partea I

Teren

Nr cadastral	Suprafaţa (mp)*	Observaţii / Referinţe
	4.264	

* Suprafaţa este determinată in planul de proiecţie Stereo 70.

DETALII LINIARE IMOBIL

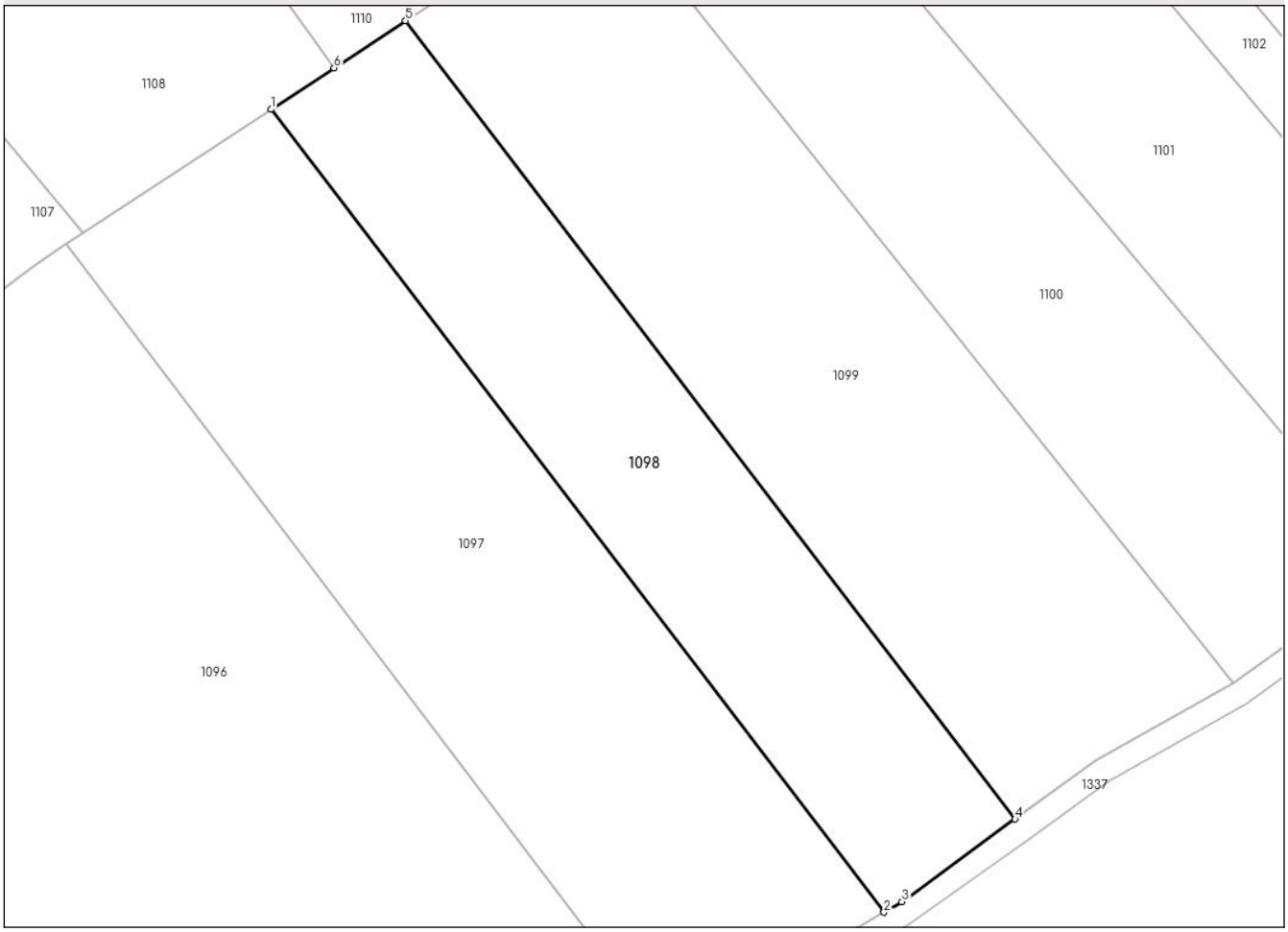

Date referitoare la teren

Crt	Categorie folosință	Intra vilan	Suprafaţa (mp)	Tarla	Parcelă	Nr. topo	Observaţii / Referinţe
1	arabil	NU	4.264	3	15/9	-	

Lungime Segmente
1) Valorile lungimilor segmentelor sunt obţinute din proiecţie în plan.

Punct început	X / Y	Punct sfârşit	X / Y	Lungime segment (** (m)
1	426.498,77 349.206,192	2	426.598,253 349.076,029	163.827
2	426.598,253 349.076,029	3	426.601,154 349.077,732	3.364
3	426.601,154 349.077,732	4	426.619,536 349.091,125	22.744
4	426.619,536 349.091,125	5	426.520,605 349.220,566	162.918
5	426.520,605 349.220,566	6	426.508,987 349.212,918	13.909

Document care conține date cu caracter personal, protejat de prevederile Regulamentului (UE) nr. 679/2016 și Legii 190/2018

Punct început	X / Y	Punct sfârşit	X / Y	Lungime segment (** (m)
6	426.508,987 349.212,918	1	426.498,77 349.206,192	12.232

** Lungimile segmentelor sunt determinate în planul de proiecţie Stereo 70 şi sunt rotunjite la 1 milimetru.
*** Distanţa dintre puncte este formată din segmente cumulate ce sunt mai mici decât valoarea 1 milimetru.

Document care conține date cu caracter personal, protejat de prevederile Regulamentului (UE) nr. 679/2016 și Legii 190/2018

DATE DESPRE IMOBILUL NR. 1099

Oficiul de Cadastru şi Publicitate Imobiliară VALCEA
Biroul de Cadastru şi Publicitate Imobiliară Ramnicu Valcea

A. Partea I. Descrierea imobilului

TEREN Extravilan

Adresa: Jud. Valcea

Nr. Crt	Nr cadastral Nr. topografic	Suprafaţa* (mp)	Observaţii / Referinţe
A1		6.488	Sector cadastral:13 Teren neimprejmuit;

B. Partea II. Proprietari şi acte

Inscrieri privitoare la dreptul de proprietate şi alte drepturi reale		Referinţe
/		
Act Administrativ nr. Titlu de proprietate nr.534/50995, din 10/04/1997 emis de Comisia Judeteana Valcea;		
B1	Intabulare, drept de PROPRIETATE cu titlu de drept reconstituire in baza Legii nr.18/1991, dobandit prin Lege, cota actuala 1/1, cota initiala 1/1	A1
	1) **LAUTARU FRUSINA** 2) **VLADUT MARIN**	

C. Partea III. SARCINI .

Inscrieri privind dezmembramintele dreptului de proprietate, drepturi reale de garanţie şi sarcini	Referinţe
NU SUNT	

Document care conține date cu caracter personal, protejat de prevederile Regulamentului (UE) nr. 679/2016 și Legii 190/2018

Anexa Nr. 1 La Partea I

Teren

Nr cadastral	Suprafaţa (mp)*	Observaţii / Referinţe
	6.488	

* Suprafaţa este determinată in planul de proiecţie Stereo 70.

DETALII LINIARE IMOBIL

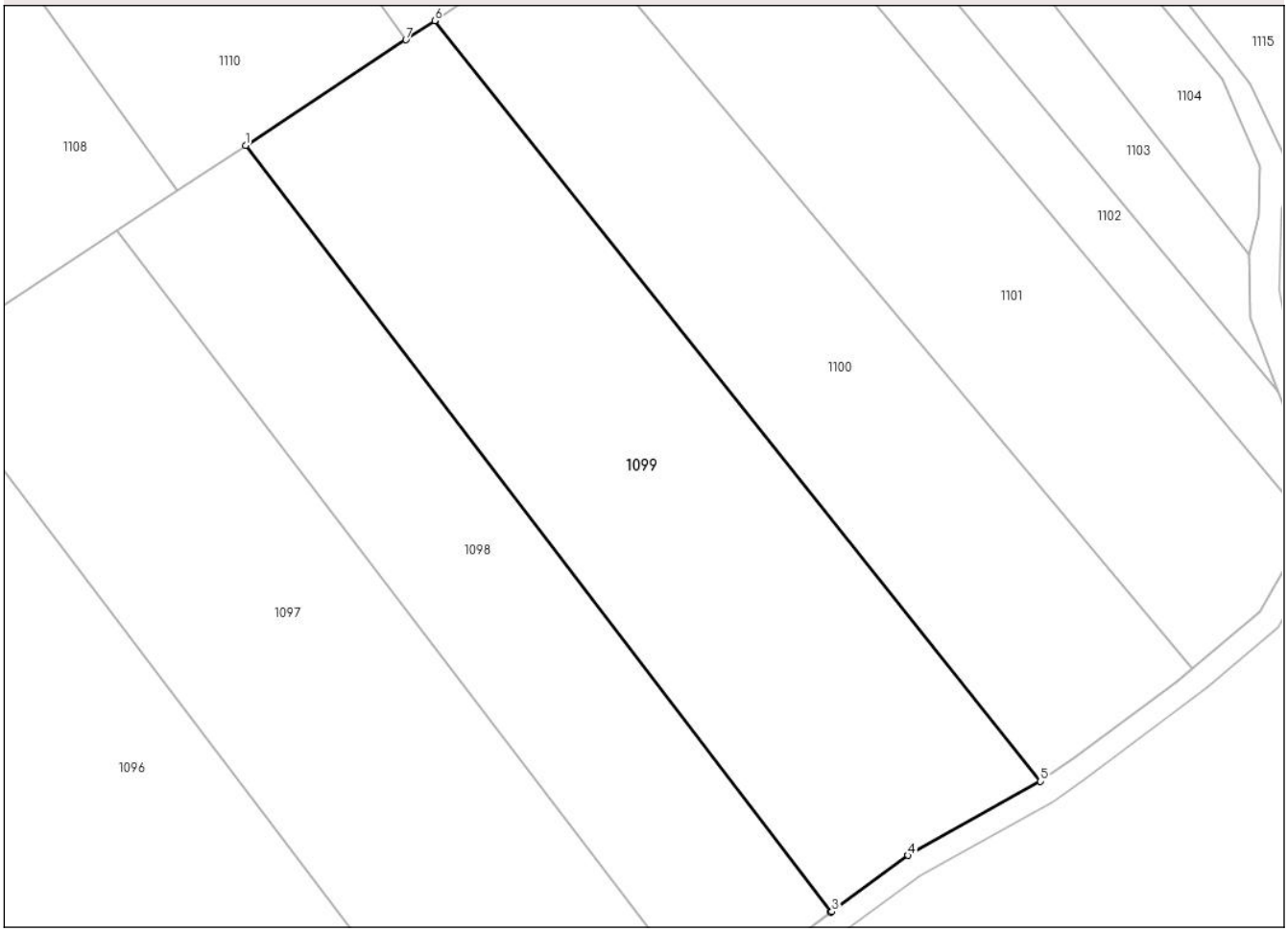

Date referitoare la teren

Crt	Categorie folosință	Intra vilan	Suprafaţa (mp)	Tarla	Parcelă	Nr. topo	Observaţii / Referinţe
1	arabil	NU	6.488	3	15/10	-	

Lungime Segmente
1) Valorile lungimilor segmentelor sunt obţinute din proiecţie în plan.

Punct început	X / Y	Punct sfârşit	X / Y	Lungime segment (** (m)
1	426.520,605 349.220,566	2	426.619,536 349.091,125	162.918
2	426.619,536 349.091,125	3	426.619,678 349.091,228	0.175
3	426.619,678 349.091,228	4	426.632,582 349.100,714	16.016
4	426.632,582 349.100,714	5	426.654,963 349.113,196	25.626
5	426.654,963 349.113,196	6	426.552,571 349.241,608	164.237

Document care conține date cu caracter personal, protejat de prevederile Regulamentului (UE) nr. 679/2016 și Legii 190/2018

Punct început	X / Y	Punct sfârşit	X / Y	Lungime segment (** (m)
6	426.552,571 349.241,608	7	426.547,69 349.238,395	5.844
7	426.547,69 349.238,395	1	426.520,605 349.220,566	32.426

** Lungimile segmentelor sunt determinate în planul de proiecţie Stereo 70 şi sunt rotunjite la 1 milimetru.
*** Distanţa dintre puncte este formată din segmente cumulate ce sunt mai mici decât valoarea 1 milimetru.

Document care conține date cu caracter personal, protejat de prevederile Regulamentului (UE) nr. 679/2016 și Legii 190/2018

DATE DESPRE IMOBILUL NR. 1100

Oficiul de Cadastru şi Publicitate Imobiliară VALCEA
Biroul de Cadastru şi Publicitate Imobiliară Ramnicu Valcea

A. Partea I. Descrierea imobilului

TEREN Extravilan

Adresa: Jud. Valcea

Nr. Crt	Nr cadastral Nr. topografic	Suprafaţa* (mp)	Observaţii / Referinţe
A1		4.920	Sector cadastral:13 Teren neimprejmuit;

B. Partea II. Proprietari şi acte

Inscrieri privitoare la dreptul de proprietate şi alte drepturi reale		Referinţe
/		
Act Administrativ nr. Titlu de proprietate nr.1464, din 17/09/2003 emis de Comisia Judeteana Valcea;		
B1	Intabulare, drept de PROPRIETATE cu titlu de drept reconstituire in baza Legii nr.18/1991, dobandit prin Lege, cota actuala 1/1, cota initiala 1/1	A1
	1) **BALASA ION**	

C. Partea III. SARCINI .

Inscrieri privind dezmembramintele dreptului de proprietate, drepturi reale de garanţie şi sarcini	Referinţe
NU SUNT	

Anexa Nr. 1 La Partea I

Teren

Nr cadastral	Suprafaţa (mp)*	Observaţii / Referinţe
	4.920	

* Suprafaţa este determinată in planul de proiecţie Stereo 70.

DETALII LINIARE IMOBIL

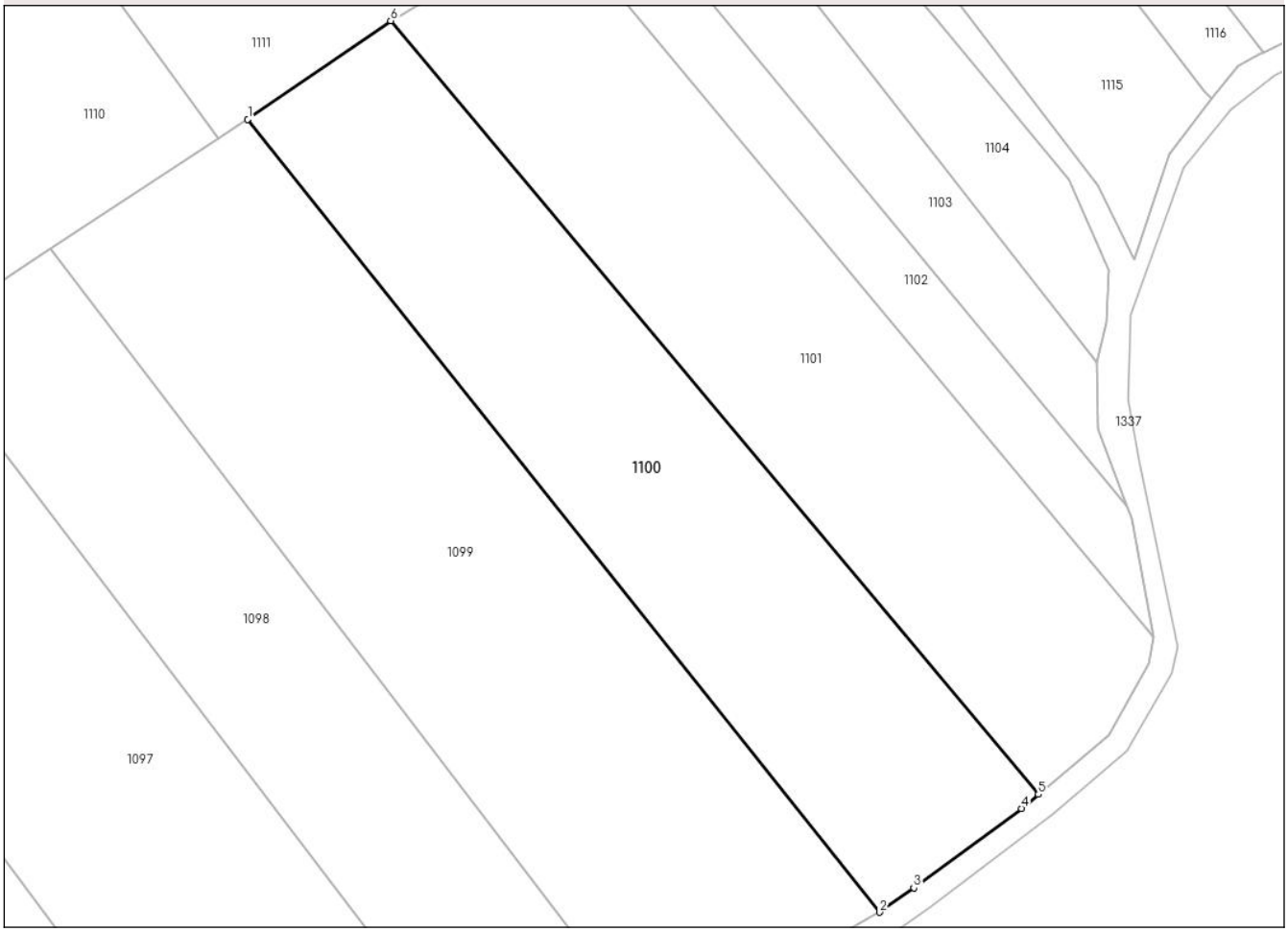

Date referitoare la teren

Crt	Categorie folosință	Intra vilan	Suprafaţa (mp)	Tarla	Parcelă	Nr. topo	Observaţii / Referinţe
1	arabil	NU	4.920	3	15/11	-	

Lungime Segmente
1) Valorile lungimilor segmentelor sunt obţinute din proiecţie în plan.

Punct început	X / Y	Punct sfârşit	X / Y	Lungime segment (** (m)
1	426.552,571 349.241,608	2	426.654,963 349.113,196	164.237
2	426.654,963 349.113,196	3	426.660,529 349.117,121	6.811
3	426.660,529 349.117,121	4	426.677,98 349.129,985	21.68
4	426.677,98 349.129,985	5	426.680,69 349.132,277	3.549
5	426.680,69 349.132,277	6	426.575,71 349.257,549	163.444

Document care conține date cu caracter personal, protejat de prevederile Regulamentului (UE) nr. 679/2016 și Legii 190/2018

Punct început	X / Y	Punct sfârşit	X / Y	Lungime segment (** (m)
6	426.575,71 349.257,549	1	426.552,571 349.241,608	28.099

** Lungimile segmentelor sunt determinate în planul de proiecţie Stereo 70 şi sunt rotunjite la 1 milimetru.
*** Distanţa dintre puncte este formată din segmente cumulate ce sunt mai mici decât valoarea 1 milimetru.

Document care conține date cu caracter personal, protejat de prevederile Regulamentului (UE) nr. 679/2016 și Legii 190/2018

DATE DESPRE IMOBILUL NR. 1101

Oficiul de Cadastru şi Publicitate Imobiliară VALCEA
Biroul de Cadastru şi Publicitate Imobiliară Ramnicu Valcea

A. Partea I. Descrierea imobilului

TEREN Extravilan

Adresa: Jud. Valcea

Nr. Crt	Nr cadastral Nr. topografic	Suprafaţa* (mp)	Observaţii / Referinţe
A1		4.920	Sector cadastral:13 Teren neimprejmuit;

B. Partea II. Proprietari şi acte

Inscrieri privitoare la dreptul de proprietate şi alte drepturi reale		Referinţe
/		
Act Administrativ nr. Titlu de proprietate nr.1422/46908, din 28/03/2002 emis de Comisia Judeteana Valcea;		
B1	Intabulare, drept de PROPRIETATE cu titlu de drept reconstituire in baza Legii nr.18/1991, dobandit prin Lege, cota actuala 1/1, cota initiala 1/1	A1
	1) **BALASA CONSTANTIN**	

C. Partea III. SARCINI .

Inscrieri privind dezmembramintele dreptului de proprietate, drepturi reale de garanţie şi sarcini	Referinţe
NU SUNT	

Document care conține date cu caracter personal, protejat de prevederile Regulamentului (UE) nr. 679/2016 și Legii 190/2018

Anexa Nr. 1 La Partea I

Teren

Nr cadastral	Suprafaţa (mp)*	Observaţii / Referinţe
	4.920	

* Suprafaţa este determinată in planul de proiecţie Stereo 70.

DETALII LINIARE IMOBIL

Date referitoare la teren

Crt	Categorie folosință	Intra vilan	Suprafaţa (mp)	Tarla	Parcelă	Nr. topo	Observaţii / Referinţe
1	arabil	NU	4.920	3	15/12	-	

Lungime Segmente
1) Valorile lungimilor segmentelor sunt obţinute din proiecţie în plan.

Punct început	X / Y	Punct sfârşit	X / Y	Lungime segment (** (m)
1	426.575,71 349.257,549	2	426.680,69 349.132,277	163.444
2	426.680,69 349.132,277	3	426.692,046 349.141,881	14.873
3	426.692,046 349.141,881	4	426.698,522 349.153,355	13.175
4	426.698,522 349.153,355	5	426.699,372 349.157,761	4.487
5	426.699,372 349.157,761	6	426.602,937 349.273,549	150.687

Document care conține date cu caracter personal, protejat de prevederile Regulamentului (UE) nr. 679/2016 și Legii 190/2018

Punct început	X / Y	Punct sfârşit	X / Y	Lungime segment (** (m)
6	426.602,937 349.273,549	1	426.575,71 349.257,549	31.58

** Lungimile segmentelor sunt determinate în planul de proiecţie Stereo 70 şi sunt rotunjite la 1 milimetru.
*** Distanţa dintre puncte este formată din segmente cumulate ce sunt mai mici decât valoarea 1 milimetru.

Document care conține date cu caracter personal, protejat de prevederile Regulamentului (UE) nr. 679/2016 și Legii 190/2018

DATE DESPRE IMOBILUL NR. 1102

Oficiul de Cadastru şi Publicitate Imobiliară VALCEA
Biroul de Cadastru şi Publicitate Imobiliară Ramnicu Valcea

A. Partea I. Descrierea imobilului

TEREN Extravilan

Adresa: Jud. Valcea

Nr. Crt	Nr cadastral Nr. topografic	Suprafaţa* (mp)	Observaţii / Referinţe
A1		1.500	Sector cadastral:13 Teren neimprejmuit;

B. Partea II. Proprietari şi acte

Inscrieri privitoare la dreptul de proprietate şi alte drepturi reale		Referinţe
/		
Act Administrativ nr. Titlu de proprietate nr.365/50.898, din 08/11/1996 emis de Comisia Judeteana Valcea;		
B1	Intabulare, drept de PROPRIETATE cu titlu de drept reconstituire in baza Legii nr.18/1991, dobandit prin Lege, cota actuala 1/1, cota initiala 1/1	A1
	1) **TAGIRTA MARIA**	

C. Partea III. SARCINI .

Inscrieri privind dezmembramintele dreptului de proprietate, drepturi reale de garanţie şi sarcini	Referinţe
NU SUNT	

Document care conține date cu caracter personal, protejat de prevederile Regulamentului (UE) nr. 679/2016 și Legii 190/2018

Anexa Nr. 1 La Partea I

Teren

Nr cadastral	Suprafaţa (mp)*	Observaţii / Referinţe
	1.500	

* Suprafaţa este determinată in planul de proiecţie Stereo 70.

DETALII LINIARE IMOBIL

Date referitoare la teren

Crt	Categorie folosință	Intra vilan	Suprafaţa (mp)	Tarla	Parcelă	Nr. topo	Observaţii / Referinţe
1	arabil	NU	1.500	3	15/13	-	

Lungime Segmente
1) Valorile lungimilor segmentelor sunt obţinute din proiecţie în plan.

Punct început	X / Y	Punct sfârşit	X / Y	Lungime segment (** (m)
1	426.602,937 349.273,549	2	426.699,372 349.157,761	150.687
2	426.699,372 349.157,761	3	426.695,826 349.176,932	19.496
3	426.695,826 349.176,932	4	426.695,06 349.178,977	2.184
4	426.695,06 349.178,977	5	426.610,558 349.281,422	132.799
5	426.610,558 349.281,422	6	426.603,145 349.273,764	10.658

Document care conține date cu caracter personal, protejat de prevederile Regulamentului (UE) nr. 679/2016 și Legii 190/2018

Punct început	X / Y	Punct sfârşit	X / Y	Lungime segment (** (m)
6	426.603,145 349.273,764	1	426.602,937 349.273,549	0.299

** Lungimile segmentelor sunt determinate în planul de proiecţie Stereo 70 şi sunt rotunjite la 1 milimetru.
*** Distanţa dintre puncte este formată din segmente cumulate ce sunt mai mici decât valoarea 1 milimetru.

Document care conține date cu caracter personal, protejat de prevederile Regulamentului (UE) nr. 679/2016 și Legii 190/2018

DATE DESPRE IMOBILUL NR. 1103

Oficiul de Cadastru şi Publicitate Imobiliară VALCEA
Biroul de Cadastru şi Publicitate Imobiliară Ramnicu Valcea

A. Partea I. Descrierea imobilului

TEREN Extravilan

Adresa: Jud. Valcea

Nr. Crt	Nr cadastral Nr. topografic	Suprafaţa* (mp)	Observaţii / Referinţe
A1		1.500	Sector cadastral:13 Teren neimprejmuit;

B. Partea II. Proprietari şi acte

Inscrieri privitoare la dreptul de proprietate şi alte drepturi reale		Referinţe
/		
Act Administrativ nr. Titlu de proprietate nr.1024/28752, din 02/02/2000 emis de Comisia Judeteana Valcea;		
B1	Intabulare, drept de PROPRIETATE cu titlu de drept reconstituire in baza Legii nr.18/1991, dobandit prin Lege, cota actuala 1/1, cota initiala 1/1	A1
	1) **UDREA ION**	

C. Partea III. SARCINI .

Inscrieri privind dezmembramintele dreptului de proprietate, drepturi reale de garanţie şi sarcini	Referinţe
NU SUNT	

Anexa Nr. 1 La Partea I

Teren

Nr cadastral	Suprafaţa (mp)*	Observaţii / Referinţe
	1.500	

* Suprafaţa este determinată in planul de proiecţie Stereo 70.

DETALII LINIARE IMOBIL

Date referitoare la teren

Crt	Categorie folosință	Intra vilan	Suprafaţa (mp)	Tarla	Parcelă	Nr. topo	Observaţii / Referinţe
1	arabil	NU	1.500	3	15/14	-	

Lungime Segmente
1) Valorile lungimilor segmentelor sunt obţinute din proiecţie în plan.

Punct început	X / Y	Punct sfârşit	X / Y	Lungime segment (** (m)
1	426.619,638 349.292,39	2	426.610,558 349.281,422	14.239
2	426.610,558 349.281,422	3	426.695,06 349.178,977	132.799
3	426.695,06 349.178,977	4	426.690,364 349.191,519	13.392
4	426.690,364 349.191,519	5	426.690,102 349.202,211	10.695
5	426.690,102 349.202,211	1	426.619,638 349.292,39	114.444

Document care conține date cu caracter personal, protejat de prevederile Regulamentului (UE) nr. 679/2016 și Legii 190/2018

** Lungimile segmentelor sunt determinate în planul de proiecţie Stereo 70 şi sunt rotunjite la 1 milimetru.
*** Distanţa dintre puncte este formată din segmente cumulate ce sunt mai mici decât valoarea 1 milimetru.

DATE DESPRE IMOBILUL NR. 1104

Oficiul de Cadastru şi Publicitate Imobiliară VALCEA
Biroul de Cadastru şi Publicitate Imobiliară Ramnicu Valcea

A. Partea I. Descrierea imobilului

TEREN Extravilan

Adresa: Jud. Valcea

Nr. Crt	Nr cadastral Nr. topografic	Suprafaţa* (mp)	Observaţii / Referinţe
A1		1.476	Sector cadastral:13 Teren neimprejmuit;

B. Partea II. Proprietari şi acte

Inscrieri privitoare la dreptul de proprietate şi alte drepturi reale		Referinţe
/		
Act Administrativ nr. Titlu de proprietate nr.604/50994, din 26/07/1997 emis de Comisia Judeteana Valcea;		
B1	Intabulare, drept de PROPRIETATE cu titlu de drept reconstituire in baza Legii nr.18/1991, dobandit prin Lege, cota actuala 1/1, cota initiala 1/1	A1
	1) **UDREA FLOAREA**	

C. Partea III. SARCINI .

Inscrieri privind dezmembramintele dreptului de proprietate, drepturi reale de garanţie şi sarcini	Referinţe
NU SUNT	

Document care conține date cu caracter personal, protejat de prevederile Regulamentului (UE) nr. 679/2016 și Legii 190/2018

Anexa Nr. 1 La Partea I

Teren

Nr cadastral	Suprafaţa (mp)*	Observaţii / Referinţe
	1.476	

* Suprafaţa este determinată in planul de proiecţie Stereo 70.

DETALII LINIARE IMOBIL

Date referitoare la teren

Crt	Categorie folosință	Intra vilan	Suprafaţa (mp)	Tarla	Parcelă	Nr. topo	Observaţii / Referinţe
1	arabil	NU	1.476	3	15/15	-	

Lungime Segmente
1) Valorile lungimilor segmentelor sunt obţinute din proiecţie în plan.

Punct început	X / Y	Punct sfârşit	X / Y	Lungime segment (** (m)
1	426.690,102 349.202,211	2	426.691,722 349.208,636	6.626
2	426.691,722 349.208,636	3	426.692,053 349.217,06	8.431
3	426.692,053 349.217,06	4	426.685,677 349.231,753	16.017
4	426.685,677 349.231,753	5	426.664,018 349.257,989	34.021
5	426.664,018 349.257,989	6	426.643,557 349.281,679	31.303

Document care conține date cu caracter personal, protejat de prevederile Regulamentului (UE) nr. 679/2016 și Legii 190/2018

Punct început	X / Y	Punct sfârşit	X / Y	Lungime segment (** (m)
6	426.643,557 349.281,679	7	426.624,129 349.305,736	30.922
7	426.624,129 349.305,736	8	426.619,638 349.292,39	14.081
8	426.619,638 349.292,39	1	426.690,102 349.202,211	114.444

** Lungimile segmentelor sunt determinate în planul de proiecţie Stereo 70 şi sunt rotunjite la 1 milimetru.
*** Distanţa dintre puncte este formată din segmente cumulate ce sunt mai mici decât valoarea 1 milimetru.

Document care conține date cu caracter personal, protejat de prevederile Regulamentului (UE) nr. 679/2016 și Legii 190/2018

DATE DESPRE IMOBILUL NR. 1105

Oficiul de Cadastru şi Publicitate Imobiliară VALCEA
Biroul de Cadastru şi Publicitate Imobiliară Ramnicu Valcea

A. Partea I. Descrierea imobilului

TEREN Extravilan

Adresa: Jud. Valcea

Nr. Crt	Nr cadastral Nr. topografic	Suprafaţa* (mp)	Observaţii / Referinţe
A1		5.000	Sector cadastral:13 Teren neimprejmuit;

B. Partea II. Proprietari şi acte

Inscrieri privitoare la dreptul de proprietate şi alte drepturi reale		Referinţe
/		
Act Administrativ nr. Titlu de proprietate nr.1429/46908, din 28/03/2002 emis de Comisia Judeteana Valcea;		
B1	Intabulare, drept de PROPRIETATE cu titlu de drept reconstituire in baza Legii nr.18/1991, dobandit prin Lege, cota actuala 1/1, cota initiala 1/1	A1
	1) **BUTOERU MARIA**	

C. Partea III. SARCINI .

Inscrieri privind dezmembramintele dreptului de proprietate, drepturi reale de garanţie şi sarcini	Referinţe
NU SUNT	

Document care conține date cu caracter personal, protejat de prevederile Regulamentului (UE) nr. 679/2016 și Legii 190/2018

Anexa Nr. 1 La Partea I

Teren

Nr cadastral	Suprafaţa (mp)*	Observaţii / Referinţe
	5.000	

* Suprafaţa este determinată in planul de proiecţie Stereo 70.

DETALII LINIARE IMOBIL

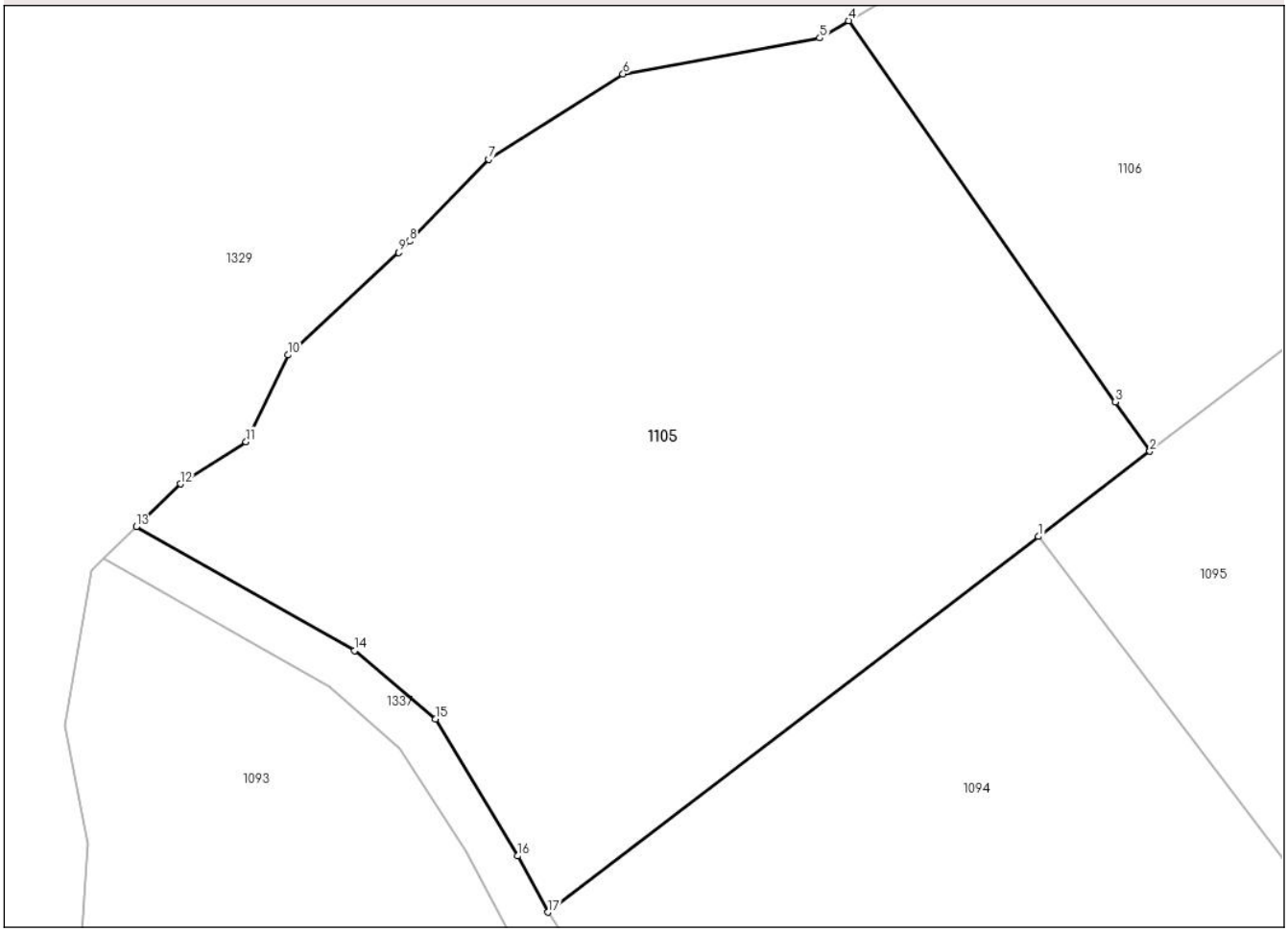

Date referitoare la teren

Crt	Categorie folosință	Intra vilan	Suprafaţa (mp)	Tarla	Parcelă	Nr. topo	Observaţii / Referinţe
1	arabil	NU	5.000	3	15/4	-	

Lungime Segmente
1) Valorile lungimilor segmentelor sunt obţinute din proiecţie în plan.

Punct început	X / Y	Punct sfârşit	X / Y	Lungime segment (** (m)
1	426.346,698 349.094,008	2	426.358,254 349.102,849	14.55
2	426.358,254 349.102,849	3	426.354,672 349.107,964	6.245
3	426.354,672 349.107,964	4	426.327,031 349.147,428	48.181
4	426.327,031 349.147,428	5	426.324,031 349.145,645	3.49
5	426.324,031 349.145,645	6	426.303,624 349.141,907	20.747

Document care conține date cu caracter personal, protejat de prevederile Regulamentului (UE) nr. 679/2016 și Legii 190/2018

Punct început	X / Y	Punct sfârşit	X / Y	Lungime segment (** (m)
6	426.303,624 349.141,907	7	426.289,679 349.133,07	16.509
7	426.289,679 349.133,07	8	426.281,473 349.124,588	11.802
8	426.281,473 349.124,588	9	426.280,352 349.123,43	1.612
9	426.280,352 349.123,43	10	426.268,905 349.112,806	15.617
10	426.268,905 349.112,806	11	426.264,544 349.103,817	9.991
11	426.264,544 349.103,817	12	426.257,729 349.099,459	8.089
12	426.257,729 349.099,459	13	426.253,148 349.095,015	6.382
13	426.253,148 349.095,015	14	426.275,798 349.082,188	26.03
14	426.275,798 349.082,188	15	426.284,184 349.075,125	10.964
15	426.284,184 349.075,125	16	426.292,679 349.060,922	16.55
16	426.292,679 349.060,922	17	426.295,844 349.055,102	6.625
17	426.295,844 349.055,102	1	426.346,698 349.094,008	64.03

** Lungimile segmentelor sunt determinate în planul de proiecţie Stereo 70 şi sunt rotunjite la 1 milimetru.
*** Distanţa dintre puncte este formată din segmente cumulate ce sunt mai mici decât valoarea 1 milimetru.

Document care conține date cu caracter personal, protejat de prevederile Regulamentului (UE) nr. 679/2016 și Legii 190/2018

DATE DESPRE IMOBILUL NR. 1106

Oficiul de Cadastru şi Publicitate Imobiliară VALCEA
Biroul de Cadastru şi Publicitate Imobiliară Ramnicu Valcea

A. Partea I. Descrierea imobilului

TEREN Extravilan

Adresa: Jud. Valcea

Nr. Crt	Nr cadastral Nr. topografic	Suprafaţa* (mp)	Observaţii / Referinţe
A1		5.032	Sector cadastral:13 Teren neimprejmuit;

B. Partea II. Proprietari şi acte

Inscrieri privitoare la dreptul de proprietate şi alte drepturi reale		Referinţe
/		
Act Administrativ nr. Titlu de proprietate nr.708A/46551, din 05/08/1997 emis de Comisia Judeteana Valcea;		
B1	Intabulare, drept de PROPRIETATE cu titlu de drept reconstituire in baza Legii nr.18/1991, dobandit prin Lege, cota actuala 1/1, cota initiala 1/1	A1
	1) **ZGONDEA VALERIAN**	

C. Partea III. SARCINI .

Inscrieri privind dezmembramintele dreptului de proprietate, drepturi reale de garanţie şi sarcini	Referinţe
NU SUNT	

Document care conține date cu caracter personal, protejat de prevederile Regulamentului (UE) nr. 679/2016 și Legii 190/2018

Anexa Nr. 1 La Partea I

Teren

Nr cadastral	Suprafaţa (mp)*	Observaţii / Referinţe
	5.032	

* Suprafaţa este determinată in planul de proiecţie Stereo 70.

DETALII LINIARE IMOBIL

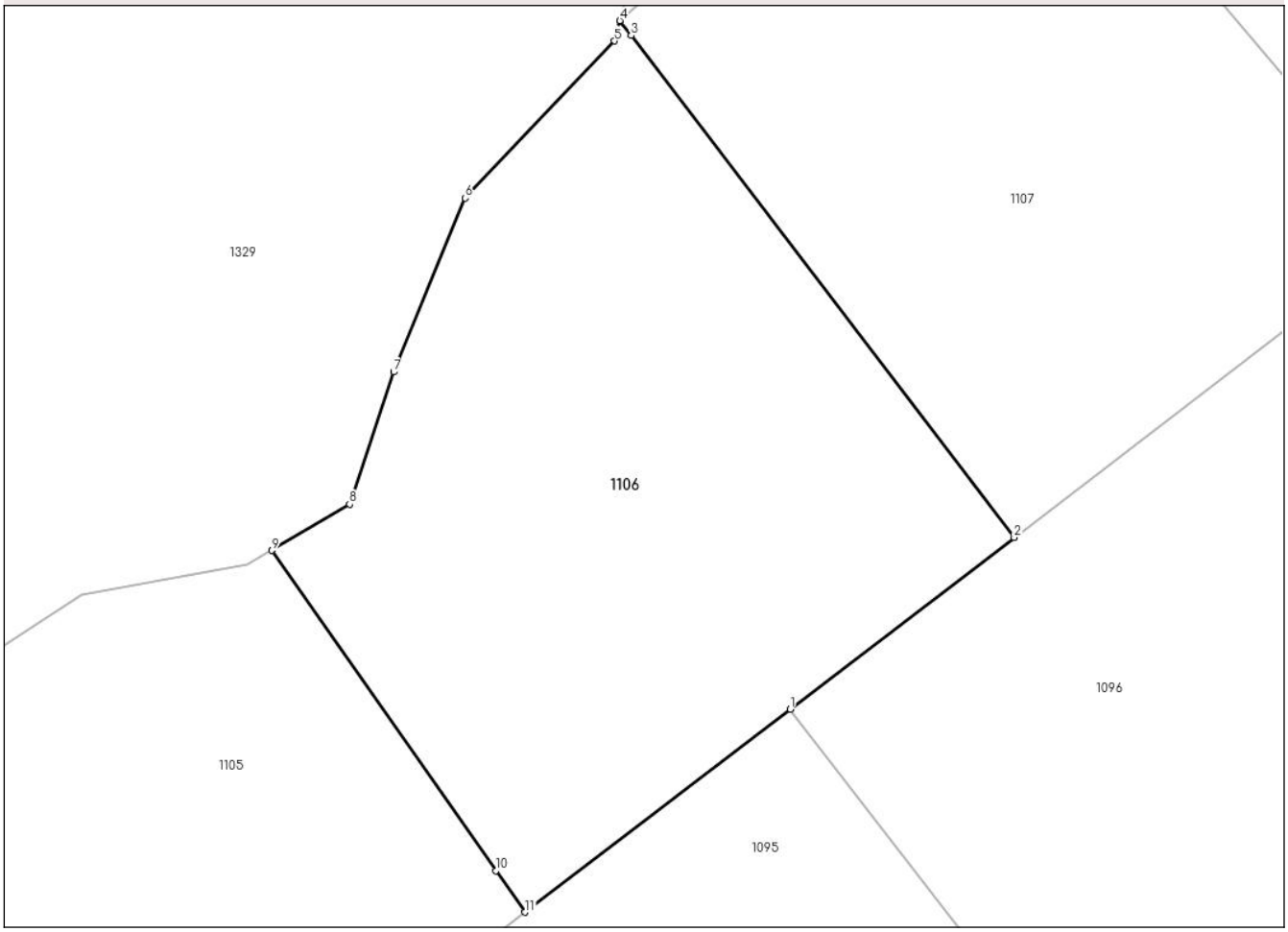

Date referitoare la teren

Crt	Categorie folosință	Intra vilan	Suprafaţa (mp)	Tarla	Parcelă	Nr. topo	Observaţii / Referinţe
1	arabil	NU	5.032	3	15/17	-	

Lungime Segmente
1) Valorile lungimilor segmentelor sunt obţinute din proiecţie în plan.

Punct început	X / Y	Punct sfârşit	X / Y	Lungime segment (** (m)
1	426.390,971 349.127,88	2	426.418,614 349.149,03	34.806
2	426.418,614 349.149,03	3	426.371,35 349.210,892	77.851
3	426.371,35 349.210,892	4	426.369,954 349.212,719	2.299
4	426.369,954 349.212,719	5	426.369,264 349.210,224	2.589
5	426.369,264 349.210,224	6	426.350,898 349.190,851	26.695

Document care conține date cu caracter personal, protejat de prevederile Regulamentului (UE) nr. 679/2016 și Legii 190/2018

Punct început	X / Y	Punct sfârşit	X / Y	Lungime segment (** (m)
6	426.350,898 349.190,851	7	426.342,056 349.169,438	23.167
7	426.342,056 349.169,438	8	426.336,614 349.153,123	17.199
8	426.336,614 349.153,123	9	426.327,031 349.147,428	11.148
9	426.327,031 349.147,428	10	426.354,672 349.107,964	48.181
10	426.354,672 349.107,964	11	426.358,254 349.102,849	6.245
11	426.358,254 349.102,849	1	426.390,971 349.127,88	41.194

** Lungimile segmentelor sunt determinate în planul de proiecţie Stereo 70 şi sunt rotunjite la 1 milimetru.
*** Distanţa dintre puncte este formată din segmente cumulate ce sunt mai mici decât valoarea 1 milimetru.

Document care conține date cu caracter personal, protejat de prevederile Regulamentului (UE) nr. 679/2016 și Legii 190/2018

DATE DESPRE IMOBILUL NR. 1107

Oficiul de Cadastru şi Publicitate Imobiliară VALCEA
Biroul de Cadastru şi Publicitate Imobiliară Ramnicu Valcea

A. Partea I. Descrierea imobilului

TEREN Extravilan

Adresa: Jud. Valcea

Nr. Crt	Nr cadastral Nr. topografic	Suprafaţa* (mp)	Observaţii / Referinţe
A1		4.960	Sector cadastral:13 Teren neimprejmuit;

B. Partea II. Proprietari şi acte

Inscrieri privitoare la dreptul de proprietate şi alte drepturi reale		Referinţe
/		
Act Administrativ nr. Titlu de proprietate nr.473/50993, din 21/05/1997 emis de Comisia Judeteana Valcea;		
B1	Intabulare, drept de PROPRIETATE cu titlu de drept reconstituire in baza Legii nr.18/1991, dobandit prin Lege, cota actuala 1/1, cota initiala 1/1	A1
	1) **PIRVU ANA**	

C. Partea III. SARCINI .

Inscrieri privind dezmembramintele dreptului de proprietate, drepturi reale de garanţie şi sarcini	Referinţe
NU SUNT	

Anexa Nr. 1 La Partea I

Teren

Nr cadastral	Suprafaţa (mp)*	Observaţii / Referinţe
	4.960	

* Suprafaţa este determinată in planul de proiecţie Stereo 70.

DETALII LINIARE IMOBIL

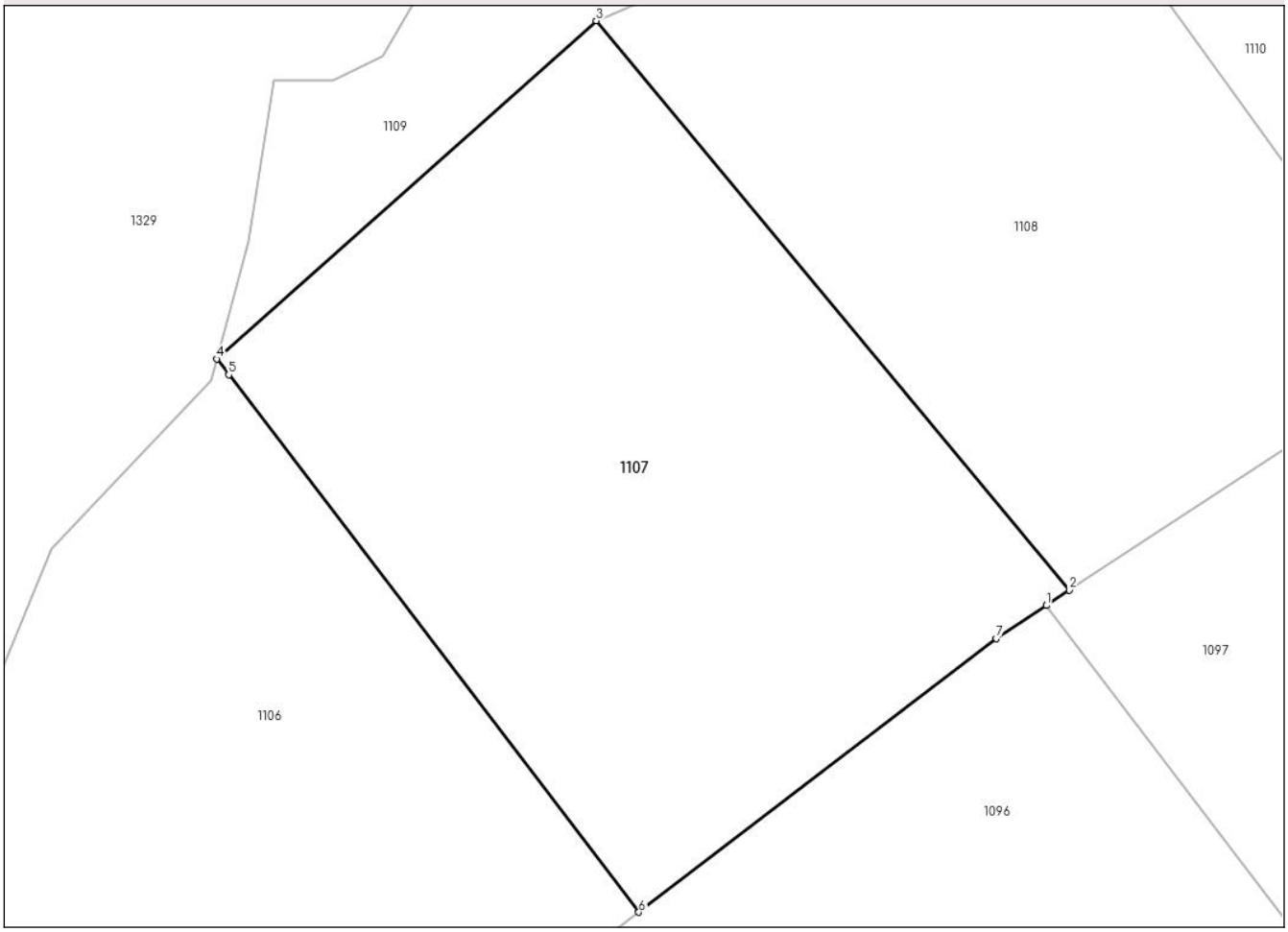

Date referitoare la teren

Crt	Categorie folosință	Intra vilan	Suprafaţa (mp)	Tarla	Parcelă	Nr. topo	Observaţii / Referinţe
1	arabil	NU	4.960	3	15/18	-	

Lungime Segmente
1) Valorile lungimilor segmentelor sunt obţinute din proiecţie în plan.

Punct început	X / Y	Punct sfârşit	X / Y	Lungime segment (** (m)
1	426.465,568 349.184,336	2	426.468,251 349.186,103	3.213
2	426.468,251 349.186,103	3	426.413,698 349.251,659	85.286
3	426.413,698 349.251,659	4	426.369,954 349.212,719	58.565
4	426.369,954 349.212,719	5	426.371,35 349.210,892	2.299
5	426.371,35 349.210,892	6	426.418,614 349.149,03	77.851

Document care conține date cu caracter personal, protejat de prevederile Regulamentului (UE) nr. 679/2016 și Legii 190/2018

Punct început	X / Y	Punct sfârşit	X / Y	Lungime segment (** (m)
6	426.418,614 349.149,03	7	426.459,799 349.180,539	51.856
7	426.459,799 349.180,539	1	426.465,568 349.184,336	6.906

** Lungimile segmentelor sunt determinate în planul de proiecţie Stereo 70 şi sunt rotunjite la 1 milimetru.
*** Distanţa dintre puncte este formată din segmente cumulate ce sunt mai mici decât valoarea 1 milimetru.

Document care conține date cu caracter personal, protejat de prevederile Regulamentului (UE) nr. 679/2016 și Legii 190/2018

DATE DESPRE IMOBILUL NR. 1108

Oficiul de Cadastru şi Publicitate Imobiliară VALCEA
Biroul de Cadastru şi Publicitate Imobiliară Ramnicu Valcea

A. Partea I. Descrierea imobilului

TEREN Extravilan

Adresa: Jud. Valcea

Nr. Crt	Nr cadastral Nr. topografic	Suprafaţa* (mp)	Observaţii / Referinţe
A1		4.125	Sector cadastral:13 Teren neimprejmuit;

B. Partea II. Proprietari şi acte

Inscrieri privitoare la dreptul de proprietate şi alte drepturi reale		Referinţe
/		
Act Administrativ nr. Titlu de proprietate nr.1114/50658, din 12/06/2000 emis de Comisia Judeteana Valcea;		
B1	Intabulare, drept de PROPRIETATE cu titlu de drept reconstituire in baza Legii nr.18/1991, dobandit prin Lege, cota actuala 1/1, cota initiala 1/1	A1
	1) **DINCA MARIA**	

C. Partea III. SARCINI .

Inscrieri privind dezmembramintele dreptului de proprietate, drepturi reale de garanţie şi sarcini	Referinţe
NU SUNT	

Anexa Nr. 1 La Partea I

Teren

Nr cadastral	Suprafaţa (mp)*	Observaţii / Referinţe
	4.125	

* Suprafaţa este determinată in planul de proiecţie Stereo 70.

DETALII LINIARE IMOBIL

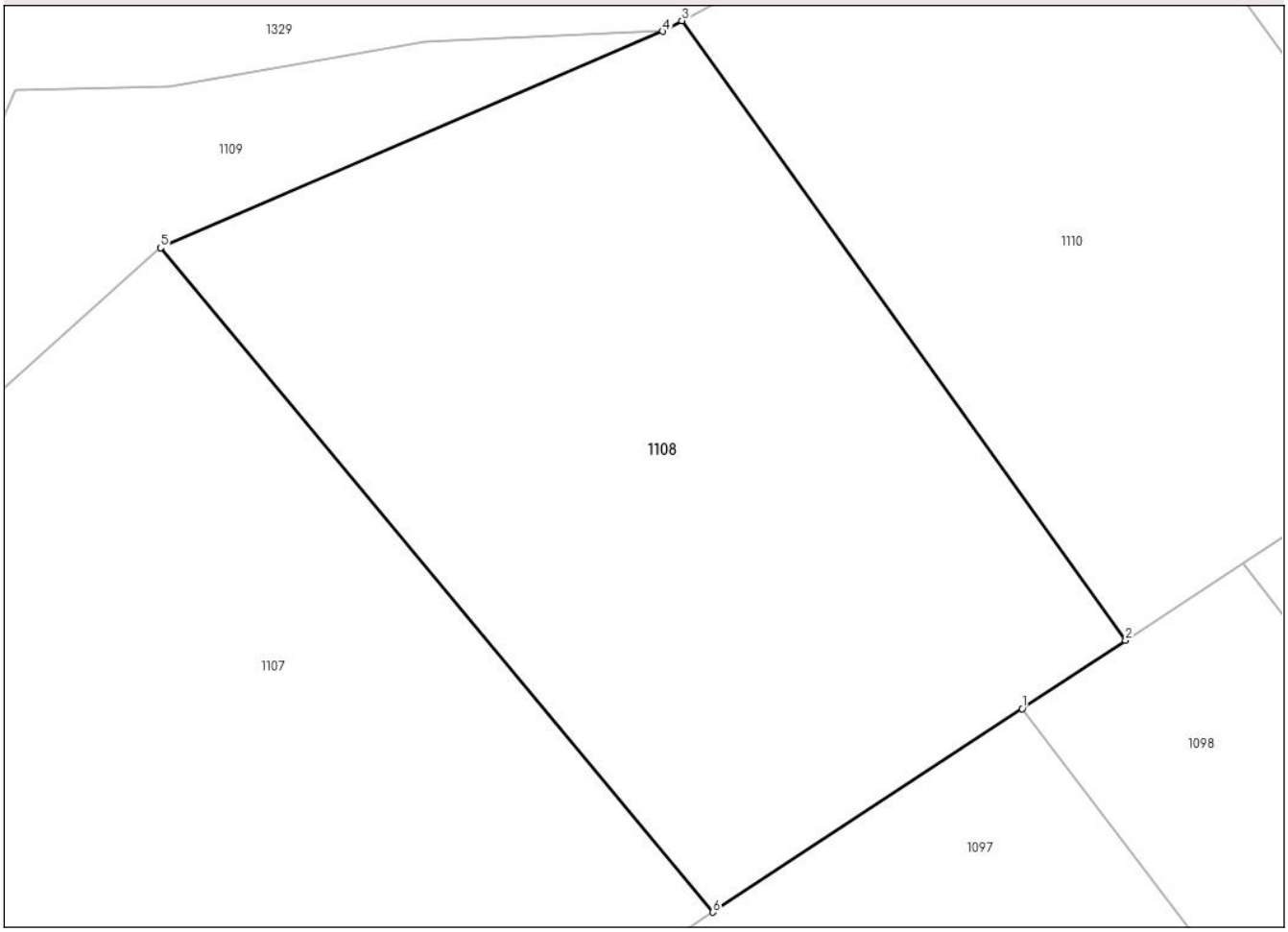

Date referitoare la teren

Crt	Categorie folosință	Intra vilan	Suprafaţa (mp)	Tarla	Parcelă	Nr. topo	Observaţii / Referinţe
1	arabil	NU	4.125	3	15/19	-	

Lungime Segmente
1) Valorile lungimilor segmentelor sunt obţinute din proiecţie în plan.

Punct început	X / Y	Punct sfârşit	X / Y	Lungime segment (** (m)
1	426.498,77 349.206,192	2	426.508,987 349.212,918	12.232
2	426.508,987 349.212,918	3	426.465,173 349.274,046	75.208
3	426.465,173 349.274,046	4	426.463,257 349.273,001	2.182
4	426.463,257 349.273,001	5	426.413,698 349.251,659	53.959
5	426.413,698 349.251,659	6	426.468,251 349.186,103	85.286

Document care conține date cu caracter personal, protejat de prevederile Regulamentului (UE) nr. 679/2016 și Legii 190/2018

Punct început	X / Y	Punct sfârşit	X / Y	Lungime segment (** (m)
6	426.468,251 349.186,103	1	426.498,77 349.206,192	36.537

** Lungimile segmentelor sunt determinate în planul de proiecţie Stereo 70 şi sunt rotunjite la 1 milimetru.
*** Distanţa dintre puncte este formată din segmente cumulate ce sunt mai mici decât valoarea 1 milimetru.

Document care conține date cu caracter personal, protejat de prevederile Regulamentului (UE) nr. 679/2016 și Legii 190/2018

DATE DESPRE IMOBILUL NR. 1109

Oficiul de Cadastru şi Publicitate Imobiliară VALCEA
Biroul de Cadastru şi Publicitate Imobiliară Ramnicu Valcea

A. Partea I. Descrierea imobilului

TEREN Extravilan

Adresa: Jud. Valcea

Nr. Crt	Nr cadastral Nr. topografic	Suprafaţa* (mp)	Observaţii / Referinţe
A1		Din acte: 0 Masurata: 1.316	Sector cadastral:13 Teren neimprejmuit;

B. Partea II. Proprietari şi acte

Inscrieri privitoare la dreptul de proprietate şi alte drepturi reale		Referinţe
/		
Act Administrativ nr. Adeverinta nr.3199, din 20/05/2025 emis de Primaria Comunei Susani;		
B1	Inscrierea posesiei, drept de PROPRIETATE, dobandit prin Lege, cota actuala 1/1, cota initiala 1/1	A1
	1) **NEIDENTIFICAT NEIDENTIFICAT**, CIF:0000000000000	
Act Normativ nr. Legea nr.7, din 13/03/1996 emis de Parlamentul Romaniei (Art.13);		
B2	Se noteaza mentiunea de proprietar neidentificat	A1

C. Partea III. SARCINI .

Inscrieri privind dezmembramintele dreptului de proprietate, drepturi reale de garanţie şi sarcini	Referinţe
NU SUNT	

Anexa Nr. 1 La Partea I

Teren

Nr cadastral	Suprafaţa (mp)*	Observaţii / Referinţe
	Din acte: 0 Masurata: 1.316	

* Suprafaţa este determinată in planul de proiecţie Stereo 70.

DETALII LINIARE IMOBIL

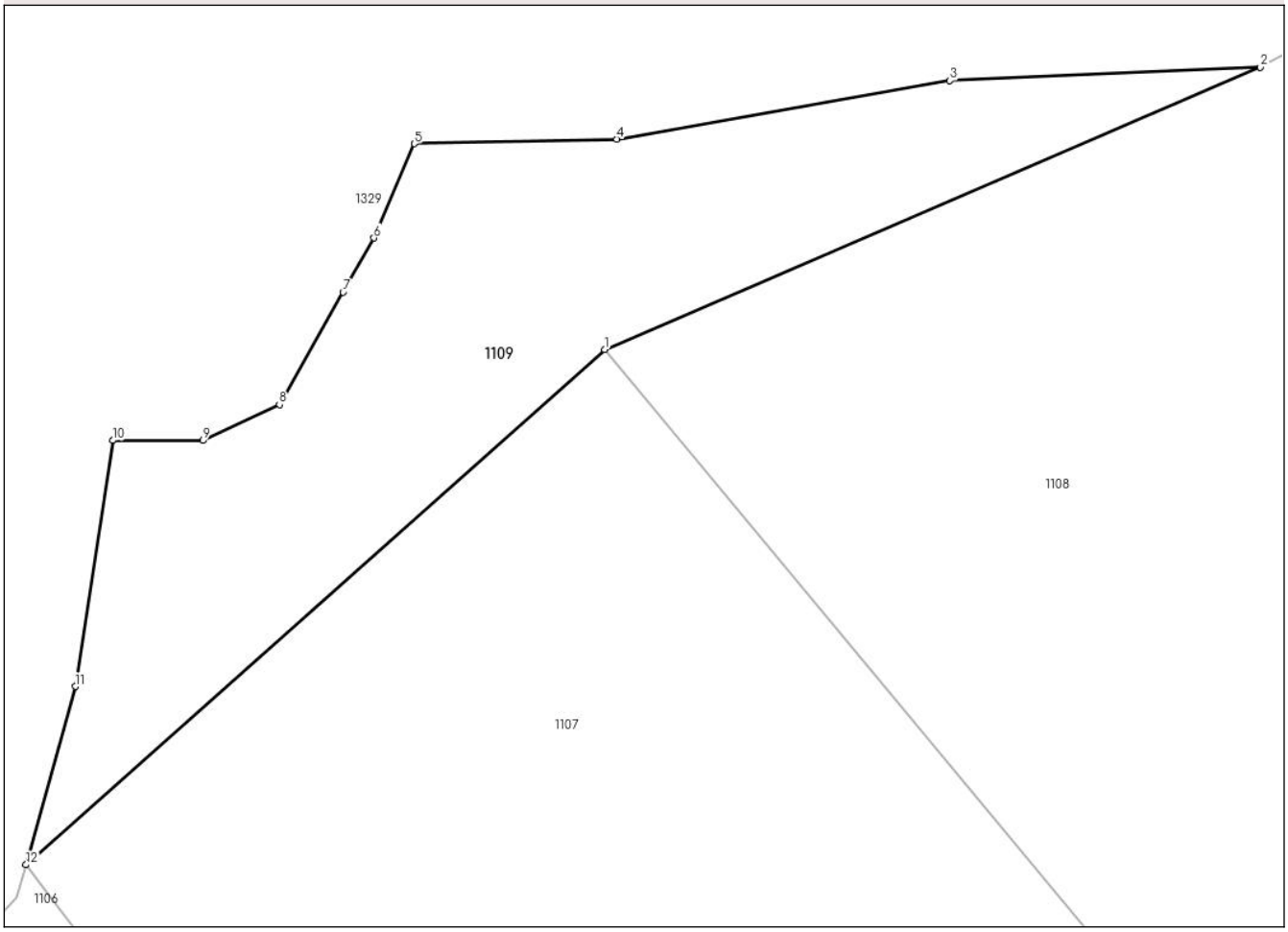

Date referitoare la teren

Crt	Categorie folosinţă	Intra vilan	Suprafaţa (mp)	Tarla	Parcelă	Nr. topo	Observaţii / Referinţe
1	altele	NU	1.316	3	15/18	-	

Lungime Segmente
1) Valorile lungimilor segmentelor sunt obţinute din proiecţie în plan.

Punct început	X / Y	Punct sfârşit	X / Y	Lungime segment (** (m)
1	426.413,698 349.251,659	2	426.463,257 349.273,001	53.959
2	426.463,257 349.273,001	3	426.439,79 349.271,982	23.489
3	426.439,79 349.271,982	4	426.414,622 349.267,563	25.553
4	426.414,622 349.267,563	5	426.399,318 349.267,223	15.308
5	426.399,318 349.267,223	6	426.396,257 349.260,085	7.767

Document care conține date cu caracter personal, protejat de prevederile Regulamentului (UE) nr. 679/2016 și Legii 190/2018

Punct început	X / Y	Punct sfârşit	X / Y	Lungime segment (** (m)
6	426.396,257 349.260,085	7	426.393,931 349.255,99	4.709
7	426.393,931 349.255,99	8	426.389,114 349.247,51	9.753
8	426.389,114 349.247,51	9	426.383,332 349.244,791	6.389
9	426.383,332 349.244,791	10	426.376,531 349.244,791	6.801
10	426.376,531 349.244,791	11	426.373,685 349.226,199	18.809
11	426.373,685 349.226,199	12	426.369,954 349.212,719	13.987
12	426.369,954 349.212,719	1	426.413,698 349.251,659	58.565

** Lungimile segmentelor sunt determinate în planul de proiecţie Stereo 70 şi sunt rotunjite la 1 milimetru.
*** Distanţa dintre puncte este formată din segmente cumulate ce sunt mai mici decât valoarea 1 milimetru.

Document care conține date cu caracter personal, protejat de prevederile Regulamentului (UE) nr. 679/2016 și Legii 190/2018

DATE DESPRE IMOBILUL NR. 1110

Oficiul de Cadastru şi Publicitate Imobiliară VALCEA
Biroul de Cadastru şi Publicitate Imobiliară Ramnicu Valcea

A. Partea I. Descrierea imobilului

TEREN Extravilan

Adresa: Jud. Valcea

Nr. Crt	Nr cadastral Nr. topografic	Suprafaţa* (mp)	Observaţii / Referinţe
A1		3.600	Sector cadastral:13 Teren neimprejmuit;

B. Partea II. Proprietari şi acte

Inscrieri privitoare la dreptul de proprietate şi alte drepturi reale		Referinţe
/		
Act Administrativ nr. Titlu de proprietate nr.806/42987, din 11/08/1997 emis de Comisia Judeteana Valcea;		
B1	Intabulare, drept de PROPRIETATE cu titlu de drept reconstituire in baza Legii nr.18/1991, dobandit prin Lege, cota actuala 1/1, cota initiala 1/1	A1
	1) **VADUVA ANA**	

C. Partea III. SARCINI .

Inscrieri privind dezmembramintele dreptului de proprietate, drepturi reale de garanţie şi sarcini	Referinţe
NU SUNT	

Anexa Nr. 1 La Partea I

Teren

Nr cadastral	Suprafaţa (mp)*	Observaţii / Referinţe
	3.600	

* Suprafaţa este determinată in planul de proiecţie Stereo 70.

DETALII LINIARE IMOBIL

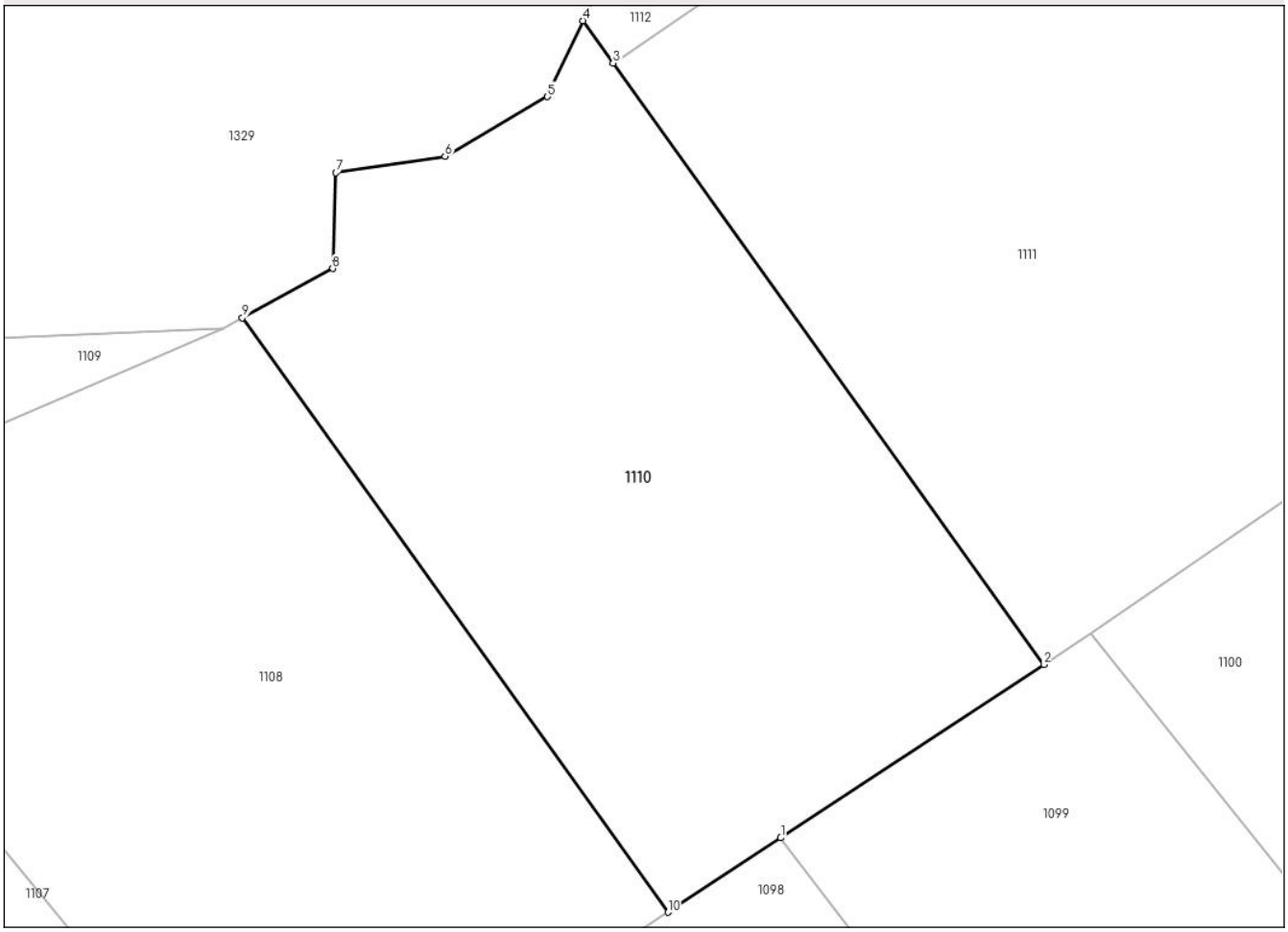

Date referitoare la teren

Crt	Categorie folosință	Intra vilan	Suprafaţa (mp)	Tarla	Parcelă	Nr. topo	Observaţii / Referinţe
1	arabil	NU	3.600	3	15/20	-	

Lungime Segmente
1) Valorile lungimilor segmentelor sunt obţinute din proiecţie în plan.

Punct început	X / Y	Punct sfârşit	X / Y	Lungime segment (** (m)
1	426.520,605 349.220,566	2	426.547,69 349.238,395	32.426
2	426.547,69 349.238,395	3	426.503,339 349.300,272	76.13
3	426.503,339 349.300,272	4	426.500,229 349.304,611	5.338
4	426.500,229 349.304,611	5	426.496,588 349.296,794	8.623
5	426.496,588 349.296,794	6	426.486,044 349.290,675	12.191

Document care conține date cu caracter personal, protejat de prevederile Regulamentului (UE) nr. 679/2016 și Legii 190/2018

Punct început	X / Y	Punct sfârşit	X / Y	Lungime segment (** (m)
6	426.486,044 349.290,675	7	426.474,821 349.288,976	11.351
7	426.474,821 349.288,976	8	426.474,481 349.279,119	9.863
8	426.474,481 349.279,119	9	426.465,173 349.274,046	10.601
9	426.465,173 349.274,046	10	426.508,987 349.212,918	75.208
10	426.508,987 349.212,918	1	426.520,605 349.220,566	13.909

** Lungimile segmentelor sunt determinate în planul de proiecţie Stereo 70 şi sunt rotunjite la 1 milimetru.
*** Distanţa dintre puncte este formată din segmente cumulate ce sunt mai mici decât valoarea 1 milimetru.

Document care conține date cu caracter personal, protejat de prevederile Regulamentului (UE) nr. 679/2016 și Legii 190/2018

DATE DESPRE IMOBILUL NR. 1111

Oficiul de Cadastru şi Publicitate Imobiliară VALCEA
Biroul de Cadastru şi Publicitate Imobiliară Ramnicu Valcea

A. Partea I. Descrierea imobilului

TEREN Extravilan

Adresa: Jud. Valcea

Nr. Crt	Nr cadastral Nr. topografic	Suprafaţa* (mp)	Observaţii / Referinţe
A1		4.960	Sector cadastral:13 Teren neimprejmuit;

B. Partea II. Proprietari şi acte

Inscrieri privitoare la dreptul de proprietate şi alte drepturi reale		Referinţe
/		
Act Administrativ nr. Titlu de proprietate nr.1786, din 18/01/2006 emis de Comisia Judeteana Valcea;		
B1	Intabulare, drept de PROPRIETATE cu titlu de drept reconstituire in baza Legii nr.18/1991, dobandit prin Lege, cota actuala 1/1, cota initiala 1/1	A1
	1) **LAUTARU CONSTANTIN**	

C. Partea III. SARCINI .

Inscrieri privind dezmembramintele dreptului de proprietate, drepturi reale de garanţie şi sarcini	Referinţe
NU SUNT	

Document care conține date cu caracter personal, protejat de prevederile Regulamentului (UE) nr. 679/2016 și Legii 190/2018

Anexa Nr. 1 La Partea I

Teren

Nr cadastral	Suprafaţa (mp)*	Observaţii / Referinţe
	4.960	

* Suprafaţa este determinată in planul de proiecţie Stereo 70.

DETALII LINIARE IMOBIL

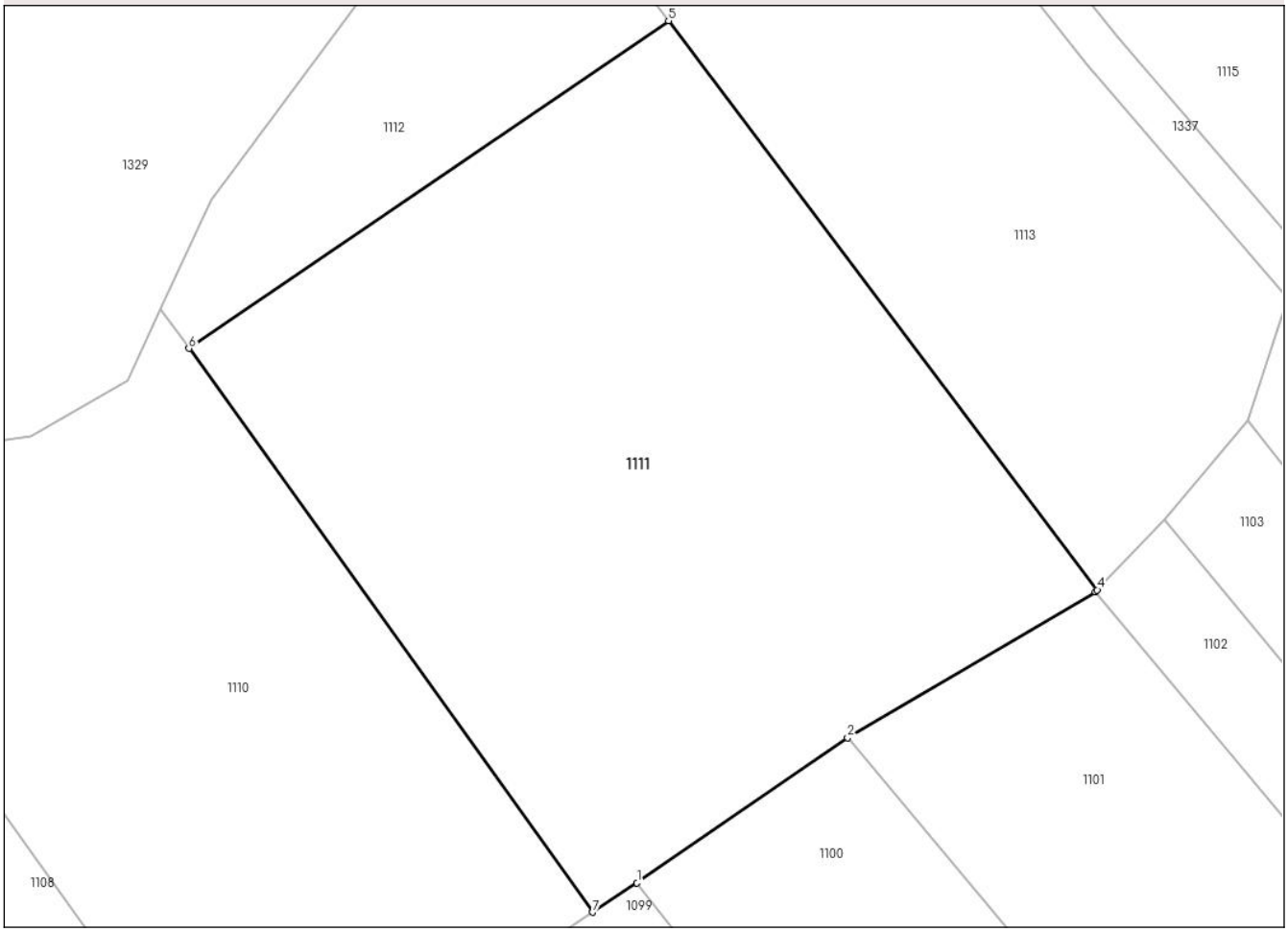

Date referitoare la teren

Crt	Categorie folosință	Intra vilan	Suprafaţa (mp)	Tarla	Parcelă	Nr. topo	Observaţii / Referinţe
1	arabil	NU	4.960	3	15/21	-	

Lungime Segmente
1) Valorile lungimilor segmentelor sunt obţinute din proiecţie în plan.

Punct început	X / Y	Punct sfârşit	X / Y	Lungime segment (** (m)
1	426.552,571 349.241,608	2	426.575,71 349.257,549	28.099
2	426.575,71 349.257,549	3	426.602,937 349.273,549	31.58
3	426.602,937 349.273,549	4	426.603,145 349.273,764	0.299
4	426.603,145 349.273,764	5	426.556,03 349.336,228	78.24
5	426.556,03 349.336,228	6	426.503,339 349.300,272	63.79

Document care conține date cu caracter personal, protejat de prevederile Regulamentului (UE) nr. 679/2016 și Legii 190/2018

Punct început	X / Y	Punct sfârşit	X / Y	Lungime segment (** (m)
6	426.503,339 349.300,272	7	426.547,69 349.238,395	76.13
7	426.547,69 349.238,395	1	426.552,571 349.241,608	5.844

** Lungimile segmentelor sunt determinate în planul de proiecţie Stereo 70 şi sunt rotunjite la 1 milimetru.
*** Distanţa dintre puncte este formată din segmente cumulate ce sunt mai mici decât valoarea 1 milimetru.

Document care conține date cu caracter personal, protejat de prevederile Regulamentului (UE) nr. 679/2016 și Legii 190/2018

DATE DESPRE IMOBILUL NR. 1112

Oficiul de Cadastru şi Publicitate Imobiliară VALCEA
Biroul de Cadastru şi Publicitate Imobiliară Ramnicu Valcea

A. Partea I. Descrierea imobilului

TEREN Extravilan

Adresa: Jud. Valcea

Nr. Crt	Nr cadastral Nr. topografic	Suprafaţa* (mp)	Observaţii / Referinţe
A1		Din acte: 0 Masurata: 1.192	Sector cadastral:13 Teren neimprejmuit;

B. Partea II. Proprietari şi acte

Inscrieri privitoare la dreptul de proprietate şi alte drepturi reale		Referinţe
/		
Act Administrativ nr. Adeverinta nr.3199, din 20/05/2025 emis de Primaria Comunei Susani;		
B1	Inscrierea posesiei, drept de PROPRIETATE, dobandit prin Lege, cota actuala 1/1, cota initiala 1/1	A1
	1) **NEIDENTIFICAT NEIDENTIFICAT**, CIF:0000000000000	
Act Normativ nr. Legea nr.7, din 13/03/1996 emis de Parlamentul Romaniei (Art.13);		
B2	Se noteaza mentiunea de proprietar neidentificat	A1

C. Partea III. SARCINI .

Inscrieri privind dezmembramintele dreptului de proprietate, drepturi reale de garanţie şi sarcini	Referinţe
NU SUNT	

Document care conține date cu caracter personal, protejat de prevederile Regulamentului (UE) nr. 679/2016 și Legii 190/2018

Anexa Nr. 1 La Partea I

Teren

Nr cadastral	Suprafaţa (mp)*	Observaţii / Referinţe
	Din acte: 0 Masurata: 1.192	

* Suprafaţa este determinată in planul de proiecţie Stereo 70.

DETALII LINIARE IMOBIL

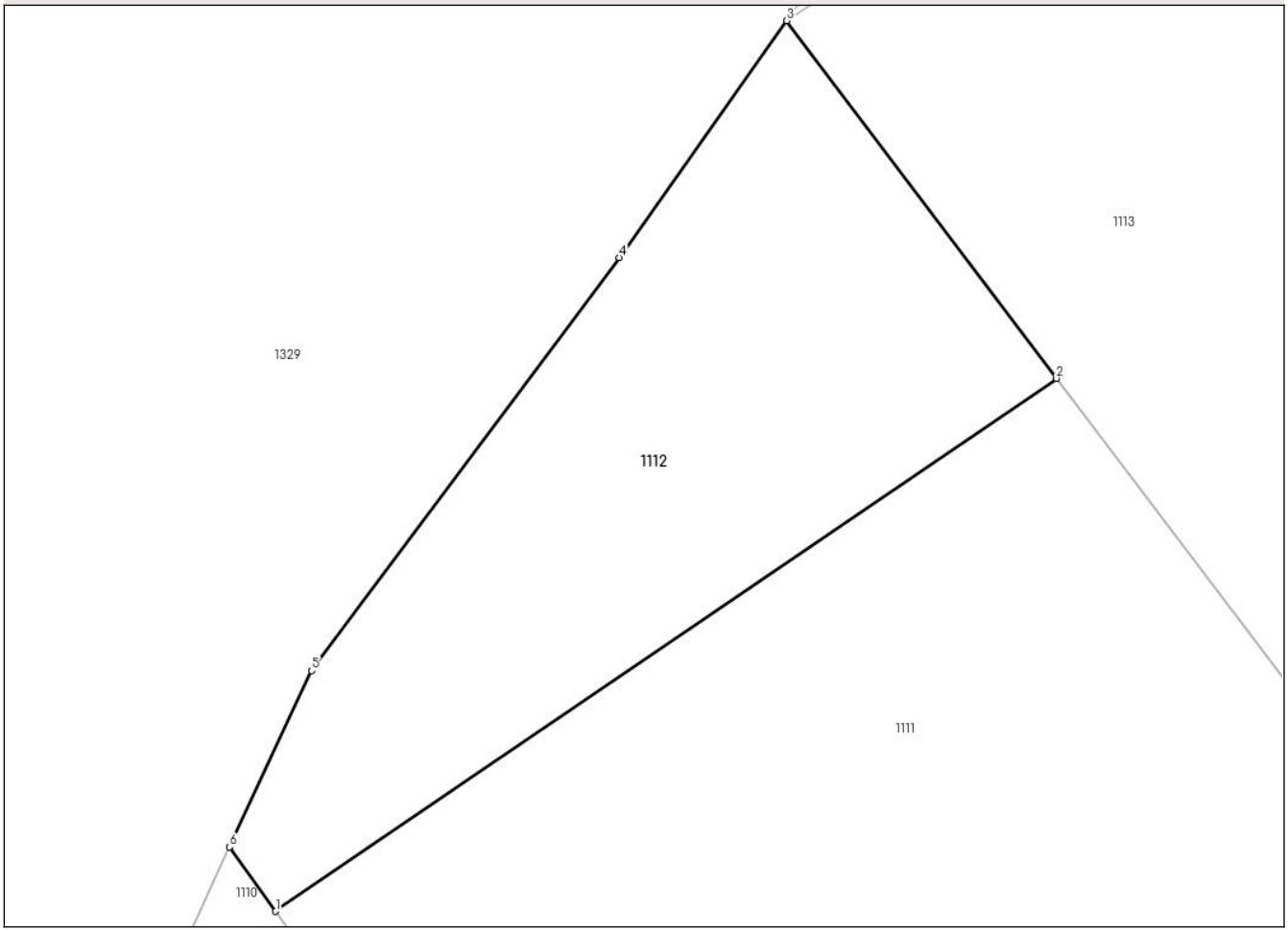

Date referitoare la teren

Crt	Categorie folosinţă	Intra vilan	Suprafaţa (mp)	Tarla	Parcelă	Nr. topo	Observaţii / Referinţe
1	arabil	NU	1.192	3	15/21	-	

Lungime Segmente
1) Valorile lungimilor segmentelor sunt obţinute din proiecţie în plan.

Punct început	X / Y	Punct sfârşit	X / Y	Lungime segment (** (m)
1	426.503,339 349.300,272	2	426.556,03 349.336,228	63.79
2	426.556,03 349.336,228	3	426.537,825 349.360,365	30.233
3	426.537,825 349.360,365	4	426.526,517 349.344,378	19.582
4	426.526,517 349.344,378	5	426.505,77 349.316,507	34.745
5	426.505,77 349.316,507	6	426.500,229 349.304,611	13.123

Document care conține date cu caracter personal, protejat de prevederile Regulamentului (UE) nr. 679/2016 și Legii 190/2018

Punct început	X / Y	Punct sfârşit	X / Y	Lungime segment (** (m)
6	426.500,229 349.304,611	1	426.503,339 349.300,272	5.338

** Lungimile segmentelor sunt determinate în planul de proiecţie Stereo 70 şi sunt rotunjite la 1 milimetru.
*** Distanţa dintre puncte este formată din segmente cumulate ce sunt mai mici decât valoarea 1 milimetru.

DATE DESPRE IMOBILUL NR. 1113

Oficiul de Cadastru şi Publicitate Imobiliară VALCEA
Biroul de Cadastru şi Publicitate Imobiliară Ramnicu Valcea

A. Partea I. Descrierea imobilului

TEREN Extravilan

Adresa: Jud. Valcea

Nr. Crt	Nr cadastral Nr. topografic	Suprafaţa* (mp)	Observaţii / Referinţe
A1		3.712	Sector cadastral:13 Teren neimprejmuit;

B. Partea II. Proprietari şi acte

Inscrieri privitoare la dreptul de proprietate şi alte drepturi reale		Referinţe
/		
Act Administrativ nr. Titlu de proprietate nr.526/50995, din 10/04/1997 emis de Comisia Judeteana Valcea;		
B1	Intabulare, drept de PROPRIETATE cu titlu de drept reconstituire in baza Legii nr.18/1991, dobandit prin Lege, cota actuala 1/1, cota initiala 1/1	A1
	1) **JOITA ION**	

C. Partea III. SARCINI .

Inscrieri privind dezmembramintele dreptului de proprietate, drepturi reale de garanţie şi sarcini	Referinţe
NU SUNT	

Anexa Nr. 1 La Partea I

Teren

Nr cadastral	Suprafaţa (mp)*	Observaţii / Referinţe
	3.712	

* Suprafaţa este determinată in planul de proiecţie Stereo 70.

DETALII LINIARE IMOBIL

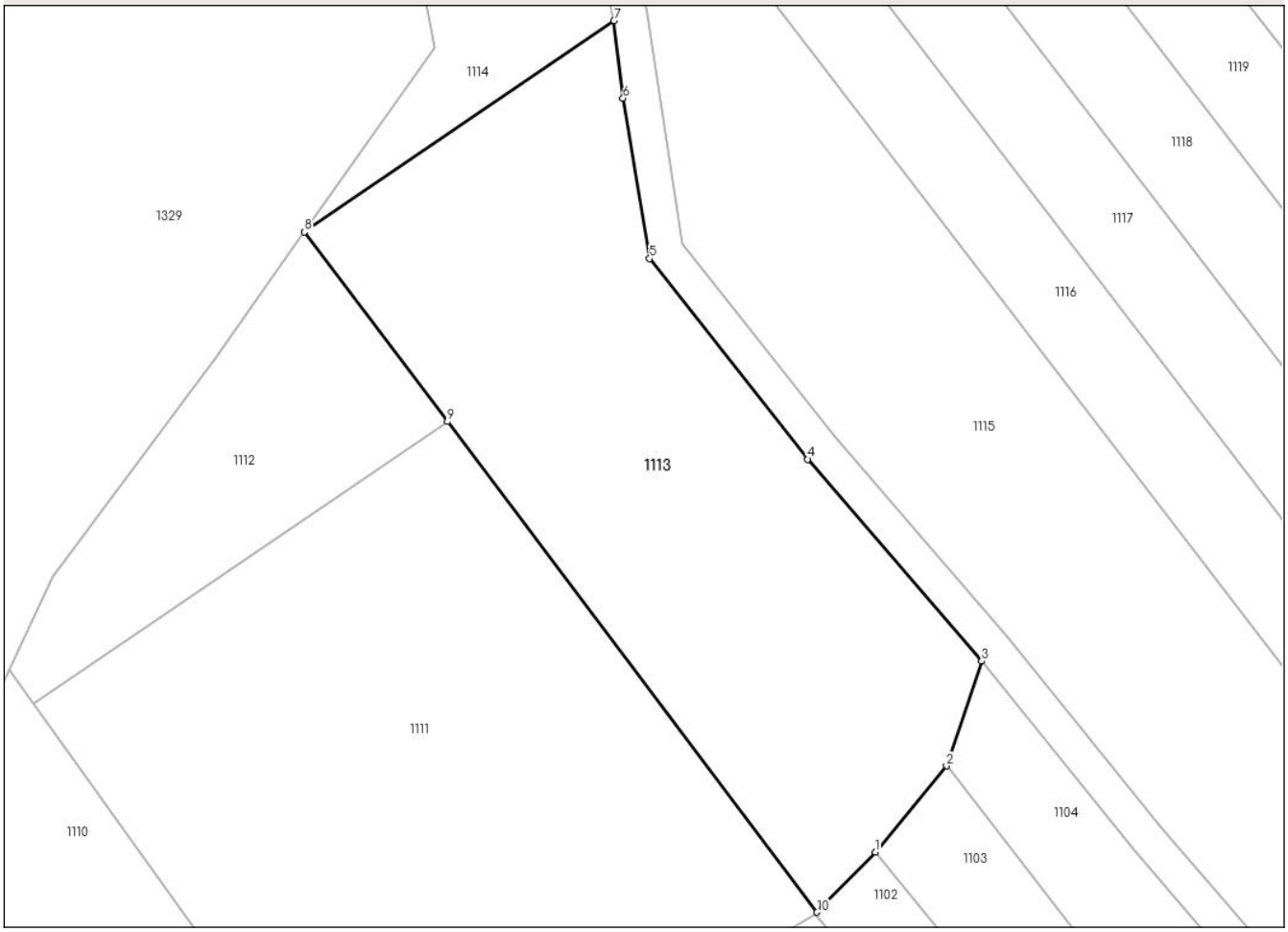

Date referitoare la teren

Crt	Categorie folosință	Intra vilan	Suprafaţa (mp)	Tarla	Parcelă	Nr. topo	Observaţii / Referinţe
1	arabil	NU	3.712	3	15/22	-	

Lungime Segmente
1) Valorile lungimilor segmentelor sunt obţinute din proiecţie în plan.

Punct început	X / Y	Punct sfârşit	X / Y	Lungime segment (** (m)
1	426.610,558 349.281,422	2	426.619,638 349.292,39	14.239
2	426.619,638 349.292,39	3	426.624,129 349.305,736	14.081
3	426.624,129 349.305,736	4	426.601,984 349.331,437	33.926
4	426.601,984 349.331,437	5	426.581,809 349.356,974	32.545
5	426.581,809 349.356,974	6	426.578,423 349.377,395	20.7

Document care conține date cu caracter personal, protejat de prevederile Regulamentului (UE) nr. 679/2016 și Legii 190/2018

Punct început	X / Y	Punct sfârşit	X / Y	Lungime segment (** (m)
6	426.578,423 349.377,395	7	426.577,264 349.387,267	9.94
7	426.577,264 349.387,267	8	426.537,825 349.360,365	47.74
8	426.537,825 349.360,365	9	426.556,03 349.336,228	30.233
9	426.556,03 349.336,228	10	426.603,145 349.273,764	78.24
10	426.603,145 349.273,764	1	426.610,558 349.281,422	10.658

** Lungimile segmentelor sunt determinate în planul de proiecţie Stereo 70 şi sunt rotunjite la 1 milimetru.
*** Distanţa dintre puncte este formată din segmente cumulate ce sunt mai mici decât valoarea 1 milimetru.

Document care conține date cu caracter personal, protejat de prevederile Regulamentului (UE) nr. 679/2016 și Legii 190/2018

DATE DESPRE IMOBILUL NR. 1114

Oficiul de Cadastru şi Publicitate Imobiliară VALCEA
Biroul de Cadastru şi Publicitate Imobiliară Ramnicu Valcea

A. Partea I. Descrierea imobilului

TEREN Extravilan

Adresa: Jud. Valcea

Nr. Crt	Nr cadastral Nr. topografic	Suprafaţa* (mp)	Observaţii / Referinţe
A1		Din acte: 0 Masurata: 1.008	Sector cadastral:13 Teren neimprejmuit;

B. Partea II. Proprietari şi acte

Inscrieri privitoare la dreptul de proprietate şi alte drepturi reale		Referinţe
/		
Act Administrativ nr. Adeverinta nr.3199, din 20/05/2025 emis de Primaria Comunei Susani;		
B1	Inscrierea posesiei, drept de PROPRIETATE, dobandit prin Lege, cota actuala 1/1, cota initiala 1/1	A1
	1) **NEIDENTIFICAT NEIDENTIFICAT**, CIF:0000000000000	
Act Normativ nr. Legea nr.7, din 13/03/1996 emis de Parlamentul Romaniei (Art.13);		
B2	Se noteaza mentiunea de proprietar neidentificat	A1

C. Partea III. SARCINI .

Inscrieri privind dezmembramintele dreptului de proprietate, drepturi reale de garanţie şi sarcini	Referinţe
NU SUNT	

Document care conține date cu caracter personal, protejat de prevederile Regulamentului (UE) nr. 679/2016 și Legii 190/2018

Anexa Nr. 1 La Partea I

Teren

Nr cadastral	Suprafaţa (mp)*	Observaţii / Referinţe
	Din acte: 0 Masurata: 1.008	

* Suprafaţa este determinată in planul de proiecţie Stereo 70.

DETALII LINIARE IMOBIL

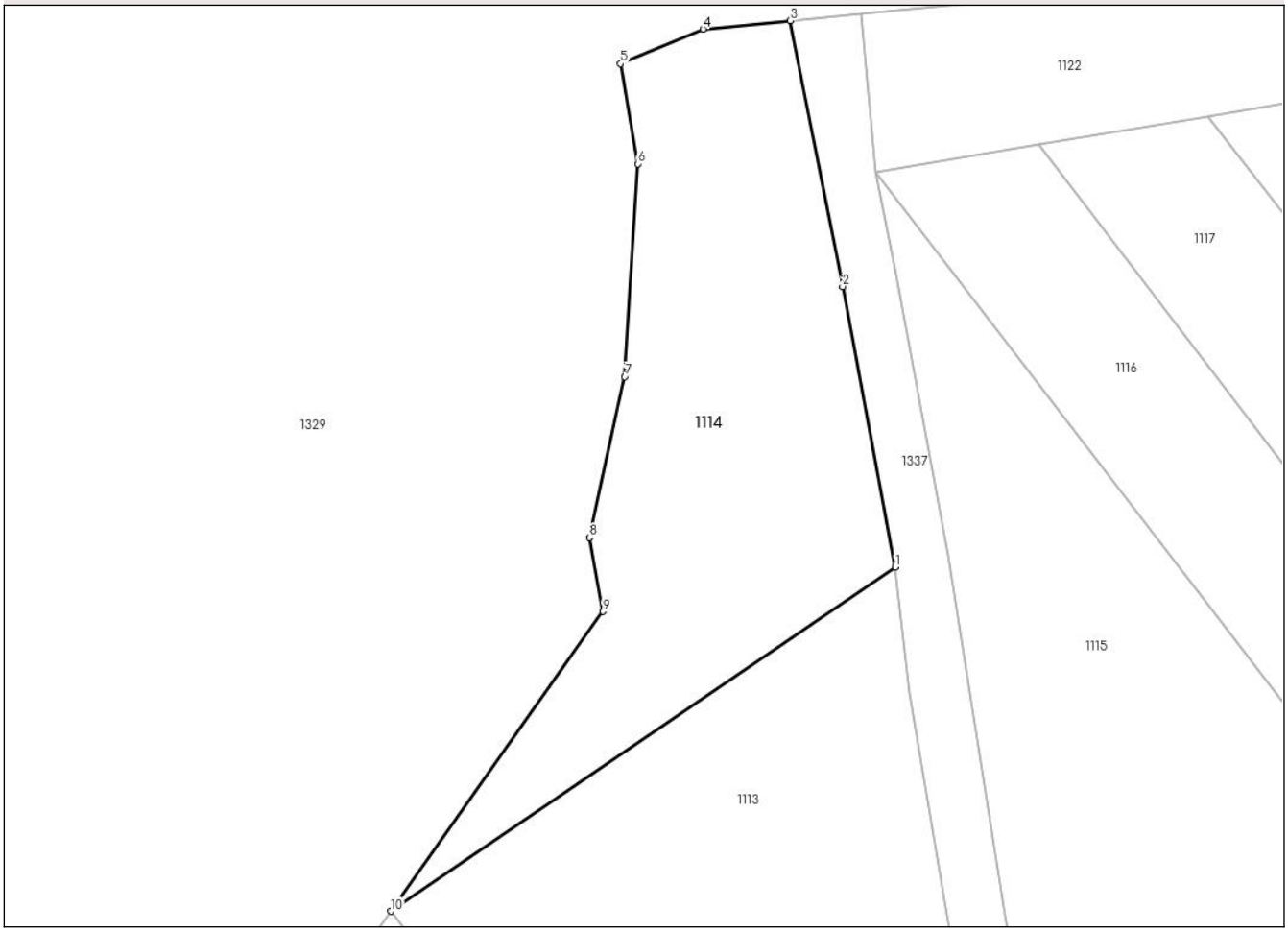

Date referitoare la teren

Crt	Categorie folosinţă	Intra vilan	Suprafaţa (mp)	Tarla	Parcelă	Nr. topo	Observaţii / Referinţe
1	altele	NU	1.008	3	15/22	-	

Lungime Segmente
1) Valorile lungimilor segmentelor sunt obţinute din proiecţie în plan.

Punct început	X / Y	Punct sfârşit	X / Y	Lungime segment (** (m)
1	426.577,264 349.387,267	2	426.573,142 349.409,22	22.337
2	426.573,142 349.409,22	3	426.569,054 349.430,004	21.182
3	426.569,054 349.430,004	4	426.562,227 349.429,35	6.858
4	426.562,227 349.429,35	5	426.555,765 349.426,631	7.011
5	426.555,765 349.426,631	6	426.557,125 349.418,813	7.935

Document care conține date cu caracter personal, protejat de prevederile Regulamentului (UE) nr. 679/2016 și Legii 190/2018

Punct început	X / Y	Punct sfârşit	X / Y	Lungime segment (** (m)
6	426.557,125 349.418,813	7	426.556,105 349.402,159	16.685
7	426.556,105 349.402,159	8	426.553,385 349.389,583	12.867
8	426.553,385 349.389,583	9	426.554,406 349.383,805	5.868
9	426.554,406 349.383,805	10	426.537,825 349.360,365	28.712
10	426.537,825 349.360,365	1	426.577,264 349.387,267	47.74

** Lungimile segmentelor sunt determinate în planul de proiecţie Stereo 70 şi sunt rotunjite la 1 milimetru.
*** Distanţa dintre puncte este formată din segmente cumulate ce sunt mai mici decât valoarea 1 milimetru.

Document care conține date cu caracter personal, protejat de prevederile Regulamentului (UE) nr. 679/2016 și Legii 190/2018

DATE DESPRE IMOBILUL NR. 1115

Oficiul de Cadastru şi Publicitate Imobiliară VALCEA
Biroul de Cadastru şi Publicitate Imobiliară Ramnicu Valcea

A. Partea I. Descrierea imobilului

TEREN Extravilan

Adresa: Jud. Valcea

Nr. Crt	Nr cadastral Nr. topografic	Suprafaţa* (mp)	Observaţii / Referinţe
A1		Din acte: 0 Masurata: 4.994	Sector cadastral:13 Teren neimprejmuit;

B. Partea II. Proprietari şi acte

Inscrieri privitoare la dreptul de proprietate şi alte drepturi reale		Referinţe
/		
Act Administrativ nr. Adeverinta nr.3199, din 20/05/2025 emis de Primaria Comunei Susani;		
B1	Inscrierea posesiei, drept de PROPRIETATE, dobandit prin Lege, cota actuala 1/1, cota initiala 1/1	A1
	1) **NEIDENTIFICAT NEIDENTIFICAT**, CIF:0000000000000	
Act Normativ nr. Legea nr.7, din 13/03/1996 emis de Parlamentul Romaniei (Art.13);		
B2	Se noteaza mentiunea de proprietar neidentificat.	A1

C. Partea III. SARCINI .

Inscrieri privind dezmembramintele dreptului de proprietate, drepturi reale de garanţie şi sarcini	Referinţe
NU SUNT	

Document care conține date cu caracter personal, protejat de prevederile Regulamentului (UE) nr. 679/2016 și Legii 190/2018

Anexa Nr. 1 La Partea I

Teren

Nr cadastral	Suprafaţa (mp)*	Observaţii / Referinţe
	Din acte: 0 Masurata: 4.994	

* Suprafaţa este determinată in planul de proiecţie Stereo 70.

DETALII LINIARE IMOBIL

Date referitoare la teren

Crt	Categorie folosinţă	Intra vilan	Suprafaţa (mp)	Tarla	Parcelă	Nr. topo	Observaţii / Referinţe
1	arabil	NU	4.994	3	15/24	-	

Lungime Segmente
1) Valorile lungimilor segmentelor sunt obţinute din proiecţie în plan.

Punct început	X / Y	Punct sfârşit	X / Y	Lungime segment (** (m)
1	426.575,751 349.418,144	2	426.577,321 349.410,164	8.133
2	426.577,321 349.410,164	3	426.581,446 349.388,189	22.359
3	426.581,446 349.388,189	4	426.586,058 349.358,854	29.695
4	426.586,058 349.358,854	5	426.605,456 349.334,301	31.291
5	426.605,456 349.334,301	6	426.627,585 349.308,62	33.9

Document care conține date cu caracter personal, protejat de prevederile Regulamentului (UE) nr. 679/2016 și Legii 190/2018

Punct început	X / Y	Punct sfârşit	X / Y	Lungime segment (** (m)
6	426.627,585 349.308,62	7	426.647,011 349.284,564	30.92
7	426.647,011 349.284,564	8	426.667,457 349.260,892	31.279
8	426.667,457 349.260,892	9	426.690,439 349.230,827	37.843
9	426.690,439 349.230,827	10	426.696,181 349.218,851	13.281
10	426.696,181 349.218,851	11	426.701,945 349.235,95	18.044
11	426.701,945 349.235,95	12	426.708,842 349.244,911	11.308
12	426.708,842 349.244,911	13	426.707,614 349.246,124	1.726
13	426.707,614 349.246,124	1	426.575,751 349.418,144	216.746

** Lungimile segmentelor sunt determinate în planul de proiecţie Stereo 70 şi sunt rotunjite la 1 milimetru.
*** Distanţa dintre puncte este formată din segmente cumulate ce sunt mai mici decât valoarea 1 milimetru.

Document care conține date cu caracter personal, protejat de prevederile Regulamentului (UE) nr. 679/2016 și Legii 190/2018

DATE DESPRE IMOBILUL NR. 1116

Oficiul de Cadastru şi Publicitate Imobiliară VALCEA
Biroul de Cadastru şi Publicitate Imobiliară Ramnicu Valcea

A. Partea I. Descrierea imobilului

TEREN Extravilan

Adresa: Jud. Valcea

Nr. Crt	Nr cadastral Nr. topografic	Suprafaţa* (mp)	Observaţii / Referinţe
A1		2.440	Sector cadastral:13 Teren neimprejmuit;

B. Partea II. Proprietari şi acte

Inscrieri privitoare la dreptul de proprietate şi alte drepturi reale		Referinţe
/		
Act Administrativ nr. Titlu de proprietate nr.1748, din 30/09/2005 emis de Comisia Judeteana Valcea;		
B1	Intabulare, drept de PROPRIETATE cu titlu de drept reconstituire in baza Legii nr.18/1991, dobandit prin Lege, cota actuala 1/1, cota initiala 1/1	A1
	1) **NICOLAE MARIN**	

C. Partea III. SARCINI .

Inscrieri privind dezmembramintele dreptului de proprietate, drepturi reale de garanţie şi sarcini	Referinţe
NU SUNT	

Document care conține date cu caracter personal, protejat de prevederile Regulamentului (UE) nr. 679/2016 și Legii 190/2018

Anexa Nr. 1 La Partea I

Teren

Nr cadastral	Suprafaţa (mp)*	Observaţii / Referinţe
	2.440	

* Suprafaţa este determinată in planul de proiecţie Stereo 70.

DETALII LINIARE IMOBIL

Date referitoare la teren

Crt	Categorie folosință	Intra vilan	Suprafaţa (mp)	Tarla	Parcelă	Nr. topo	Observaţii / Referinţe
1	arabil	NU	2.440	3	15/24	-	

Lungime Segmente
1) Valorile lungimilor segmentelor sunt obţinute din proiecţie în plan.

Punct început	X / Y	Punct sfârşit	X / Y	Lungime segment (** (m)
1	426.707,614 349.246,124	2	426.708,842 349.244,911	1.726
2	426.708,842 349.244,911	3	426.713,003 349.250,317	6.822
3	426.713,003 349.250,317	4	426.716,703 349.252,094	4.105
4	426.716,703 349.252,094	5	426.717,189 349.252,339	0.544
5	426.717,189 349.252,339	6	426.588,446 349.420,29	211.618

Document care conține date cu caracter personal, protejat de prevederile Regulamentului (UE) nr. 679/2016 și Legii 190/2018

Punct început	X / Y	Punct sfârşit	X / Y	Lungime segment (** (m)
6	426.588,446 349.420,29	7	426.575,751 349.418,144	12.875
7	426.575,751 349.418,144	1	426.707,614 349.246,124	216.746

** Lungimile segmentelor sunt determinate în planul de proiecţie Stereo 70 şi sunt rotunjite la 1 milimetru.
*** Distanţa dintre puncte este formată din segmente cumulate ce sunt mai mici decât valoarea 1 milimetru.

Document care conține date cu caracter personal, protejat de prevederile Regulamentului (UE) nr. 679/2016 și Legii 190/2018

DATE DESPRE IMOBILUL NR. 1117

Oficiul de Cadastru şi Publicitate Imobiliară VALCEA
Biroul de Cadastru şi Publicitate Imobiliară Ramnicu Valcea

A. Partea I. Descrierea imobilului

TEREN Extravilan

Adresa: Jud. Valcea

Nr. Crt	Nr cadastral Nr. topografic	Suprafaţa* (mp)	Observaţii / Referinţe
A1		Din acte: 0 Masurata: 2.499	Sector cadastral:13 Teren neimprejmuit;

B. Partea II. Proprietari şi acte

Inscrieri privitoare la dreptul de proprietate şi alte drepturi reale		Referinţe
/		
Act Administrativ nr. Adeverinta nr.3199, din 20/05/2025 emis de Primaria Comunei Susani;		
B1	Inscrierea posesiei, drept de PROPRIETATE, dobandit prin Lege, cota actuala 1/1, cota initiala 1/1	A1
	1) **NEIDENTIFICAT NEIDENTIFICAT**, CIF:0000000000000	
Act Normativ nr. Legea nr.7, din 13/03/1996 emis de Parlamentul Romaniei (Art.13);		
B2	Se noteaza mentiunea de proprietar neidentificat.	A1

C. Partea III. SARCINI .

Inscrieri privind dezmembramintele dreptului de proprietate, drepturi reale de garanţie şi sarcini	Referinţe
NU SUNT	

Document care conține date cu caracter personal, protejat de prevederile Regulamentului (UE) nr. 679/2016 și Legii 190/2018

Anexa Nr. 1 La Partea I

Teren

Nr cadastral	Suprafaţa (mp)*	Observaţii / Referinţe
	Din acte: 0 Masurata: 2.499	

* Suprafaţa este determinată in planul de proiecţie Stereo 70.

DETALII LINIARE IMOBIL

Date referitoare la teren

Crt	Categorie folosinţă	Intra vilan	Suprafaţa (mp)	Tarla	Parcelă	Nr. topo	Observaţii / Referinţe
1	arabil	NU	2.499	3	15/25	-	

Lungime Segmente
1) Valorile lungimilor segmentelor sunt obţinute din proiecţie în plan.

Punct început	X / Y	Punct sfârşit	X / Y	Lungime segment (** (m)
1	426.717,189 349.252,339	2	426.728,028 349.257,797	12.136
2	426.728,028 349.257,797	3	426.601,746 349.422,538	207.573
3	426.601,746 349.422,538	4	426.588,446 349.420,29	13.489
4	426.588,446 349.420,29	1	426.717,189 349.252,339	211.618

Document care conține date cu caracter personal, protejat de prevederile Regulamentului (UE) nr. 679/2016 și Legii 190/2018

** Lungimile segmentelor sunt determinate în planul de proiecţie Stereo 70 şi sunt rotunjite la 1 milimetru.
*** Distanţa dintre puncte este formată din segmente cumulate ce sunt mai mici decât valoarea 1 milimetru.

Document care conține date cu caracter personal, protejat de prevederile Regulamentului (UE) nr. 679/2016 și Legii 190/2018

DATE DESPRE IMOBILUL NR. 1118

Oficiul de Cadastru şi Publicitate Imobiliară VALCEA
Biroul de Cadastru şi Publicitate Imobiliară Ramnicu Valcea

A. Partea I. Descrierea imobilului

TEREN Extravilan

Adresa: Jud. Valcea

Nr. Crt	Nr cadastral Nr. topografic	Suprafaţa* (mp)	Observaţii / Referinţe
A1		2.499	Sector cadastral:13 Teren neimprejmuit;

B. Partea II. Proprietari şi acte

Inscrieri privitoare la dreptul de proprietate şi alte drepturi reale		Referinţe
/		
Act Administrativ nr. Titlu de proprietate nr.909/52923, din 14/01/2000 emis de Comisia Judeteana Valcea;		
B1	Intabulare, drept de PROPRIETATE cu titlu de drept reconstituire in baza Legii nr.18/1991, dobandit prin Lege, cota actuala 1/1, cota initiala 1/1	A1
	1) **IAGARU ION**	

C. Partea III. SARCINI .

Inscrieri privind dezmembramintele dreptului de proprietate, drepturi reale de garanţie şi sarcini	Referinţe
NU SUNT	

Anexa Nr. 1 La Partea I

Teren

Nr cadastral	Suprafaţa (mp)*	Observaţii / Referinţe
	2.499	

* Suprafaţa este determinată in planul de proiecţie Stereo 70.

DETALII LINIARE IMOBIL

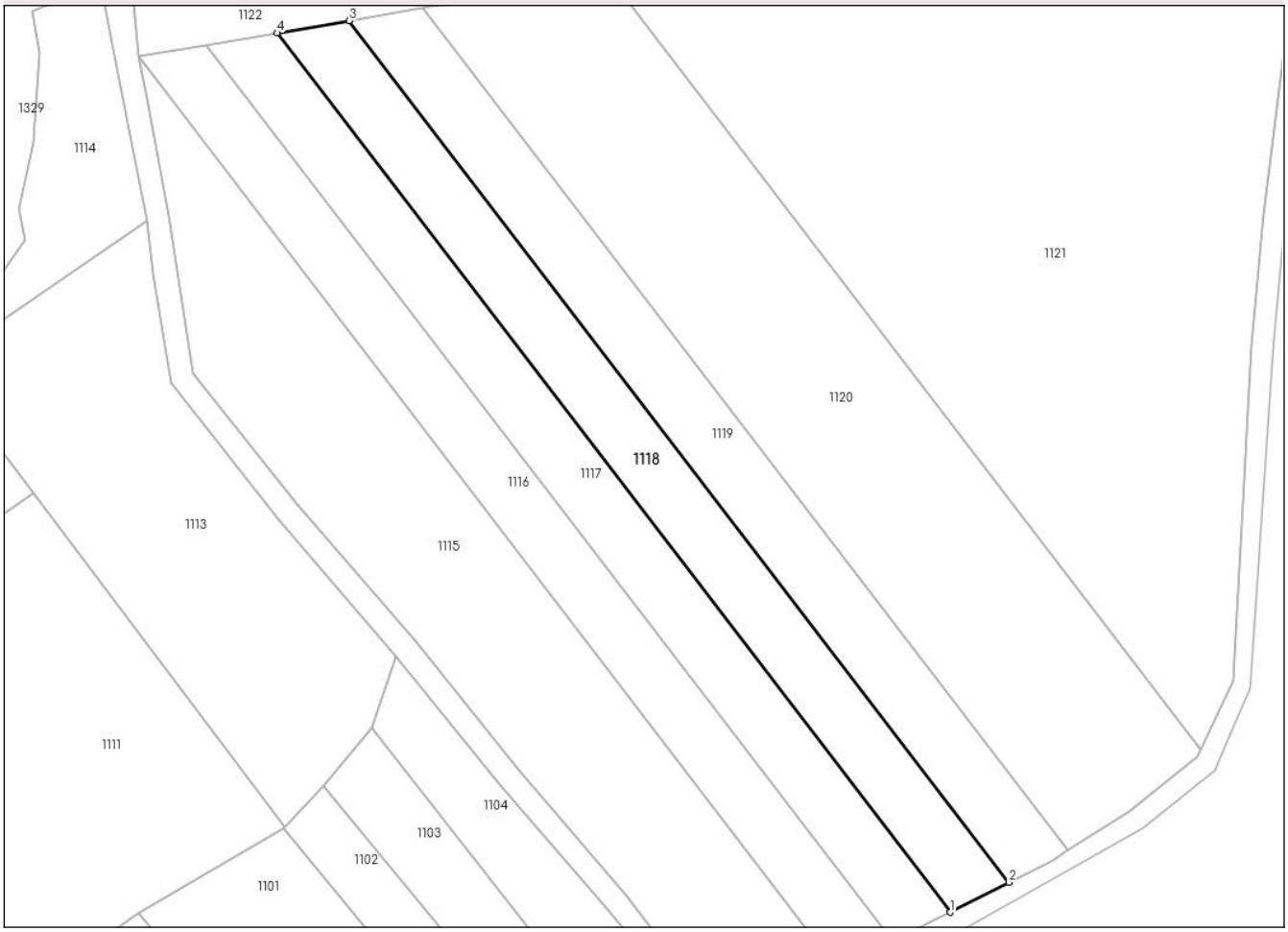

Date referitoare la teren

Crt	Categorie folosință	Intra vilan	Suprafaţa (mp)	Tarla	Parcelă	Nr. topo	Observaţii / Referinţe
1	arabil	NU	2.499	3	15/26	-	

Lungime Segmente
1) Valorile lungimilor segmentelor sunt obţinute din proiecţie în plan.

Punct început	X / Y	Punct sfârşit	X / Y	Lungime segment (** (m)
1	426.728,028 349.257,797	2	426.739,083 349.263,364	12.378
2	426.739,083 349.263,364	3	426.615,31 349.424,83	203.448
3	426.615,31 349.424,83	4	426.601,746 349.422,538	13.756
4	426.601,746 349.422,538	1	426.728,028 349.257,797	207.573

**** Lungimile segmentelor sunt determinate în planul de proiecţie Stereo 70 şi sunt rotunjite la 1 milimetru.**

Document care conține date cu caracter personal, protejat de prevederile Regulamentului (UE) nr. 679/2016 și Legii 190/2018

***** Distanţa dintre puncte este formată din segmente cumulate ce sunt mai mici decât valoarea 1 milimetru.**

DATE DESPRE IMOBILUL NR. 1119

Oficiul de Cadastru şi Publicitate Imobiliară VALCEA
Biroul de Cadastru şi Publicitate Imobiliară Ramnicu Valcea

A. Partea I. Descrierea imobilului

TEREN Extravilan

Adresa: Jud. Valcea

Nr. Crt	Nr cadastral Nr. topografic	Suprafaţa* (mp)	Observaţii / Referinţe
A1		2.499	Sector cadastral:13 Teren neimprejmuit;

B. Partea II. Proprietari şi acte

Inscrieri privitoare la dreptul de proprietate şi alte drepturi reale		Referinţe
/		
Act Administrativ nr. Titlu de proprietate nr.993/52923, din 14/01/2000 emis de Comisia Judeteana Valcea;		
B1	Intabulare, drept de PROPRIETATE cu titlu de drept reconstituire in baza Legii nr.18/1991, dobandit prin Lege, cota actuala 1/1, cota initiala 1/1	A1
	1) **NOVAC DUMITRA**	

C. Partea III. SARCINI .

Inscrieri privind dezmembramintele dreptului de proprietate, drepturi reale de garanţie şi sarcini	Referinţe
NU SUNT	

Document care conține date cu caracter personal, protejat de prevederile Regulamentului (UE) nr. 679/2016 și Legii 190/2018

Anexa Nr. 1 La Partea I

Teren

Nr cadastral	Suprafaţa (mp)*	Observaţii / Referinţe
	2.499	

* Suprafaţa este determinată in planul de proiecţie Stereo 70.

DETALII LINIARE IMOBIL

Date referitoare la teren

Crt	Categorie folosință	Intra vilan	Suprafaţa (mp)	Tarla	Parcelă	Nr. topo	Observaţii / Referinţe
1	arabil	NU	2.499	3	15/27	-	

Lungime Segmente
1) Valorile lungimilor segmentelor sunt obţinute din proiecţie în plan.

Punct început	X / Y	Punct sfârşit	X / Y	Lungime segment (** (m)
1	426.739,083 349.263,364	2	426.747,124 349.267,413	9.003
2	426.747,124 349.267,413	3	426.750,143 349.269,342	3.583
3	426.750,143 349.269,342	4	426.629,158 349.427,171	198.865
4	426.629,158 349.427,171	5	426.615,31 349.424,83	14.044
5	426.615,31 349.424,83	1	426.739,083 349.263,364	203.448

Document care conține date cu caracter personal, protejat de prevederile Regulamentului (UE) nr. 679/2016 și Legii 190/2018

** Lungimile segmentelor sunt determinate în planul de proiecţie Stereo 70 şi sunt rotunjite la 1 milimetru.
*** Distanţa dintre puncte este formată din segmente cumulate ce sunt mai mici decât valoarea 1 milimetru.

DATE DESPRE IMOBILUL NR. 1120

Oficiul de Cadastru şi Publicitate Imobiliară VALCEA
Biroul de Cadastru şi Publicitate Imobiliară Ramnicu Valcea

A. Partea I. Descrierea imobilului

TEREN Extravilan

Adresa: Jud. Valcea

Nr. Crt	Nr cadastral Nr. topografic	Suprafaţa* (mp)	Observaţii / Referinţe
A1		6.000	Sector cadastral:13 Teren neimprejmuit;

B. Partea II. Proprietari şi acte

Inscrieri privitoare la dreptul de proprietate şi alte drepturi reale		Referinţe
/		
Act Administrativ nr. Titlu de proprietate nr.629/50994, din 26/07/1997 emis de Comisia Judeteana Valcea;		
B1	Intabulare, drept de PROPRIETATE cu titlu de drept reconstituire in baza Legii nr.18/1991, dobandit prin Lege, cota actuala 1/1, cota initiala 1/1	A1
	1) **NICA MARIA**	

C. Partea III. SARCINI .

Inscrieri privind dezmembramintele dreptului de proprietate, drepturi reale de garanţie şi sarcini	Referinţe
NU SUNT	

Anexa Nr. 1 La Partea I

Teren

Nr cadastral	Suprafaţa (mp)*	Observaţii / Referinţe
	6.000	

* Suprafaţa este determinată in planul de proiecţie Stereo 70.

DETALII LINIARE IMOBIL

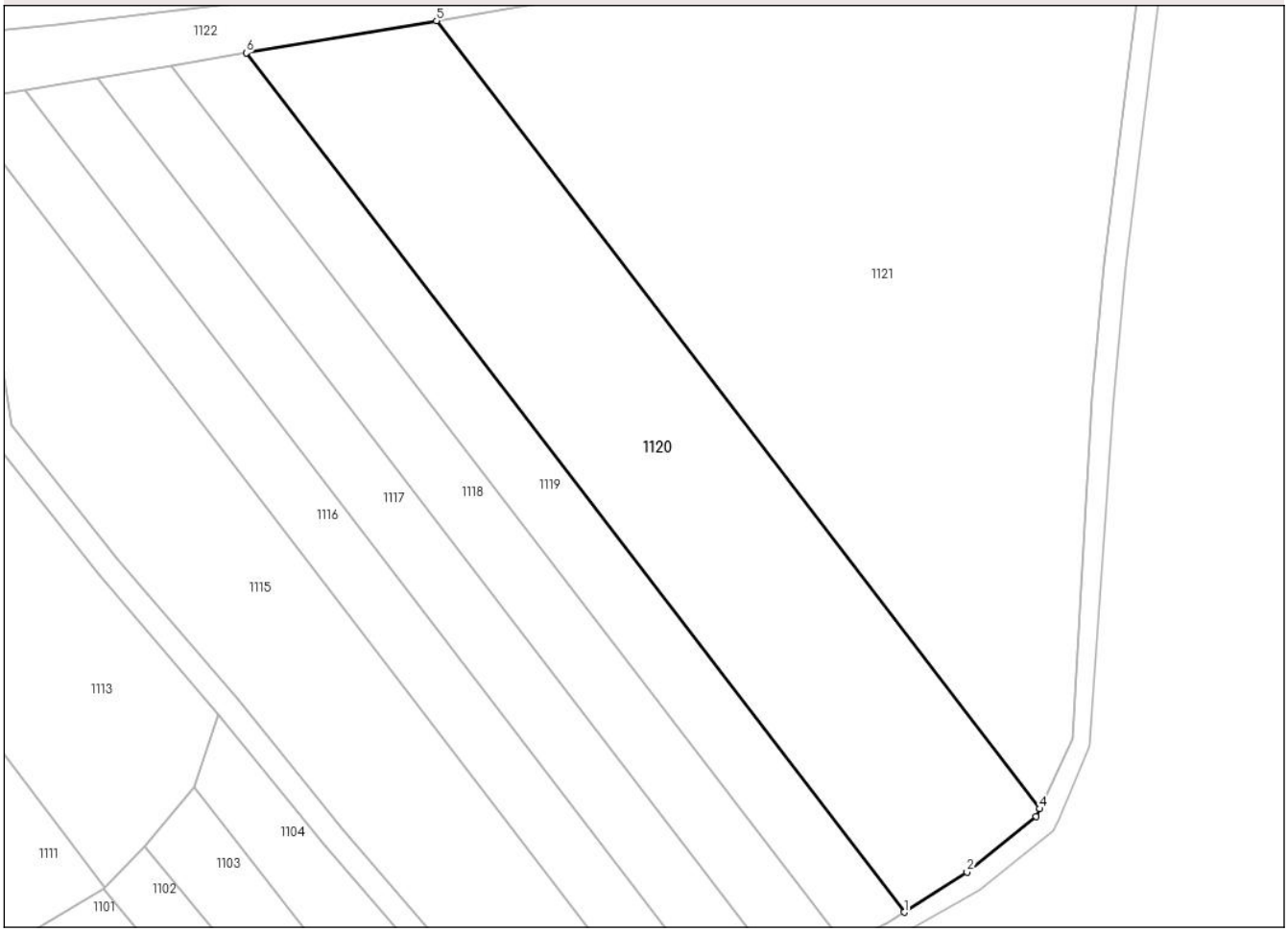

Date referitoare la teren

Crt	Categorie folosință	Intra vilan	Suprafaţa (mp)	Tarla	Parcelă	Nr. topo	Observaţii / Referinţe
1	arabil	NU	6.000	3	15/28	-	

Lungime Segmente
1) Valorile lungimilor segmentelor sunt obţinute din proiecţie în plan.

Punct început	X / Y	Punct sfârşit	X / Y	Lungime segment (** (m)
1	426.750,143 349.269,342	2	426.761,699 349.276,726	13.714
2	426.761,699 349.276,726	3	426.774,418 349.286,95	16.319
3	426.774,418 349.286,95	4	426.775,082 349.288,347	1.547
4	426.775,082 349.288,347	5	426.664,134 349.433,083	182.368
5	426.664,134 349.433,083	6	426.629,158 349.427,171	35.472

Document care conține date cu caracter personal, protejat de prevederile Regulamentului (UE) nr. 679/2016 și Legii 190/2018

Punct început	X / Y	Punct sfârşit	X / Y	Lungime segment (** (m)
6	426.629,158 349.427,171	1	426.750,143 349.269,342	198.865

** Lungimile segmentelor sunt determinate în planul de proiecţie Stereo 70 şi sunt rotunjite la 1 milimetru.
*** Distanţa dintre puncte este formată din segmente cumulate ce sunt mai mici decât valoarea 1 milimetru.

Document care conține date cu caracter personal, protejat de prevederile Regulamentului (UE) nr. 679/2016 și Legii 190/2018

DATE DESPRE IMOBILUL NR. 1121

Oficiul de Cadastru şi Publicitate Imobiliară VALCEA
Biroul de Cadastru şi Publicitate Imobiliară Ramnicu Valcea

A. Partea I. Descrierea imobilului

TEREN Extravilan

Adresa: Jud. Valcea

Nr. Crt	Nr cadastral Nr. topografic	Suprafaţa* (mp)	Observaţii / Referinţe
A1		10.394	Sector cadastral:13 Teren neimprejmuit;

B. Partea II. Proprietari şi acte

Inscrieri privitoare la dreptul de proprietate şi alte drepturi reale		Referinţe
/		
Act Administrativ nr. Titlu de proprietate nr.1845, din 20/04/2007 emis de Comisia Judeteana Valcea;		
B1	Intabulare, drept de PROPRIETATE cu titlu de drept reconstituire in baza Legii nr.18/1991, dobandit prin Lege, cota actuala 1/1, cota initiala 1/1	A1
	1) **DINCA ELENA**	

C. Partea III. SARCINI .

Inscrieri privind dezmembramintele dreptului de proprietate, drepturi reale de garanţie şi sarcini	Referinţe
NU SUNT	

Document care conține date cu caracter personal, protejat de prevederile Regulamentului (UE) nr. 679/2016 și Legii 190/2018

Anexa Nr. 1 La Partea I

Teren

Nr cadastral	Suprafaţa (mp)*	Observaţii / Referinţe
	10.394	

* Suprafaţa este determinată in planul de proiecţie Stereo 70.

DETALII LINIARE IMOBIL

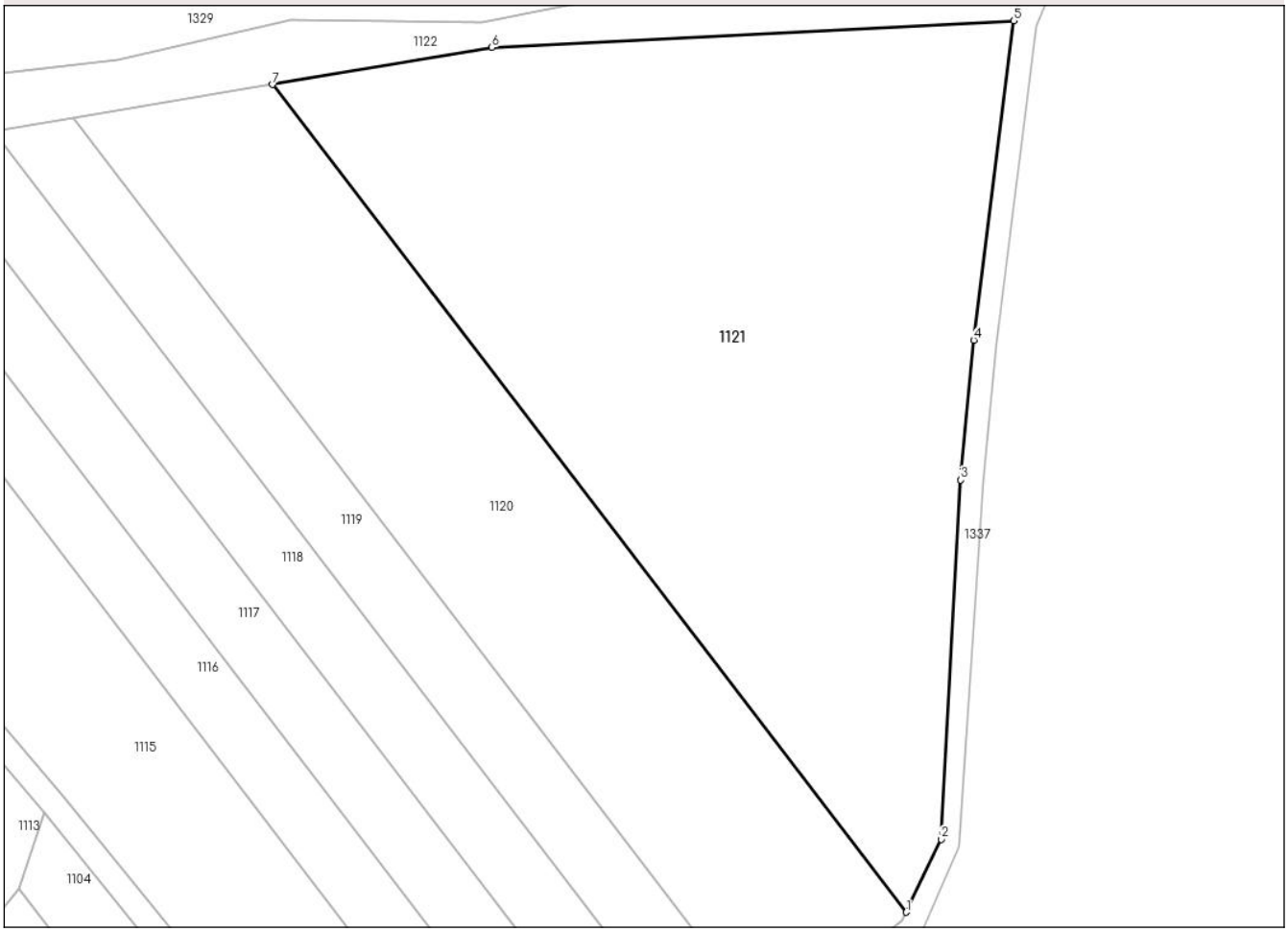

Date referitoare la teren

Crt	Categorie folosință	Intra vilan	Suprafaţa (mp)	Tarla	Parcelă	Nr. topo	Observaţii / Referinţe
1	arabil	NU	10.394	3	15/29,15/30	-	

Lungime Segmente
1) Valorile lungimilor segmentelor sunt obţinute din proiecţie în plan.

Punct început	X / Y	Punct sfârşit	X / Y	Lungime segment (** (m)
1	426.775,082 349.288,347	2	426.781,151 349.301,117	14.139
2	426.781,151 349.301,117	3	426.784,626 349.363,932	62.911
3	426.784,626 349.363,932	4	426.786,869 349.388,381	24.552
4	426.786,869 349.388,381	5	426.793,842 349.444,258	56.31
5	426.793,842 349.444,258	6	426.702,54 349.439,574	91.422

Document care conține date cu caracter personal, protejat de prevederile Regulamentului (UE) nr. 679/2016 și Legii 190/2018

Punct început	X / Y	Punct sfârşit	X / Y	Lungime segment (** (m)
6	426.702,54 349.439,574	7	426.664,134 349.433,083	38.951
7	426.664,134 349.433,083	1	426.775,082 349.288,347	182.368

** Lungimile segmentelor sunt determinate în planul de proiecţie Stereo 70 şi sunt rotunjite la 1 milimetru.
*** Distanţa dintre puncte este formată din segmente cumulate ce sunt mai mici decât valoarea 1 milimetru.

Document care conține date cu caracter personal, protejat de prevederile Regulamentului (UE) nr. 679/2016 și Legii 190/2018

DATE DESPRE IMOBILUL NR. 1122

Oficiul de Cadastru şi Publicitate Imobiliară VALCEA
Biroul de Cadastru şi Publicitate Imobiliară Ramnicu Valcea

A. Partea I. Descrierea imobilului

TEREN Extravilan

Adresa: Jud. Valcea

Nr. Crt	Nr cadastral Nr. topografic	Suprafaţa* (mp)	Observaţii / Referinţe
A1		Din acte: 0 Masurata: 1.954	Sector cadastral:13 Teren neimprejmuit;

B. Partea II. Proprietari şi acte

Inscrieri privitoare la dreptul de proprietate şi alte drepturi reale		Referinţe
/		
Act Administrativ nr. Adeverinta nr.3199, din 20/05/2025 emis de Primaria Comunei Susani;		
B1	Inscrierea posesiei, drept de PROPRIETATE, dobandit prin Lege, cota actuala 1/1, cota initiala 1/1	A1
	1) **NEIDENTIFICAT NEIDENTIFICAT**, CIF:0000000000000	
Act Normativ nr. Legea nr.7, din 13/03/1996 emis de Parlamentul Romaniei (Art.13);		
B2	Se noteaza mentiunea de proprietar neidentificat	A1

C. Partea III. SARCINI .

Inscrieri privind dezmembramintele dreptului de proprietate, drepturi reale de garanţie şi sarcini	Referinţe
NU SUNT	

Document care conține date cu caracter personal, protejat de prevederile Regulamentului (UE) nr. 679/2016 și Legii 190/2018

Anexa Nr. 1 La Partea I

Teren

Nr cadastral	Suprafaţa (mp)*	Observaţii / Referinţe
	Din acte: 0 Masurata: 1.954	

* Suprafaţa este determinată in planul de proiecţie Stereo 70.

DETALII LINIARE IMOBIL

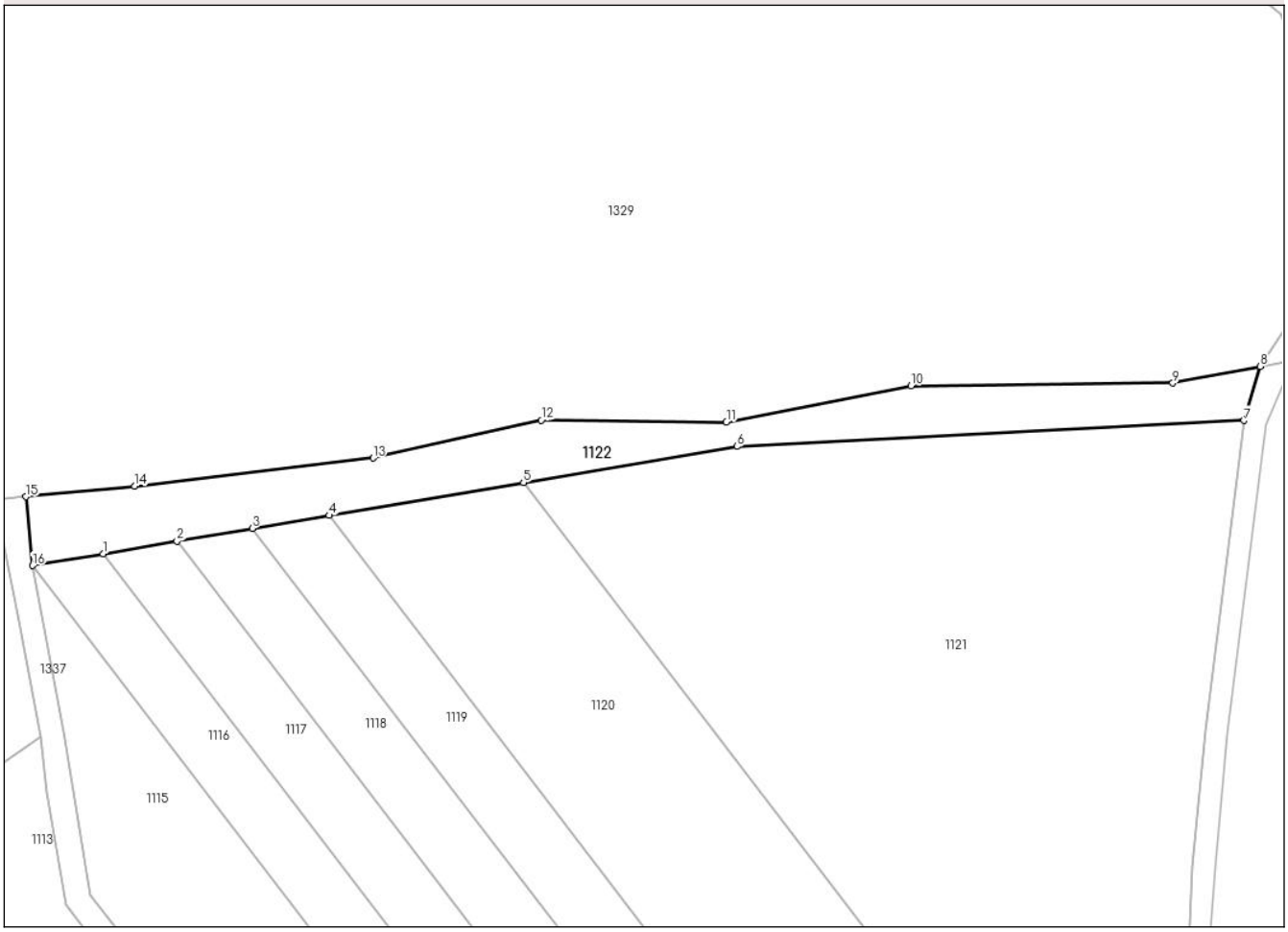

Date referitoare la teren

Crt	Categorie folosinţă	Intra vilan	Suprafaţa (mp)	Tarla	Parcelă	Nr. topo	Observaţii / Referinţe
1	arabil	NU	1.954	3	15/31	-	

Lungime Segmente
1) Valorile lungimilor segmentelor sunt obţinute din proiecţie în plan.

Punct început	X / Y	Punct sfârşit	X / Y	Lungime segment (** (m)
1	426.588,446 349.420,29	2	426.601,746 349.422,538	13.489
2	426.601,746 349.422,538	3	426.615,31 349.424,83	13.756
3	426.615,31 349.424,83	4	426.629,158 349.427,171	14.044
4	426.629,158 349.427,171	5	426.664,134 349.433,083	35.472
5	426.664,134 349.433,083	6	426.702,54 349.439,574	38.951

Document care conține date cu caracter personal, protejat de prevederile Regulamentului (UE) nr. 679/2016 și Legii 190/2018

Punct început	X / Y	Punct sfârşit	X / Y	Lungime segment (** (m)
6	426.702,54 349.439,574	7	426.793,842 349.444,258	91.422
7	426.793,842 349.444,258	8	426.796,764 349.453,995	10.166
8	426.796,764 349.453,995	9	426.781,031 349.451,0	16.016
9	426.781,031 349.451,0	10	426.733,902 349.450,471	47.132
10	426.733,902 349.450,471	11	426.700,65 349.443,966	33.882
11	426.700,65 349.443,966	12	426.667,319 349.444,306	33.333
12	426.667,319 349.444,306	13	426.637,05 349.437,507	31.023
13	426.637,05 349.437,507	14	426.594,197 349.432,409	43.155
14	426.594,197 349.432,409	15	426.574,566 349.430,531	19.721
15	426.574,566 349.430,531	16	426.575,751 349.418,144	12.444
16	426.575,751 349.418,144	1	426.588,446 349.420,29	12.875

** Lungimile segmentelor sunt determinate în planul de proiecţie Stereo 70 şi sunt rotunjite la 1 milimetru.
*** Distanţa dintre puncte este formată din segmente cumulate ce sunt mai mici decât valoarea 1 milimetru.

Document care conține date cu caracter personal, protejat de prevederile Regulamentului (UE) nr. 679/2016 și Legii 190/2018

DATE DESPRE IMOBILUL NR. 1123

Oficiul de Cadastru şi Publicitate Imobiliară VALCEA
Biroul de Cadastru şi Publicitate Imobiliară Ramnicu Valcea

A. Partea I. Descrierea imobilului

TEREN Extravilan

Adresa: Jud. Valcea

Nr. Crt	Nr cadastral Nr. topografic	Suprafaţa* (mp)	Observaţii / Referinţe
A1		Din acte: 0 Masurata: 13.616	Sector cadastral:13 Teren neimprejmuit;

B. Partea II. Proprietari şi acte

Inscrieri privitoare la dreptul de proprietate şi alte drepturi reale		Referinţe
/		
Act Administrativ nr. Adeverinta nr.3199, din 20/05/2025 emis de Primaria Comunei Susani;		
B1	Inscrierea posesiei, drept de PROPRIETATE, dobandit prin Lege, cota actuala 1/1, cota initiala 1/1	A1
	1) **NEIDENTIFICAT NEIDENTIFICAT**, CIF:0000000000000	
Act Normativ nr. Legea nr.7, din 13/03/1996 emis de Parlamentul Romaniei (Art.13);		
B2	Se noteaza mentiunea de proprietar neidentificat	A1

C. Partea III. SARCINI .

Inscrieri privind dezmembramintele dreptului de proprietate, drepturi reale de garanţie şi sarcini	Referinţe
NU SUNT	

Document care conține date cu caracter personal, protejat de prevederile Regulamentului (UE) nr. 679/2016 și Legii 190/2018

Anexa Nr. 1 La Partea I

Teren

Nr cadastral	Suprafaţa (mp)*	Observaţii / Referinţe
	Din acte: 0 Masurata: 13.616	

* Suprafaţa este determinată in planul de proiecţie Stereo 70.

DETALII LINIARE IMOBIL

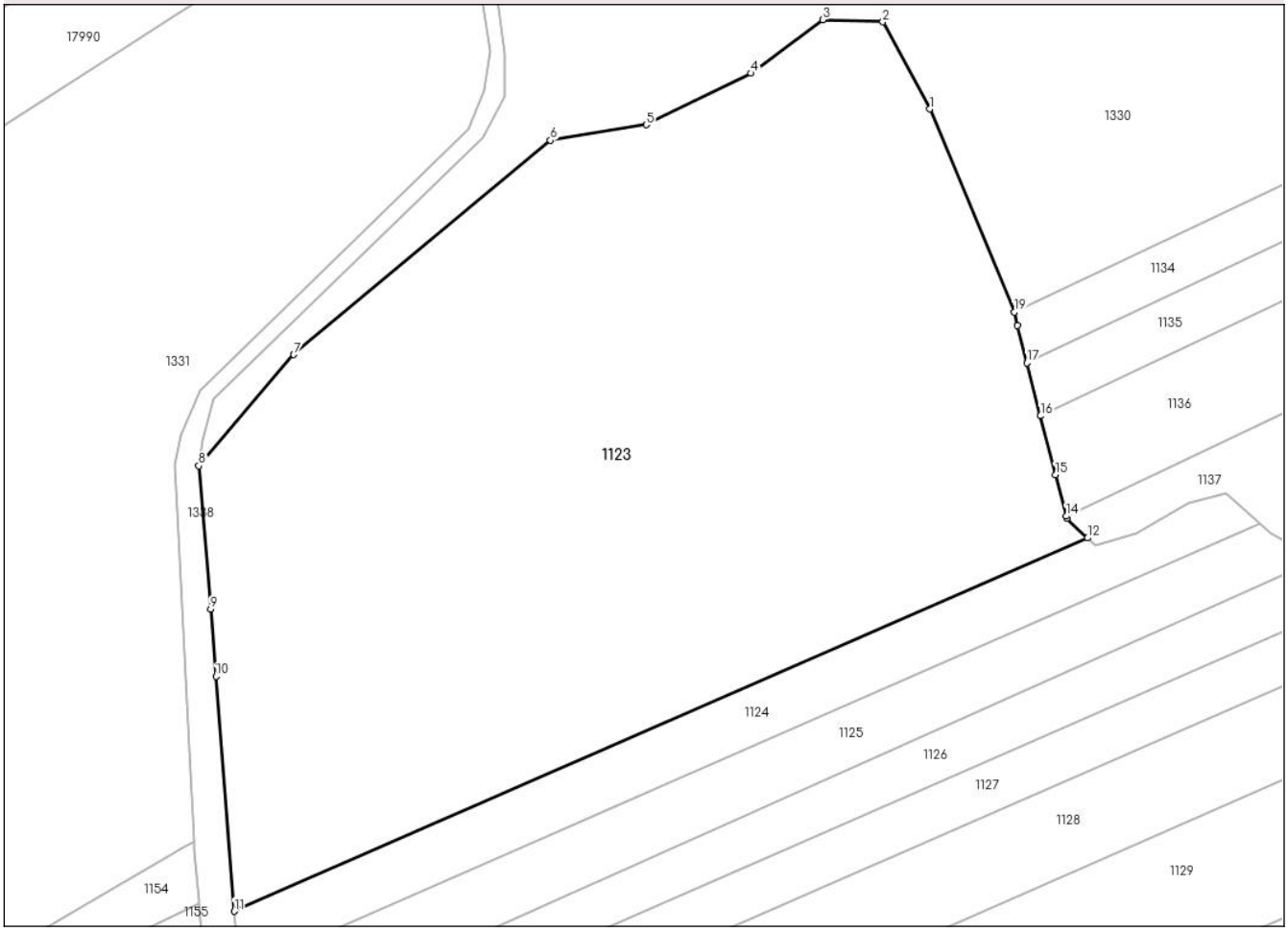

Date referitoare la teren

Crt	Categorie folosinţă	Intra vilan	Suprafaţa (mp)	Tarla	Parcelă	Nr. topo	Observaţii / Referinţe
1	arabil	NU	13.616	3	8/1	-	

Lungime Segmente
1) Valorile lungimilor segmentelor sunt obţinute din proiecţie în plan.

Punct început	X / Y	Punct sfârşit	X / Y	Lungime segment (** (m)
1	425.926,057 349.592,546	2	425.917,981 349.607,536	17.027
2	425.917,981 349.607,536	3	425.907,597 349.607,92	10.391
3	425.907,597 349.607,92	4	425.895,29 349.598,696	15.38
4	425.895,29 349.598,696	5	425.877,213 349.589,855	20.123

Document care conține date cu caracter personal, protejat de prevederile Regulamentului (UE) nr. 679/2016 și Legii 190/2018

Punct început	X / Y	Punct sfârşit	X / Y	Lungime segment (** (m)
5	425.877,213 349.589,855	6	425.860,675 349.587,165	16.755
6	425.860,675 349.587,165	7	425.816,447 349.550,267	57.598
7	425.816,447 349.550,267	8	425.800,069 349.531,121	25.195
8	425.800,069 349.531,121	9	425.802,124 349.506,415	24.791
9	425.802,124 349.506,415	10	425.803,029 349.494,865	11.585
10	425.803,029 349.494,865	11	425.806,195 349.454,421	40.568
11	425.806,195 349.454,421	12	425.953,236 349.518,677	160.468
12	425.953,236 349.518,677	13	425.949,673 349.522,039	4.899
13	425.949,673 349.522,039	14	425.949,569 349.522,447	0.421
14	425.949,569 349.522,447	15	425.947,744 349.529,598	7.38
15	425.947,744 349.529,598	16	425.945,161 349.539,714	10.441
16	425.945,161 349.539,714	17	425.942,839 349.548,812	9.39
17	425.942,839 349.548,812	18	425.941,197 349.555,244	6.638
18	425.941,197 349.555,244	19	425.940,604 349.557,567	2.397
19	425.940,604 349.557,567	1	425.926,057 349.592,546	37.883

** Lungimile segmentelor sunt determinate în planul de proiecţie Stereo 70 şi sunt rotunjite la 1 milimetru.
*** Distanţa dintre puncte este formată din segmente cumulate ce sunt mai mici decât valoarea 1 milimetru.

Document care conține date cu caracter personal, protejat de prevederile Regulamentului (UE) nr. 679/2016 și Legii 190/2018

DATE DESPRE IMOBILUL NR. 1124

Oficiul de Cadastru şi Publicitate Imobiliară VALCEA
Biroul de Cadastru şi Publicitate Imobiliară Ramnicu Valcea

A. Partea I. Descrierea imobilului

TEREN Extravilan

Adresa: Jud. Valcea

Nr. Crt	Nr cadastral Nr. topografic	Suprafaţa* (mp)	Observaţii / Referinţe
A1		1.776	Sector cadastral:13 Teren neimprejmuit;

B. Partea II. Proprietari şi acte

Inscrieri privitoare la dreptul de proprietate şi alte drepturi reale		Referinţe
/		
Act Administrativ nr. Titlu de proprietate nr.461/50993, din 21/05/1997 emis de Comisia Judeteana Valcea;		
B1	Intabulare, drept de PROPRIETATE cu titlu de drept reconstituire in baza Legii nr.18/1991, dobandit prin Lege, cota actuala 1/1, cota initiala 1/1	A1
	1) **VILNEI GHEORGHE**	

C. Partea III. SARCINI .

Inscrieri privind dezmembramintele dreptului de proprietate, drepturi reale de garanţie şi sarcini	Referinţe
NU SUNT	

Document care conține date cu caracter personal, protejat de prevederile Regulamentului (UE) nr. 679/2016 și Legii 190/2018

Anexa Nr. 1 La Partea I

Teren

Nr cadastral	Suprafaţa (mp)*	Observaţii / Referinţe
	1.776	

* Suprafaţa este determinată in planul de proiecţie Stereo 70.

DETALII LINIARE IMOBIL

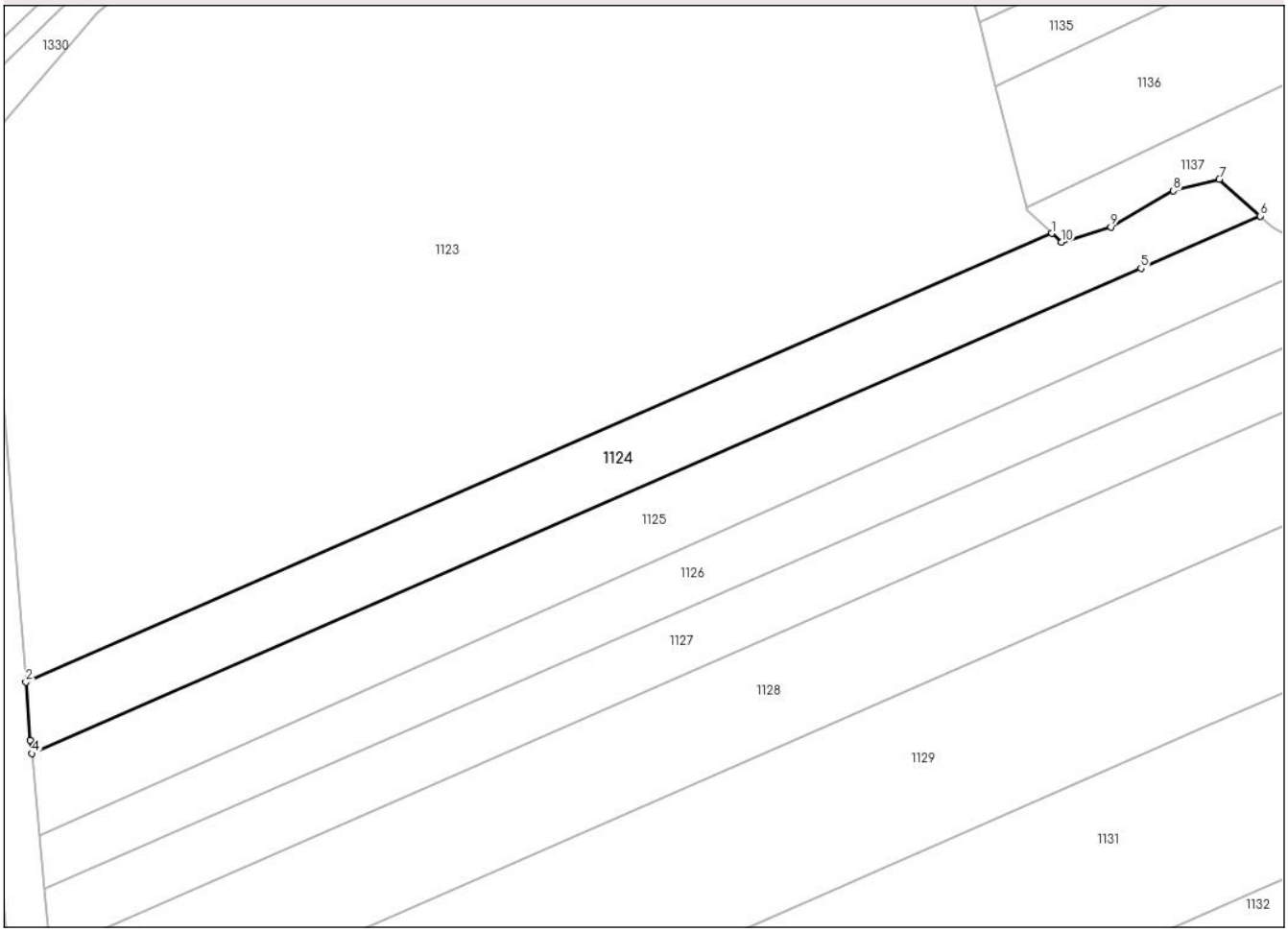

Date referitoare la teren

Crt	Categorie folosință	Intra vilan	Suprafaţa (mp)	Tarla	Parcelă	Nr. topo	Observaţii / Referinţe
1	arabil	NU	1.776	3	8/3	-	

Lungime Segmente
1) Valorile lungimilor segmentelor sunt obţinute din proiecţie în plan.

Punct început	X / Y	Punct sfârşit	X / Y	Lungime segment (** (m)
1	425.953,236 349.518,677	2	425.806,195 349.454,421	160.468
2	425.806,195 349.454,421	3	425.806,845 349.446,13	8.316
3	425.806,845 349.446,13	4	425.807,026 349.444,209	1.93
4	425.807,026 349.444,209	5	425.965,992 349.513,677	173.482
5	425.965,992 349.513,677	6	425.983,086 349.521,147	18.655

Document care conține date cu caracter personal, protejat de prevederile Regulamentului (UE) nr. 679/2016 și Legii 190/2018

Punct început	X / Y	Punct sfârşit	X / Y	Lungime segment (** (m)
6	425.983,086 349.521,147	7	425.977,201 349.526,398	7.887
7	425.977,201 349.526,398	8	425.970,659 349.524,763	6.743
8	425.970,659 349.524,763	9	425.961,665 349.519,588	10.377
9	425.961,665 349.519,588	10	425.954,579 349.517,409	7.413
10	425.954,579 349.517,409	1	425.953,236 349.518,677	1.847

** Lungimile segmentelor sunt determinate în planul de proiecţie Stereo 70 şi sunt rotunjite la 1 milimetru.
*** Distanţa dintre puncte este formată din segmente cumulate ce sunt mai mici decât valoarea 1 milimetru.

Document care conține date cu caracter personal, protejat de prevederile Regulamentului (UE) nr. 679/2016 și Legii 190/2018

DATE DESPRE IMOBILUL NR. 1125

Oficiul de Cadastru şi Publicitate Imobiliară VALCEA
Biroul de Cadastru şi Publicitate Imobiliară Ramnicu Valcea

A. Partea I. Descrierea imobilului

TEREN Extravilan

Adresa: Jud. Valcea

Nr. Crt	Nr cadastral Nr. topografic	Suprafaţa* (mp)	Observaţii / Referinţe
A1		2.053	Sector cadastral:13 Teren neimprejmuit;

B. Partea II. Proprietari şi acte

Inscrieri privitoare la dreptul de proprietate şi alte drepturi reale		Referinţe
/		
Act Administrativ nr. Titlu de proprietate nr.1864, din 20/04/2007 emis de Comisia Judeteana Valcea;		
B1	Intabulare, drept de PROPRIETATE cu titlu de drept reconstituire in baza Legii nr.18/1991, dobandit prin Lege, cota actuala 1/1, cota initiala 1/1	A1
	1) **CISMARU ION**	

C. Partea III. SARCINI .

Inscrieri privind dezmembramintele dreptului de proprietate, drepturi reale de garanţie şi sarcini	Referinţe
NU SUNT	

Anexa Nr. 1 La Partea I

Teren

Nr cadastral	Suprafaţa (mp)*	Observaţii / Referinţe
	2.053	

* Suprafaţa este determinată in planul de proiecţie Stereo 70.

DETALII LINIARE IMOBIL

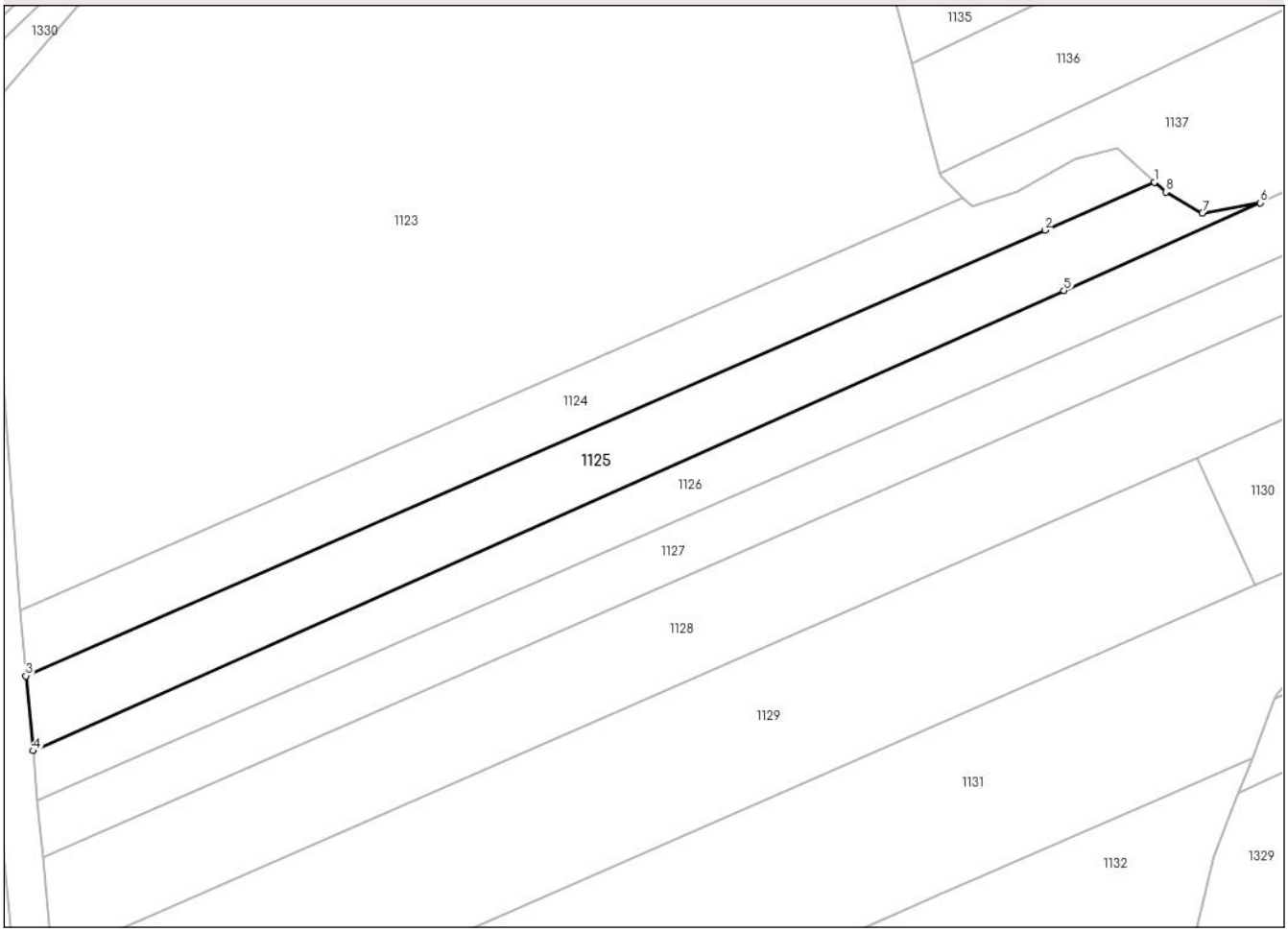

Date referitoare la teren

Crt	Categorie folosință	Intra vilan	Suprafaţa (mp)	Tarla	Parcelă	Nr. topo	Observaţii / Referinţe
1	arabil	NU	1.829	3	8/4	-	
2	pasune	NU	224	3	8/1	-	

Lungime Segmente
1) Valorile lungimilor segmentelor sunt obţinute din proiecţie în plan.

Punct început	X / Y	Punct sfârşit	X / Y	Lungime segment (** (m)
1	425.983,086 349.521,147	2	425.965,992 349.513,677	18.655
2	425.965,992 349.513,677	3	425.807,026 349.444,209	173.482
3	425.807,026 349.444,209	4	425.808,13 349.432,535	11.726
4	425.808,13 349.432,535	5	425.968,956 349.504,268	176.098

Document care conține date cu caracter personal, protejat de prevederile Regulamentului (UE) nr. 679/2016 și Legii 190/2018

Punct început	X / Y	Punct sfârşit	X / Y	Lungime segment (** (m)
5	425.968,956 349.504,268	6	425.999,577 349.517,926	33.529
6	425.999,577 349.517,926	7	425.990,556 349.516,319	9.163
7	425.990,556 349.516,319	8	425.984,833 349.519,588	6.591
8	425.984,833 349.519,588	1	425.983,086 349.521,147	2.341

** Lungimile segmentelor sunt determinate în planul de proiecţie Stereo 70 şi sunt rotunjite la 1 milimetru.
*** Distanţa dintre puncte este formată din segmente cumulate ce sunt mai mici decât valoarea 1 milimetru.

Document care conține date cu caracter personal, protejat de prevederile Regulamentului (UE) nr. 679/2016 și Legii 190/2018

DATE DESPRE IMOBILUL NR. 1126

Oficiul de Cadastru şi Publicitate Imobiliară VALCEA
Biroul de Cadastru şi Publicitate Imobiliară Ramnicu Valcea

A. Partea I. Descrierea imobilului

TEREN Extravilan

Adresa: Jud. Valcea

Nr. Crt	Nr cadastral Nr. topografic	Suprafaţa* (mp)	Observaţii / Referinţe
A1		2.053	Sector cadastral:13 Teren neimprejmuit;

B. Partea II. Proprietari şi acte

Inscrieri privitoare la dreptul de proprietate şi alte drepturi reale		Referinţe
/		
Act Administrativ nr. Titlu de proprietate nr.671/50994, din 26/07/1997 emis de Comisia Judeteana Valcea;		
B1	Intabulare, drept de PROPRIETATE cu titlu de drept reconstituire in baza Legii nr.18/1991, dobandit prin Lege, cota actuala 1/1, cota initiala 1/1	A1
	1) **CISMARU ILIE**	

C. Partea III. SARCINI .

Inscrieri privind dezmembramintele dreptului de proprietate, drepturi reale de garanţie şi sarcini	Referinţe
NU SUNT	

Document care conține date cu caracter personal, protejat de prevederile Regulamentului (UE) nr. 679/2016 și Legii 190/2018

Anexa Nr. 1 La Partea I

Teren

Nr cadastral	Suprafaţa (mp)*	Observaţii / Referinţe
	2.053	

* Suprafaţa este determinată in planul de proiecţie Stereo 70.

DETALII LINIARE IMOBIL

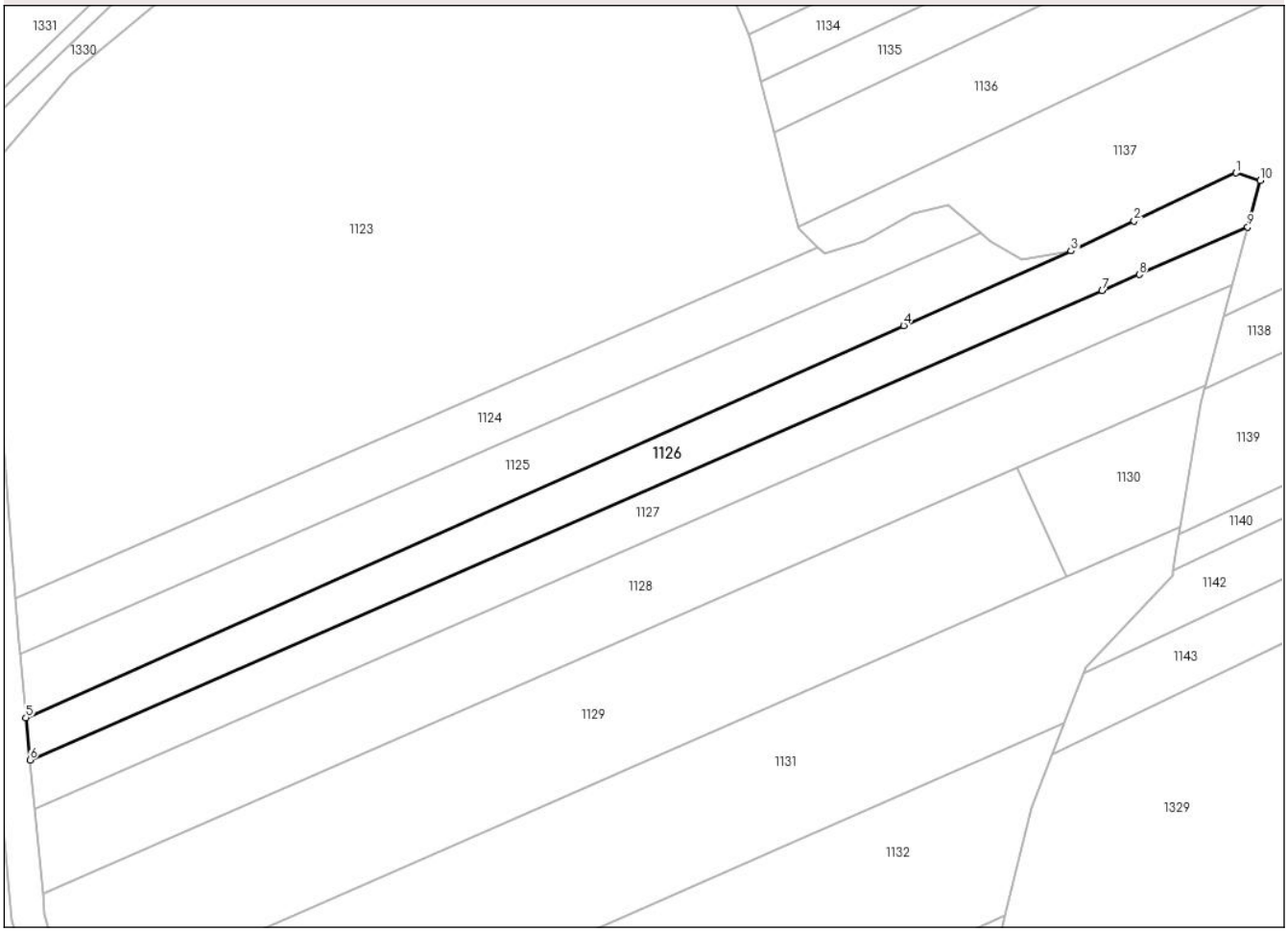

Date referitoare la teren

Crt	Categorie folosință	Intra vilan	Suprafaţa (mp)	Tarla	Parcelă	Nr. topo	Observaţii / Referinţe
1	arabil	NU	1.829	3	8/5	-	
2	pasune	NU	224	3	8/2	-	

Lungime Segmente

1) Valorile lungimilor segmentelor sunt obţinute din proiecţie în plan.

Punct început	X / Y	Punct sfârşit	X / Y	Lungime segment (** (m)
1	426.029,844 349.532,201	2	426.011,177 349.523,397	20.639
2	426.011,177 349.523,397	3	425.999,577 349.517,926	12.825
3	425.999,577 349.517,926	4	425.968,956 349.504,268	33.529
4	425.968,956 349.504,268	5	425.808,13 349.432,535	176.098

Document care conține date cu caracter personal, protejat de prevederile Regulamentului (UE) nr. 679/2016 și Legii 190/2018

Punct început	X / Y	Punct sfârşit	X / Y	Lungime segment (** (m)
5	425.808,13 349.432,535	6	425.808,863 349.424,782	7.788
6	425.808,863 349.424,782	7	426.005,271 349.510,612	214.343
7	426.005,271 349.510,612	8	426.012,103 349.513,597	7.456
8	426.012,103 349.513,597	9	426.031,984 349.522,285	21.696
9	426.031,984 349.522,285	10	426.034,267 349.530,841	8.855
10	426.034,267 349.530,841	1	426.029,844 349.532,201	4.627

** Lungimile segmentelor sunt determinate în planul de proiecţie Stereo 70 şi sunt rotunjite la 1 milimetru.
*** Distanţa dintre puncte este formată din segmente cumulate ce sunt mai mici decât valoarea 1 milimetru.

Document care conține date cu caracter personal, protejat de prevederile Regulamentului (UE) nr. 679/2016 și Legii 190/2018

DATE DESPRE IMOBILUL NR. 1127

Oficiul de Cadastru şi Publicitate Imobiliară VALCEA
Biroul de Cadastru şi Publicitate Imobiliară Ramnicu Valcea

A. Partea I. Descrierea imobilului

TEREN Extravilan

Adresa: Jud. Valcea

Nr. Crt	Nr cadastral Nr. topografic	Suprafaţa* (mp)	Observaţii / Referinţe
A1		2.053	Sector cadastral:13 Teren neimprejmuit;

B. Partea II. Proprietari şi acte

Inscrieri privitoare la dreptul de proprietate şi alte drepturi reale		Referinţe
/		
Act Administrativ nr. Titlu de proprietate nr.751/46551, din 05/08/1997 emis de Comisia Judeteana Valcea;		
B1	Intabulare, drept de PROPRIETATE cu titlu de drept reconstituire in baza Legii nr.18/1991, dobandit prin Lege, cota actuala 1/1, cota initiala 1/1	A1
	1) **STAN ALEXANDRU**	

C. Partea III. SARCINI .

Inscrieri privind dezmembramintele dreptului de proprietate, drepturi reale de garanţie şi sarcini	Referinţe
NU SUNT	

Document care conține date cu caracter personal, protejat de prevederile Regulamentului (UE) nr. 679/2016 și Legii 190/2018

Anexa Nr. 1 La Partea I

Teren

Nr cadastral	Suprafaţa (mp)*	Observaţii / Referinţe
	2.053	

* Suprafaţa este determinată in planul de proiecţie Stereo 70.

DETALII LINIARE IMOBIL

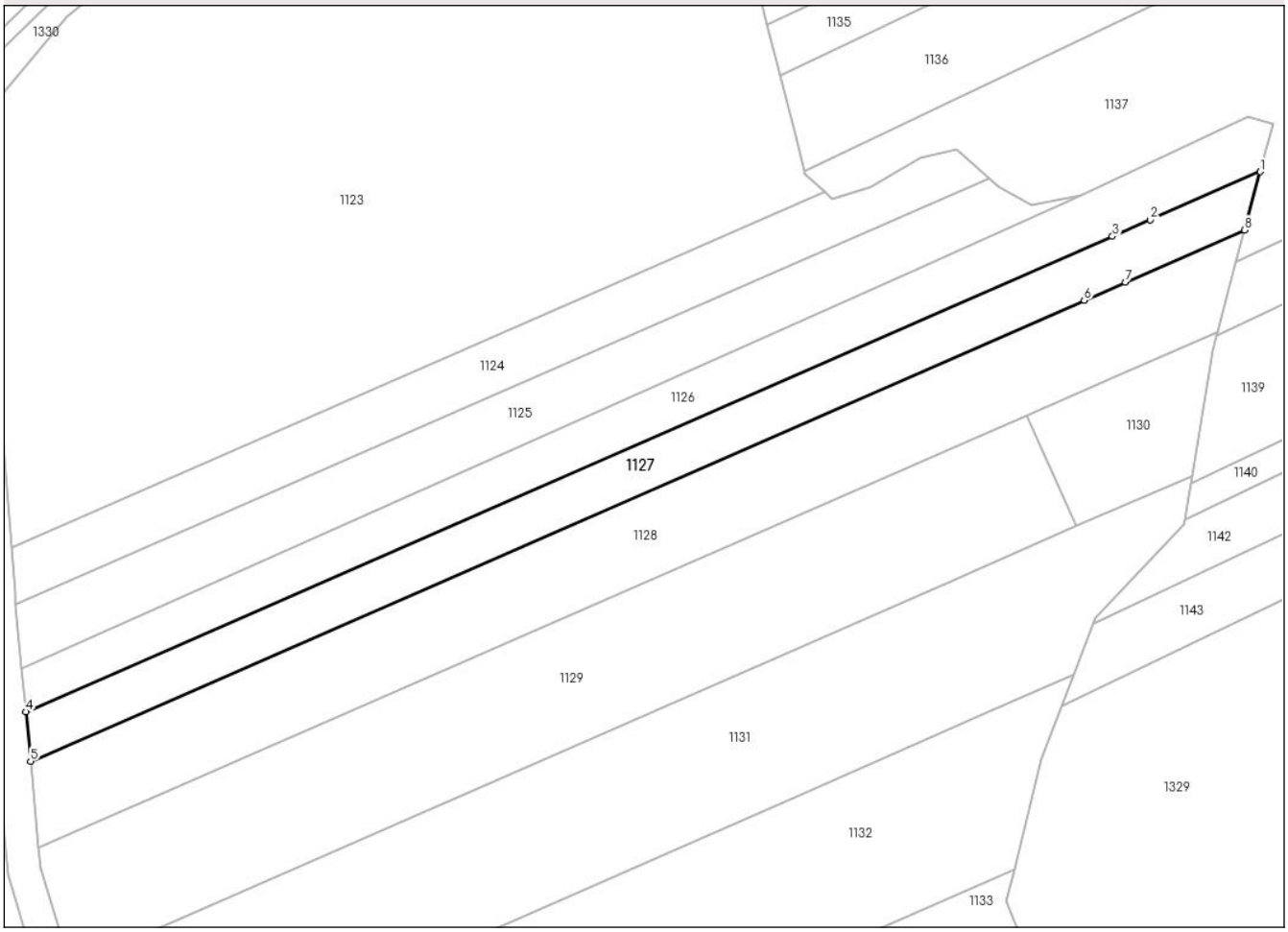

Date referitoare la teren

Crt	Categorie folosință	Intra vilan	Suprafaţa (mp)	Tarla	Parcelă	Nr. topo	Observaţii / Referinţe
1	arabil	NU	1.829	3	8/6	-	
2	pasune	NU	224	3	8	-	

Lungime Segmente
1) Valorile lungimilor segmentelor sunt obţinute din proiecţie în plan.

Punct început	X / Y	Punct sfârşit	X / Y	Lungime segment (** (m)
1	426.031,984 349.522,285	2	426.012,103 349.513,597	21.696
2	426.012,103 349.513,597	3	426.005,271 349.510,612	7.456
3	426.005,271 349.510,612	4	425.808,863 349.424,782	214.343
4	425.808,863 349.424,782	5	425.809,705 349.415,873	8.949

Document care conține date cu caracter personal, protejat de prevederile Regulamentului (UE) nr. 679/2016 și Legii 190/2018

Punct început	X / Y	Punct sfârşit	X / Y	Lungime segment (** (m)
5	425.809,705 349.415,873	6	426.000,148 349.499,096	207.833
6	426.000,148 349.499,096	7	426.007,599 349.502,352	8.131
7	426.007,599 349.502,352	8	426.029,181 349.511,783	23.553
8	426.029,181 349.511,783	1	426.031,984 349.522,285	10.87

** Lungimile segmentelor sunt determinate în planul de proiecţie Stereo 70 şi sunt rotunjite la 1 milimetru.
*** Distanţa dintre puncte este formată din segmente cumulate ce sunt mai mici decât valoarea 1 milimetru.

Document care conține date cu caracter personal, protejat de prevederile Regulamentului (UE) nr. 679/2016 și Legii 190/2018

DATE DESPRE IMOBILUL NR. 1128

Oficiul de Cadastru şi Publicitate Imobiliară VALCEA
Biroul de Cadastru şi Publicitate Imobiliară Ramnicu Valcea

A. Partea I. Descrierea imobilului

TEREN Extravilan

Adresa: Jud. Valcea

Nr. Crt	Nr cadastral Nr. topografic	Suprafaţa* (mp)	Observaţii / Referinţe
A1		Din acte: 0 Masurata: 3.520	Sector cadastral:13 Teren neimprejmuit;

B. Partea II. Proprietari şi acte

Inscrieri privitoare la dreptul de proprietate şi alte drepturi reale		Referinţe
/		
Act Administrativ nr. Adeverinta nr.3199, din 20/05/2025 emis de Primaria Comunei Susani;		
B1	Inscrierea posesiei, drept de PROPRIETATE, dobandit prin Lege, cota actuala 1/1, cota initiala 1/1	A1
	1) **NEIDENTIFICAT NEIDENTIFICAT**, CIF:0000000000000	
Act Normativ nr. Legea nr.7, din 13/03/1996 emis de Parlamentul Romaniei (Art.13);		
B2	Se noteaza mentiunea de proprietar neidentificat	A1

C. Partea III. SARCINI .

Inscrieri privind dezmembramintele dreptului de proprietate, drepturi reale de garanţie şi sarcini	Referinţe
NU SUNT	

Document care conține date cu caracter personal, protejat de prevederile Regulamentului (UE) nr. 679/2016 și Legii 190/2018

Anexa Nr. 1 La Partea I

Teren

Nr cadastral	Suprafaţa (mp)*	Observaţii / Referinţe
	Din acte: 0 Masurata: 3.520	

* Suprafaţa este determinată in planul de proiecţie Stereo 70.

DETALII LINIARE IMOBIL

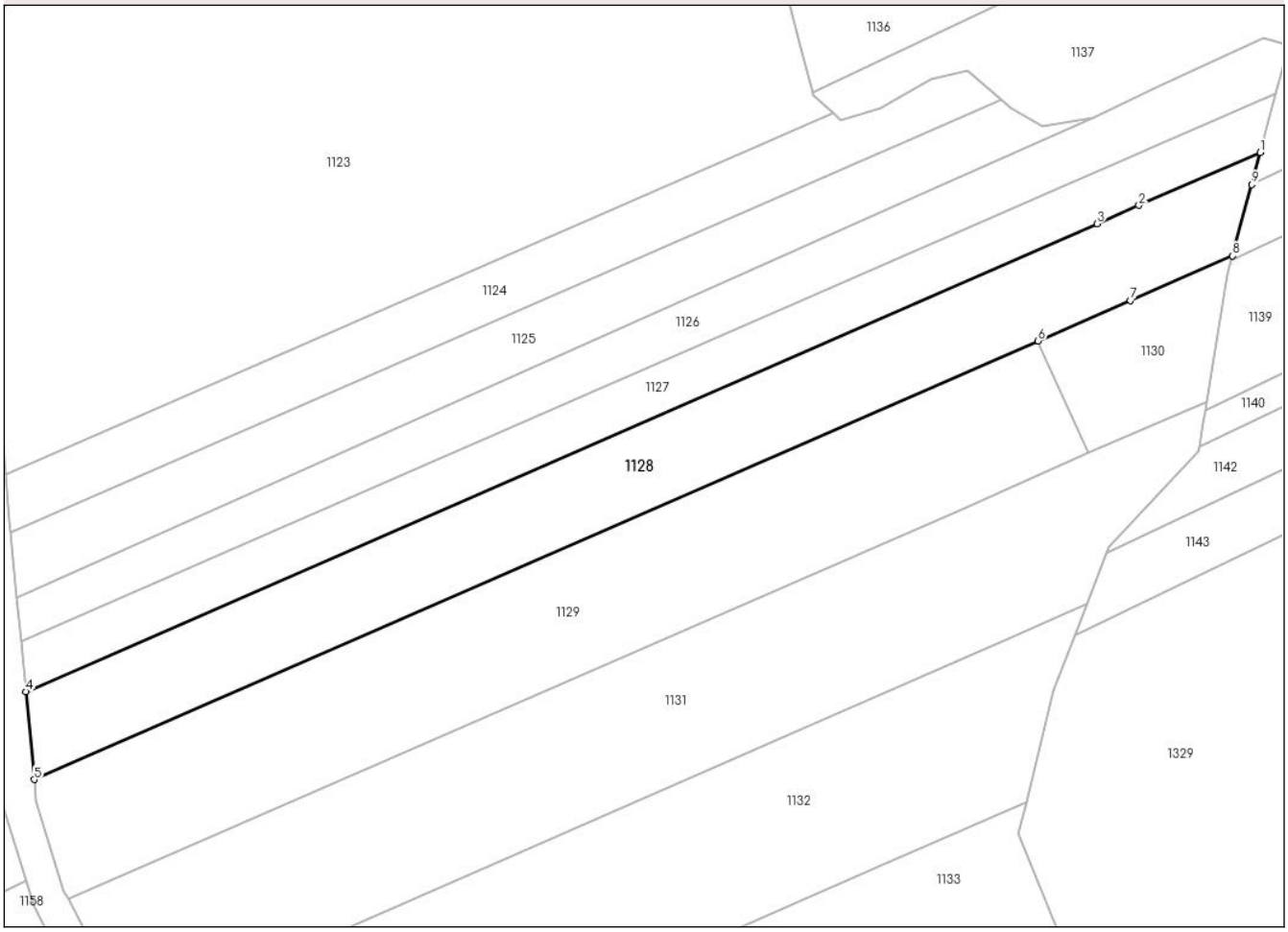

Date referitoare la teren

Crt	Categorie folosinţă	Intra vilan	Suprafaţa (mp)	Tarla	Parcelă	Nr. topo	Observaţii / Referinţe
1	arabil	NU	3.136	3	8/7	-	
2	pasune	NU	384	3	8/8	-	

Lungime Segmente
1) Valorile lungimilor segmentelor sunt obţinute din proiecţie în plan.

Punct început	X / Y	Punct sfârşit	X / Y	Lungime segment (** (m)
1	426.029,181 349.511,783	2	426.007,599 349.502,352	23.553
2	426.007,599 349.502,352	3	426.000,148 349.499,096	8.131
3	426.000,148 349.499,096	4	425.809,705 349.415,873	207.833
4	425.809,705 349.415,873	5	425.811,183 349.400,244	15.699

Document care conține date cu caracter personal, protejat de prevederile Regulamentului (UE) nr. 679/2016 și Legii 190/2018

Punct început	X / Y	Punct sfârşit	X / Y	Lungime segment (** (m)
5	425.811,183 349.400,244	6	425.989,682 349.478,247	194.798
6	425.989,682 349.478,247	7	426.006,109 349.485,426	17.927
7	426.006,109 349.485,426	8	426.024,265 349.493,36	19.814
8	426.024,265 349.493,36	9	426.027,654 349.506,059	13.143
9	426.027,654 349.506,059	1	426.029,181 349.511,783	5.924

** Lungimile segmentelor sunt determinate în planul de proiecţie Stereo 70 şi sunt rotunjite la 1 milimetru.
*** Distanţa dintre puncte este formată din segmente cumulate ce sunt mai mici decât valoarea 1 milimetru.

Document care conține date cu caracter personal, protejat de prevederile Regulamentului (UE) nr. 679/2016 și Legii 190/2018

DATE DESPRE IMOBILUL NR. 1129

Oficiul de Cadastru şi Publicitate Imobiliară VALCEA
Biroul de Cadastru şi Publicitate Imobiliară Ramnicu Valcea

A. Partea I. Descrierea imobilului

TEREN Extravilan

Adresa: Jud. Valcea

Nr. Crt	Nr cadastral Nr. topografic	Suprafaţa* (mp)	Observaţii / Referinţe
A1		4.312	Sector cadastral:13 Teren neimprejmuit;

B. Partea II. Proprietari şi acte

Inscrieri privitoare la dreptul de proprietate şi alte drepturi reale		Referinţe
/		
Act Administrativ nr. Titlu de proprietate nr.721/46551, din 05/08/1997 emis de Comisia Judeteana Valcea;		
B1	Intabulare, drept de PROPRIETATE cu titlu de drept reconstituire in baza Legii nr.18/1991, dobandit prin Lege, cota actuala 1/1, cota initiala 1/1	A1
	1) **NICA GHEORGHE**	

C. Partea III. SARCINI .

Inscrieri privind dezmembramintele dreptului de proprietate, drepturi reale de garanţie şi sarcini	Referinţe
NU SUNT	

Document care conține date cu caracter personal, protejat de prevederile Regulamentului (UE) nr. 679/2016 și Legii 190/2018

Anexa Nr. 1 La Partea I

Teren

Nr cadastral	Suprafaţa (mp)*	Observaţii / Referinţe
	4.312	

* Suprafaţa este determinată in planul de proiecţie Stereo 70.

DETALII LINIARE IMOBIL

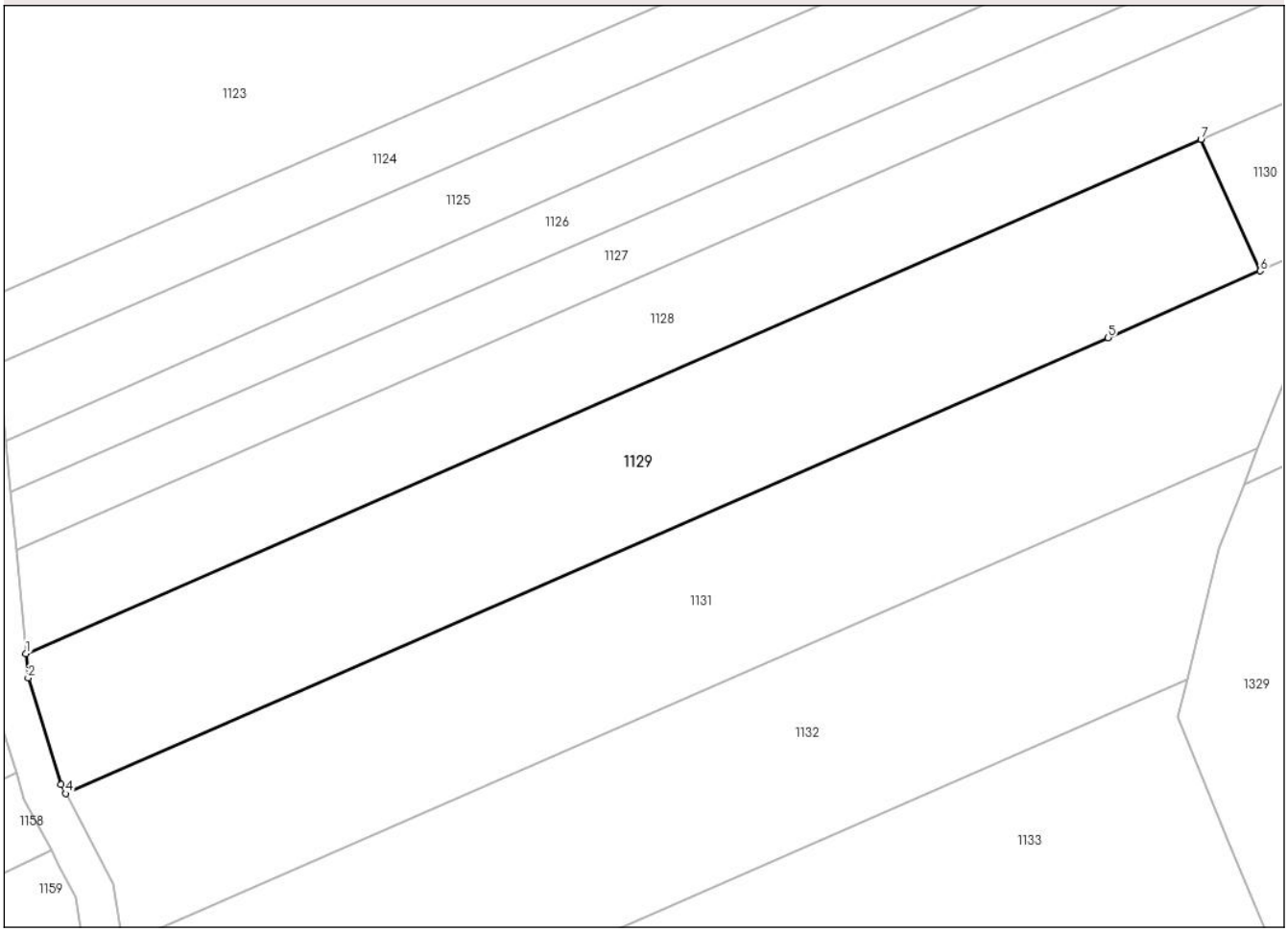

Date referitoare la teren

Crt	Categorie folosință	Intra vilan	Suprafaţa (mp)	Tarla	Parcelă	Nr. topo	Observaţii / Referinţe
1	arabil	NU	4.312	3	8/5	-	

Lungime Segmente
1) Valorile lungimilor segmentelor sunt obţinute din proiecţie în plan.

Punct început	X / Y	Punct sfârşit	X / Y	Lungime segment (** (m)
1	425.811,183 349.400,244	2	425.811,535 349.396,521	3.74
2	425.811,535 349.396,521	3	425.816,521 349.380,374	16.899
3	425.816,521 349.380,374	4	425.817,246 349.378,989	1.563
4	425.817,246 349.378,989	5	425.975,548 349.448,166	172.757
5	425.975,548 349.448,166	6	425.998,691 349.458,28	25.257

Document care conține date cu caracter personal, protejat de prevederile Regulamentului (UE) nr. 679/2016 și Legii 190/2018

Punct început	X / Y	Punct sfârşit	X / Y	Lungime segment (** (m)
6	425.998,691 349.458,28	7	425.989,682 349.478,247	21.905
7	425.989,682 349.478,247	1	425.811,183 349.400,244	194.798

** Lungimile segmentelor sunt determinate în planul de proiecţie Stereo 70 şi sunt rotunjite la 1 milimetru.
*** Distanţa dintre puncte este formată din segmente cumulate ce sunt mai mici decât valoarea 1 milimetru.

Document care conține date cu caracter personal, protejat de prevederile Regulamentului (UE) nr. 679/2016 și Legii 190/2018

DATE DESPRE IMOBILUL NR. 1130

Oficiul de Cadastru şi Publicitate Imobiliară VALCEA
Biroul de Cadastru şi Publicitate Imobiliară Ramnicu Valcea

A. Partea I. Descrierea imobilului

TEREN Extravilan

Adresa: Jud. Valcea

Nr. Crt	Nr cadastral Nr. topografic	Suprafaţa* (mp)	Observaţii / Referinţe
A1		Din acte: 0 Masurata: 660	Sector cadastral:13 Teren neimprejmuit;

B. Partea II. Proprietari şi acte

Inscrieri privitoare la dreptul de proprietate şi alte drepturi reale		Referinţe
/		
Act Administrativ nr. Adeverinta nr.3199, din 20/05/2025 emis de Primaria Comunei Susani;		
B1	Inscrierea posesiei, drept de PROPRIETATE, dobandit prin Lege, cota actuala 1/1, cota initiala 1/1	A1
	1) **NEIDENTIFICAT NEIDENTIFICAT**, CIF:0000000000000	
Act Normativ nr. Legea nr.7, din 13/03/1996 emis de Parlamentul Romaniei (Art.13);		
B2	Se noteaza mentiunea de proprietar neidentificat	A1

C. Partea III. SARCINI .

Inscrieri privind dezmembramintele dreptului de proprietate, drepturi reale de garanţie şi sarcini	Referinţe
NU SUNT	

Document care conține date cu caracter personal, protejat de prevederile Regulamentului (UE) nr. 679/2016 și Legii 190/2018

Anexa Nr. 1 La Partea I

Teren

Nr cadastral	Suprafaţa (mp)*	Observaţii / Referinţe
	Din acte: 0 Masurata: 660	

* Suprafaţa este determinată in planul de proiecţie Stereo 70.

DETALII LINIARE IMOBIL

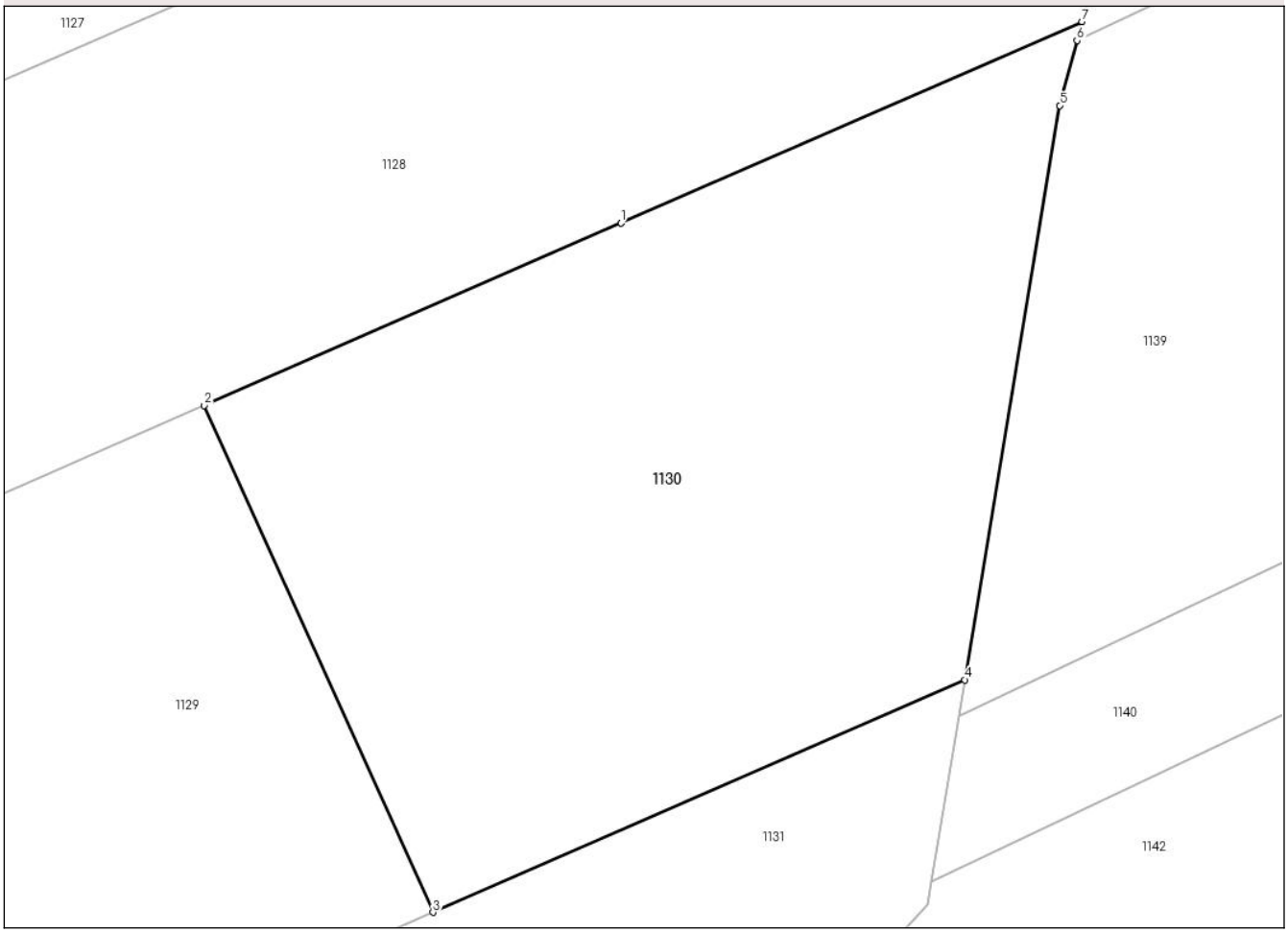

Date referitoare la teren

Crt	Categorie folosinţă	Intra vilan	Suprafaţa (mp)	Tarla	Parcelă	Nr. topo	Observaţii / Referinţe
1	pasune	NU	660	3	8/6	-	

Lungime Segmente
1) Valorile lungimilor segmentelor sunt obţinute din proiecţie în plan.

Punct început	X / Y	Punct sfârşit	X / Y	Lungime segment (** (m)
1	426.006,109 349.485,426	2	425.989,682 349.478,247	17.927
2	425.989,682 349.478,247	3	425.998,691 349.458,28	21.905
3	425.998,691 349.458,28	4	426.019,646 349.467,437	22.868
4	426.019,646 349.467,437	5	426.023,383 349.490,056	22.926
5	426.023,383 349.490,056	6	426.024,066 349.492,616	2.65

Document care conține date cu caracter personal, protejat de prevederile Regulamentului (UE) nr. 679/2016 și Legii 190/2018

Punct început	X / Y	Punct sfârşit	X / Y	Lungime segment (** (m)
6	426.024,066 349.492,616	7	426.024,265 349.493,36	0.77
7	426.024,265 349.493,36	1	426.006,109 349.485,426	19.814

** Lungimile segmentelor sunt determinate în planul de proiecţie Stereo 70 şi sunt rotunjite la 1 milimetru.
*** Distanţa dintre puncte este formată din segmente cumulate ce sunt mai mici decât valoarea 1 milimetru.

Document care conține date cu caracter personal, protejat de prevederile Regulamentului (UE) nr. 679/2016 și Legii 190/2018

DATE DESPRE IMOBILUL NR. 1131

Oficiul de Cadastru şi Publicitate Imobiliară VALCEA
Biroul de Cadastru şi Publicitate Imobiliară Ramnicu Valcea

A. Partea I. Descrierea imobilului

TEREN Extravilan

Adresa: Jud. Valcea

Nr. Crt	Nr cadastral Nr. topografic	Suprafaţa* (mp)	Observaţii / Referinţe
A1		5.000	Sector cadastral:13 Teren neimprejmuit;

B. Partea II. Proprietari şi acte

Inscrieri privitoare la dreptul de proprietate şi alte drepturi reale		Referinţe
/		
Act Administrativ nr. Titlu de proprietate nr.9, din 06/02/2007 emis de Comisia Judeteana Valcea;		
B1	Intabulare, drept de PROPRIETATE cu titlu de drept reconstituire in baza Legii nr.18/1991, dobandit prin Lege, cota actuala 1/1, cota initiala 1/1	A1
	1) **DUMITRESCU NICOLAE** 2) **POPA NICOLITA**	

C. Partea III. SARCINI .

Inscrieri privind dezmembramintele dreptului de proprietate, drepturi reale de garanţie şi sarcini	Referinţe
NU SUNT	

Document care conține date cu caracter personal, protejat de prevederile Regulamentului (UE) nr. 679/2016 și Legii 190/2018

Anexa Nr. 1 La Partea I

Teren

Nr cadastral	Suprafaţa (mp)*	Observaţii / Referinţe
	5.000	

* Suprafaţa este determinată in planul de proiecţie Stereo 70.

DETALII LINIARE IMOBIL

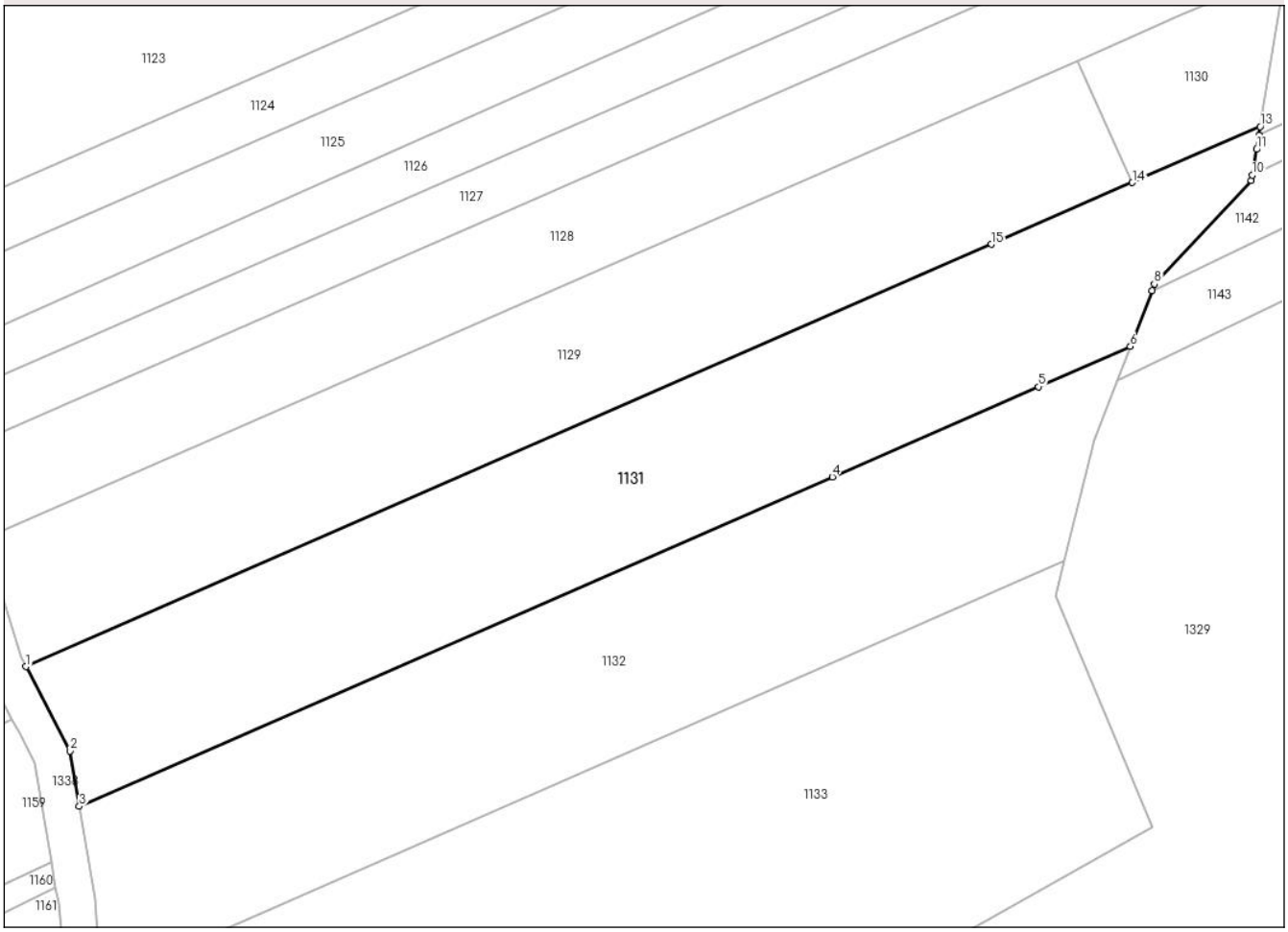

Date referitoare la teren

Crt	Categorie folosință	Intra vilan	Suprafaţa (mp)	Tarla	Parcelă	Nr. topo	Observaţii / Referinţe
1	arabil	NU	4.190	3	8/9	-	
2	pasune	NU	810	3	8/9	-	

Lungime Segmente
1) Valorile lungimilor segmentelor sunt obţinute din proiecţie în plan.

Punct început	X / Y	Punct sfârşit	X / Y	Lungime segment (** (m)
1	425.817,246 349.378,989	2	425.824,484 349.365,179	15.592
2	425.824,484 349.365,179	3	425.825,999 349.356,117	9.188
3	425.825,999 349.356,117	4	425.949,482 349.410,079	134.759
4	425.949,482 349.410,079	5	425.983,266 349.424,842	36.869

Document care conține date cu caracter personal, protejat de prevederile Regulamentului (UE) nr. 679/2016 și Legii 190/2018

Punct început	X / Y	Punct sfârşit	X / Y	Lungime segment (** (m)
5	425.983,266 349.424,842	6	425.998,353 349.431,435	16.465
6	425.998,353 349.431,435	7	426.001,878 349.440,571	9.792
7	426.001,878 349.440,571	8	426.002,302 349.441,668	1.176
8	426.002,302 349.441,668	9	426.018,187 349.458,602	23.218
9	426.018,187 349.458,602	10	426.018,333 349.459,49	0.9
10	426.018,333 349.459,49	11	426.019,031 349.463,711	4.278
11	426.019,031 349.463,711	12	426.019,408 349.465,997	2.317
12	426.019,408 349.465,997	13	426.019,646 349.467,437	1.46
13	426.019,646 349.467,437	14	425.998,691 349.458,28	22.868
14	425.998,691 349.458,28	15	425.975,548 349.448,166	25.257
15	425.975,548 349.448,166	1	425.817,246 349.378,989	172.757

** Lungimile segmentelor sunt determinate în planul de proiecţie Stereo 70 şi sunt rotunjite la 1 milimetru.
*** Distanţa dintre puncte este formată din segmente cumulate ce sunt mai mici decât valoarea 1 milimetru.

Document care conține date cu caracter personal, protejat de prevederile Regulamentului (UE) nr. 679/2016 și Legii 190/2018

DATE DESPRE IMOBILUL NR. 1132

Oficiul de Cadastru şi Publicitate Imobiliară VALCEA
Biroul de Cadastru şi Publicitate Imobiliară Ramnicu Valcea

A. Partea I. Descrierea imobilului

TEREN Extravilan

Adresa: Jud. Valcea

Nr. Crt	Nr cadastral Nr. topografic	Suprafaţa* (mp)	Observaţii / Referinţe
A1		5.000	Sector cadastral:13 Teren neimprejmuit;

B. Partea II. Proprietari şi acte

Inscrieri privitoare la dreptul de proprietate şi alte drepturi reale		Referinţe
/		
Act Administrativ nr. Titlu de proprietate nr.10, din 06/02/2007 emis de Comisia Judeteana Valcea;		
B1	Intabulare, drept de PROPRIETATE cu titlu de drept reconstituire in baza Legii nr.18/1991, dobandit prin Lege, cota actuala 1/1, cota initiala 1/1	A1
	1) **COSAC STELUTA**	

C. Partea III. SARCINI .

Inscrieri privind dezmembramintele dreptului de proprietate, drepturi reale de garanţie şi sarcini	Referinţe
NU SUNT	

Document care conține date cu caracter personal, protejat de prevederile Regulamentului (UE) nr. 679/2016 și Legii 190/2018

Anexa Nr. 1 La Partea I

Teren

Nr cadastral	Suprafaţa (mp)*	Observaţii / Referinţe
	5.000	

* Suprafaţa este determinată in planul de proiecţie Stereo 70.

DETALII LINIARE IMOBIL

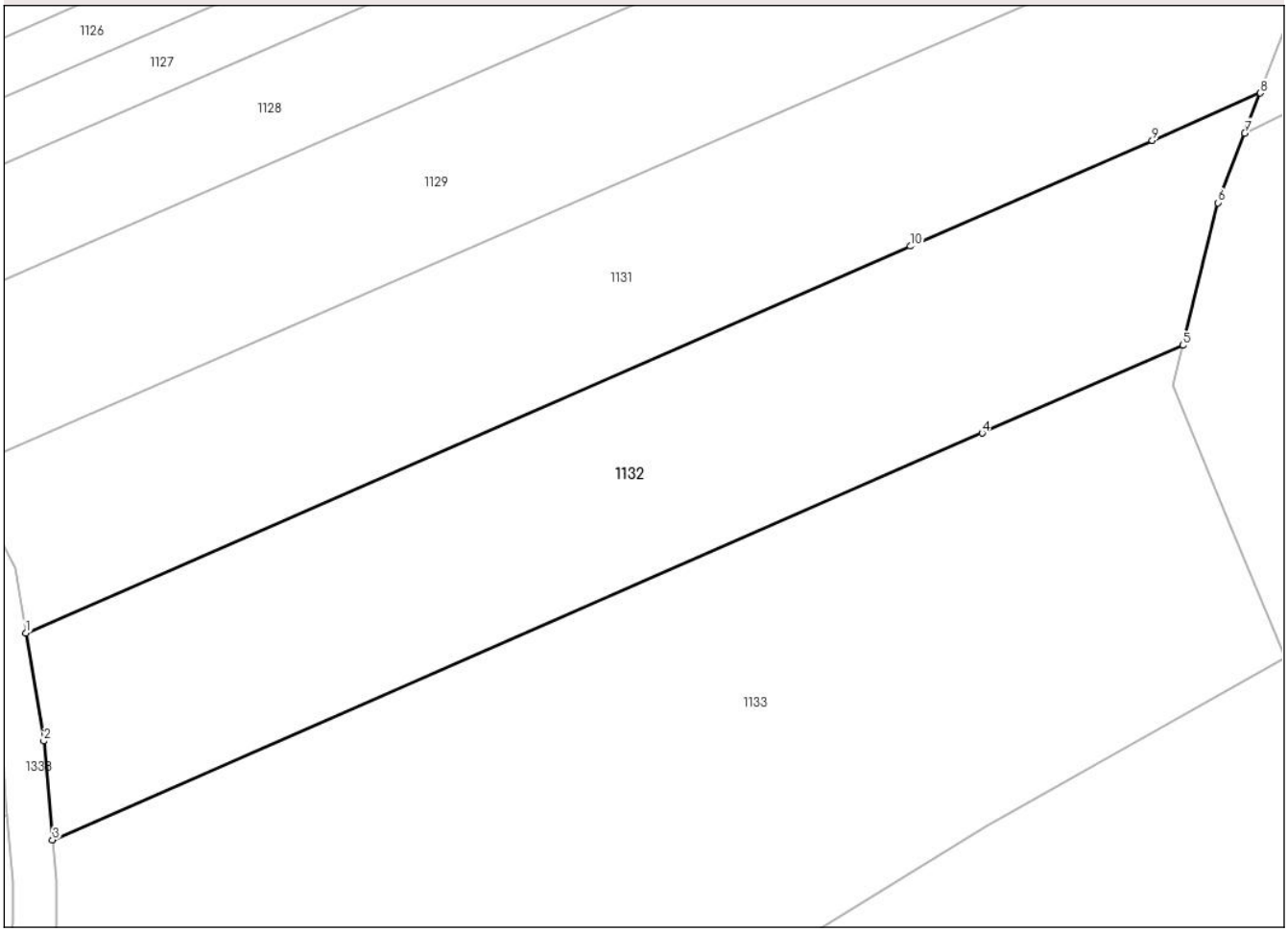

Date referitoare la teren

Crt	Categorie folosință	Intra vilan	Suprafaţa (mp)	Tarla	Parcelă	Nr. topo	Observaţii / Referinţe
1	arabil	NU	3.850	3	8/10	-	
2	pasune	NU	1.150	3	8/7	-	

Lungime Segmente
1) Valorile lungimilor segmentelor sunt obţinute din proiecţie în plan.

Punct început	X / Y	Punct sfârşit	X / Y	Lungime segment (** (m)
1	425.825,999 349.356,117	2	425.828,518 349.341,047	15.279
2	425.828,518 349.341,047	3	425.829,715 349.327,277	13.822
3	425.829,715 349.327,277	4	425.959,531 349.384,006	141.67
4	425.959,531 349.384,006	5	425.987,552 349.396,251	30.58

Document care conține date cu caracter personal, protejat de prevederile Regulamentului (UE) nr. 679/2016 și Legii 190/2018

Punct început	X / Y	Punct sfârşit	X / Y	Lungime segment (** (m)
5	425.987,552 349.396,251	6	425.992,451 349.416,14	20.483
6	425.992,451 349.416,14	7	425.996,199 349.425,852	10.41
7	425.996,199 349.425,852	8	425.998,353 349.431,435	5.984
8	425.998,353 349.431,435	9	425.983,266 349.424,842	16.465
9	425.983,266 349.424,842	10	425.949,482 349.410,079	36.869
10	425.949,482 349.410,079	1	425.825,999 349.356,117	134.759

** Lungimile segmentelor sunt determinate în planul de proiecţie Stereo 70 şi sunt rotunjite la 1 milimetru.
*** Distanţa dintre puncte este formată din segmente cumulate ce sunt mai mici decât valoarea 1 milimetru.

Document care conține date cu caracter personal, protejat de prevederile Regulamentului (UE) nr. 679/2016 și Legii 190/2018

DATE DESPRE IMOBILUL NR. 1133

Oficiul de Cadastru şi Publicitate Imobiliară VALCEA
Biroul de Cadastru şi Publicitate Imobiliară Ramnicu Valcea

A. Partea I. Descrierea imobilului

TEREN Extravilan

Adresa: Jud. Valcea

Nr. Crt	Nr cadastral Nr. topografic	Suprafaţa* (mp)	Observaţii / Referinţe
A1		Din acte: 0 Masurata: 8.569	Sector cadastral:13 Teren neimprejmuit;

B. Partea II. Proprietari şi acte

Inscrieri privitoare la dreptul de proprietate şi alte drepturi reale		Referinţe
/		
Act Administrativ nr. Adeverinta nr.3199, din 20/05/2025 emis de Primaria Comunei Susani;		
B1	Inscrierea posesiei, drept de PROPRIETATE, dobandit prin Lege, cota actuala 1/1, cota initiala 1/1	A1
	1) **NEIDENTIFICAT NEIDENTIFICAT**, CIF:0000000000000	
Act Normativ nr. Legea nr.7, din 13/03/1996 emis de Parlamentul Romaniei (Art.13);		
B2	Se noteaza mentiunea de proprietar neidentificat	A1

C. Partea III. SARCINI .

Inscrieri privind dezmembramintele dreptului de proprietate, drepturi reale de garanţie şi sarcini	Referinţe
NU SUNT	

Document care conține date cu caracter personal, protejat de prevederile Regulamentului (UE) nr. 679/2016 și Legii 190/2018

Anexa Nr. 1 La Partea I

Teren

Nr cadastral	Suprafaţa (mp)*	Observaţii / Referinţe
	Din acte: 0 Masurata: 8.569	

* Suprafaţa este determinată in planul de proiecţie Stereo 70.

DETALII LINIARE IMOBIL

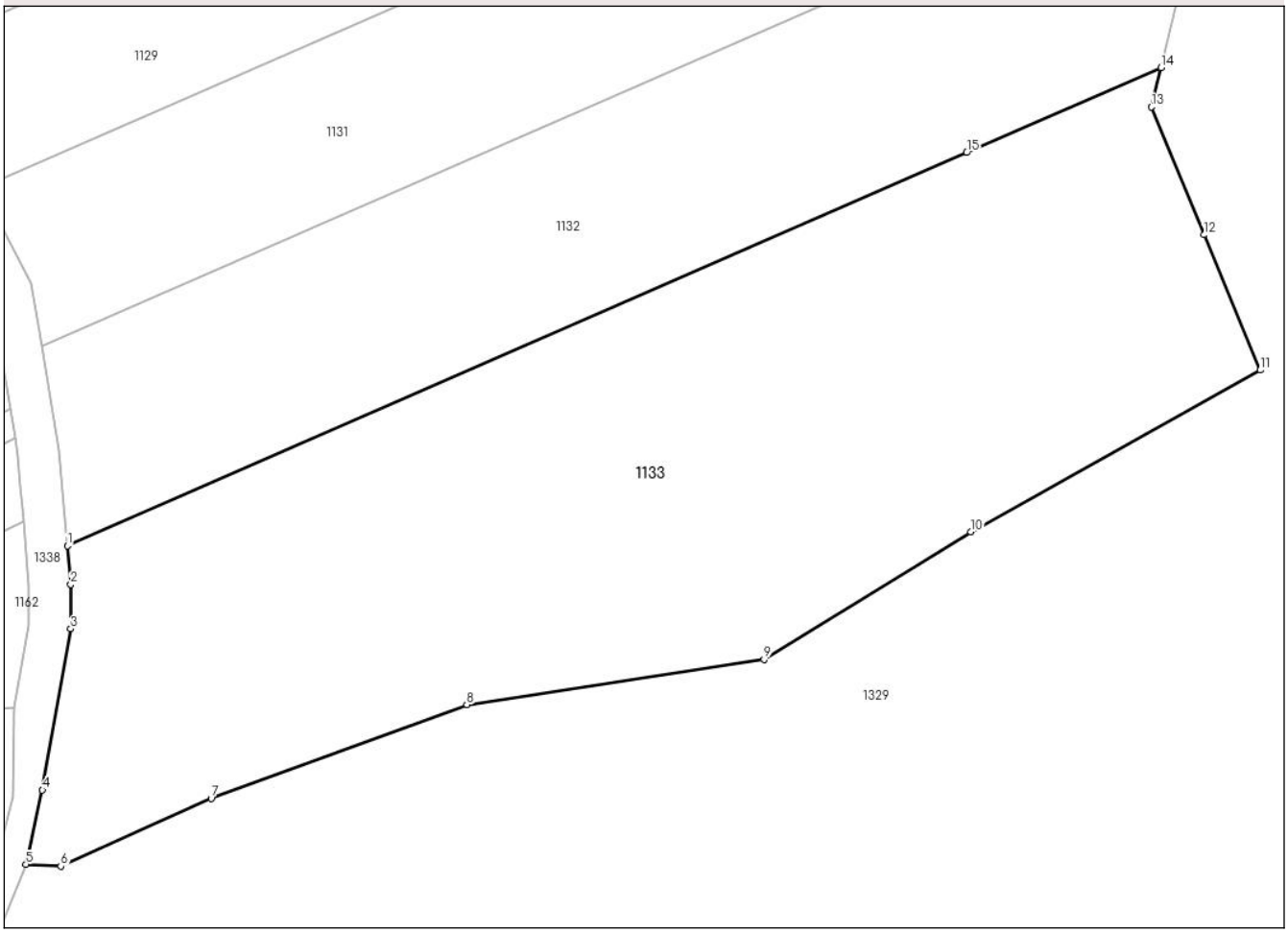

Date referitoare la teren

Crt	Categorie folosinţă	Intra vilan	Suprafaţa (mp)	Tarla	Parcelă	Nr. topo	Observaţii / Referinţe
1	arabil	NU	8.569	3	8/11	-	

Lungime Segmente
1) Valorile lungimilor segmentelor sunt obţinute din proiecţie în plan.

Punct început	X / Y	Punct sfârşit	X / Y	Lungime segment (** (m)
1	425.829,715 349.327,277	2	425.830,2 349.321,697	5.601
2	425.830,2 349.321,697	3	425.830,2 349.315,279	6.418
3	425.830,2 349.315,279	4	425.826,122 349.292,011	23.623
4	425.826,122 349.292,011	5	425.823,734 349.281,281	10.993
5	425.823,734 349.281,281	6	425.828,775 349.281,029	5.047

Document care conține date cu caracter personal, protejat de prevederile Regulamentului (UE) nr. 679/2016 și Legii 190/2018

Punct început	X / Y	Punct sfârşit	X / Y	Lungime segment (** (m)
6	425.828,775 349.281,029	7	425.850,483 349.290,792	23.802
7	425.850,483 349.290,792	8	425.887,386 349.304,35	39.315
8	425.887,386 349.304,35	9	425.930,26 349.310,859	43.365
9	425.930,26 349.310,859	10	425.960,109 349.329,299	35.086
10	425.960,109 349.329,299	11	426.001,896 349.352,62	47.854
11	426.001,896 349.352,62	12	425.993,755 349.372,145	21.154
12	425.993,755 349.372,145	13	425.986,157 349.390,585	19.944
13	425.986,157 349.390,585	14	425.987,552 349.396,251	5.835
14	425.987,552 349.396,251	15	425.959,531 349.384,006	30.58
15	425.959,531 349.384,006	1	425.829,715 349.327,277	141.67

** Lungimile segmentelor sunt determinate în planul de proiecţie Stereo 70 şi sunt rotunjite la 1 milimetru.
*** Distanţa dintre puncte este formată din segmente cumulate ce sunt mai mici decât valoarea 1 milimetru.

Document care conține date cu caracter personal, protejat de prevederile Regulamentului (UE) nr. 679/2016 și Legii 190/2018

DATE DESPRE IMOBILUL NR. 1134

Oficiul de Cadastru şi Publicitate Imobiliară VALCEA
Biroul de Cadastru şi Publicitate Imobiliară Ramnicu Valcea

A. Partea I. Descrierea imobilului

TEREN Extravilan

Adresa: Jud. Valcea

Nr. Crt	Nr cadastral Nr. topografic	Suprafaţa* (mp)	Observaţii / Referinţe
A1		Din acte: 3.982 Masurata: 3.800	Sector cadastral:13 Teren neimprejmuit;

B. Partea II. Proprietari şi acte

Inscrieri privitoare la dreptul de proprietate şi alte drepturi reale		Referinţe
/		
Act Administrativ nr. Titlu de proprietate nr.12, din 06/02/2004 emis de Comisia Judeteana Valcea;		
B1	Intabulare, drept de PROPRIETATE cu titlu de drept constituire in baza Legii nr.18/1991, dobandit prin Lege, cota actuala 1/1, cota initiala 1/1	A1
	1) **VILNEI TRAIAN**	

C. Partea III. SARCINI .

Inscrieri privind dezmembramintele dreptului de proprietate, drepturi reale de garanţie şi sarcini	Referinţe
NU SUNT	

Anexa Nr. 1 La Partea I

Teren

Nr cadastral	Suprafaţa (mp)*	Observaţii / Referinţe
	Din acte: 3.982 Masurata: 3.800	

* Suprafaţa este determinată in planul de proiecţie Stereo 70.

DETALII LINIARE IMOBIL

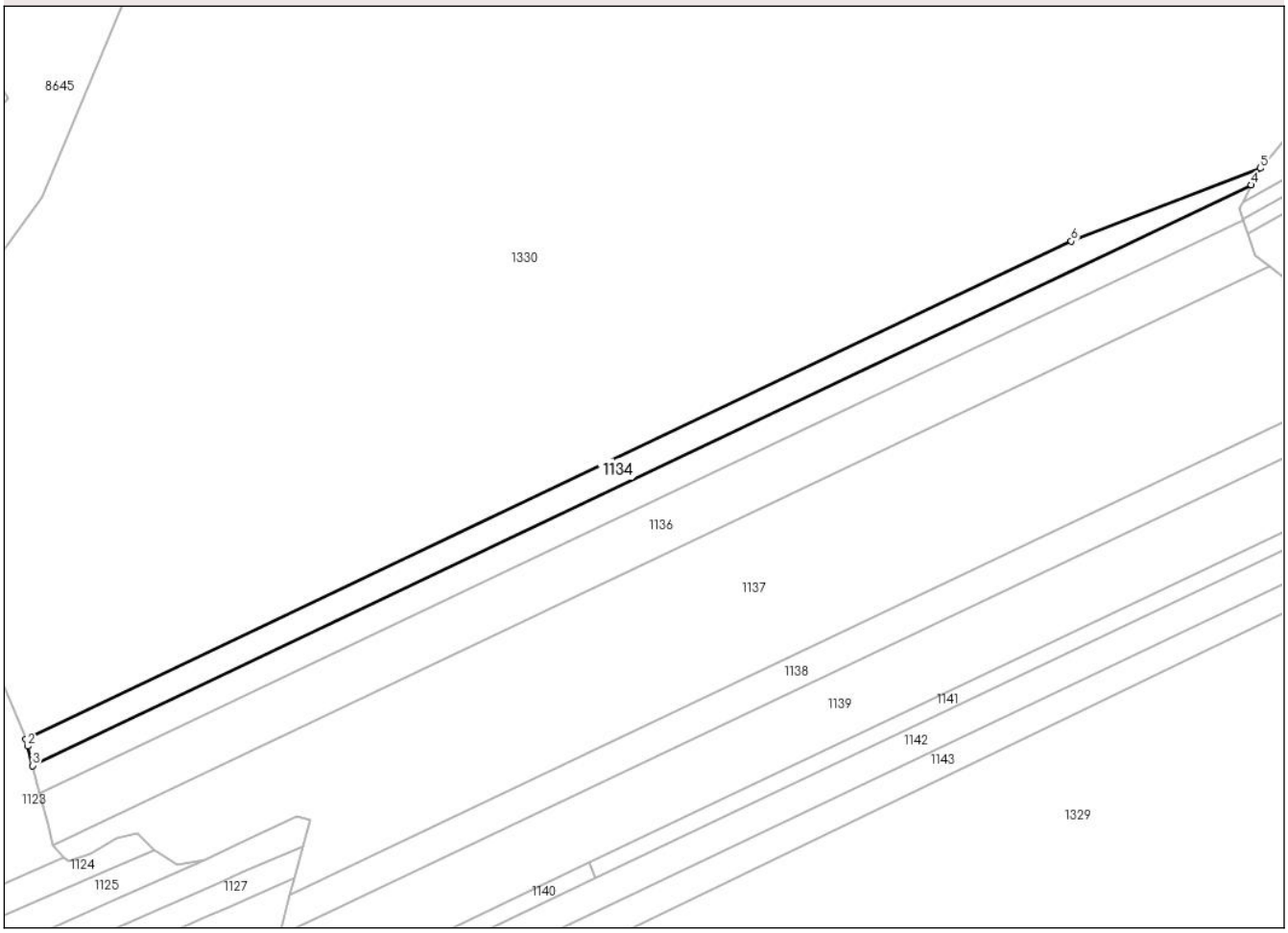

Date referitoare la teren

Crt	Categorie folosinţă	Intra vilan	Suprafaţa (mp)	Tarla	Parcelă	Nr. topo	Observaţii / Referinţe
1	padure	NU	3.800	3	5/1	-	Imobil in suprafata de 3982mp, diferenta de suprafata de 182 mp se regaseste la ID 1154, sector cadastral nr.13

Lungime Segmente

1) Valorile lungimilor segmentelor sunt obţinute din proiecţie în plan.

Punct început	X / Y	Punct sfârşit	X / Y	Lungime segment (** (m)
1	425.940,604 349.557,567	2	425.941,197 349.555,244	2.397
2	425.941,197 349.555,244	3	425.942,839 349.548,812	6.638
3	425.942,839 349.548,812	4	426.344,441 349.740,112	444.837
4	426.344,441 349.740,112	5	426.347,357 349.745,627	6.238

Document care conține date cu caracter personal, protejat de prevederile Regulamentului (UE) nr. 679/2016 și Legii 190/2018

Punct început	X / Y	Punct sfârşit	X / Y	Lungime segment (** (m)
5	426.347,357 349.745,627	6	426.285,049 349.721,641	66.765
6	426.285,049 349.721,641	1	425.940,604 349.557,567	381.527

** Lungimile segmentelor sunt determinate în planul de proiecţie Stereo 70 şi sunt rotunjite la 1 milimetru.
*** Distanţa dintre puncte este formată din segmente cumulate ce sunt mai mici decât valoarea 1 milimetru.

Document care conține date cu caracter personal, protejat de prevederile Regulamentului (UE) nr. 679/2016 și Legii 190/2018

DATE DESPRE IMOBILUL NR. 1135

Oficiul de Cadastru şi Publicitate Imobiliară VALCEA
Biroul de Cadastru şi Publicitate Imobiliară Ramnicu Valcea

A. Partea I. Descrierea imobilului

TEREN Extravilan

Adresa: Jud. Valcea

Nr. Crt	Nr cadastral Nr. topografic	Suprafaţa* (mp)	Observaţii / Referinţe
A1		Din acte: 4.425 Masurata: 4.060	Sector cadastral:13 Teren neimprejmuit;

B. Partea II. Proprietari şi acte

Inscrieri privitoare la dreptul de proprietate şi alte drepturi reale		Referinţe
/		
Act Administrativ nr. Titlu de proprietate nr.11, din 06/02/2004 emis de Comisia Judeteana Valcea;		
B1	Intabulare, drept de PROPRIETATE cu titlu de drept constituire in baza Legii nr.18/1991, dobandit prin Lege, cota actuala 1/1, cota initiala 1/1	A1
	1) **CISMARU ION**	

C. Partea III. SARCINI .

Inscrieri privind dezmembramintele dreptului de proprietate, drepturi reale de garanţie şi sarcini	Referinţe
NU SUNT	

Document care conține date cu caracter personal, protejat de prevederile Regulamentului (UE) nr. 679/2016 și Legii 190/2018

Anexa Nr. 1 La Partea I

Teren

Nr cadastral	Suprafaţa (mp)*	Observaţii / Referinţe
	Din acte: 4.425 Masurata: 4.060	

* Suprafaţa este determinată in planul de proiecţie Stereo 70.

DETALII LINIARE IMOBIL

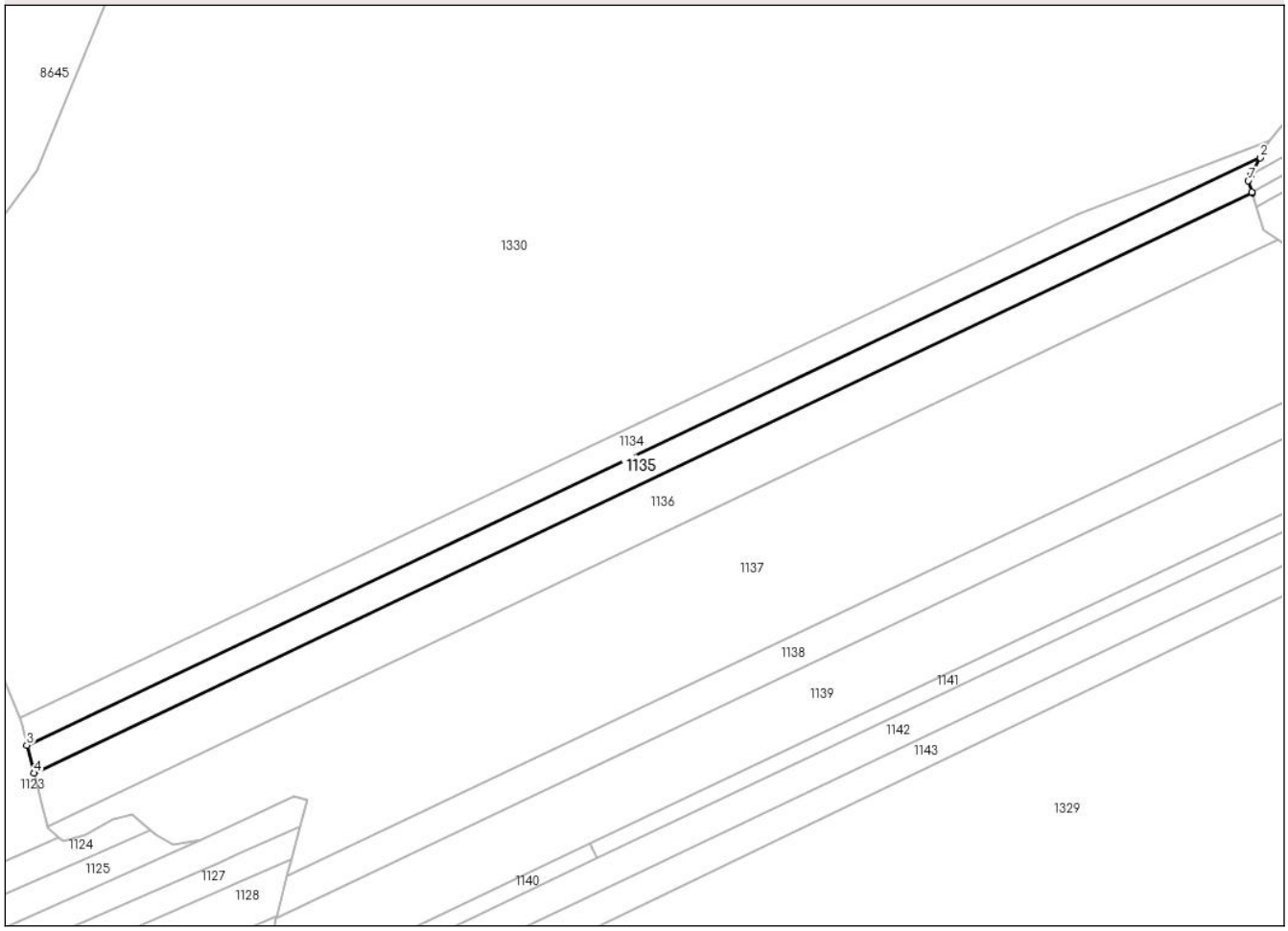

Date referitoare la teren

Crt	Categorie folosinţă	Intra vilan	Suprafaţa (mp)	Tarla	Parcelă	Nr. topo	Observaţii / Referinţe
1	padure	NU	4.060	3	5/2	-	Imobil in suprafata de 4425mp, diferenta de suprafata de 365mp se regaseste la ID 1155, sector cadastral nr.13

Lungime Segmente

1) Valorile lungimilor segmentelor sunt obţinute din proiecţie în plan.

Punct început	X / Y	Punct sfârşit	X / Y	Lungime segment (** (m)
1	426.341,486 349.734,521	2	426.344,441 349.740,112	6.324
2	426.344,441 349.740,112	3	425.942,839 349.548,812	444.837
3	425.942,839 349.548,812	4	425.945,161 349.539,714	9.39
4	425.945,161 349.539,714	5	426.341,791 349.728,645	439.329

Document care conține date cu caracter personal, protejat de prevederile Regulamentului (UE) nr. 679/2016 și Legii 190/2018

Punct început	X / Y	Punct sfârşit	X / Y	Lungime segment (** (m)
5	426.341,791 349.728,645	6	426.341,703 349.728,919	0.288
6	426.341,703 349.728,919	7	426.340,497 349.732,65	3.921
7	426.340,497 349.732,65	1	426.341,486 349.734,521	2.116

** Lungimile segmentelor sunt determinate în planul de proiecţie Stereo 70 şi sunt rotunjite la 1 milimetru.
*** Distanţa dintre puncte este formată din segmente cumulate ce sunt mai mici decât valoarea 1 milimetru.

Document care conține date cu caracter personal, protejat de prevederile Regulamentului (UE) nr. 679/2016 și Legii 190/2018

DATE DESPRE IMOBILUL NR. 1136

Oficiul de Cadastru şi Publicitate Imobiliară VALCEA
Biroul de Cadastru şi Publicitate Imobiliară Ramnicu Valcea

A. Partea I. Descrierea imobilului

TEREN Extravilan

Adresa: Jud. Valcea

Nr. Crt	Nr cadastral Nr. topografic	Suprafaţa* (mp)	Observaţii / Referinţe
A1		Din acte: 7.955 Masurata: 7.700	Sector cadastral:13 Teren neimprejmuit;

B. Partea II. Proprietari şi acte

Inscrieri privitoare la dreptul de proprietate şi alte drepturi reale		Referinţe
/		
Act Administrativ nr. Titlu de proprietate nr.15, din 06/02/2004 emis de Comisia Judeteana Valcea;		
B1	Intabulare, drept de PROPRIETATE cu titlu de drept constituire in baza Legii nr.18/1991, dobandit prin Lege, cota actuala 1/1, cota initiala 1/1	A1
	1) **STAN AURELIAN**	

C. Partea III. SARCINI .

Inscrieri privind dezmembramintele dreptului de proprietate, drepturi reale de garanţie şi sarcini	Referinţe
NU SUNT	

Anexa Nr. 1 La Partea I

Teren

Nr cadastral	Suprafaţa (mp)*	Observaţii / Referinţe
	Din acte: 7.955 Masurata: 7.700	

* Suprafaţa este determinată in planul de proiecţie Stereo 70.

DETALII LINIARE IMOBIL

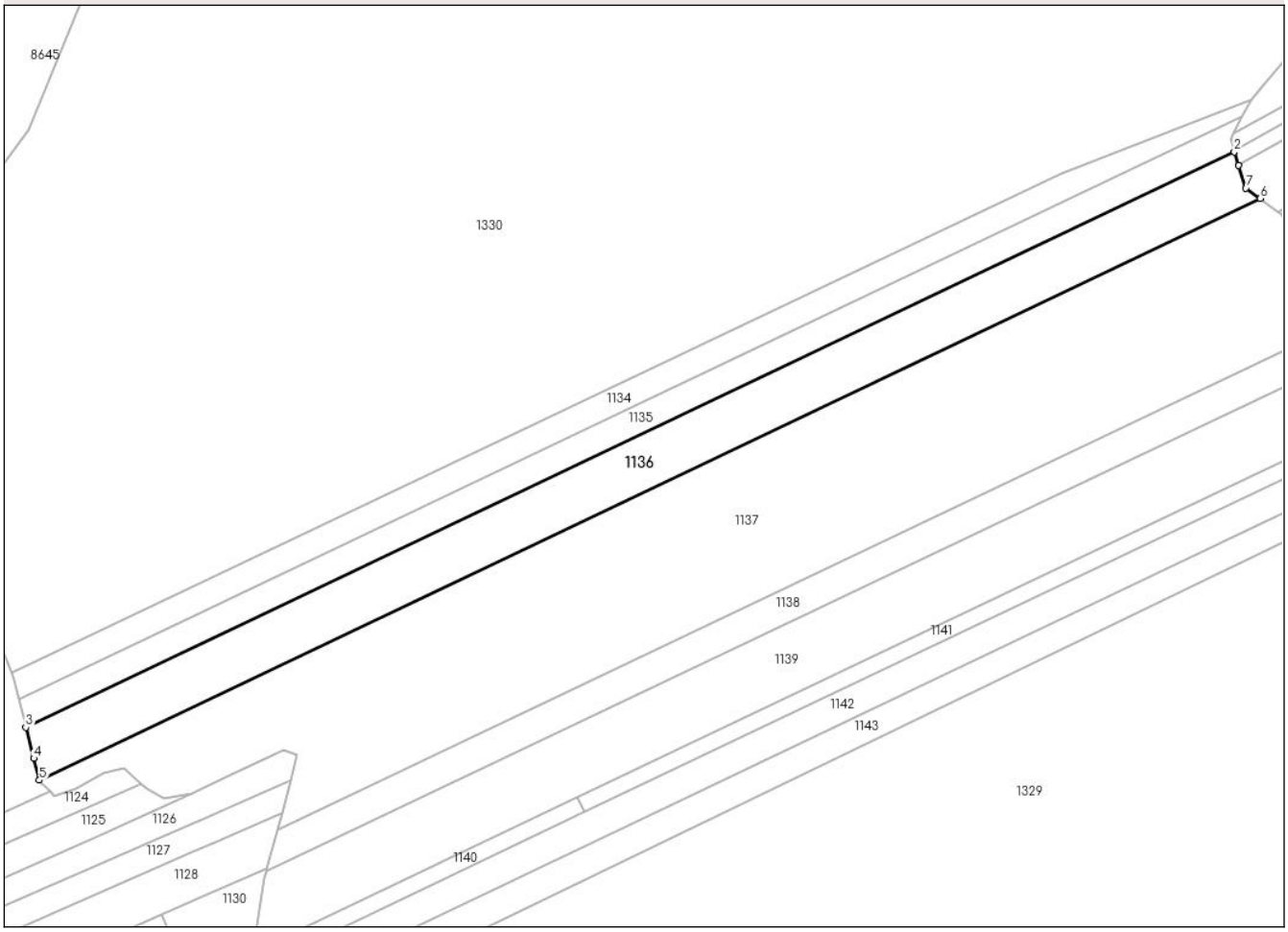

Date referitoare la teren

Crt	Categorie folosinţă	Intra vilan	Suprafaţa (mp)	Tarla	Parcelă	Nr. topo	Observaţii / Referinţe
1	padure	NU	7.700	3	5/3	-	Imobil in suprafata de 7955mp, diferenta de suprafata de 255 mp se regaseste la ID 1156, sector cadastral nr.13

Lungime Segmente

1) Valorile lungimilor segmentelor sunt obţinute din proiecţie în plan.

Punct început	X / Y	Punct sfârşit	X / Y	Lungime segment (** (m)
1	426.343,245 349.724,149	2	426.341,791 349.728,645	4.725
2	426.341,791 349.728,645	3	425.945,161 349.539,714	439.329
3	425.945,161 349.539,714	4	425.947,744 349.529,598	10.441
4	425.947,744 349.529,598	5	425.949,569 349.522,447	7.38

Document care conține date cu caracter personal, protejat de prevederile Regulamentului (UE) nr. 679/2016 și Legii 190/2018

Punct început	X / Y	Punct sfârşit	X / Y	Lungime segment (** (m)
5	425.949,569 349.522,447	6	426.350,307 349.713,335	443.88
6	426.350,307 349.713,335	7	426.345,641 349.716,735	5.773
7	426.345,641 349.716,735	1	426.343,245 349.724,149	7.792

** Lungimile segmentelor sunt determinate în planul de proiecţie Stereo 70 şi sunt rotunjite la 1 milimetru.
*** Distanţa dintre puncte este formată din segmente cumulate ce sunt mai mici decât valoarea 1 milimetru.

Document care conține date cu caracter personal, protejat de prevederile Regulamentului (UE) nr. 679/2016 și Legii 190/2018

DATE DESPRE IMOBILUL NR. 1137

Oficiul de Cadastru şi Publicitate Imobiliară VALCEA
Biroul de Cadastru şi Publicitate Imobiliară Ramnicu Valcea

A. Partea I. Descrierea imobilului

TEREN Extravilan

Adresa: Jud. Valcea

Nr. Crt	Nr cadastral Nr. topografic	Suprafaţa* (mp)	Observaţii / Referinţe
A1		Din acte: 19.672 Masurata: 19.300	Sector cadastral:13 Teren neimprejmuit;

B. Partea II. Proprietari şi acte

Inscrieri privitoare la dreptul de proprietate şi alte drepturi reale		Referinţe
/		
Act Administrativ nr. Titlu de proprietate nr.16, din 06/02/2004 emis de Comisia Judeteana Valcea;		
B1	Intabulare, drept de PROPRIETATE cu titlu de drept constituire in baza Legii nr.18/1991, dobandit prin Lege, cota actuala 1/1, cota initiala 1/1	A1
	1) **CALUGARITOIU ANA** 2) **FLORESCU MIHAI** 3) **FLORESCU ILIE** 4) **FLORESCU MARIN**	

C. Partea III. SARCINI .

Inscrieri privind dezmembramintele dreptului de proprietate, drepturi reale de garanţie şi sarcini	Referinţe
NU SUNT	

Document care conține date cu caracter personal, protejat de prevederile Regulamentului (UE) nr. 679/2016 și Legii 190/2018

Anexa Nr. 1 La Partea I

Teren

Nr cadastral	Suprafaţa (mp)*	Observaţii / Referinţe
	Din acte: 19.672 Masurata: 19.300	

* Suprafaţa este determinată in planul de proiecţie Stereo 70.

DETALII LINIARE IMOBIL

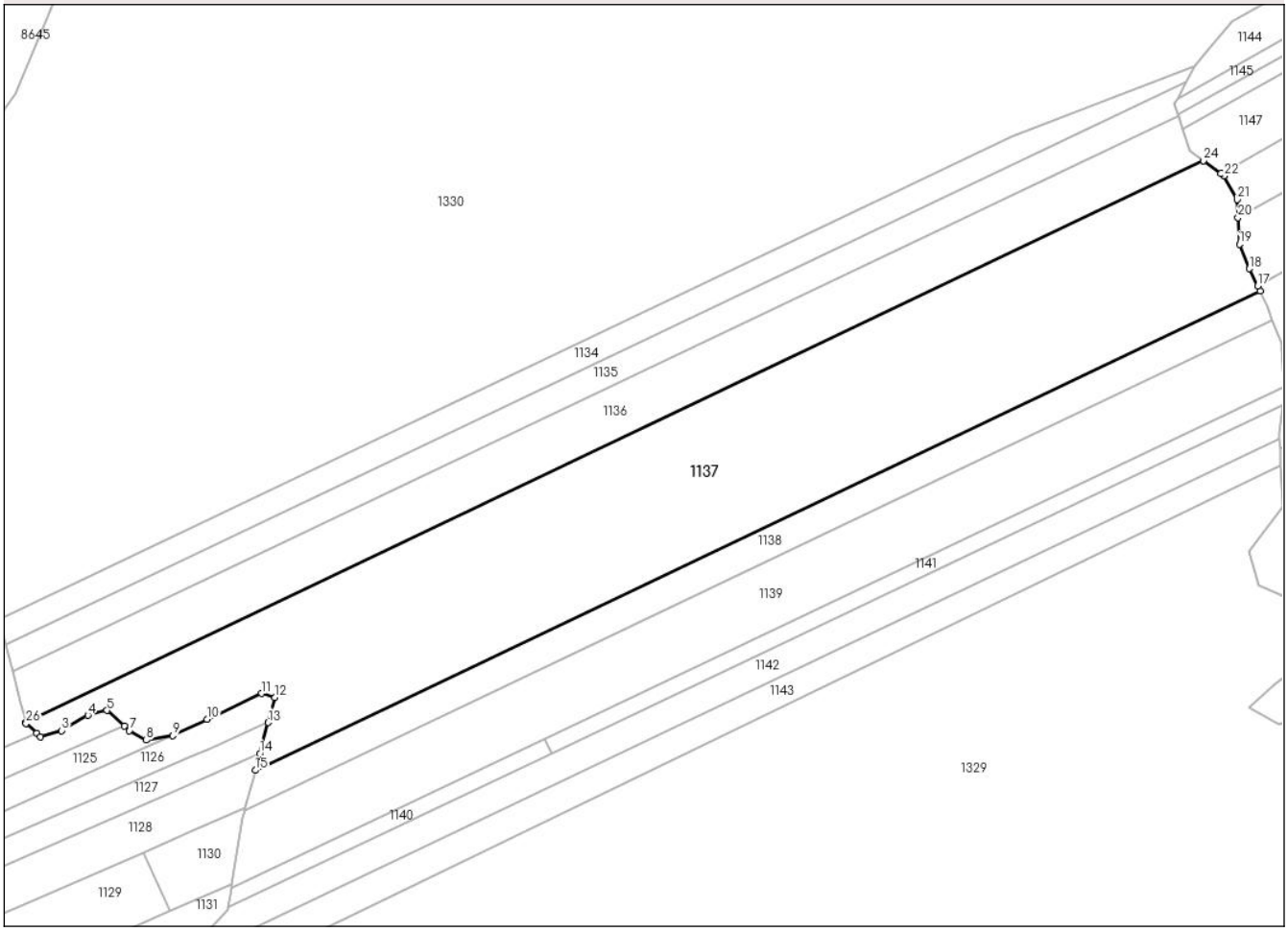

Date referitoare la teren

Crt	Categorie folosință	Intra vilan	Suprafaţa (mp)	Tarla	Parcelă	Nr. topo	Observaţii / Referinţe
1	padure	NU	19.300	3	5/4	-	Imobil in suprafata de 19672mp, diferenta de suprafata de 372 mp se regaseste la ID 1137, sector cadastral nr.13

Lungime Segmente

1) Valorile lungimilor segmentelor sunt obţinute din proiecţie în plan.

Punct început	X / Y	Punct sfârşit	X / Y	Lungime segment (** (m)
1	425.953,236 349.518,677	2	425.954,579 349.517,409	1.847
3	425.961,665 349.519,588	4	425.970,659 349.524,763	10.377
5	425.977,201 349.526,398	6	425.983,086 349.521,147	7.887

Punct început	X / Y	Punct sfârşit	X / Y	Lungime segment (** (m)
2	425.954,579 349.517,409	3	425.961,665 349.519,588	7.413
4	425.970,659 349.524,763	5	425.977,201 349.526,398	6.743
6	425.983,086 349.521,147	7	425.984,833 349.519,588	2.341

Document care conține date cu caracter personal, protejat de prevederile Regulamentului (UE) nr. 679/2016 și Legii 190/2018

Punct început	X / Y	Punct sfârşit	X / Y	Lungime segment (** (m)
7	425.984,833 349.519,588	8	425.990,556 349.516,319	6.591
9	425.999,577 349.517,926	10	426.011,177 349.523,397	12.825
11	426.029,844 349.532,201	12	426.034,267 349.530,841	4.627
13	426.031,984 349.522,285	14	426.029,181 349.511,783	10.87
15	426.027,654 349.506,059	16	426.369,642 349.668,962	378.805
17	426.368,776 349.670,762	18	426.365,977 349.676,58	6.456
19	426.362,547 349.684,904	20	426.362,107 349.694,001	9.108
21	426.361,813 349.700,085	22	426.357,402 349.708,165	9.206
23	426.356,213 349.709,031	24	426.350,307 349.713,335	7.308
25	425.949,569 349.522,447	26	425.949,673 349.522,039	0.421

Punct început	X / Y	Punct sfârşit	X / Y	Lungime segment (** (m)
8	425.990,556 349.516,319	9	425.999,577 349.517,926	9.163
10	426.011,177 349.523,397	11	426.029,844 349.532,201	20.639
12	426.034,267 349.530,841	13	426.031,984 349.522,285	8.855
14	426.029,181 349.511,783	15	426.027,654 349.506,059	5.924
16	426.369,642 349.668,962	17	426.368,776 349.670,762	1.997
18	426.365,977 349.676,58	19	426.362,547 349.684,904	9.003
20	426.362,107 349.694,001	21	426.361,813 349.700,085	6.091
22	426.357,402 349.708,165	23	426.356,213 349.709,031	1.471
24	426.350,307 349.713,335	25	425.949,569 349.522,447	443.88
26	425.949,673 349.522,039	1	425.953,236 349.518,677	4.899

** Lungimile segmentelor sunt determinate în planul de proiecţie Stereo 70 şi sunt rotunjite la 1 milimetru.
*** Distanţa dintre puncte este formată din segmente cumulate ce sunt mai mici decât valoarea 1 milimetru.

Document care conține date cu caracter personal, protejat de prevederile Regulamentului (UE) nr. 679/2016 și Legii 190/2018

DATE DESPRE IMOBILUL NR. 1138

Oficiul de Cadastru şi Publicitate Imobiliară VALCEA
Biroul de Cadastru şi Publicitate Imobiliară Ramnicu Valcea

A. Partea I. Descrierea imobilului

TEREN Extravilan

Adresa: Jud. Valcea

Nr. Crt	Nr cadastral Nr. topografic	Suprafaţa* (mp)	Observaţii / Referinţe
A1		Din acte: 4.379 Masurata: 4.060	Sector cadastral:13 Teren neimprejmuit;

B. Partea II. Proprietari şi acte

Inscrieri privitoare la dreptul de proprietate şi alte drepturi reale		Referinţe
/		
Act Administrativ nr. Titlu de proprietate nr.8, din 04/02/2004 emis de Comisia Judeteana Valcea;		
B1	Intabulare, drept de PROPRIETATE cu titlu de drept reconstituire in baza Legii nr.18/1991, dobandit prin Lege, cota actuala 1/1, cota initiala 1/1	A1
	1) **DUMITRESCU NICOLAE**	

C. Partea III. SARCINI .

Inscrieri privind dezmembramintele dreptului de proprietate, drepturi reale de garanţie şi sarcini	Referinţe
NU SUNT	

Document care conține date cu caracter personal, protejat de prevederile Regulamentului (UE) nr. 679/2016 și Legii 190/2018

Anexa Nr. 1 La Partea I

Teren

Nr cadastral	Suprafaţa (mp)*	Observaţii / Referinţe
	Din acte: 4.379 Masurata: 4.060	

* Suprafaţa este determinată in planul de proiecţie Stereo 70.

DETALII LINIARE IMOBIL

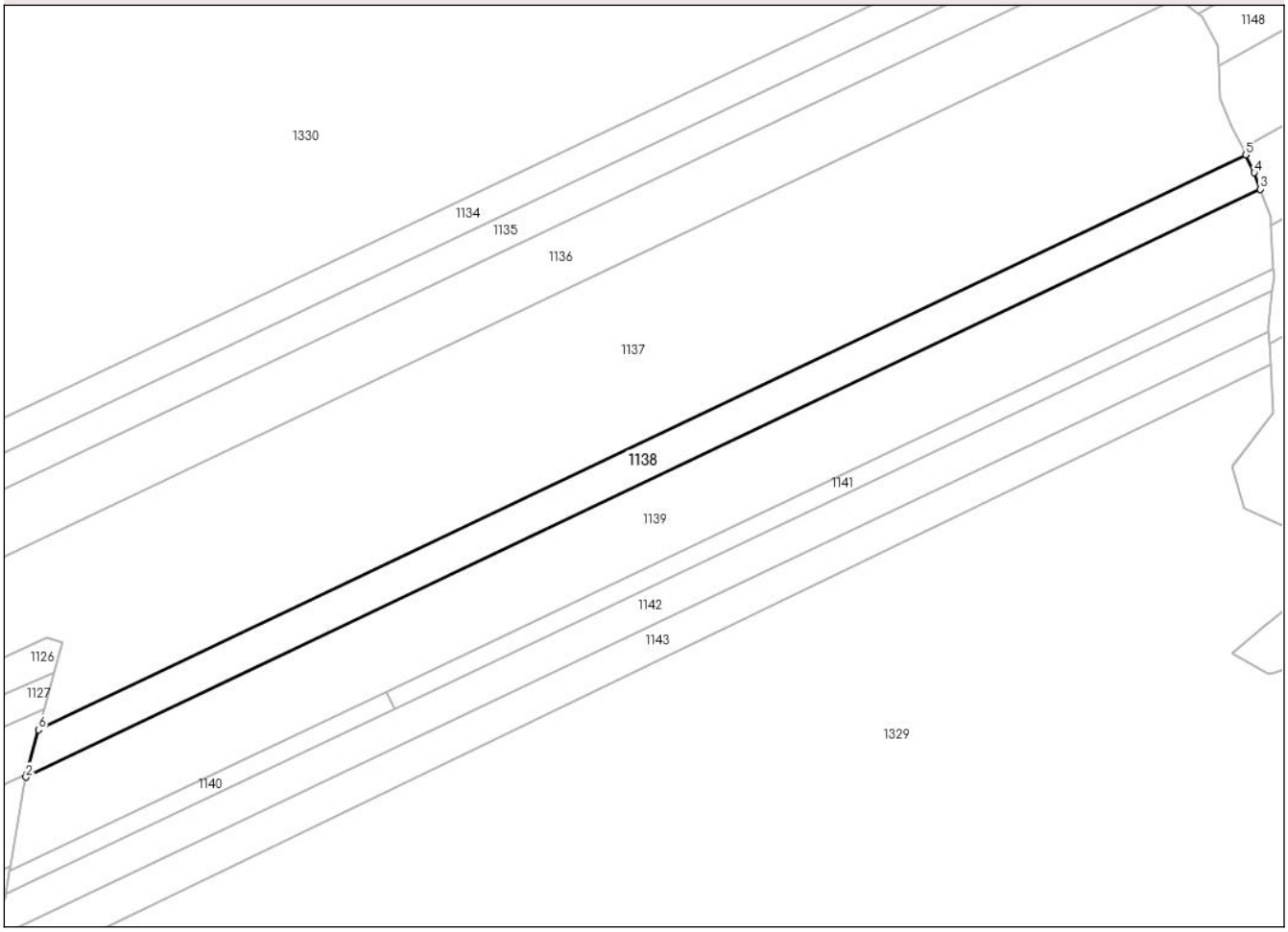

Date referitoare la teren

Crt	Categorie folosinţă	Intra vilan	Suprafaţa (mp)	Tarla	Parcelă	Nr. topo	Observaţii / Referinţe
1	padure	NU	4.060	3	5/5	-	Imobil in suprafata de 4379mp, diferenta de suprafata de 319 mp se regaseste la ID 1158, sector cadastral nr.13

Lungime Segmente

1) Valorile lungimilor segmentelor sunt obţinute din proiecţie în plan.

Punct început	X / Y	Punct sfârşit	X / Y	Lungime segment (** (m)
1	426.024,265 349.493,36	2	426.024,066 349.492,616	0.77
2	426.024,066 349.492,616	3	426.373,805 349.659,211	387.39
3	426.373,805 349.659,211	4	426.372,102 349.663,847	4.939
4	426.372,102 349.663,847	5	426.369,642 349.668,962	5.676

Document care conține date cu caracter personal, protejat de prevederile Regulamentului (UE) nr. 679/2016 și Legii 190/2018

Punct început	X / Y	Punct sfârşit	X / Y	Lungime segment (** (m)
5	426.369,642 349.668,962	6	426.027,654 349.506,059	378.805
6	426.027,654 349.506,059	1	426.024,265 349.493,36	13.143

** Lungimile segmentelor sunt determinate în planul de proiecţie Stereo 70 şi sunt rotunjite la 1 milimetru.
*** Distanţa dintre puncte este formată din segmente cumulate ce sunt mai mici decât valoarea 1 milimetru.

Document care conține date cu caracter personal, protejat de prevederile Regulamentului (UE) nr. 679/2016 și Legii 190/2018

DATE DESPRE IMOBILUL NR. 1139

Oficiul de Cadastru şi Publicitate Imobiliară VALCEA
Biroul de Cadastru şi Publicitate Imobiliară Ramnicu Valcea

A. Partea I. Descrierea imobilului

TEREN Extravilan

Adresa: Jud. Valcea

Nr. Crt	Nr cadastral Nr. topografic	Suprafaţa* (mp)	Observaţii / Referinţe
A1		Din acte: 9.283 Masurata: 8.658	Sector cadastral:13 Teren neimprejmuit;

B. Partea II. Proprietari şi acte

Inscrieri privitoare la dreptul de proprietate şi alte drepturi reale		Referinţe
/		
Act Administrativ nr. Titlu de proprietate nr.7, din 04/02/2004 emis de Comisia Judeteana Valcea;		
B1	Intabulare, drept de PROPRIETATEcu titlu de drept constituire in baza Legii nr.18/1991, dobandit prin Lege, cota actuala 1/1, cota initiala 1/1	A1
	1) **NICOLA IOANA**	

C. Partea III. SARCINI .

Inscrieri privind dezmembramintele dreptului de proprietate, drepturi reale de garanţie şi sarcini	Referinţe
NU SUNT	

Document care conține date cu caracter personal, protejat de prevederile Regulamentului (UE) nr. 679/2016 și Legii 190/2018

Anexa Nr. 1 La Partea I

Teren

Nr cadastral	Suprafaţa (mp)*	Observaţii / Referinţe
	Din acte: 9.283 Masurata: 8.658	

* Suprafaţa este determinată in planul de proiecţie Stereo 70.

DETALII LINIARE IMOBIL

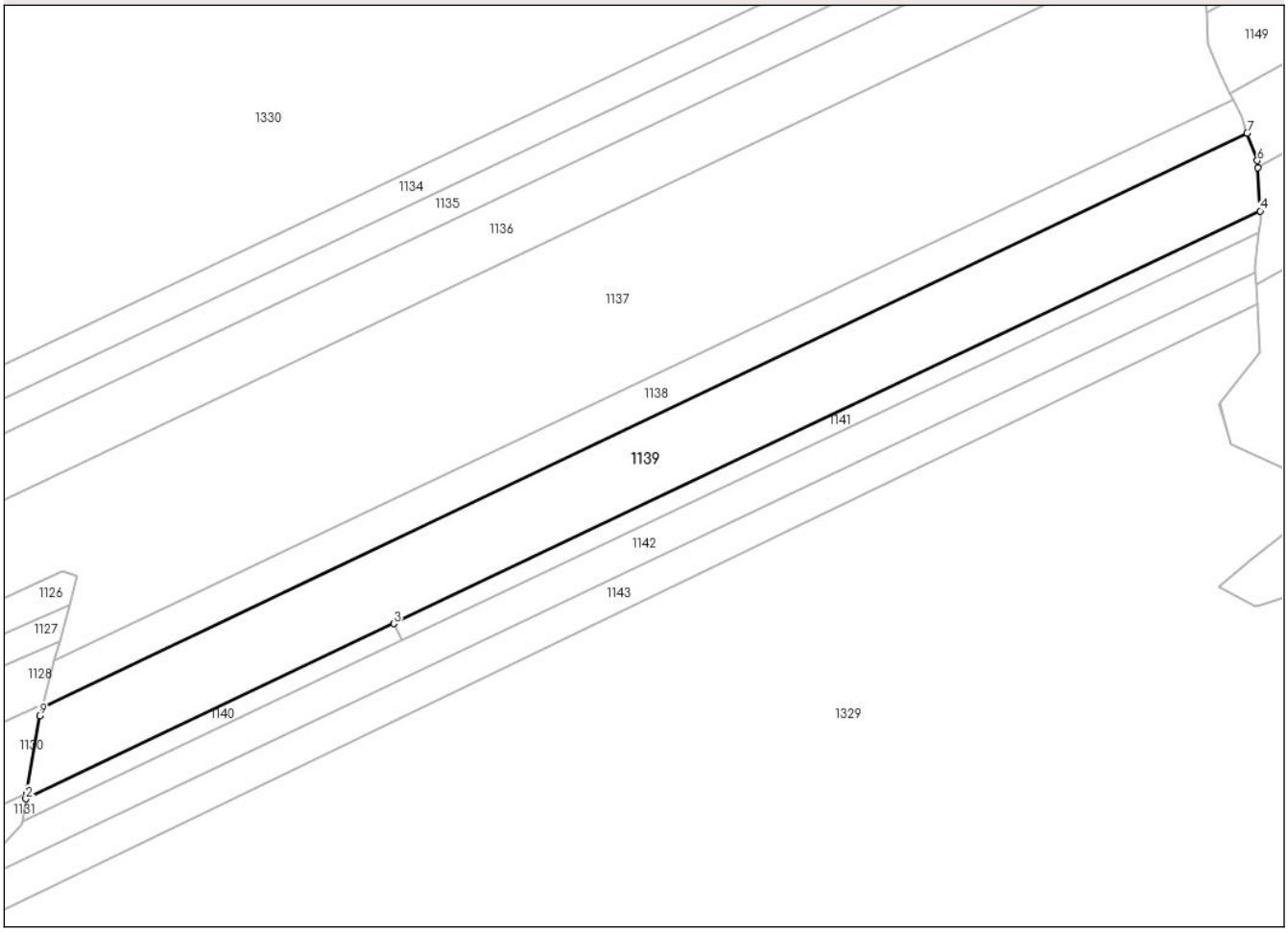

Date referitoare la teren

Crt	Categorie folosință	Intra vilan	Suprafaţa (mp)	Tarla	Parcelă	Nr. topo	Observaţii / Referinţe
1	padure	NU	8.658	3	5/6	-	Imobil in suprafata de 9283mp, diferenta de suprafata de 625 mp se regaseste la ID 1159, sector cadastral nr.13

Lungime Segmente

1) Valorile lungimilor segmentelor sunt obţinute din proiecţie în plan.

Punct început	X / Y	Punct sfârşit	X / Y	Lungime segment (** (m)
1	426.019,646 349.467,437	2	426.019,408 349.465,997	1.46
2	426.019,408 349.465,997	3	426.126,168 349.516,851	118.253
3	426.126,168 349.516,851	4	426.377,588 349.636,613	278.487
4	426.377,588 349.636,613	5	426.376,873 349.649,113	12.52

Document care conține date cu caracter personal, protejat de prevederile Regulamentului (UE) nr. 679/2016 și Legii 190/2018

Punct început	X / Y	Punct sfârşit	X / Y	Lungime segment (** (m)
5	426.376,873 349.649,113	6	426.376,755 349.651,182	2.072
6	426.376,755 349.651,182	7	426.373,805 349.659,211	8.554
7	426.373,805 349.659,211	8	426.024,066 349.492,616	387.39
8	426.024,066 349.492,616	9	426.023,383 349.490,056	2.65
9	426.023,383 349.490,056	1	426.019,646 349.467,437	22.926

** Lungimile segmentelor sunt determinate în planul de proiecţie Stereo 70 şi sunt rotunjite la 1 milimetru.
*** Distanţa dintre puncte este formată din segmente cumulate ce sunt mai mici decât valoarea 1 milimetru.

Document care conține date cu caracter personal, protejat de prevederile Regulamentului (UE) nr. 679/2016 și Legii 190/2018

DATE DESPRE IMOBILUL NR. 1140

Oficiul de Cadastru şi Publicitate Imobiliară VALCEA
Biroul de Cadastru şi Publicitate Imobiliară Ramnicu Valcea

A. Partea I. Descrierea imobilului

TEREN Extravilan

Adresa: Jud. Valcea

Nr. Crt	Nr cadastral Nr. topografic	Suprafaţa* (mp)	Observaţii / Referinţe
A1		Din acte: 712 Masurata: 650	Sector cadastral:13 Teren neimprejmuit;

B. Partea II. Proprietari şi acte

Inscrieri privitoare la dreptul de proprietate şi alte drepturi reale		Referinţe
/		
Act Administrativ nr. Titlu de proprietate nr.14, din 06/02/2004 emis de Comisia Judeteana Valcea;		
B1	Intabulare, drept de PROPRIETATE cu titlu de drept constituire in baza Legii nr.18/1991, dobandit prin Lege, cota actuala 1/1, cota initiala 1/1	A1
	1) **BLOT TITINA**	

C. Partea III. SARCINI .

Inscrieri privind dezmembramintele dreptului de proprietate, drepturi reale de garanţie şi sarcini	Referinţe
NU SUNT	

Document care conține date cu caracter personal, protejat de prevederile Regulamentului (UE) nr. 679/2016 și Legii 190/2018

Anexa Nr. 1 La Partea I

Teren

Nr cadastral	Suprafaţa (mp)*	Observaţii / Referinţe
	Din acte: 712 Masurata: 650	

* Suprafaţa este determinată in planul de proiecţie Stereo 70.

DETALII LINIARE IMOBIL

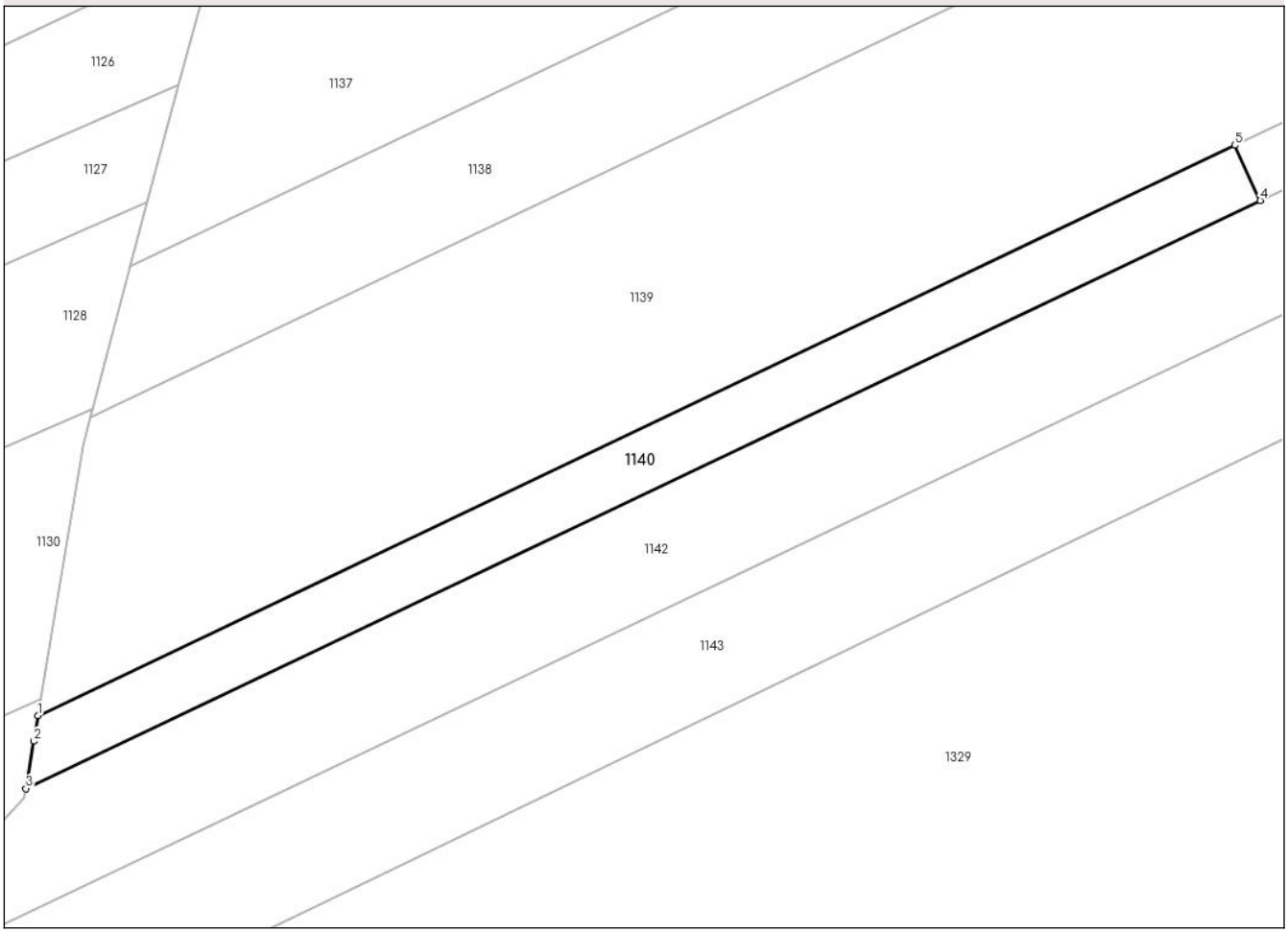

Date referitoare la teren

Crt	Categorie folosință	Intra vilan	Suprafaţa (mp)	Tarla	Parcelă	Nr. topo	Observaţii / Referinţe
1	padure	NU	650	3	5/7	-	Imobil in suprafata de 712 mp, diferenta de suprafata de 62 mp se regaseste la ID 1160, sector 30

Lungime Segmente
1) Valorile lungimilor segmentelor sunt obţinute din proiecţie în plan.

Punct început	X / Y	Punct sfârşit	X / Y	Lungime segment (** (m)
1	426.019,408 349.465,997	2	426.019,031 349.463,711	2.317
2	426.019,031 349.463,711	3	426.018,333 349.459,49	4.278
3	426.018,333 349.459,49	4	426.128,43 349.511,933	121.949
4	426.128,43 349.511,933	5	426.126,168 349.516,851	5.413

Document care conține date cu caracter personal, protejat de prevederile Regulamentului (UE) nr. 679/2016 și Legii 190/2018

Punct început	X / Y	Punct sfârşit	X / Y	Lungime segment (** (m)
5	426.126,168 349.516,851	1	426.019,408 349.465,997	118.253

** Lungimile segmentelor sunt determinate în planul de proiecţie Stereo 70 şi sunt rotunjite la 1 milimetru.
*** Distanţa dintre puncte este formată din segmente cumulate ce sunt mai mici decât valoarea 1 milimetru.

DATE DESPRE IMOBILUL NR. 1141

Oficiul de Cadastru şi Publicitate Imobiliară VALCEA
Biroul de Cadastru şi Publicitate Imobiliară Ramnicu Valcea

A. Partea I. Descrierea imobilului

TEREN Extravilan

Adresa: Jud. Valcea

Nr. Crt	Nr cadastral Nr. topografic	Suprafaţa* (mp)	Observaţii / Referinţe
A1		1.500	Sector cadastral:13 Teren neimprejmuit;

B. Partea II. Proprietari şi acte

Inscrieri privitoare la dreptul de proprietate şi alte drepturi reale		Referinţe
/		
Act Administrativ nr. Titlu de proprietate nr.10, din 04/02/2004 emis de Comisia Judeteana Valcea;		
B1	Intabulare, drept de PROPRIETATE cu titlu de drept constituire in baza Legii nr.18/1991, dobandit prin Lege, cota actuala 1/1, cota initiala 1/1	A1
	1) **NITULESCU MARIN**	

C. Partea III. SARCINI .

Inscrieri privind dezmembramintele dreptului de proprietate, drepturi reale de garanţie şi sarcini	Referinţe
NU SUNT	

Document care conține date cu caracter personal, protejat de prevederile Regulamentului (UE) nr. 679/2016 și Legii 190/2018

Anexa Nr. 1 La Partea I

Teren

Nr cadastral	Suprafaţa (mp)*	Observaţii / Referinţe
	1.500	

* Suprafaţa este determinată in planul de proiecţie Stereo 70.

DETALII LINIARE IMOBIL

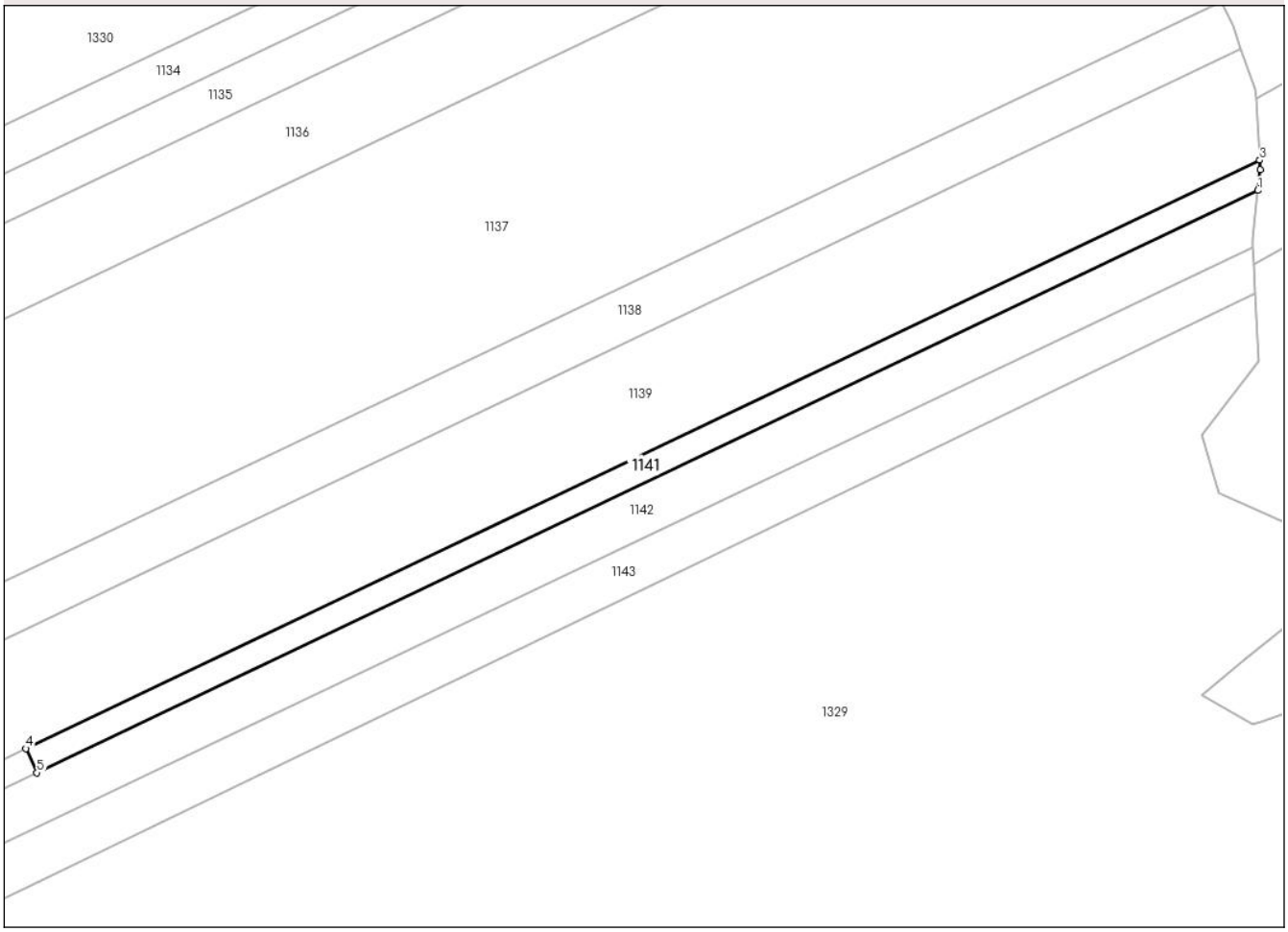

Date referitoare la teren

Crt	Categorie folosință	Intra vilan	Suprafaţa (mp)	Tarla	Parcelă	Nr. topo	Observaţii / Referinţe
1	padure	NU	1.500	3	5/7	-	

Lungime Segmente
1) Valorile lungimilor segmentelor sunt obţinute din proiecţie în plan.

Punct început	X / Y	Punct sfârşit	X / Y	Lungime segment (** (m)
1	426.377,224 349.630,445	2	426.377,699 349.634,669	4.251
2	426.377,699 349.634,669	3	426.377,588 349.636,613	1.947
3	426.377,588 349.636,613	4	426.126,168 349.516,851	278.487
4	426.126,168 349.516,851	5	426.128,43 349.511,933	5.413
5	426.128,43 349.511,933	1	426.377,224 349.630,445	275.579

Document care conține date cu caracter personal, protejat de prevederile Regulamentului (UE) nr. 679/2016 și Legii 190/2018

** Lungimile segmentelor sunt determinate în planul de proiecţie Stereo 70 şi sunt rotunjite la 1 milimetru.
*** Distanţa dintre puncte este formată din segmente cumulate ce sunt mai mici decât valoarea 1 milimetru.

DATE DESPRE IMOBILUL NR. 1142

Oficiul de Cadastru şi Publicitate Imobiliară VALCEA
Biroul de Cadastru şi Publicitate Imobiliară Ramnicu Valcea

A. Partea I. Descrierea imobilului

TEREN Extravilan

Adresa: Jud. Valcea

Nr. Crt	Nr cadastral Nr. topografic	Suprafaţa* (mp)	Observaţii / Referinţe
A1		Din acte: 4.425 Masurata: 4.060	Sector cadastral:13 Teren neimprejmuit;

B. Partea II. Proprietari şi acte

Inscrieri privitoare la dreptul de proprietate şi alte drepturi reale		Referinţe
/		
Act Administrativ nr. Titlu de proprietate nr.9, din 04/02/2004 emis de Comisia Judeteana Valcea;		
B1	Intabulare, drept de PROPRIETATE cu titlu de drept constituire in baza Legii nr.18/1991, dobandit prin Lege, cota actuala 1/1, cota initiala 1/1	A1
	1) **CATALINOIU ION**	

C. Partea III. SARCINI .

Inscrieri privind dezmembramintele dreptului de proprietate, drepturi reale de garanţie şi sarcini	Referinţe
NU SUNT	

Document care conține date cu caracter personal, protejat de prevederile Regulamentului (UE) nr. 679/2016 și Legii 190/2018

Anexa Nr. 1 La Partea I

Teren

Nr cadastral	Suprafaţa (mp)*	Observaţii / Referinţe
	Din acte: 4.425 Masurata: 4.060	

* Suprafaţa este determinată in planul de proiecţie Stereo 70.

DETALII LINIARE IMOBIL

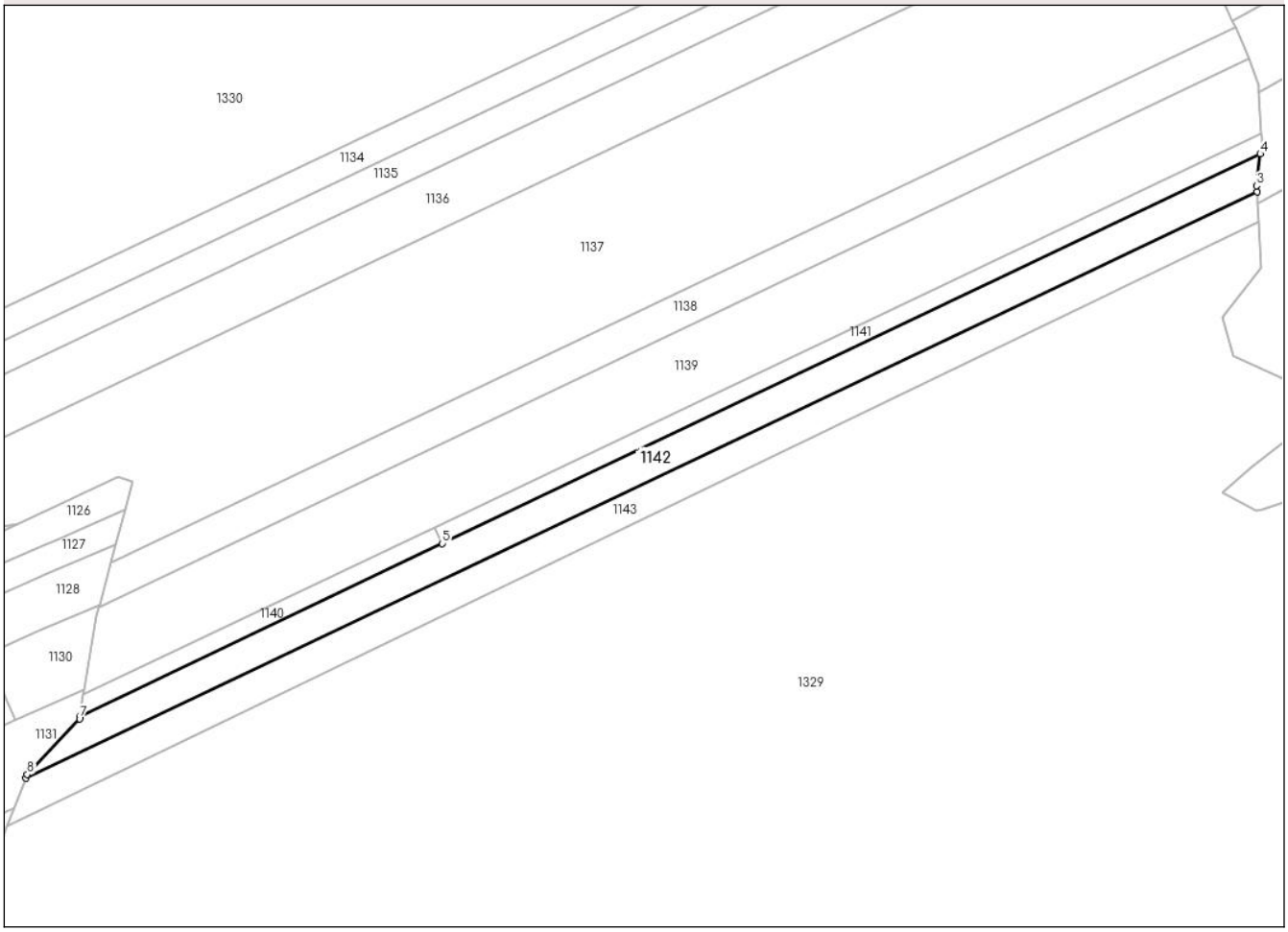

Date referitoare la teren

Crt	Categorie folosință	Intra vilan	Suprafaţa (mp)	Tarla	Parcelă	Nr. topo	Observaţii / Referinţe
1	padure	NU	4.060	3	5/9	-	Imobil in suprafata de 4425 mp, diferenta de suprafata de 365 mp se regaseste la ID 1161, sector cadastral nr.13

Lungime Segmente

1) Valorile lungimilor segmentelor sunt obţinute din proiecţie în plan.

Punct început	X / Y	Punct sfârşit	X / Y	Lungime segment (** (m)
1	426.001,878 349.440,571	2	426.376,217 349.618,885	414.639
2	426.376,217 349.618,885	3	426.376,126 349.620,673	1.79
3	426.376,126 349.620,673	4	426.377,224 349.630,445	9.833
4	426.377,224 349.630,445	5	426.128,43 349.511,933	275.579

Document care conține date cu caracter personal, protejat de prevederile Regulamentului (UE) nr. 679/2016 și Legii 190/2018

Punct început	X / Y	Punct sfârşit	X / Y	Lungime segment (** (m)
5	426.128,43 349.511,933	6	426.018,333 349.459,49	121.949
6	426.018,333 349.459,49	7	426.018,187 349.458,602	0.9
7	426.018,187 349.458,602	8	426.002,302 349.441,668	23.218
8	426.002,302 349.441,668	1	426.001,878 349.440,571	1.176

** Lungimile segmentelor sunt determinate în planul de proiecţie Stereo 70 şi sunt rotunjite la 1 milimetru.
*** Distanţa dintre puncte este formată din segmente cumulate ce sunt mai mici decât valoarea 1 milimetru.

Document care conține date cu caracter personal, protejat de prevederile Regulamentului (UE) nr. 679/2016 și Legii 190/2018

DATE DESPRE IMOBILUL NR. 1143

Oficiul de Cadastru şi Publicitate Imobiliară VALCEA
Biroul de Cadastru şi Publicitate Imobiliară Ramnicu Valcea

A. Partea I. Descrierea imobilului

TEREN Extravilan

Adresa: Jud. Valcea

Nr. Crt	Nr cadastral Nr. topografic	Suprafaţa* (mp)	Observaţii / Referinţe
A1		Din acte: 4.425 Masurata: 4.060	Sector cadastral:13 Teren neimprejmuit;

B. Partea II. Proprietari şi acte

Inscrieri privitoare la dreptul de proprietate şi alte drepturi reale		Referinţe
/		
Act Administrativ nr. Titlu de proprietate nr.13, din 06/02/2004 emis de Comisia Judeteana Valcea;		
B1	Intabulare, drept de PROPRIETATE cu titlu de drept constituire in baza Legii nr.18/1991, dobandit prin Lege, cota actuala 1/1, cota initiala 1/1	A1
	1) **POPA ION**	

C. Partea III. SARCINI .

Inscrieri privind dezmembramintele dreptului de proprietate, drepturi reale de garanţie şi sarcini	Referinţe
NU SUNT	

Document care conține date cu caracter personal, protejat de prevederile Regulamentului (UE) nr. 679/2016 și Legii 190/2018

Anexa Nr. 1 La Partea I

Teren

Nr cadastral	Suprafaţa (mp)*	Observaţii / Referinţe
	Din acte: 4.425 Masurata: 4.060	

* Suprafaţa este determinată in planul de proiecţie Stereo 70.

DETALII LINIARE IMOBIL

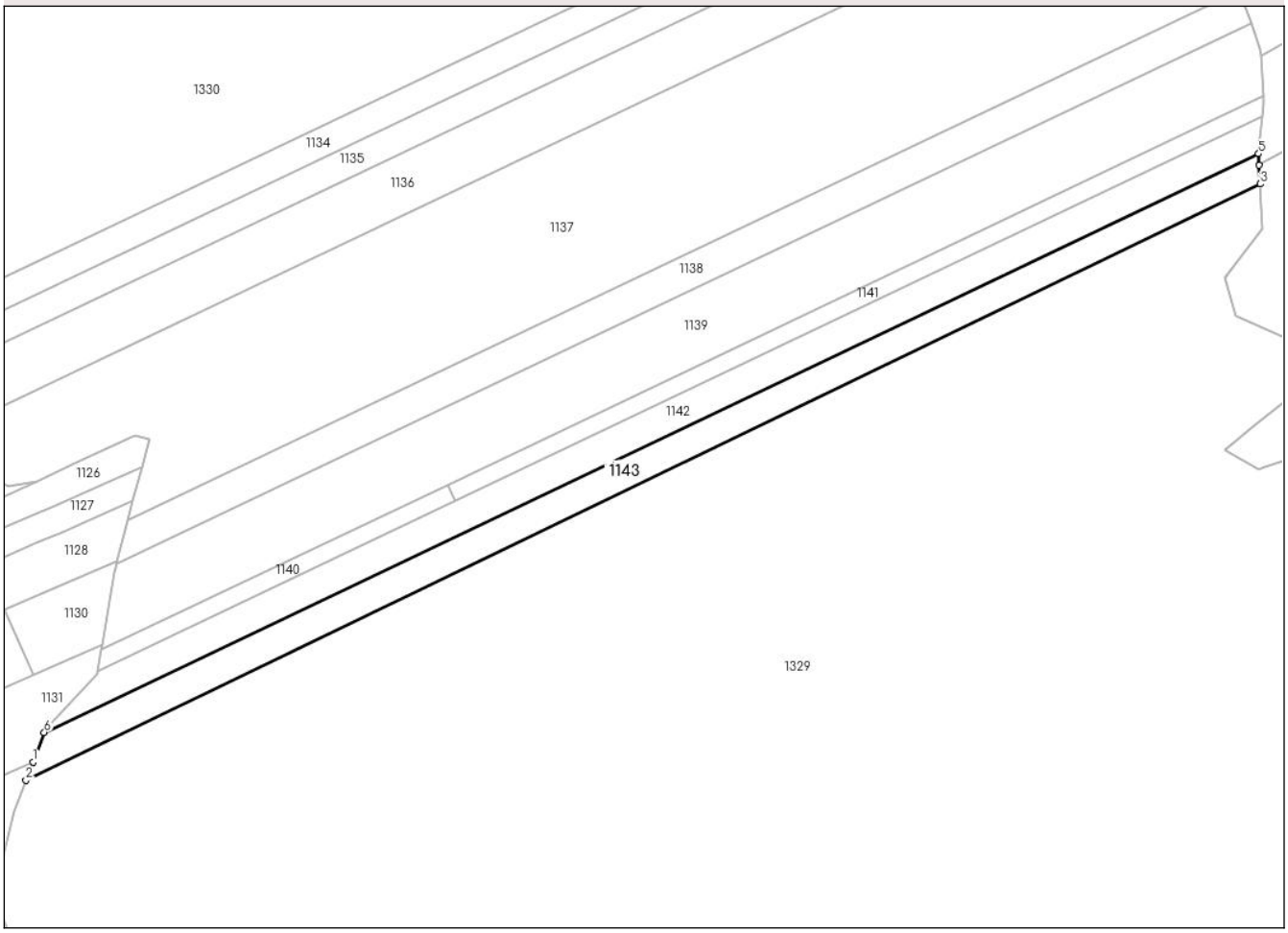

Date referitoare la teren

Crt	Categorie folosință	Intra vilan	Suprafaţa (mp)	Tarla	Parcelă	Nr. topo	Observaţii / Referinţe
1	padure	NU	4.060	3	5/9	-	Imobil in suprafata de 4425 mp, diferenta de suprafata de 365 mp se regaseste la ID 1162, sector cadastral nr.13

Lungime Segmente

1) Valorile lungimilor segmentelor sunt obţinute din proiecţie în plan.

Punct început	X / Y	Punct sfârşit	X / Y	Lungime segment (** (m)
1	425.998,353 349.431,435	2	425.996,199 349.425,852	5.984
2	425.996,199 349.425,852	3	426.376,694 349.609,594	422.537
3	426.376,694 349.609,594	4	426.376,399 349.615,345	5.759
4	426.376,399 349.615,345	5	426.376,217 349.618,885	3.545

Document care conține date cu caracter personal, protejat de prevederile Regulamentului (UE) nr. 679/2016 și Legii 190/2018

Punct început	X / Y	Punct sfârşit	X / Y	Lungime segment (** (m)
5	426.376,217 349.618,885	6	426.001,878 349.440,571	414.639
6	426.001,878 349.440,571	1	425.998,353 349.431,435	9.792

** Lungimile segmentelor sunt determinate în planul de proiecţie Stereo 70 şi sunt rotunjite la 1 milimetru.
*** Distanţa dintre puncte este formată din segmente cumulate ce sunt mai mici decât valoarea 1 milimetru.

Document care conține date cu caracter personal, protejat de prevederile Regulamentului (UE) nr. 679/2016 și Legii 190/2018

DATE DESPRE IMOBILUL NR. 1144

Oficiul de Cadastru şi Publicitate Imobiliară VALCEA
Biroul de Cadastru şi Publicitate Imobiliară Ramnicu Valcea

A. Partea I. Descrierea imobilului

TEREN Extravilan

Adresa: Jud. Valcea

Nr. Crt	Nr cadastral Nr. topografic	Suprafaţa* (mp)	Observaţii / Referinţe
A1		2.544	Sector cadastral:13 Teren neimprejmuit;

B. Partea II. Proprietari şi acte

Inscrieri privitoare la dreptul de proprietate şi alte drepturi reale		Referinţe
/		
Act Administrativ nr. Titlu de proprietate nr.647/50994, din 26/07/1997 emis de Comisia Judeteana Valcea;		
B1	Intabulare, drept de PROPRIETATE cu titlu de drept reconstituire in baza Legii nr.18/1991, dobandit prin Lege, cota actuala 1/1, cota initiala 1/1	A1
	1) **VILNEI TRAIAN**	

C. Partea III. SARCINI .

Inscrieri privind dezmembramintele dreptului de proprietate, drepturi reale de garanţie şi sarcini	Referinţe
NU SUNT	

Document care conține date cu caracter personal, protejat de prevederile Regulamentului (UE) nr. 679/2016 și Legii 190/2018

Anexa Nr. 1 La Partea I

Teren

Nr cadastral	Suprafaţa (mp)*	Observaţii / Referinţe
	2.544	

* Suprafaţa este determinată in planul de proiecţie Stereo 70.

DETALII LINIARE IMOBIL

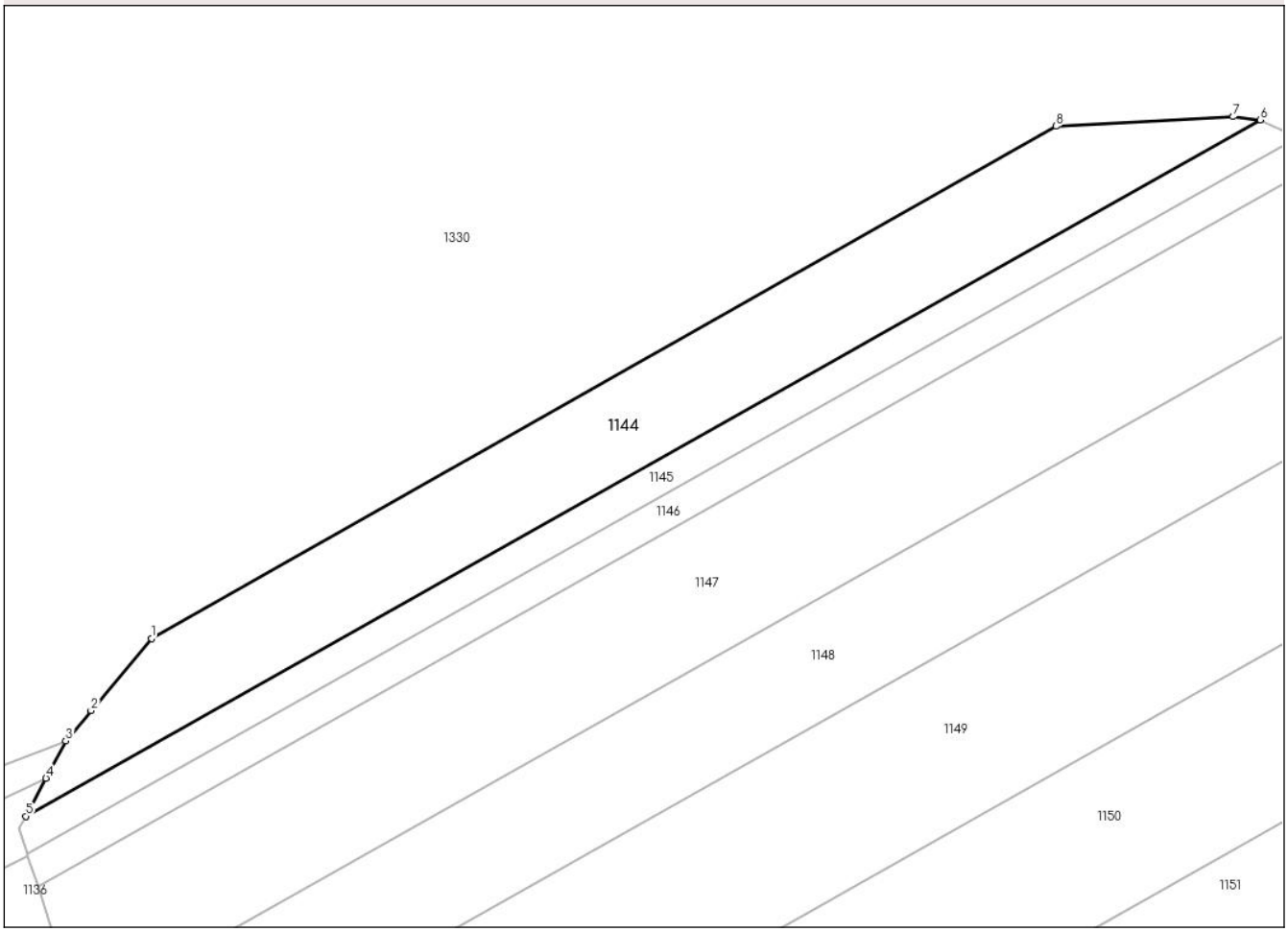

Date referitoare la teren

Crt	Categorie folosință	Intra vilan	Suprafaţa (mp)	Tarla	Parcelă	Nr. topo	Observaţii / Referinţe
1	arabil	NU	2.544	3	7/13	-	

Lungime Segmente
1) Valorile lungimilor segmentelor sunt obţinute din proiecţie în plan.

Punct început	X / Y	Punct sfârşit	X / Y	Lungime segment (** (m)
1	426.359,991 349.760,703	2	426.351,102 349.750,096	13.839
2	426.351,102 349.750,096	3	426.347,357 349.745,627	5.831
3	426.347,357 349.745,627	4	426.344,441 349.740,112	6.238
4	426.344,441 349.740,112	5	426.341,486 349.734,521	6.324
5	426.341,486 349.734,521	6	426.523,614 349.837,142	209.049

Document care conține date cu caracter personal, protejat de prevederile Regulamentului (UE) nr. 679/2016 și Legii 190/2018

Punct început	X / Y	Punct sfârşit	X / Y	Lungime segment (** (m)
6	426.523,614 349.837,142	7	426.519,619 349.837,613	4.023
7	426.519,619 349.837,613	8	426.493,473 349.836,195	26.184
8	426.493,473 349.836,195	1	426.359,991 349.760,703	153.351

** Lungimile segmentelor sunt determinate în planul de proiecţie Stereo 70 şi sunt rotunjite la 1 milimetru.
*** Distanţa dintre puncte este formată din segmente cumulate ce sunt mai mici decât valoarea 1 milimetru.

Document care conține date cu caracter personal, protejat de prevederile Regulamentului (UE) nr. 679/2016 și Legii 190/2018

DATE DESPRE IMOBILUL NR. 1145

Oficiul de Cadastru şi Publicitate Imobiliară VALCEA
Biroul de Cadastru şi Publicitate Imobiliară Ramnicu Valcea

A. Partea I. Descrierea imobilului

TEREN Extravilan

Adresa: Jud. Valcea

Nr. Crt	Nr cadastral Nr. topografic	Suprafaţa* (mp)	Observaţii / Referinţe
A1		1.060	Sector cadastral:13 Teren neimprejmuit;

B. Partea II. Proprietari şi acte

Inscrieri privitoare la dreptul de proprietate şi alte drepturi reale		Referinţe
/		
Act Administrativ nr. Titlu de proprietate nr.1864, din 20/04/2007 emis de Comisia Judeteana Valcea;		
B1	Intabulare, drept de PROPRIETATE cu titlu de drept reconstituire in baza Legii nr.18/1991, dobandit prin Lege, cota actuala 1/1, cota initiala 1/1	A1
	1) **CISMARU ION**	

C. Partea III. SARCINI .

Inscrieri privind dezmembramintele dreptului de proprietate, drepturi reale de garanţie şi sarcini	Referinţe
NU SUNT	

Anexa Nr. 1 La Partea I

Teren

Nr cadastral	Suprafaţa (mp)*	Observaţii / Referinţe
	1.060	

* Suprafaţa este determinată in planul de proiecţie Stereo 70.

DETALII LINIARE IMOBIL

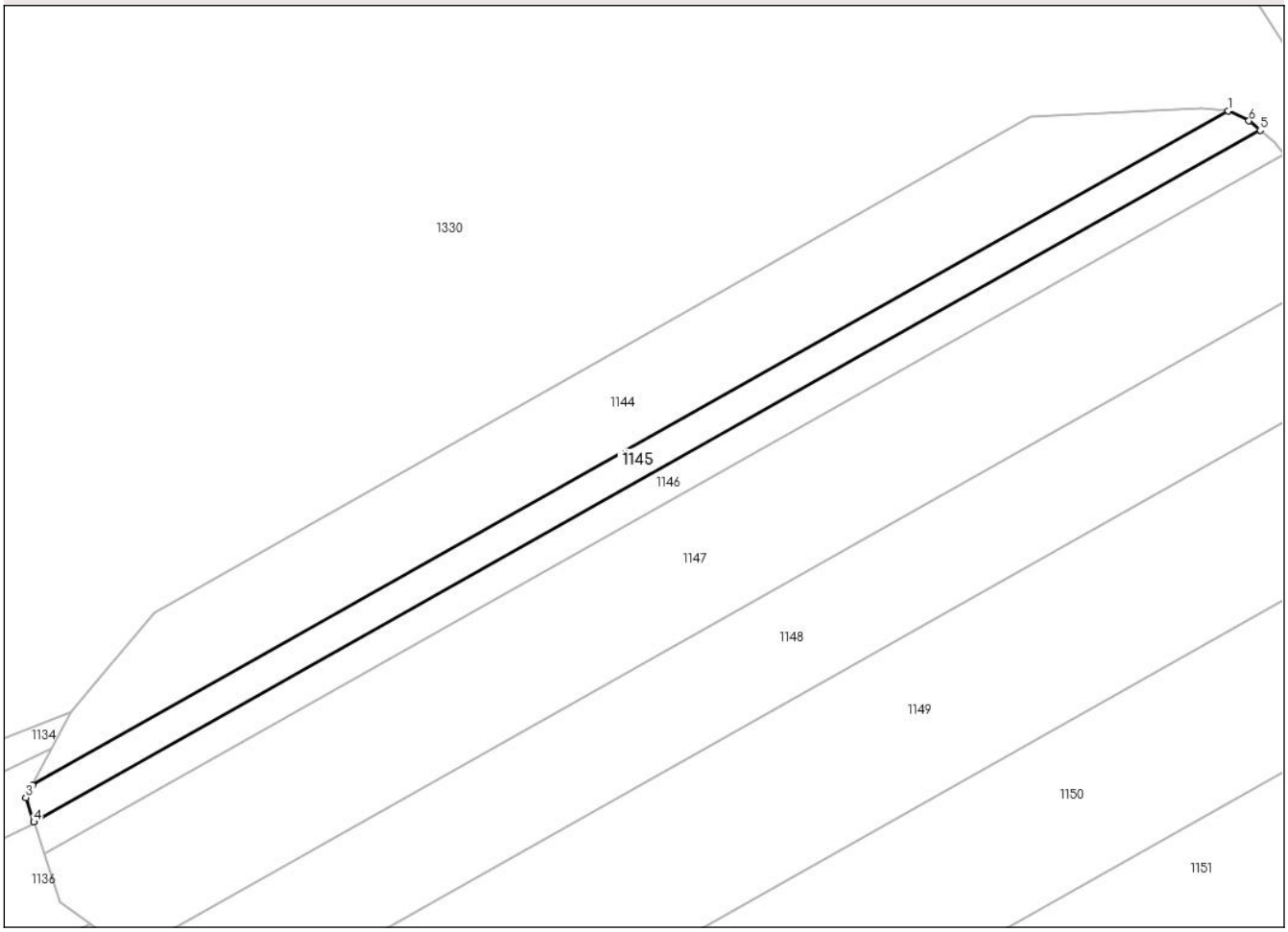

Date referitoare la teren

Crt	Categorie folosință	Intra vilan	Suprafaţa (mp)	Tarla	Parcelă	Nr. topo	Observaţii / Referinţe
1	arabil	NU	1.060	3	7/12	-	

Lungime Segmente
1) Valorile lungimilor segmentelor sunt obţinute din proiecţie în plan.

Punct început	X / Y	Punct sfârşit	X / Y	Lungime segment (** (m)
1	426.523,614 349.837,142	2	426.341,486 349.734,521	209.049
2	426.341,486 349.734,521	3	426.340,497 349.732,65	2.116
3	426.340,497 349.732,65	4	426.341,703 349.728,919	3.921
4	426.341,703 349.728,919	5	426.528,53 349.834,188	214.443
5	426.528,53 349.834,188	6	426.526,808 349.835,615	2.236

Document care conține date cu caracter personal, protejat de prevederile Regulamentului (UE) nr. 679/2016 și Legii 190/2018

Punct început	X / Y	Punct sfârşit	X / Y	Lungime segment (** (m)
6	426.526,808 349.835,615	1	426.523,614 349.837,142	3.54

** Lungimile segmentelor sunt determinate în planul de proiecţie Stereo 70 şi sunt rotunjite la 1 milimetru.
*** Distanţa dintre puncte este formată din segmente cumulate ce sunt mai mici decât valoarea 1 milimetru.

Document care conține date cu caracter personal, protejat de prevederile Regulamentului (UE) nr. 679/2016 și Legii 190/2018

DATE DESPRE IMOBILUL NR. 1146

Oficiul de Cadastru şi Publicitate Imobiliară VALCEA
Biroul de Cadastru şi Publicitate Imobiliară Ramnicu Valcea

A. Partea I. Descrierea imobilului

TEREN Extravilan

Adresa: Jud. Valcea

Nr. Crt	Nr cadastral Nr. topografic	Suprafaţa* (mp)	Observaţii / Referinţe
A1		1.060	Sector cadastral:13 Teren neimprejmuit;

B. Partea II. Proprietari şi acte

Inscrieri privitoare la dreptul de proprietate şi alte drepturi reale		Referinţe
/		
Act Administrativ nr. Titlu de proprietate nr.671/50994, din 26/07/1997 emis de Comisia Judeteana Valcea;		
B1	Intabulare, drept de PROPRIETATE cu titlu de drept reconstituire in baza Legii nr.18/1991, dobandit prin Lege, cota actuala 1/1, cota initiala 1/1	A1
	1) **CISMARU ILIE**	

C. Partea III. SARCINI .

Inscrieri privind dezmembramintele dreptului de proprietate, drepturi reale de garanţie şi sarcini	Referinţe
NU SUNT	

Document care conține date cu caracter personal, protejat de prevederile Regulamentului (UE) nr. 679/2016 și Legii 190/2018

Anexa Nr. 1 La Partea I

Teren

Nr cadastral	Suprafaţa (mp)*	Observaţii / Referinţe
	1.060	

* Suprafaţa este determinată in planul de proiecţie Stereo 70.

DETALII LINIARE IMOBIL

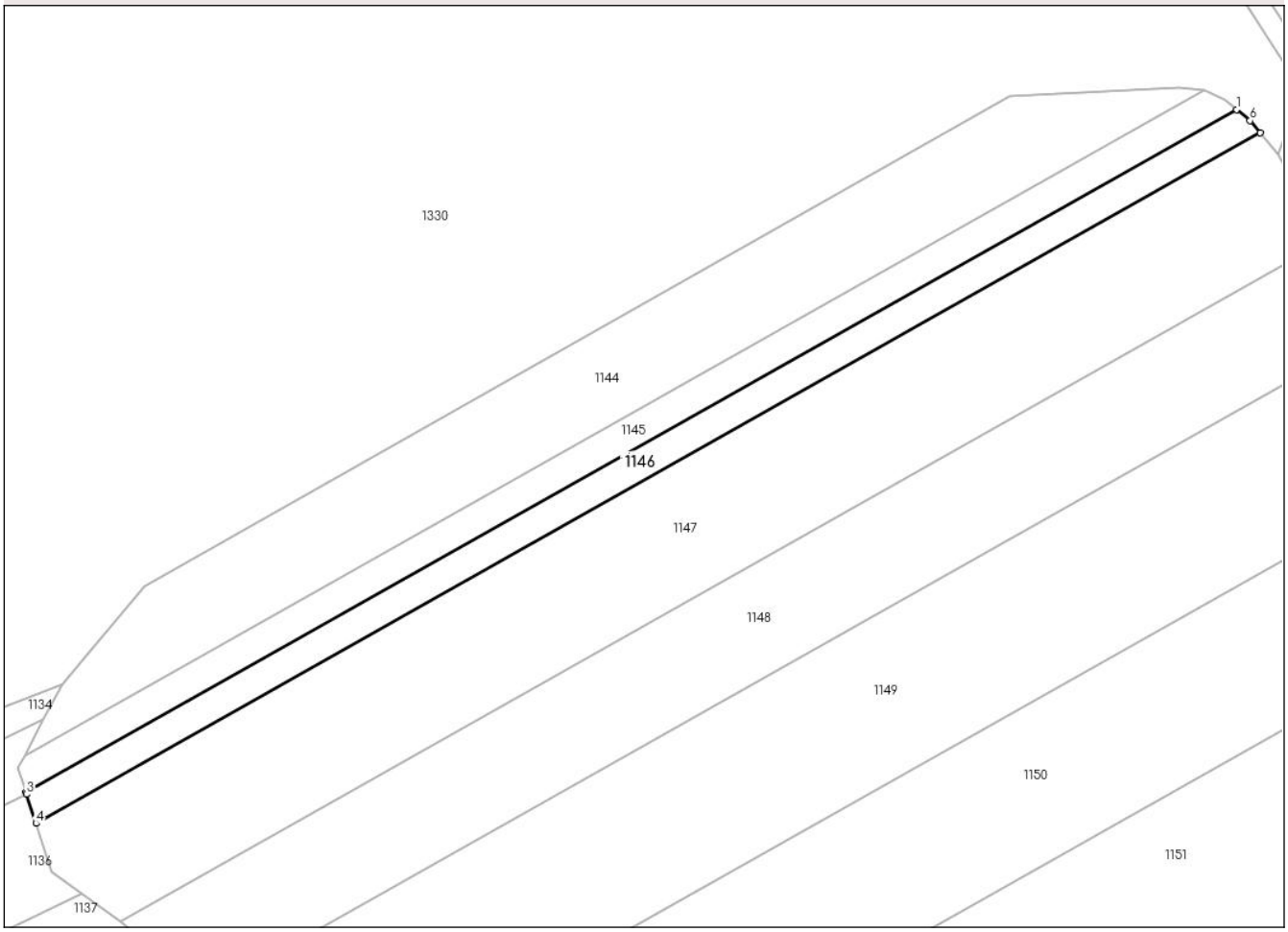

Date referitoare la teren

Crt	Categorie folosință	Intra vilan	Suprafaţa (mp)	Tarla	Parcelă	Nr. topo	Observaţii / Referinţe
1	arabil	NU	1.060	3	7/11	-	

Lungime Segmente
1) Valorile lungimilor segmentelor sunt obţinute din proiecţie în plan.

Punct început	X / Y	Punct sfârşit	X / Y	Lungime segment (** (m)
1	426.528,53 349.834,188	2	426.341,703 349.728,919	214.443
2	426.341,703 349.728,919	3	426.341,791 349.728,645	0.288
3	426.341,791 349.728,645	4	426.343,245 349.724,149	4.725
4	426.343,245 349.724,149	5	426.532,182 349.830,606	216.865
5	426.532,182 349.830,606	6	426.530,616 349.832,459	2.426

Document care conține date cu caracter personal, protejat de prevederile Regulamentului (UE) nr. 679/2016 și Legii 190/2018

Punct început	X / Y	Punct sfârşit	X / Y	Lungime segment (** (m)
6	426.530,616 349.832,459	1	426.528,53 349.834,188	2.709

** Lungimile segmentelor sunt determinate în planul de proiecţie Stereo 70 şi sunt rotunjite la 1 milimetru.
*** Distanţa dintre puncte este formată din segmente cumulate ce sunt mai mici decât valoarea 1 milimetru.

Document care conține date cu caracter personal, protejat de prevederile Regulamentului (UE) nr. 679/2016 și Legii 190/2018

DATE DESPRE IMOBILUL NR. 1147

Oficiul de Cadastru şi Publicitate Imobiliară VALCEA
Biroul de Cadastru şi Publicitate Imobiliară Ramnicu Valcea

A. Partea I. Descrierea imobilului

TEREN Extravilan

Adresa: Jud. Valcea

Nr. Crt	Nr cadastral Nr. topografic	Suprafaţa* (mp)	Observaţii / Referinţe
A1		4.240	Sector cadastral:13 Teren neimprejmuit;

B. Partea II. Proprietari şi acte

Inscrieri privitoare la dreptul de proprietate şi alte drepturi reale		Referinţe
/		
Act Administrativ nr. Titlu de proprietate nr.751/46551, din 05/08/1997 emis de Comisia Judeteana Valcea;		
B1	Intabulare, drept de PROPRIETATE cu titlu de drept reconstituire in baza Legii nr.18/1991, dobandit prin Lege, cota actuala 1/1, cota initiala 1/1	A1
	1) **STAN ALEXANDRU**	

C. Partea III. SARCINI .

Inscrieri privind dezmembramintele dreptului de proprietate, drepturi reale de garanţie şi sarcini	Referinţe
NU SUNT	

Document care conține date cu caracter personal, protejat de prevederile Regulamentului (UE) nr. 679/2016 și Legii 190/2018

Anexa Nr. 1 La Partea I

Teren

Nr cadastral	Suprafaţa (mp)*	Observaţii / Referinţe
	4.240	

* Suprafaţa este determinată in planul de proiecţie Stereo 70.

DETALII LINIARE IMOBIL

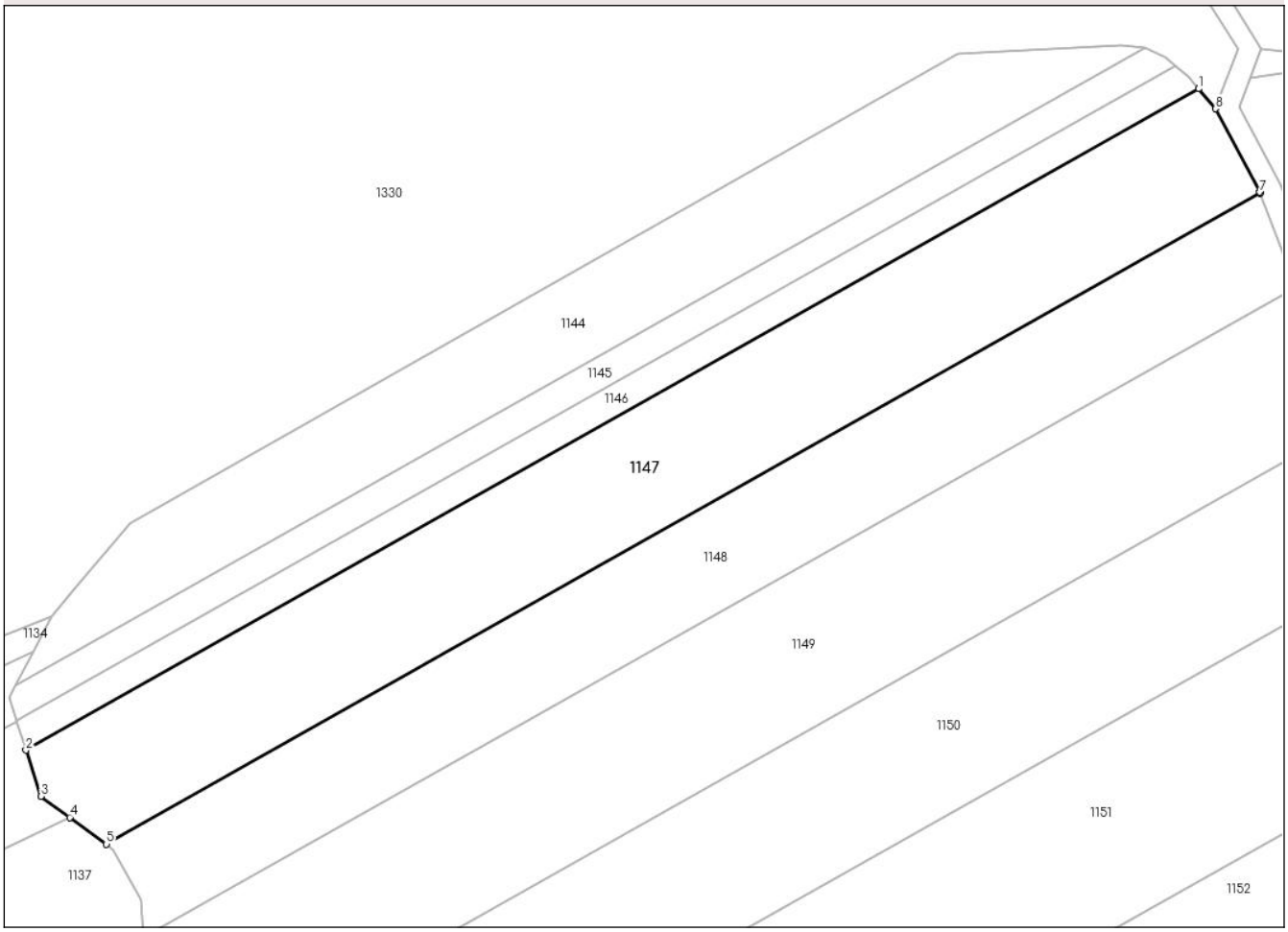

Date referitoare la teren

Crt	Categorie folosință	Intra vilan	Suprafaţa (mp)	Tarla	Parcelă	Nr. topo	Observaţii / Referinţe
1	arabil	NU	4.240	3	7/10	-	

Lungime Segmente
1) Valorile lungimilor segmentelor sunt obţinute din proiecţie în plan.

Punct început	X / Y	Punct sfârşit	X / Y	Lungime segment (** (m)
1	426.532,182 349.830,606	2	426.343,245 349.724,149	216.865
2	426.343,245 349.724,149	3	426.345,641 349.716,735	7.792
3	426.345,641 349.716,735	4	426.350,307 349.713,335	5.773
4	426.350,307 349.713,335	5	426.356,213 349.709,031	7.308
5	426.356,213 349.709,031	6	426.542,12 349.813,781	213.387

Document care conține date cu caracter personal, protejat de prevederile Regulamentului (UE) nr. 679/2016 și Legii 190/2018

Punct început	X / Y	Punct sfârşit	X / Y	Lungime segment (** (m)
6	426.542,12 349.813,781	7	426.542,051 349.813,961	0.193
7	426.542,051 349.813,961	8	426.534,91 349.827,379	15.2
8	426.534,91 349.827,379	1	426.532,182 349.830,606	4.226

** Lungimile segmentelor sunt determinate în planul de proiecţie Stereo 70 şi sunt rotunjite la 1 milimetru.
*** Distanţa dintre puncte este formată din segmente cumulate ce sunt mai mici decât valoarea 1 milimetru.

Document care conține date cu caracter personal, protejat de prevederile Regulamentului (UE) nr. 679/2016 și Legii 190/2018

DATE DESPRE IMOBILUL NR. 1148

Oficiul de Cadastru şi Publicitate Imobiliară VALCEA
Biroul de Cadastru şi Publicitate Imobiliară Ramnicu Valcea

A. Partea I. Descrierea imobilului

TEREN Extravilan

Adresa: Jud. Valcea

Nr. Crt	Nr cadastral Nr. topografic	Suprafaţa* (mp)	Observaţii / Referinţe
A1		3.392	Sector cadastral:13 Teren neimprejmuit;

B. Partea II. Proprietari şi acte

Inscrieri privitoare la dreptul de proprietate şi alte drepturi reale		Referinţe
/		
Act Administrativ nr. Titlu de proprietate nr.24241, din 27/01/2016 emis de Comisia Judeteana Valcea;		
B1	Intabulare, drept de PROPRIETATE cu titlu de drept reconstituire in baza Legii nr.18/1991, dobandit prin Lege, cota actuala 1/1, cota initiala 1/1	A1
	1) **FLORESCU PARASCHIVA**	

C. Partea III. SARCINI .

Inscrieri privind dezmembramintele dreptului de proprietate, drepturi reale de garanţie şi sarcini	Referinţe
NU SUNT	

Document care conține date cu caracter personal, protejat de prevederile Regulamentului (UE) nr. 679/2016 și Legii 190/2018

Anexa Nr. 1 La Partea I

Teren

Nr cadastral	Suprafaţa (mp)*	Observaţii / Referinţe
	3.392	

* Suprafaţa este determinată in planul de proiecţie Stereo 70.

DETALII LINIARE IMOBIL

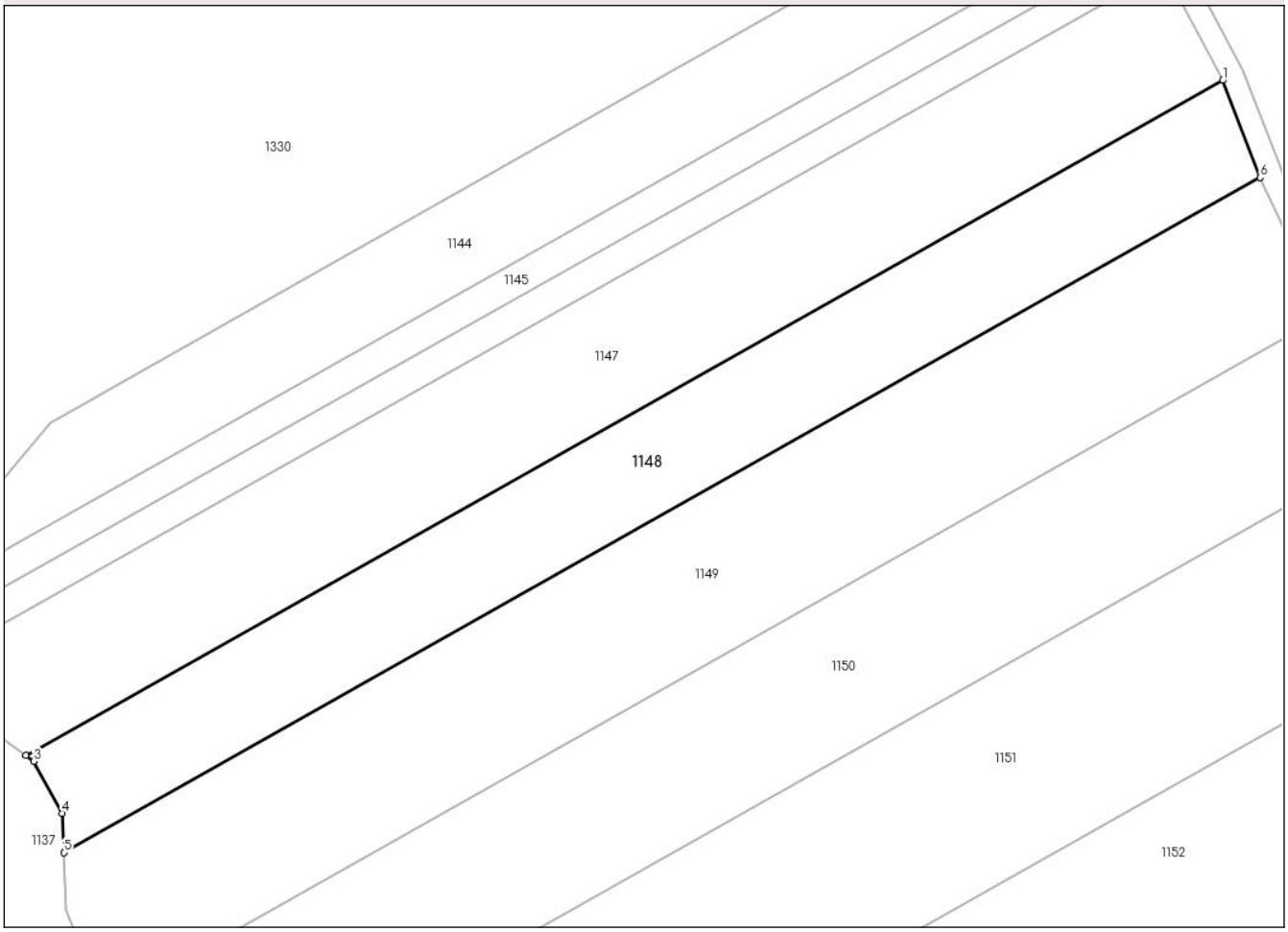

Date referitoare la teren

Crt	Categorie folosință	Intra vilan	Suprafaţa (mp)	Tarla	Parcelă	Nr. topo	Observaţii / Referinţe
1	arabil	NU	3.392	3	7/9	-	

Lungime Segmente
1) Valorile lungimilor segmentelor sunt obţinute din proiecţie în plan.

Punct început	X / Y	Punct sfârşit	X / Y	Lungime segment (** (m)
1	426.542,12 349.813,781	2	426.356,213 349.709,031	213.387
2	426.356,213 349.709,031	3	426.357,402 349.708,165	1.471
3	426.357,402 349.708,165	4	426.361,813 349.700,085	9.206
4	426.361,813 349.700,085	5	426.362,107 349.694,001	6.091
5	426.362,107 349.694,001	6	426.547,922 349.798,7	213.282

Document care conține date cu caracter personal, protejat de prevederile Regulamentului (UE) nr. 679/2016 și Legii 190/2018

Punct început	X / Y	Punct sfârşit	X / Y	Lungime segment (** (m)
6	426.547,922 349.798,7	1	426.542,12 349.813,781	16.159

** Lungimile segmentelor sunt determinate în planul de proiecţie Stereo 70 şi sunt rotunjite la 1 milimetru.
*** Distanţa dintre puncte este formată din segmente cumulate ce sunt mai mici decât valoarea 1 milimetru.

Document care conține date cu caracter personal, protejat de prevederile Regulamentului (UE) nr. 679/2016 și Legii 190/2018

DATE DESPRE IMOBILUL NR. 1149

Oficiul de Cadastru şi Publicitate Imobiliară VALCEA
Biroul de Cadastru şi Publicitate Imobiliară Ramnicu Valcea

A. Partea I. Descrierea imobilului

TEREN Extravilan

Adresa: Jud. Valcea

Nr. Crt	Nr cadastral Nr. topografic	Suprafaţa* (mp)	Observaţii / Referinţe
A1		5.088	Sector cadastral:13 Teren neimprejmuit;

B. Partea II. Proprietari şi acte

Inscrieri privitoare la dreptul de proprietate şi alte drepturi reale		Referinţe
/		
Act Administrativ nr. Titlu de proprietate nr.721/46551, din 05/08/1997 emis de Comisia Judeteana Valcea;		
B1	Intabulare, drept de PROPRIETATE cu titlu de drept reconstituire in baza Legii nr.18/1991, dobandit prin Lege, cota actuala 1/1, cota initiala 1/1	A1
	1) **NICA GHEORGHE**	

C. Partea III. SARCINI .

Inscrieri privind dezmembramintele dreptului de proprietate, drepturi reale de garanţie şi sarcini	Referinţe
NU SUNT	

Document care conține date cu caracter personal, protejat de prevederile Regulamentului (UE) nr. 679/2016 și Legii 190/2018

Anexa Nr. 1 La Partea I

Teren

Nr cadastral	Suprafaţa (mp)*	Observaţii / Referinţe
	5.088	

* Suprafaţa este determinată in planul de proiecţie Stereo 70.

DETALII LINIARE IMOBIL

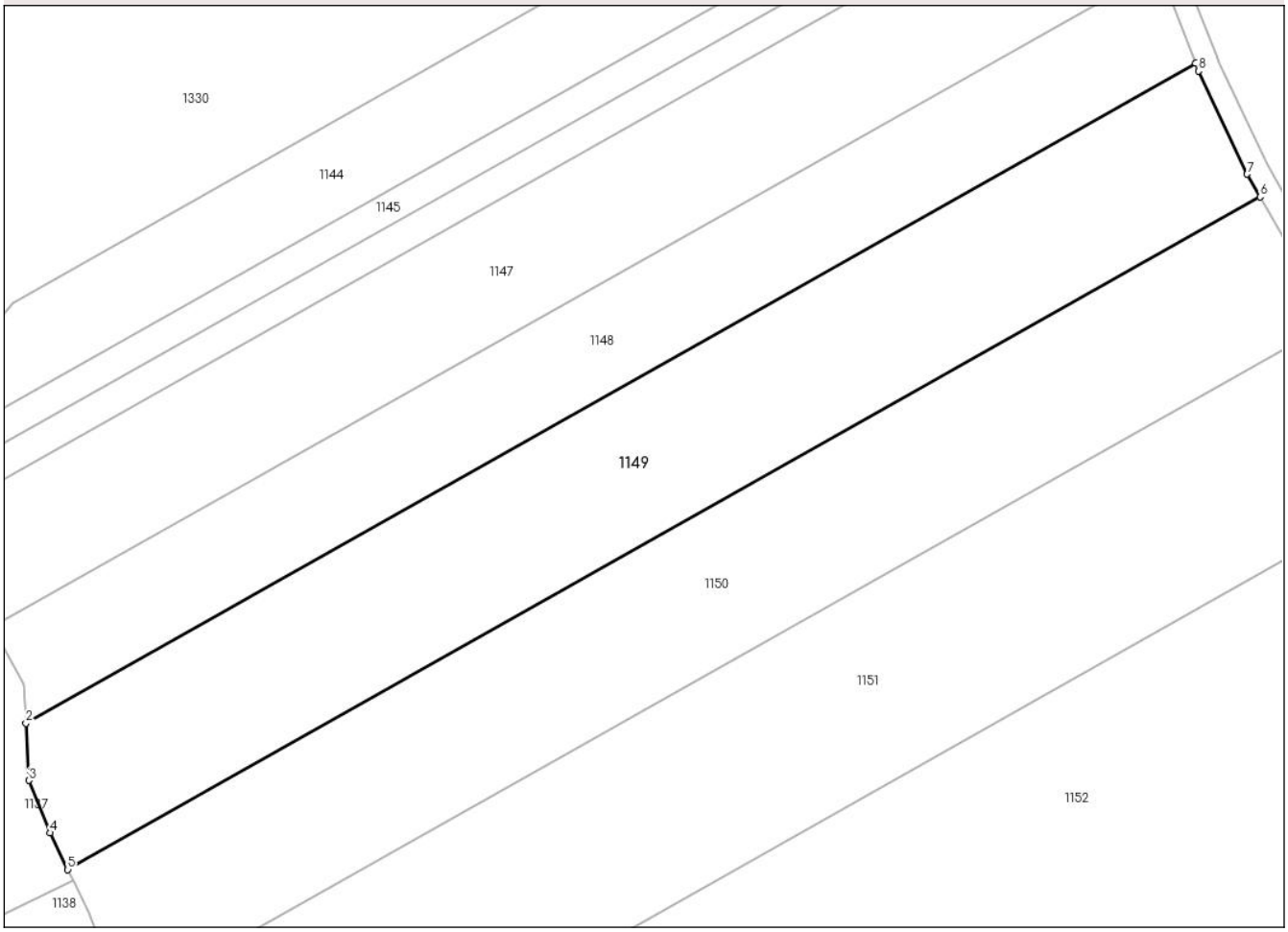

Date referitoare la teren

Crt	Categorie folosință	Intra vilan	Suprafaţa (mp)	Tarla	Parcelă	Nr. topo	Observaţii / Referinţe
1	arabil	NU	5.088	3	7/8	-	

Lungime Segmente
1) Valorile lungimilor segmentelor sunt obţinute din proiecţie în plan.

Punct început	X / Y	Punct sfârşit	X / Y	Lungime segment (** (m)
1	426.547,922 349.798,7	2	426.362,107 349.694,001	213.282
2	426.362,107 349.694,001	3	426.362,547 349.684,904	9.108
3	426.362,547 349.684,904	4	426.365,977 349.676,58	9.003
4	426.365,977 349.676,58	5	426.368,776 349.670,762	6.456
5	426.368,776 349.670,762	6	426.558,203 349.777,495	217.427

Document care conține date cu caracter personal, protejat de prevederile Regulamentului (UE) nr. 679/2016 și Legii 190/2018

Punct început	X / Y	Punct sfârşit	X / Y	Lungime segment (** (m)
6	426.558,203 349.777,495	7	426.556,134 349.781,13	4.183
7	426.556,134 349.781,13	8	426.548,394 349.797,473	18.083
8	426.548,394 349.797,473	1	426.547,922 349.798,7	1.315

** Lungimile segmentelor sunt determinate în planul de proiecţie Stereo 70 şi sunt rotunjite la 1 milimetru.
*** Distanţa dintre puncte este formată din segmente cumulate ce sunt mai mici decât valoarea 1 milimetru.

Document care conține date cu caracter personal, protejat de prevederile Regulamentului (UE) nr. 679/2016 și Legii 190/2018

DATE DESPRE IMOBILUL NR. 1150

Oficiul de Cadastru şi Publicitate Imobiliară VALCEA
Biroul de Cadastru şi Publicitate Imobiliară Ramnicu Valcea

A. Partea I. Descrierea imobilului

TEREN Extravilan

Adresa: Jud. Valcea

Nr. Crt	Nr cadastral Nr. topografic	Suprafaţa* (mp)	Observaţii / Referinţe
A1		5.000	Sector cadastral:13 Teren neimprejmuit;

B. Partea II. Proprietari şi acte

Inscrieri privitoare la dreptul de proprietate şi alte drepturi reale		Referinţe
/		
Act Administrativ nr. Titlu de proprietate nr.9, din 06/02/2007 emis de Comisia Judeteana Valcea;		
B1	Intabulare, drept de PROPRIETATE cu titlu de drept reconstituire in baza Legii nr.18/1991, dobandit prin Lege, cota actuala 1/1, cota initiala 1/1	A1
	1) **DUMITRESCU NICOLAE** 2) **POPA NICOLITA**	

C. Partea III. SARCINI .

Inscrieri privind dezmembramintele dreptului de proprietate, drepturi reale de garanţie şi sarcini	Referinţe
NU SUNT	

Document care conține date cu caracter personal, protejat de prevederile Regulamentului (UE) nr. 679/2016 și Legii 190/2018

Anexa Nr. 1 La Partea I

Teren

Nr cadastral	Suprafaţa (mp)*	Observaţii / Referinţe
	5.000	

* Suprafaţa este determinată in planul de proiecţie Stereo 70.

DETALII LINIARE IMOBIL

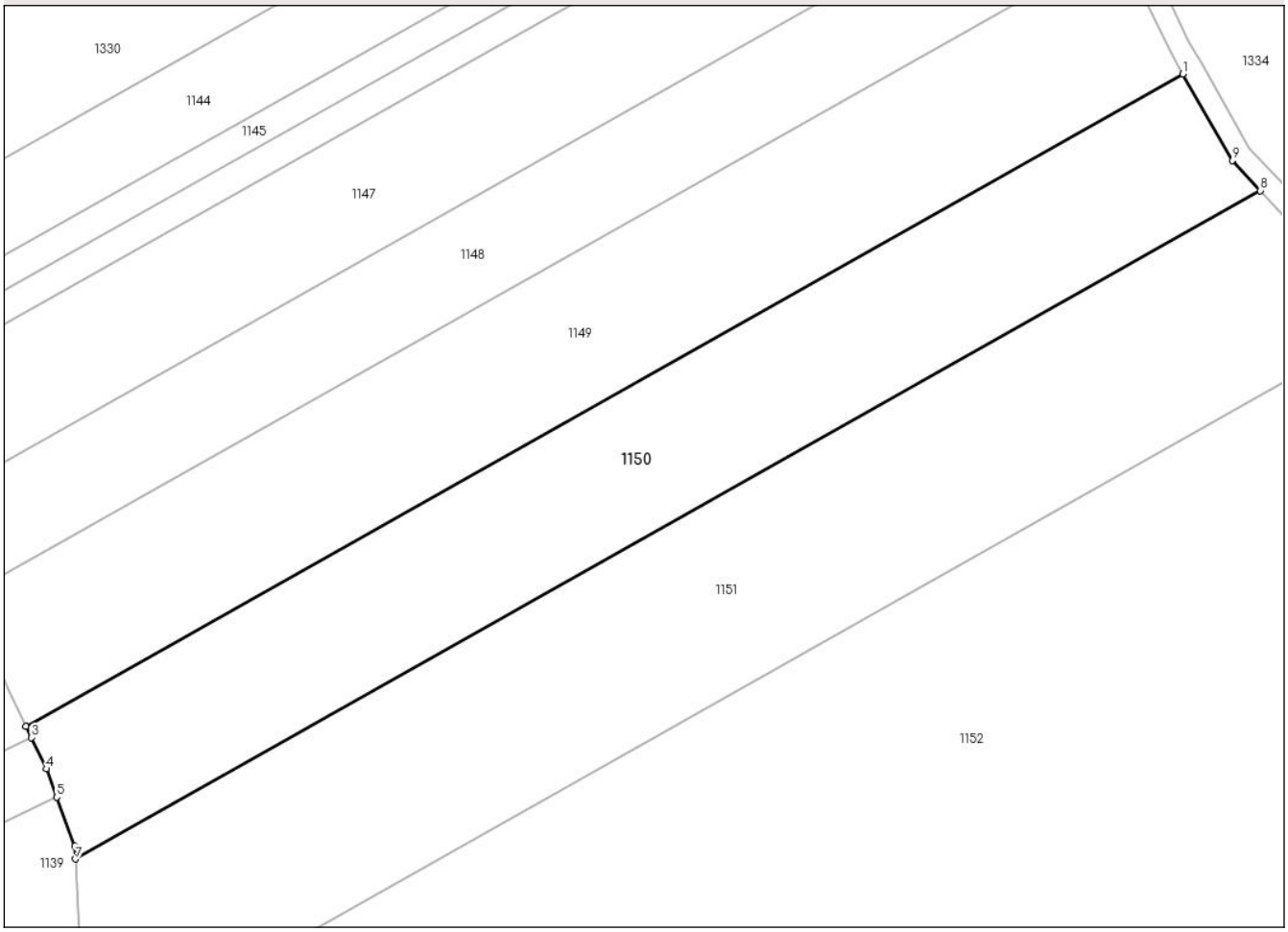

Date referitoare la teren

Crt	Categorie folosință	Intra vilan	Suprafaţa (mp)	Tarla	Parcelă	Nr. topo	Observaţii / Referinţe
1	arabil	NU	5.000	3	8/7	-	

Lungime Segmente
1) Valorile lungimilor segmentelor sunt obţinute din proiecţie în plan.

Punct început	X / Y	Punct sfârşit	X / Y	Lungime segment (** (m)
1	426.558,203 349.777,495	2	426.368,776 349.670,762	217.427
2	426.368,776 349.670,762	3	426.369,642 349.668,962	1.997
3	426.369,642 349.668,962	4	426.372,102 349.663,847	5.676
4	426.372,102 349.663,847	5	426.373,805 349.659,211	4.939
5	426.373,805 349.659,211	6	426.376,755 349.651,182	8.554

Document care conține date cu caracter personal, protejat de prevederile Regulamentului (UE) nr. 679/2016 și Legii 190/2018

Punct început	X / Y	Punct sfârşit	X / Y	Lungime segment (** (m)
6	426.376,755 349.651,182	7	426.376,873 349.649,113	2.072
7	426.376,873 349.649,113	8	426.570,871 349.758,423	222.674
8	426.570,871 349.758,423	9	426.566,272 349.763,317	6.716
9	426.566,272 349.763,317	1	426.558,203 349.777,495	16.313

** Lungimile segmentelor sunt determinate în planul de proiecţie Stereo 70 şi sunt rotunjite la 1 milimetru.
*** Distanţa dintre puncte este formată din segmente cumulate ce sunt mai mici decât valoarea 1 milimetru.

Document care conține date cu caracter personal, protejat de prevederile Regulamentului (UE) nr. 679/2016 și Legii 190/2018

DATE DESPRE IMOBILUL NR. 1151

Oficiul de Cadastru şi Publicitate Imobiliară VALCEA
Biroul de Cadastru şi Publicitate Imobiliară Ramnicu Valcea

A. Partea I. Descrierea imobilului

TEREN Extravilan

Adresa: Jud. Valcea

Nr. Crt	Nr cadastral Nr. topografic	Suprafaţa* (mp)	Observaţii / Referinţe
A1		6.812	Sector cadastral:13 Teren neimprejmuit;

B. Partea II. Proprietari şi acte

Inscrieri privitoare la dreptul de proprietate şi alte drepturi reale		Referinţe
/		
Act Administrativ nr. Titlu de proprietate nr.527/50995, din 10/04/1997 emis de Comisia Judeteana Valcea;		
B1	Intabulare, drept de PROPRIETATE cu titlu de drept reconstituire in baza Legii nr.18/1991, dobandit prin Lege, cota actuala 1/1, cota initiala 1/1	A1
	1) **GRAURE MARIN** 2) **GRAURE ION** 3) **GRAURE ILIE**	

C. Partea III. SARCINI .

Inscrieri privind dezmembramintele dreptului de proprietate, drepturi reale de garanţie şi sarcini	Referinţe
NU SUNT	

Document care conține date cu caracter personal, protejat de prevederile Regulamentului (UE) nr. 679/2016 și Legii 190/2018

Anexa Nr. 1 La Partea I

Teren

Nr cadastral	Suprafaţa (mp)*	Observaţii / Referinţe
	6.812	

* Suprafaţa este determinată in planul de proiecţie Stereo 70.

DETALII LINIARE IMOBIL

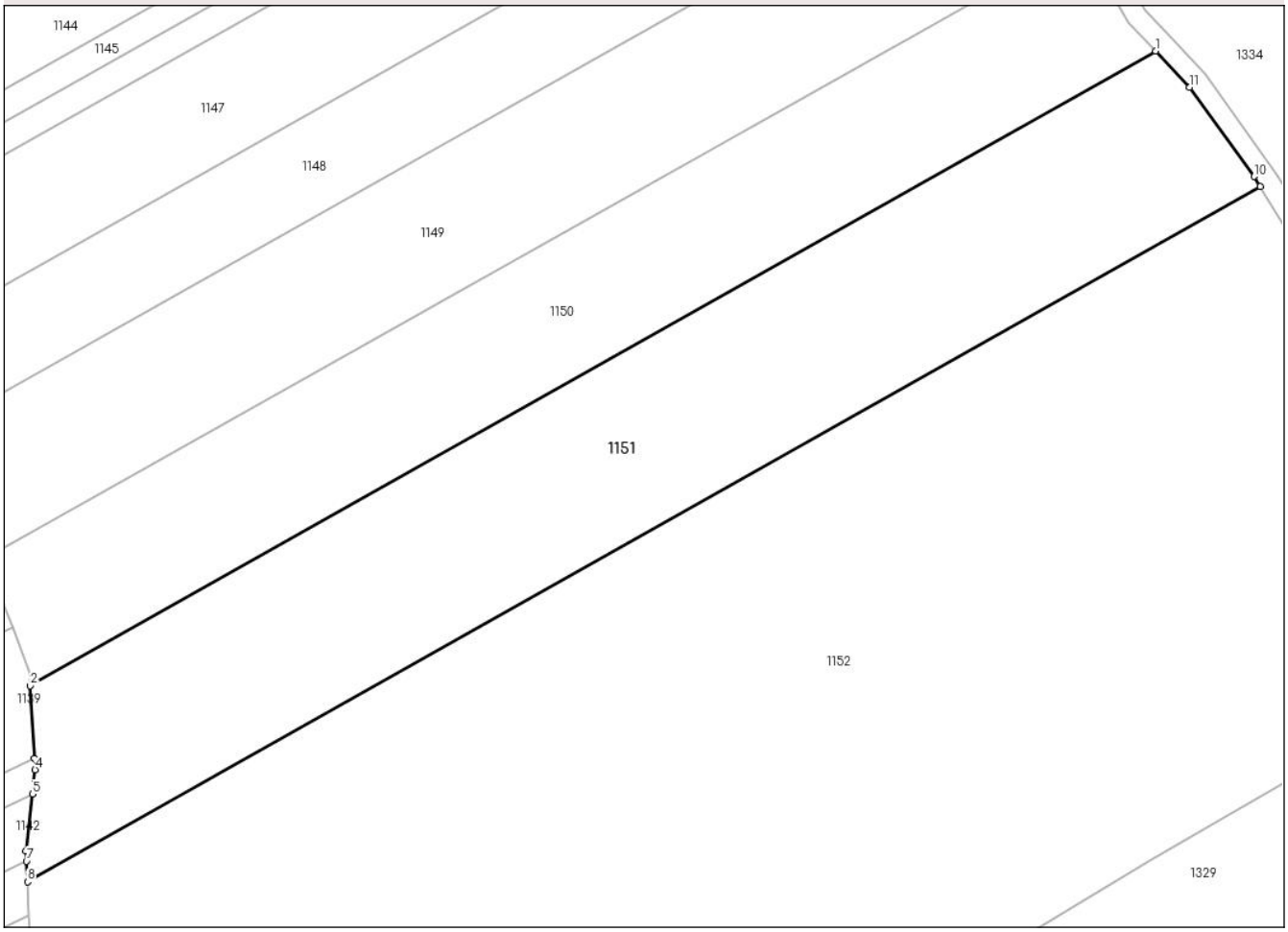

Date referitoare la teren

Crt	Categorie folosință	Intra vilan	Suprafaţa (mp)	Tarla	Parcelă	Nr. topo	Observaţii / Referinţe
1	arabil	NU	6.812	3	7/8	-	

Lungime Segmente
1) Valorile lungimilor segmentelor sunt obţinute din proiecţie în plan.

Punct început	X / Y	Punct sfârşit	X / Y	Lungime segment (** (m)
1	426.570,871 349.758,423	2	426.376,873 349.649,113	222.674
2	426.376,873 349.649,113	3	426.377,588 349.636,613	12.52
3	426.377,588 349.636,613	4	426.377,699 349.634,669	1.947
4	426.377,699 349.634,669	5	426.377,224 349.630,445	4.251
5	426.377,224 349.630,445	6	426.376,126 349.620,673	9.833

Document care conține date cu caracter personal, protejat de prevederile Regulamentului (UE) nr. 679/2016 și Legii 190/2018

Punct început	X / Y	Punct sfârşit	X / Y	Lungime segment (** (m)
6	426.376,126 349.620,673	7	426.376,217 349.618,885	1.79
7	426.376,217 349.618,885	8	426.376,399 349.615,345	3.545
8	426.376,399 349.615,345	9	426.588,939 349.735,102	243.957
9	426.588,939 349.735,102	10	426.587,892 349.736,822	2.014
10	426.587,892 349.736,822	11	426.576,747 349.752,17	18.968
11	426.576,747 349.752,17	1	426.570,871 349.758,423	8.581

** Lungimile segmentelor sunt determinate în planul de proiecţie Stereo 70 şi sunt rotunjite la 1 milimetru.
*** Distanţa dintre puncte este formată din segmente cumulate ce sunt mai mici decât valoarea 1 milimetru.

Document care conține date cu caracter personal, protejat de prevederile Regulamentului (UE) nr. 679/2016 și Legii 190/2018

DATE DESPRE IMOBILUL NR. 1152

Oficiul de Cadastru şi Publicitate Imobiliară VALCEA
Biroul de Cadastru şi Publicitate Imobiliară Ramnicu Valcea

A. Partea I. Descrierea imobilului

TEREN Extravilan

Adresa: Jud. Valcea

Nr. Crt	Nr cadastral Nr. topografic	Suprafaţa* (mp)	Observaţii / Referinţe
A1		Din acte: 0 Masurata: 24.425	Sector cadastral:13 Teren neimprejmuit;

B. Partea II. Proprietari şi acte

Inscrieri privitoare la dreptul de proprietate şi alte drepturi reale		Referinţe
/		
Act Administrativ nr. Adeverinta nr.3199, din 20/05/2025 emis de Primaria Comunei Susani;		
B1	Inscrierea posesiei, drept de PROPRIETATE, dobandit prin Lege, cota actuala 1/1, cota initiala 1/1	A1
	1) **NEIDENTIFICAT NEIDENTIFICAT**, CIF:0000000000000	
Act Normativ nr. Legea nr.7, din 13/03/1996 emis de Parlamentul Romaniei (Art.13);		
B2	Se noteaza mentiunea de proprietar neidentificat	A1

C. Partea III. SARCINI .

Inscrieri privind dezmembramintele dreptului de proprietate, drepturi reale de garanţie şi sarcini	Referinţe
NU SUNT	

Document care conține date cu caracter personal, protejat de prevederile Regulamentului (UE) nr. 679/2016 și Legii 190/2018

Anexa Nr. 1 La Partea I

Teren

Nr cadastral	Suprafaţa (mp)*	Observaţii / Referinţe
	Din acte: 0 Masurata: 24.425	

* Suprafaţa este determinată in planul de proiecţie Stereo 70.

DETALII LINIARE IMOBIL

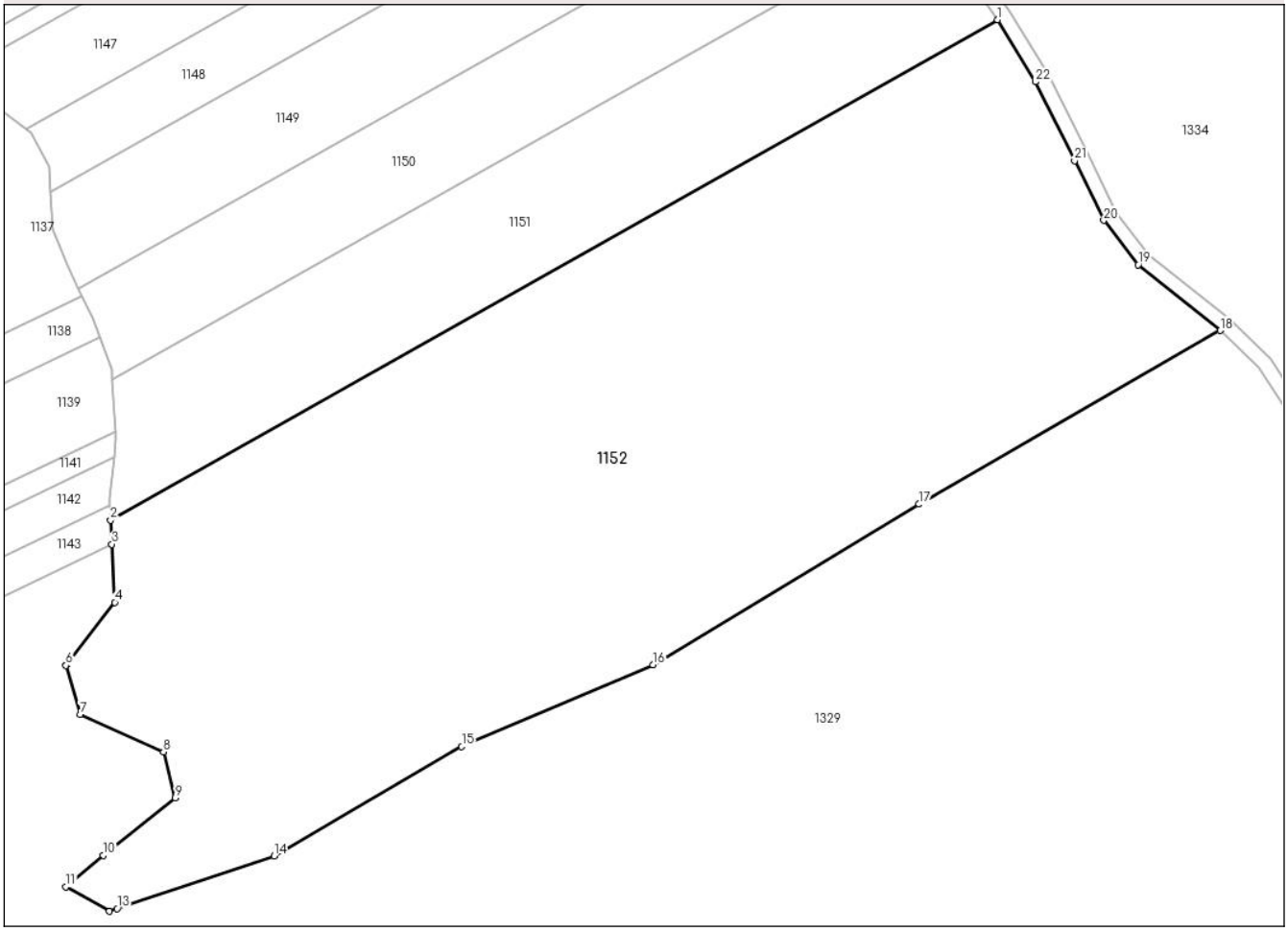

Date referitoare la teren

Crt	Categorie folosinţă	Intra vilan	Suprafaţa (mp)	Tarla	Parcelă	Nr. topo	Observaţii / Referinţe
1	arabil	NU	24.425	3	7/7	-	

Lungime Segmente

1) Valorile lungimilor segmentelor sunt obţinute din proiecţie în plan.

Punct început	X / Y	Punct sfârşit	X / Y	Lungime segment (** (m)
1	426.588,939 349.735,102	2	426.376,399 349.615,345	243.957
3	426.376,694 349.609,594	4	426.377,406 349.595,705	13.907
5	426.365,797 349.580,69	6	426.365,705 349.580,571	0.15
7	426.369,146 349.568,876	8	426.389,109 349.559,933	21.875

Punct început	X / Y	Punct sfârşit	X / Y	Lungime segment (** (m)
2	426.376,399 349.615,345	3	426.376,694 349.609,594	5.759
4	426.377,406 349.595,705	5	426.365,797 349.580,69	18.979
6	426.365,705 349.580,571	7	426.369,146 349.568,876	12.191
8	426.389,109 349.559,933	9	426.391,862 349.548,926	11.346

Document care conține date cu caracter personal, protejat de prevederile Regulamentului (UE) nr. 679/2016 și Legii 190/2018

Punct început	X / Y	Punct sfârşit	X / Y	Lungime segment (** (m)
9	426.391,862 349.548,926	10	426.374,653 349.535,167	22.033
11	426.365,705 349.527,6	12	426.376,105 349.521,771	11.922
13	426.377,962 349.522,393	14	426.415,569 349.535,005	39.665
15	426.460,544 349.561,156	16	426.506,336 349.580,768	49.815
17	426.570,117 349.619,177	18	426.642,253 349.660,731	83.249
19	426.622,564 349.676,493	20	426.614,346 349.687,088	13.409
21	426.607,374 349.701,386	22	426.597,975 349.720,263	21.087

Punct început	X / Y	Punct sfârşit	X / Y	Lungime segment (** (m)
10	426.374,653 349.535,167	11	426.365,705 349.527,6	11.719
12	426.376,105 349.521,771	13	426.377,962 349.522,393	1.958
14	426.415,569 349.535,005	15	426.460,544 349.561,156	52.025
16	426.506,336 349.580,768	17	426.570,117 349.619,177	74.453
18	426.642,253 349.660,731	19	426.622,564 349.676,493	25.221
20	426.614,346 349.687,088	21	426.607,374 349.701,386	15.907
22	426.597,975 349.720,263	1	426.588,939 349.735,102	17.374

** Lungimile segmentelor sunt determinate în planul de proiecţie Stereo 70 şi sunt rotunjite la 1 milimetru.
*** Distanţa dintre puncte este formată din segmente cumulate ce sunt mai mici decât valoarea 1 milimetru.

Document care conține date cu caracter personal, protejat de prevederile Regulamentului (UE) nr. 679/2016 și Legii 190/2018

DATE DESPRE IMOBILUL NR. 1153

Oficiul de Cadastru şi Publicitate Imobiliară VALCEA
Biroul de Cadastru şi Publicitate Imobiliară Ramnicu Valcea

A. Partea I. Descrierea imobilului

TEREN Extravilan

Adresa: Jud. Valcea

Nr. Crt	Nr cadastral Nr. topografic	Suprafaţa* (mp)	Observaţii / Referinţe
A1		Din acte: 0 Masurata: 22.644	Sector cadastral:13 Teren neimprejmuit;

B. Partea II. Proprietari şi acte

Inscrieri privitoare la dreptul de proprietate şi alte drepturi reale		Referinţe
/		
Act Administrativ nr. Adeverinta nr.3199, din 20/05/2025 emis de Primaria Comunei Susani;		
B1	Inscrierea posesiei, drept de PROPRIETATE, dobandit prin Lege, cota actuala 1/1, cota initiala 1/1	A1
	1) **NEIDENTIFICAT NEIDENTIFICAT**, CIF:0000000000000	
Act Normativ nr. Legea nr.7, din 13/03/1996 emis de Parlamentul Romaniei (Art.13);		
B2	Se noteaza mentiunea de proprietar neidentificat	A1

C. Partea III. SARCINI .

Inscrieri privind dezmembramintele dreptului de proprietate, drepturi reale de garanţie şi sarcini	Referinţe
NU SUNT	

Document care conține date cu caracter personal, protejat de prevederile Regulamentului (UE) nr. 679/2016 și Legii 190/2018

Anexa Nr. 1 La Partea I

Teren

Nr cadastral	Suprafaţa (mp)*	Observaţii / Referinţe
	Din acte: 0 Masurata: 22.644	

* Suprafaţa este determinată in planul de proiecţie Stereo 70.

DETALII LINIARE IMOBIL

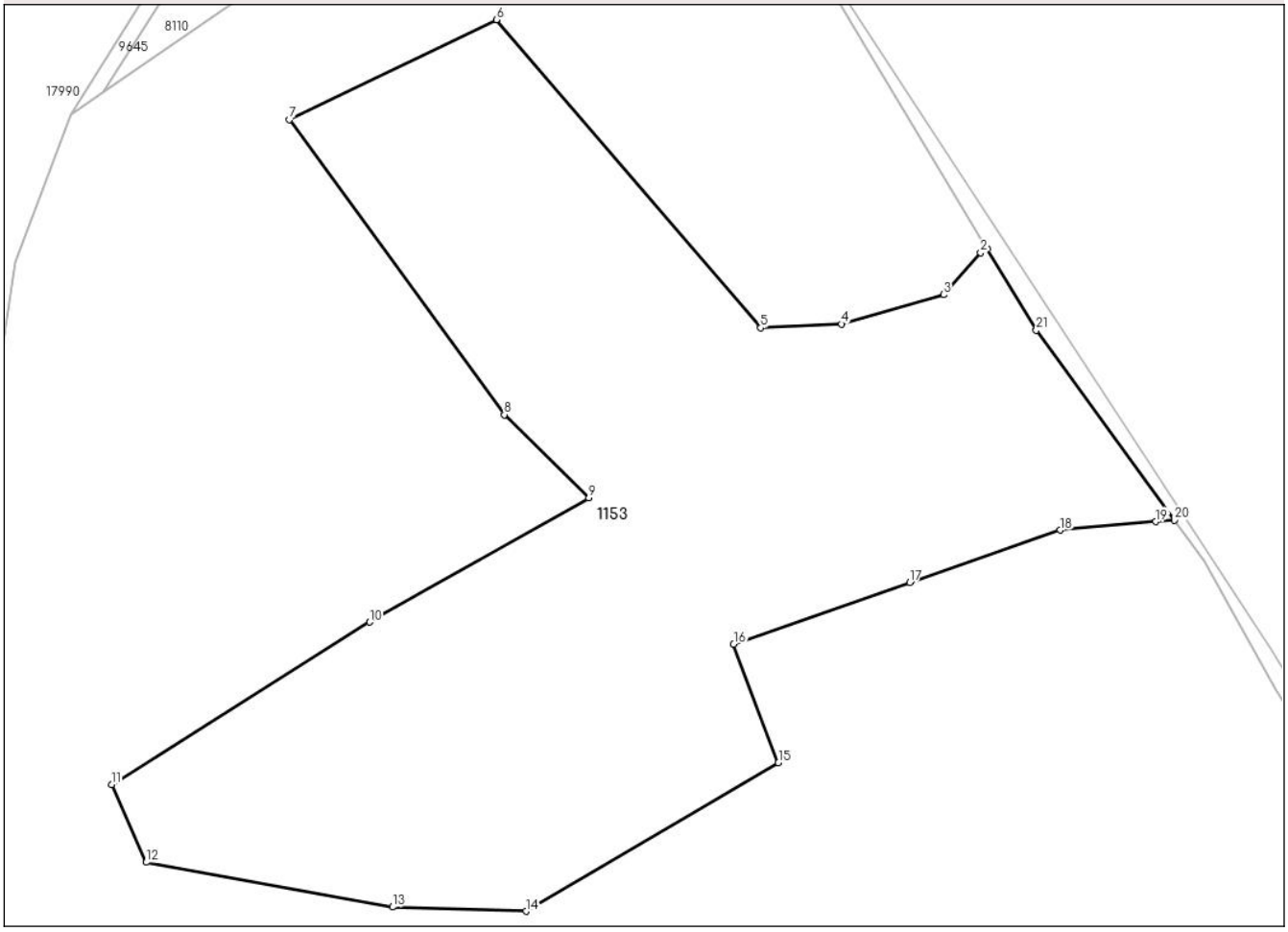

Date referitoare la teren

Crt	Categorie folosinţă	Intra vilan	Suprafaţa (mp)	Tarla	Parcelă	Nr. topo	Observaţii / Referinţe
1	altele	NU	22.644	3	4/10	-	

Lungime Segmente

1) Valorile lungimilor segmentelor sunt obţinute din proiecţie în plan.

Punct început	X / Y	Punct sfârşit	X / Y	Lungime segment (** (m)
1	426.317,32 350.178,601	2	426.315,703 350.177,671	1.865
3	426.306,708 350.167,512	4	426.282,085 350.160,415	25.625
5	426.262,502 350.159,506	6	426.198,631 350.233,92	98.066
7	426.148,621 350.209,823	8	426.200,542 350.138,554	88.176

Punct început	X / Y	Punct sfârşit	X / Y	Lungime segment (** (m)
2	426.315,703 350.177,671	3	426.306,708 350.167,512	13.569
4	426.282,085 350.160,415	5	426.262,502 350.159,506	19.604
6	426.198,631 350.233,92	7	426.148,621 350.209,823	55.513
8	426.200,542 350.138,554	9	426.221,003 350.118,445	28.688

Document care conține date cu caracter personal, protejat de prevederile Regulamentului (UE) nr. 679/2016 și Legii 190/2018

Punct început	X / Y	Punct sfârşit	X / Y	Lungime segment (** (m)
9	426.221,003 350.118,445	10	426.168,009 350.088,464	60.887
11	426.105,613 350.049,239	12	426.114,007 350.030,468	20.562
13	426.173,537 350.019,652	14	426.205,799 350.018,644	32.278
15	426.266,813 350.054,541	16	426.256,012 350.083,171	30.6
17	426.298,569 350.098,0	18	426.334,91 350.110,664	38.484
19	426.358,028 350.112,731	20	426.362,606 350.113,054	4.589
21	426.329,191 350.158,92	1	426.317,32 350.178,601	22.984

Punct început	X / Y	Punct sfârşit	X / Y	Lungime segment (** (m)
10	426.168,009 350.088,464	11	426.105,613 350.049,239	73.701
12	426.114,007 350.030,468	13	426.173,537 350.019,652	60.505
14	426.205,799 350.018,644	15	426.266,813 350.054,541	70.791
16	426.256,012 350.083,171	17	426.298,569 350.098,0	45.067
18	426.334,91 350.110,664	19	426.358,028 350.112,731	23.21
20	426.362,606 350.113,054	21	426.329,191 350.158,92	56.747

** Lungimile segmentelor sunt determinate în planul de proiecţie Stereo 70 şi sunt rotunjite la 1 milimetru.
*** Distanţa dintre puncte este formată din segmente cumulate ce sunt mai mici decât valoarea 1 milimetru.

Document care conține date cu caracter personal, protejat de prevederile Regulamentului (UE) nr. 679/2016 și Legii 190/2018

DATE DESPRE IMOBILUL NR. 1154

Oficiul de Cadastru şi Publicitate Imobiliară VALCEA
Biroul de Cadastru şi Publicitate Imobiliară Ramnicu Valcea

A. Partea I. Descrierea imobilului

TEREN Extravilan

Adresa: Jud. Valcea

Nr. Crt	Nr cadastral Nr. topografic	Suprafaţa* (mp)	Observaţii / Referinţe
A1		Din acte: 517 Masurata: 699	Sector cadastral:13 Teren neimprejmuit;

B. Partea II. Proprietari şi acte

Inscrieri privitoare la dreptul de proprietate şi alte drepturi reale		Referinţe
/		
Act Administrativ nr. Titlu de proprietate nr.12, din 06/02/2004 emis de Comisia Judeteana Valcea;		
B1	Intabulare, drept de PROPRIETATE cu titlu de drept constituire in baza Legii nr.18/1991, dobandit prin Lege, cota actuala 1/1, cota initiala 1/1	A1
	1) **VILNEI TRAIAN**	

C. Partea III. SARCINI .

Inscrieri privind dezmembramintele dreptului de proprietate, drepturi reale de garanţie şi sarcini	Referinţe
NU SUNT	

Document care conține date cu caracter personal, protejat de prevederile Regulamentului (UE) nr. 679/2016 și Legii 190/2018

Anexa Nr. 1 La Partea I

Teren

Nr cadastral	Suprafaţa (mp)*	Observaţii / Referinţe
	Din acte: 517 Masurata: 699	

* Suprafaţa este determinată in planul de proiecţie Stereo 70.

DETALII LINIARE IMOBIL

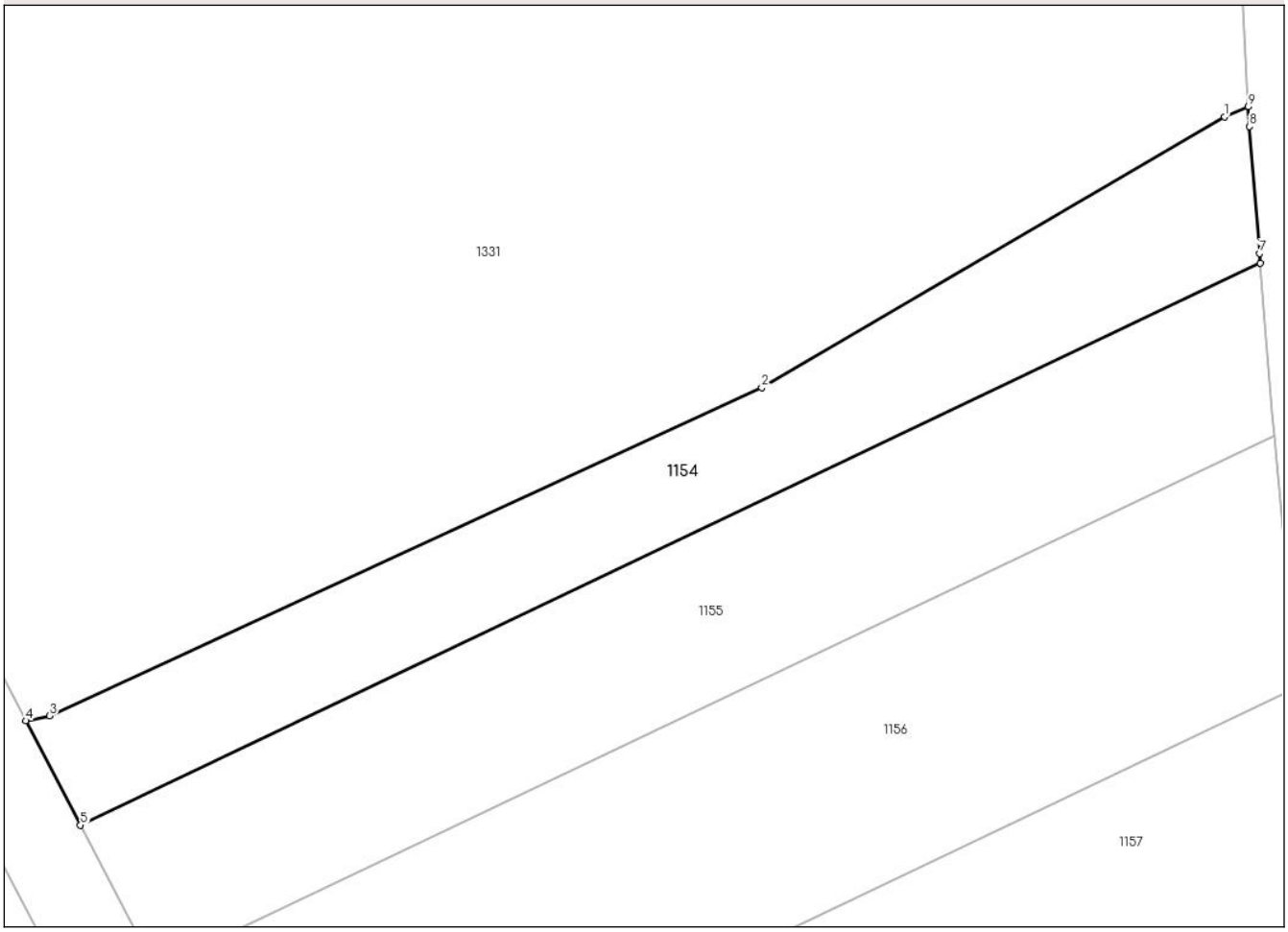

Date referitoare la teren

Crt	Categorie folosinţă	Intra vilan	Suprafaţa (mp)	Tarla	Parcelă	Nr. topo	Observaţii / Referinţe
1	padure	NU	699	3	5/1	-	Imobil in suprafata de 517mp, avand diferenta de suprafata de 182mp de la ID 1134, sector cadastral nr. 13

Lungime Segmente

1) Valorile lungimilor segmentelor sunt obţinute din proiecţie în plan.

Punct început	X / Y	Punct sfârşit	X / Y	Lungime segment (** (m)
1	425.797,66 349.465,595	2	425.766,347 349.447,29	36.271
2	425.766,347 349.447,29	3	425.718,169 349.425,071	53.055
3	425.718,169 349.425,071	4	425.716,563 349.424,743	1.639
4	425.716,563 349.424,743	5	425.720,261 349.417,679	7.973

Document care conține date cu caracter personal, protejat de prevederile Regulamentului (UE) nr. 679/2016 și Legii 190/2018

Punct început	X / Y	Punct sfârşit	X / Y	Lungime segment (** (m)
5	425.720,261 349.417,679	6	425.800,077 349.455,699	88.409
6	425.800,077 349.455,699	7	425.800,026 349.456,35	0.653
7	425.800,026 349.456,35	8	425.799,353 349.464,945	8.621
8	425.799,353 349.464,945	9	425.799,249 349.466,274	1.333
9	425.799,249 349.466,274	1	425.797,66 349.465,595	1.728

** Lungimile segmentelor sunt determinate în planul de proiecţie Stereo 70 şi sunt rotunjite la 1 milimetru.
*** Distanţa dintre puncte este formată din segmente cumulate ce sunt mai mici decât valoarea 1 milimetru.

Document care conține date cu caracter personal, protejat de prevederile Regulamentului (UE) nr. 679/2016 și Legii 190/2018

DATE DESPRE IMOBILUL NR. 1155

Oficiul de Cadastru şi Publicitate Imobiliară VALCEA
Biroul de Cadastru şi Publicitate Imobiliară Ramnicu Valcea

A. Partea I. Descrierea imobilului

TEREN Extravilan

Adresa: Jud. Valcea

Nr. Crt	Nr cadastral Nr. topografic	Suprafaţa* (mp)	Observaţii / Referinţe
A1		Din acte: 575 Masurata: 940	Sector cadastral:13 Teren neimprejmuit;

B. Partea II. Proprietari şi acte

Inscrieri privitoare la dreptul de proprietate şi alte drepturi reale		Referinţe
/		
Act Administrativ nr. Titlu de proprietate nr.11, din 06/02/2004 emis de Comisia Judeteana Valcea;		
B1	Intabulare, drept de PROPRIETATE cu titlu de drept constituire in baza Legii nr.18/1991, dobandit prin Lege, cota actuala 1/1, cota initiala 1/1	A1
	1) **CISMARU ION**	

C. Partea III. SARCINI .

Inscrieri privind dezmembramintele dreptului de proprietate, drepturi reale de garanţie şi sarcini	Referinţe
NU SUNT	

Document care conține date cu caracter personal, protejat de prevederile Regulamentului (UE) nr. 679/2016 și Legii 190/2018

Anexa Nr. 1 La Partea I

Teren

Nr cadastral	Suprafaţa (mp)*	Observaţii / Referinţe
	Din acte: 575 Masurata: 940	

* Suprafaţa este determinată in planul de proiecţie Stereo 70.

DETALII LINIARE IMOBIL

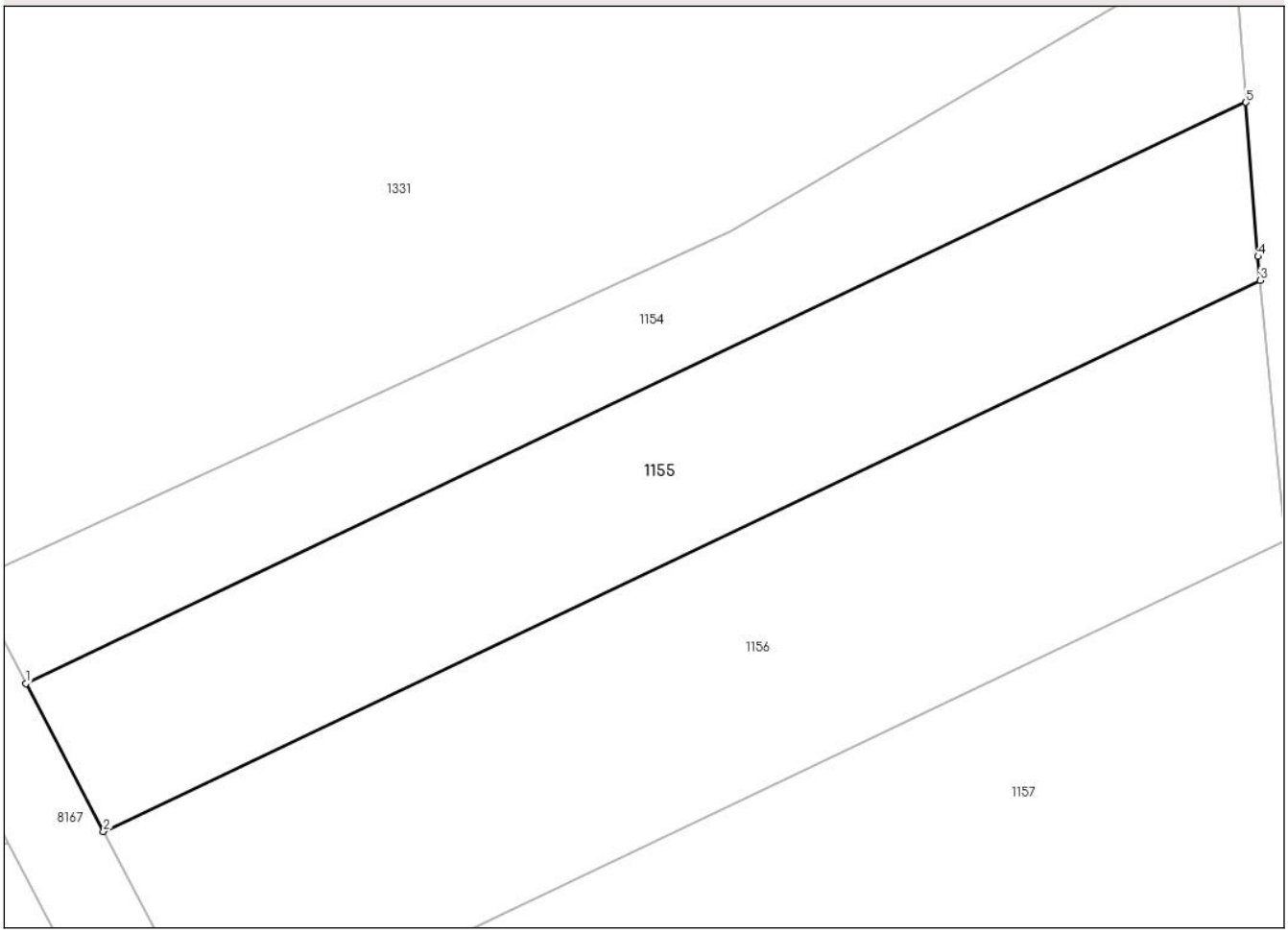

Date referitoare la teren

Crt	Categorie folosinţă	Intra vilan	Suprafaţa (mp)	Tarla	Parcelă	Nr. topo	Observaţii / Referinţe
1	padure	NU	940	3	5/2	-	Imobil in suprafata de 575mp, avand diferenta de suprafata de 365 mp de la ID 1135, sector cadastral nr.13

Lungime Segmente

1) Valorile lungimilor segmentelor sunt obţinute din proiecţie în plan.

Punct început	X / Y	Punct sfârşit	X / Y	Lungime segment (** (m)
1	425.720,261 349.417,679	2	425.725,328 349.408,0	10.925
2	425.725,328 349.408,0	3	425.801,014 349.444,053	83.834
3	425.801,014 349.444,053	4	425.800,867 349.445,613	1.567
4	425.800,867 349.445,613	5	425.800,077 349.455,699	10.117

Document care conține date cu caracter personal, protejat de prevederile Regulamentului (UE) nr. 679/2016 și Legii 190/2018

Punct început	X / Y	Punct sfârşit	X / Y	Lungime segment (** (m)
5	425.800,077 349.455,699	1	425.720,261 349.417,679	88.409

** Lungimile segmentelor sunt determinate în planul de proiecţie Stereo 70 şi sunt rotunjite la 1 milimetru.
*** Distanţa dintre puncte este formată din segmente cumulate ce sunt mai mici decât valoarea 1 milimetru.

Document care conține date cu caracter personal, protejat de prevederile Regulamentului (UE) nr. 679/2016 și Legii 190/2018

DATE DESPRE IMOBILUL NR. 1156

Oficiul de Cadastru şi Publicitate Imobiliară VALCEA
Biroul de Cadastru şi Publicitate Imobiliară Ramnicu Valcea

A. Partea I. Descrierea imobilului

TEREN Extravilan

Adresa: Jud. Valcea

Nr. Crt	Nr cadastral Nr. topografic	Suprafaţa* (mp)	Observaţii / Referinţe
A1		Din acte: 1.045 Masurata: 1.300	Sector cadastral:13 Teren neimprejmuit;

B. Partea II. Proprietari şi acte

Inscrieri privitoare la dreptul de proprietate şi alte drepturi reale		Referinţe
/		
Act Administrativ nr. Titlu de proprietate nr.15, din 06/02/2004 emis de Comisia Judeteana Valcea;		
B1	Intabulare, drept de PROPRIETATE cu titlu de drept constituire in baza Legii nr.18/1991, dobandit prin Lege, cota actuala 1/1, cota initiala 1/1	A1
	1) **STAN AURELIAN**	

C. Partea III. SARCINI .

Inscrieri privind dezmembramintele dreptului de proprietate, drepturi reale de garanţie şi sarcini	Referinţe
NU SUNT	

Document care conține date cu caracter personal, protejat de prevederile Regulamentului (UE) nr. 679/2016 și Legii 190/2018

Anexa Nr. 1 La Partea I

Teren

Nr cadastral	Suprafaţa (mp)*	Observaţii / Referinţe
	Din acte: 1.045 Masurata: 1.300	

* Suprafaţa este determinată in planul de proiecţie Stereo 70.

DETALII LINIARE IMOBIL

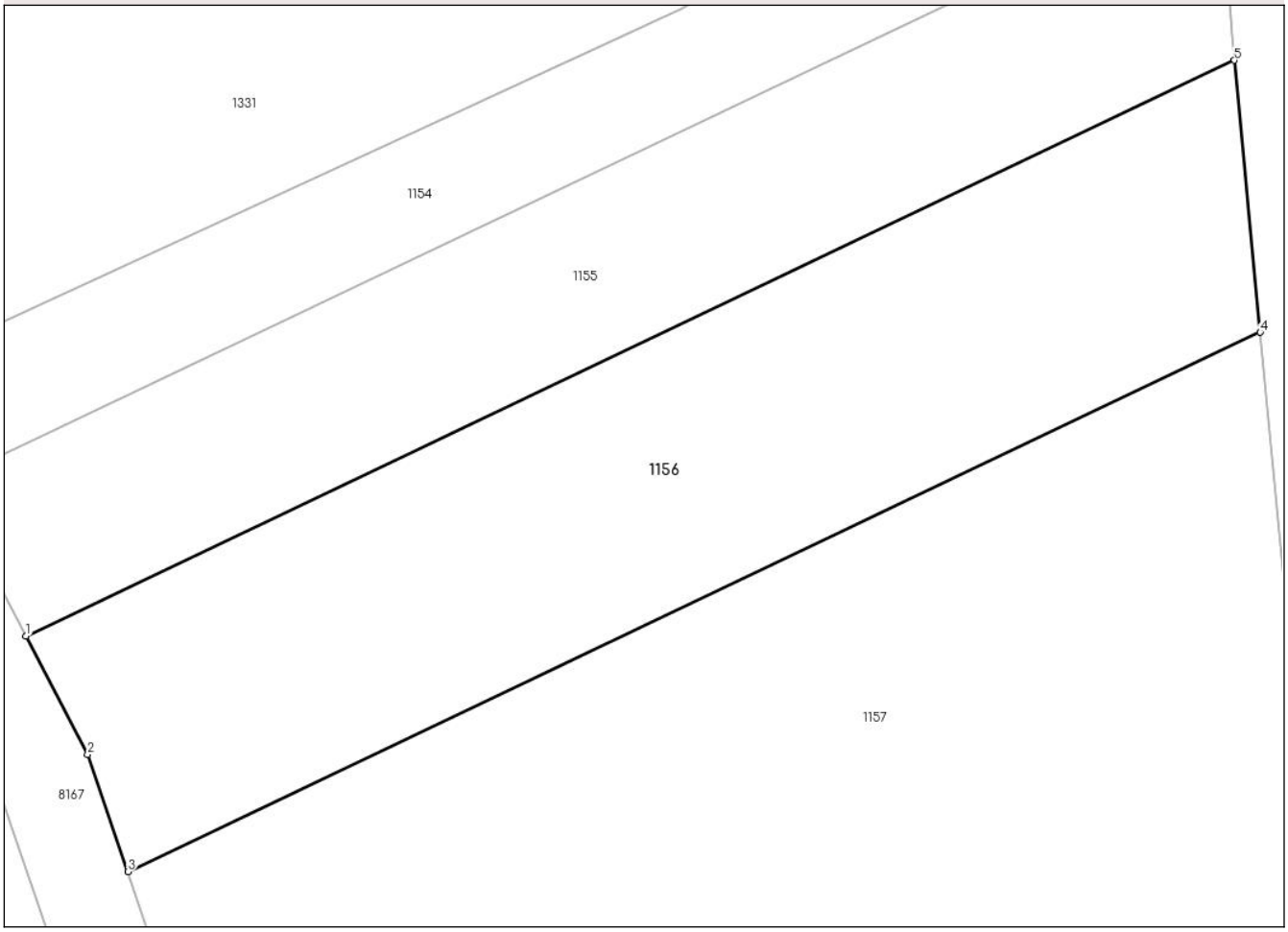

Date referitoare la teren

Crt	Categorie folosinţă	Intra vilan	Suprafaţa (mp)	Tarla	Parcelă	Nr. topo	Observaţii / Referinţe
1	padure	NU	1.300	3	5/3	-	Imobil in suprafata de 1045mp, avand diferenta de suprafata de 255 mp de la ID 1136, sector cadastral nr.13

Lungime Segmente

1) Valorile lungimilor segmentelor sunt obţinute din proiecţie în plan.

Punct început	X / Y	Punct sfârşit	X / Y	Lungime segment (** (m)
1	425.725,328 349.408,0	2	425.729,206 349.400,592	8.362
2	425.729,206 349.400,592	3	425.731,716 349.393,24	7.769
3	425.731,716 349.393,24	4	425.802,625 349.427,017	78.543
4	425.802,625 349.427,017	5	425.801,014 349.444,053	17.112

Document care conține date cu caracter personal, protejat de prevederile Regulamentului (UE) nr. 679/2016 și Legii 190/2018

Punct început	X / Y	Punct sfârşit	X / Y	Lungime segment (** (m)
5	425.801,014 349.444,053	1	425.725,328 349.408,0	83.834

** Lungimile segmentelor sunt determinate în planul de proiecţie Stereo 70 şi sunt rotunjite la 1 milimetru.
*** Distanţa dintre puncte este formată din segmente cumulate ce sunt mai mici decât valoarea 1 milimetru.

Document care conține date cu caracter personal, protejat de prevederile Regulamentului (UE) nr. 679/2016 și Legii 190/2018

DATE DESPRE IMOBILUL NR. 1157

Oficiul de Cadastru şi Publicitate Imobiliară VALCEA
Biroul de Cadastru şi Publicitate Imobiliară Ramnicu Valcea

A. Partea I. Descrierea imobilului

TEREN Extravilan

Adresa: Jud. Valcea

Nr. Crt	Nr cadastral Nr. topografic	Suprafaţa* (mp)	Observaţii / Referinţe
A1		Din acte: 2.828 Masurata: 3.200	Sector cadastral:13 Teren neimprejmuit;

B. Partea II. Proprietari şi acte

Inscrieri privitoare la dreptul de proprietate şi alte drepturi reale		Referinţe
/		
Act Administrativ nr. Titlu de proprietate nr.16, din 06/02/2004 emis de Comisia Judeteana Valcea;		
B1	Intabulare, drept de PROPRIETATE cu titlu de drept constituire in baza Legii nr.18/1991, dobandit prin Lege, cota actuala 1/1, cota initiala 1/1	A1
	1) **CALUGARITOIU ANA** 2) **FLORESCU MIHAI** 3) **FLORESCU ILIE** 4) **FLORESCU MARIN**	

C. Partea III. SARCINI .

Inscrieri privind dezmembramintele dreptului de proprietate, drepturi reale de garanţie şi sarcini	Referinţe
NU SUNT	

Anexa Nr. 1 La Partea I

Teren

Nr cadastral	Suprafaţa (mp)*	Observaţii / Referinţe
	Din acte: 2.828 Masurata: 3.200	

* Suprafaţa este determinată in planul de proiecţie Stereo 70.

DETALII LINIARE IMOBIL

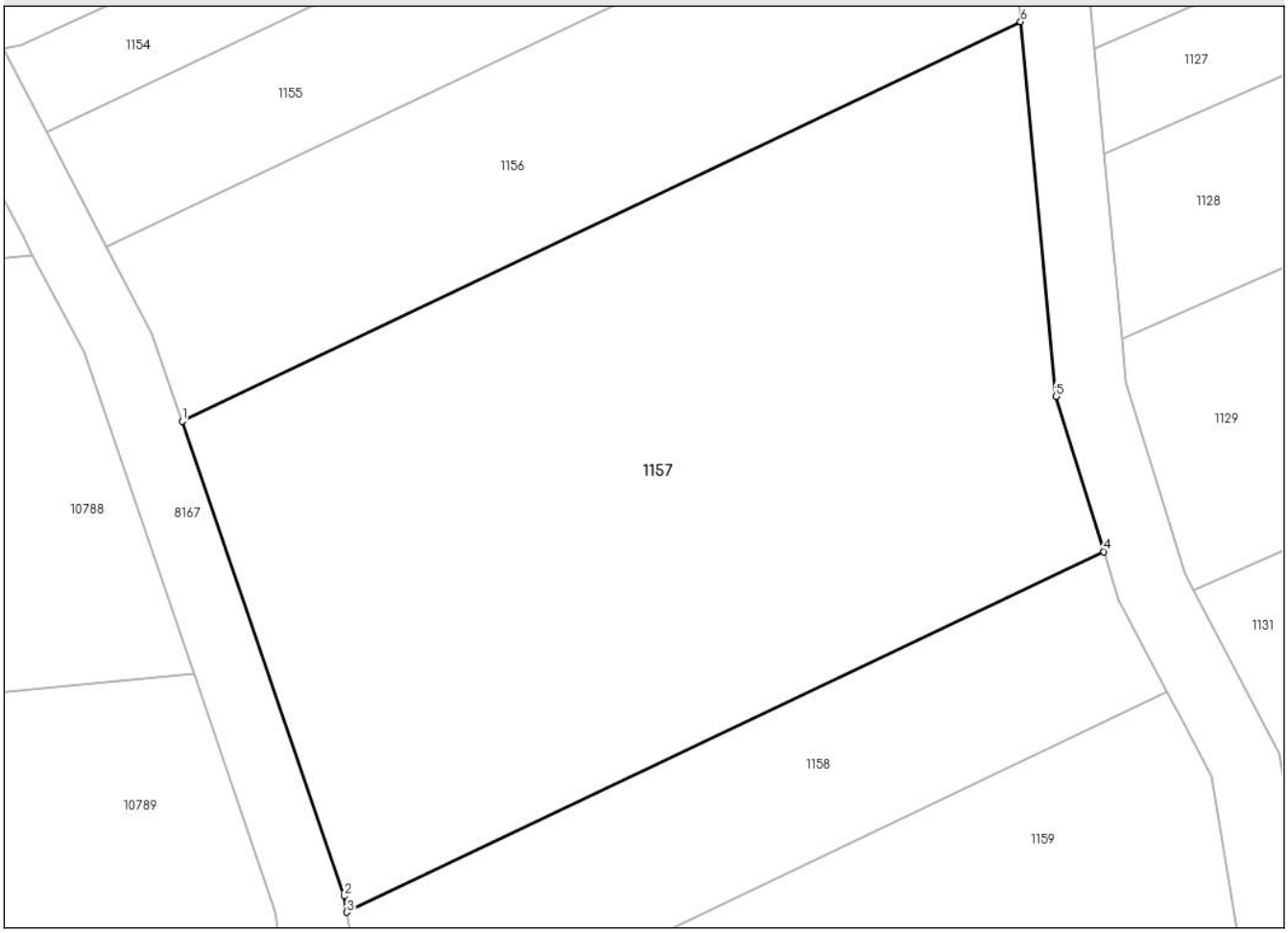

Date referitoare la teren

Crt	Categorie folosință	Intra vilan	Suprafaţa (mp)	Tarla	Parcelă	Nr. topo	Observaţii / Referinţe
1	padure	NU	3.200	3	5/4	-	Imobil in suprafata de 2828mp, avand diferenta de suprafata de 372 mp de la ID 1137, sector cadastral nr.13

Lungime Segmente

1) Valorile lungimilor segmentelor sunt obţinute din proiecţie în plan.

Punct început	X / Y	Punct sfârşit	X / Y	Lungime segment (** (m)
1	425.731,716 349.393,24	2	425.745,423 349.353,096	42.42
2	425.745,423 349.353,096	3	425.745,657 349.351,717	1.399
3	425.745,657 349.351,717	4	425.809,674 349.382,211	70.909
4	425.809,674 349.382,211	5	425.805,619 349.395,341	13.742

Document care conține date cu caracter personal, protejat de prevederile Regulamentului (UE) nr. 679/2016 și Legii 190/2018

Punct început	X / Y	Punct sfârşit	X / Y	Lungime segment (** (m)
5	425.805,619 349.395,341	6	425.802,625 349.427,017	31.817
6	425.802,625 349.427,017	1	425.731,716 349.393,24	78.543

** Lungimile segmentelor sunt determinate în planul de proiecţie Stereo 70 şi sunt rotunjite la 1 milimetru.
*** Distanţa dintre puncte este formată din segmente cumulate ce sunt mai mici decât valoarea 1 milimetru.

Document care conține date cu caracter personal, protejat de prevederile Regulamentului (UE) nr. 679/2016 și Legii 190/2018

DATE DESPRE IMOBILUL NR. 1158

Oficiul de Cadastru şi Publicitate Imobiliară VALCEA
Biroul de Cadastru şi Publicitate Imobiliară Ramnicu Valcea

A. Partea I. Descrierea imobilului

TEREN Extravilan

Adresa: Jud. Valcea

Nr. Crt	Nr cadastral Nr. topografic	Suprafaţa* (mp)	Observaţii / Referinţe
A1		Din acte: 621 Masurata: 940	Sector cadastral:13 Teren neimprejmuit;

B. Partea II. Proprietari şi acte

Inscrieri privitoare la dreptul de proprietate şi alte drepturi reale		Referinţe
/		
Act Administrativ nr. Titlu de proprietate nr.8, din 04/02/2004 emis de Comisia Judeteana Valcea;		
B1	Intabulare, drept de PROPRIETATE cu titlu de drept constituire in baza Legii nr.18/1991, dobandit prin Lege, cota actuala 1/1, cota initiala 1/1	A1
	1) **DUMITRESCU NICOLAE**	

C. Partea III. SARCINI .

Inscrieri privind dezmembramintele dreptului de proprietate, drepturi reale de garanţie şi sarcini	Referinţe
NU SUNT	

Document care conține date cu caracter personal, protejat de prevederile Regulamentului (UE) nr. 679/2016 și Legii 190/2018

Anexa Nr. 1 La Partea I

Teren

Nr cadastral	Suprafaţa (mp)*	Observaţii / Referinţe
	Din acte: 621 Masurata: 940	

* Suprafaţa este determinată in planul de proiecţie Stereo 70.

DETALII LINIARE IMOBIL

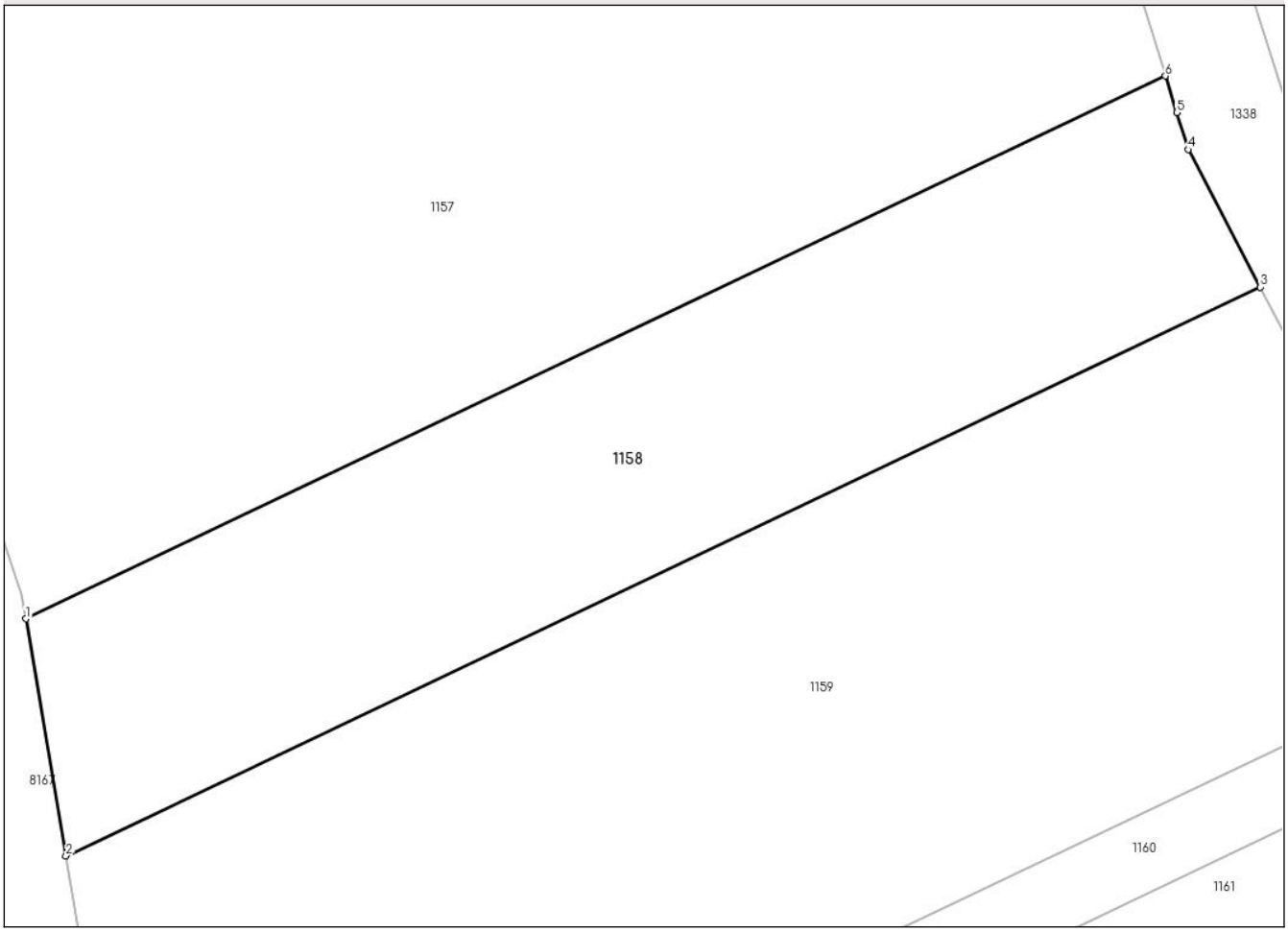

Date referitoare la teren

Crt	Categorie folosinţă	Intra vilan	Suprafaţa (mp)	Tarla	Parcelă	Nr. topo	Observaţii / Referinţe
1	padure	NU	940	3	5/5	-	Imobil in suprafata de 621mp, avand diferenta de suprafata de 316 mp de la ID 1138, sector cadastral nr.13

Lungime Segmente

1) Valorile lungimilor segmentelor sunt obţinute din proiecţie în plan.

Punct început	X / Y	Punct sfârşit	X / Y	Lungime segment (** (m)
1	425.745,657 349.351,717	2	425.747,913 349.338,4	13.507
2	425.747,913 349.338,4	3	425.814,998 349.370,355	74.307
3	425.814,998 349.370,355	4	425.810,95 349.378,077	8.719
4	425.810,95 349.378,077	5	425.810,306 349.380,162	2.182

Document care conține date cu caracter personal, protejat de prevederile Regulamentului (UE) nr. 679/2016 și Legii 190/2018

Punct început	X / Y	Punct sfârşit	X / Y	Lungime segment (** (m)
5	425.810,306 349.380,162	6	425.809,674 349.382,211	2.144
6	425.809,674 349.382,211	1	425.745,657 349.351,717	70.909

** Lungimile segmentelor sunt determinate în planul de proiecţie Stereo 70 şi sunt rotunjite la 1 milimetru.
*** Distanţa dintre puncte este formată din segmente cumulate ce sunt mai mici decât valoarea 1 milimetru.

Document care conține date cu caracter personal, protejat de prevederile Regulamentului (UE) nr. 679/2016 și Legii 190/2018

DATE DESPRE IMOBILUL NR. 1159

Oficiul de Cadastru şi Publicitate Imobiliară VALCEA
Biroul de Cadastru şi Publicitate Imobiliară Ramnicu Valcea

A. Partea I. Descrierea imobilului

TEREN Extravilan

Adresa: Jud. Valcea

Nr. Crt	Nr cadastral Nr. topografic	Suprafaţa* (mp)	Observaţii / Referinţe
A1		Din acte: 1.217 Masurata: 1.842	Sector cadastral:13 Teren neimprejmuit;

B. Partea II. Proprietari şi acte

Inscrieri privitoare la dreptul de proprietate şi alte drepturi reale		Referinţe
/		
Act Administrativ nr. Titlu de proprietate nr.7, din 04/02/2004 emis de Comisia Judeteana Valcea;		
B1	Intabulare, drept de PROPRIETATE cu titlu de drept constituire in baza Legii nr.18/1991, dobandit prin Lege, cota actuala 1/1, cota initiala 1/1	A1
	1) **NICOLA IOANA**	

C. Partea III. SARCINI .

Inscrieri privind dezmembramintele dreptului de proprietate, drepturi reale de garanţie şi sarcini	Referinţe
NU SUNT	

Document care conține date cu caracter personal, protejat de prevederile Regulamentului (UE) nr. 679/2016 și Legii 190/2018

Anexa Nr. 1 La Partea I

Teren

Nr cadastral	Suprafaţa (mp)*	Observaţii / Referinţe
	Din acte: 1.217 Masurata: 1.842	

* Suprafaţa este determinată in planul de proiecţie Stereo 70.

DETALII LINIARE IMOBIL

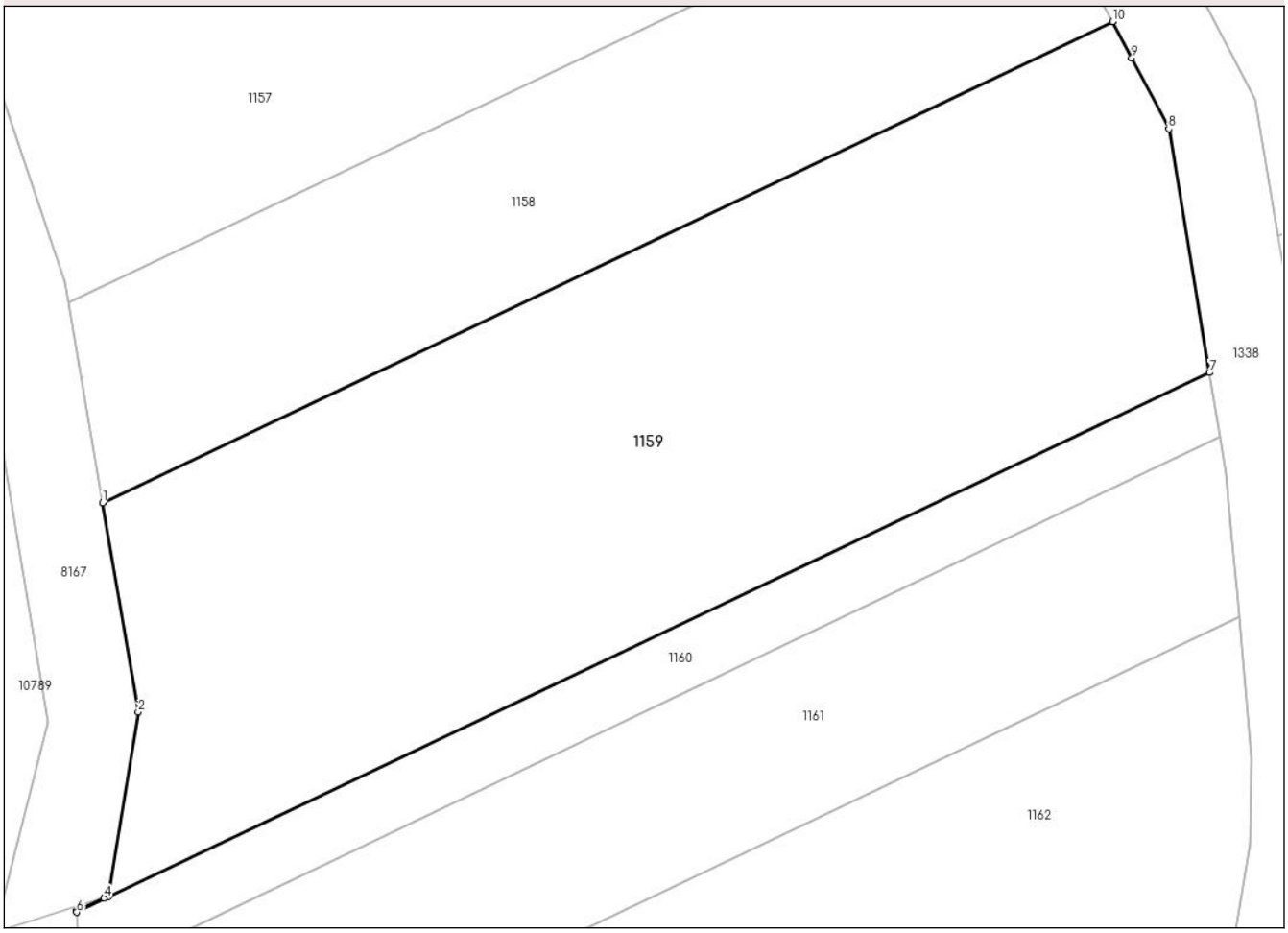

Date referitoare la teren

Crt	Categorie folosință	Intra vilan	Suprafaţa (mp)	Tarla	Parcelă	Nr. topo	Observaţii / Referinţe
1	padure	NU	1.842	3	5/6	-	Imobil in suprafata de 1217mp, avand diferenta de suprafata de 625 mp de la ID 1139, sector cadastral nr.13

Lungime Segmente

1) Valorile lungimilor segmentelor sunt obţinute din proiecţie în plan.

Punct început	X / Y	Punct sfârşit	X / Y	Lungime segment (** (m)
1	425.747,913 349.338,4	2	425.750,268 349.324,5	14.098
2	425.750,268 349.324,5	3	425.748,291 349.312,23	12.428
3	425.748,291 349.312,23	4	425.747,996 349.312,137	0.309
4	425.747,996 349.312,137	5	425.746,18 349.311,276	2.01

Document care conține date cu caracter personal, protejat de prevederile Regulamentului (UE) nr. 679/2016 și Legii 190/2018

Punct început	X / Y	Punct sfârşit	X / Y	Lungime segment (** (m)
5	425.746,18 349.311,276	6	425.746,183 349.311,198	0.078
6	425.746,183 349.311,198	7	425.821,432 349.347,042	83.35
7	425.821,432 349.347,042	8	425.818,725 349.363,244	16.427
8	425.818,725 349.363,244	9	425.816,267 349.367,933	5.294
9	425.816,267 349.367,933	10	425.814,998 349.370,355	2.734
10	425.814,998 349.370,355	1	425.747,913 349.338,4	74.307

** Lungimile segmentelor sunt determinate în planul de proiecţie Stereo 70 şi sunt rotunjite la 1 milimetru.
*** Distanţa dintre puncte este formată din segmente cumulate ce sunt mai mici decât valoarea 1 milimetru.

Document care conține date cu caracter personal, protejat de prevederile Regulamentului (UE) nr. 679/2016 și Legii 190/2018

DATE DESPRE IMOBILUL NR. 1160

Oficiul de Cadastru şi Publicitate Imobiliară VALCEA
Biroul de Cadastru şi Publicitate Imobiliară Ramnicu Valcea

A. Partea I. Descrierea imobilului

TEREN Extravilan

Adresa: Jud. Valcea

Nr. Crt	Nr cadastral Nr. topografic	Suprafaţa* (mp)	Observaţii / Referinţe
A1		Din acte: 288 Masurata: 350	Sector cadastral:13 Teren neimprejmuit;

B. Partea II. Proprietari şi acte

Inscrieri privitoare la dreptul de proprietate şi alte drepturi reale		Referinţe
/		
Act Administrativ nr. Titlu de proprietate nr.14, din 06/02/2004 emis de Comisia Judeteana Valcea;		
B1	Intabulare, drept de PROPRIETATE cu titlu de drept constituire in baza Legii nr.18/1991, dobandit prin Lege, cota actuala 1/1, cota initiala 1/1	A1
	1) **BLOT TITINA**	

C. Partea III. SARCINI .

Inscrieri privind dezmembramintele dreptului de proprietate, drepturi reale de garanţie şi sarcini	Referinţe
NU SUNT	

Document care conține date cu caracter personal, protejat de prevederile Regulamentului (UE) nr. 679/2016 și Legii 190/2018

Anexa Nr. 1 La Partea I

Teren

Nr cadastral	Suprafaţa (mp)*	Observaţii / Referinţe
	Din acte: 288 Masurata: 350	

* Suprafaţa este determinată in planul de proiecţie Stereo 70.

DETALII LINIARE IMOBIL

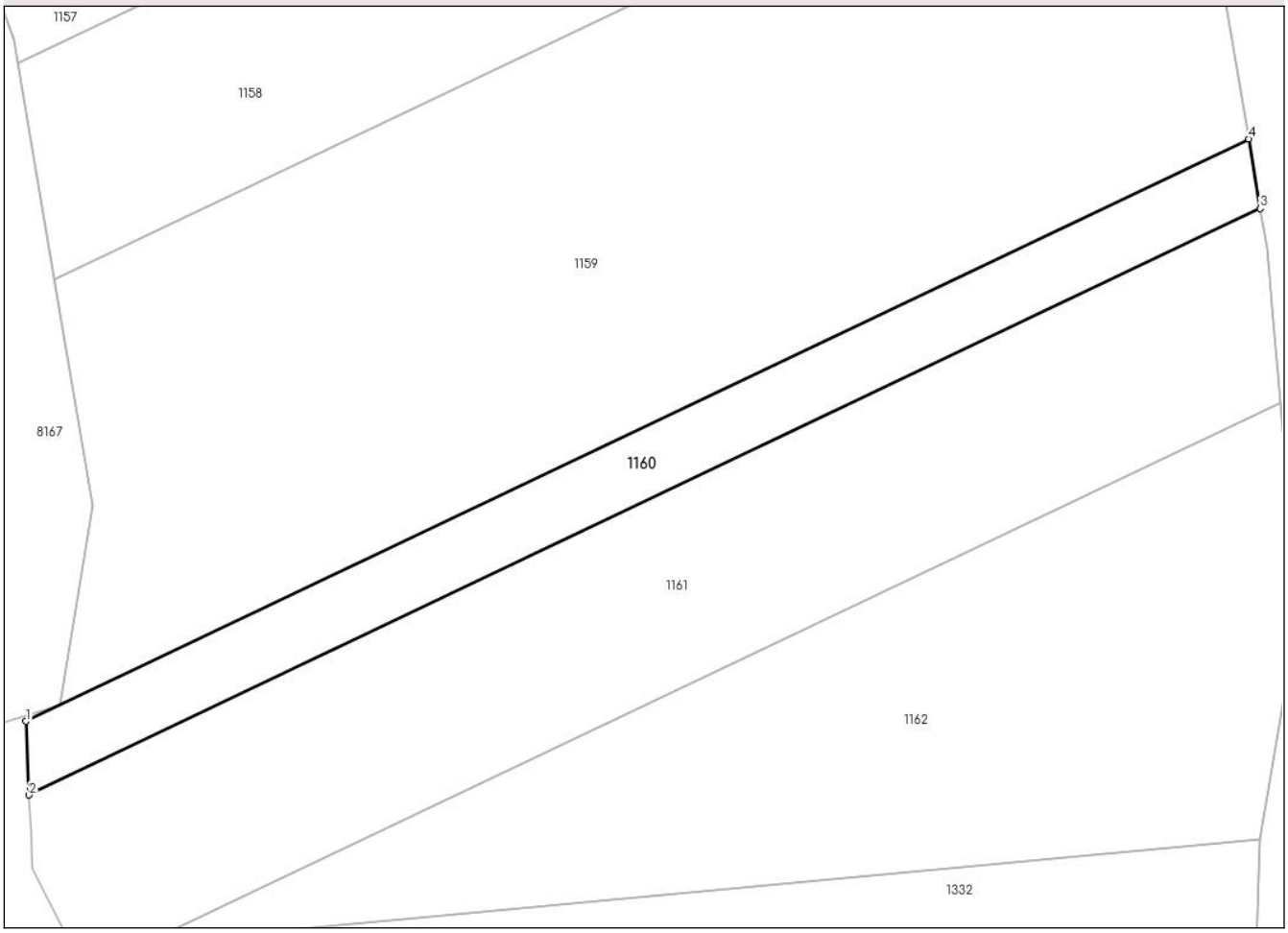

Date referitoare la teren

Crt	Categorie folosință	Intra vilan	Suprafaţa (mp)	Tarla	Parcelă	Nr. topo	Observaţii / Referinţe
1	padure	NU	350	3	5/7	-	Imobil in suprafata de 288mp, avand diferenta de suprafata de 62 mp de la ID 1140, sector cadastral nr.13

Lungime Segmente

1) Valorile lungimilor segmentelor sunt obţinute din proiecţie în plan.

Punct început	X / Y	Punct sfârşit	X / Y	Lungime segment (** (m)
1	425.746,183 349.311,198	2	425.746,379 349.306,656	4.546
2	425.746,379 349.306,656	3	425.822,15 349.342,749	83.928
3	425.822,15 349.342,749	4	425.821,432 349.347,042	4.353
4	425.821,432 349.347,042	1	425.746,183 349.311,198	83.35

Document care conține date cu caracter personal, protejat de prevederile Regulamentului (UE) nr. 679/2016 și Legii 190/2018

** Lungimile segmentelor sunt determinate în planul de proiecţie Stereo 70 şi sunt rotunjite la 1 milimetru.
*** Distanţa dintre puncte este formată din segmente cumulate ce sunt mai mici decât valoarea 1 milimetru.

DATE DESPRE IMOBILUL NR. 1161

Oficiul de Cadastru şi Publicitate Imobiliară VALCEA
Biroul de Cadastru şi Publicitate Imobiliară Ramnicu Valcea

A. Partea I. Descrierea imobilului

TEREN Extravilan

Adresa: Jud. Valcea

Nr. Crt	Nr cadastral Nr. topografic	Suprafaţa* (mp)	Observaţii / Referinţe
A1		Din acte: 575 Masurata: 940	Sector cadastral:13 Teren neimprejmuit;

B. Partea II. Proprietari şi acte

Inscrieri privitoare la dreptul de proprietate şi alte drepturi reale		Referinţe
/		
Act Administrativ nr. Titlu de proprietate nr.9, din 04/02/2004 emis de Comisia Judeteana Valcea;		
B1	Intabulare, drept de PROPRIETATE cu titlu de drept constituire in baza Legii nr.18/1991, dobandit prin Lege, cota actuala 1/1, cota initiala 1/1	A1
	1) **CATALINOIU ION**	

C. Partea III. SARCINI .

Inscrieri privind dezmembramintele dreptului de proprietate, drepturi reale de garanţie şi sarcini	Referinţe
NU SUNT	

Document care conține date cu caracter personal, protejat de prevederile Regulamentului (UE) nr. 679/2016 și Legii 190/2018

Anexa Nr. 1 La Partea I

Teren

Nr cadastral	Suprafaţa (mp)*	Observaţii / Referinţe
	Din acte: 575 Masurata: 940	

* Suprafaţa este determinată in planul de proiecţie Stereo 70.

DETALII LINIARE IMOBIL

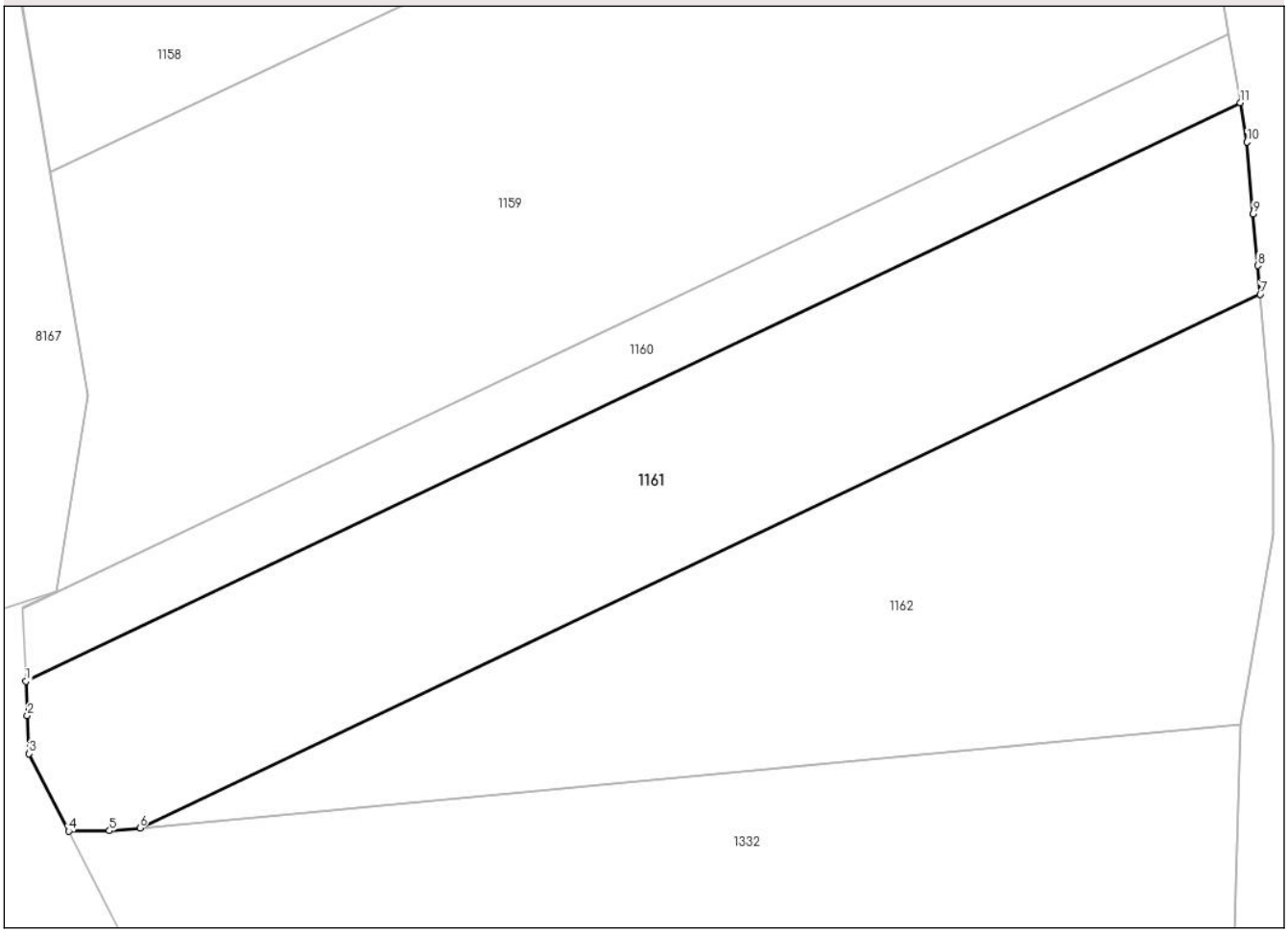

Date referitoare la teren

Crt	Categorie folosință	Intra vilan	Suprafaţa (mp)	Tarla	Parcelă	Nr. topo	Observaţii / Referinţe
1	padure	NU	940	3	5/9	-	Imobil in suprafata de 575mp, avand diferenta de suprafata de 365 mp de la ID 1142, sector cadastral nr.13

Lungime Segmente

1) Valorile lungimilor segmentelor sunt obţinute din proiecţie în plan.

Punct început	X / Y	Punct sfârşit	X / Y	Lungime segment (** (m)
1	425.746,379 349.306,656	2	425.746,471 349.304,516	2.142
2	425.746,471 349.304,516	3	425.746,574 349.302,144	2.374
3	425.746,574 349.302,144	4	425.749,046 349.297,308	5.431
4	425.749,046 349.297,308	5	425.751,59 349.297,334	2.544

Document care conține date cu caracter personal, protejat de prevederile Regulamentului (UE) nr. 679/2016 și Legii 190/2018

Punct început	X / Y	Punct sfârşit	X / Y	Lungime segment (** (m)
5	425.751,59 349.297,334	6	425.753,49 349.297,512	1.908
6	425.753,49 349.297,512	7	425.823,385 349.330,806	77.42
7	425.823,385 349.330,806	8	425.823,231 349.332,588	1.789
8	425.823,231 349.332,588	9	425.822,949 349.335,824	3.248
9	425.822,949 349.335,824	10	425.822,561 349.340,291	4.484
10	425.822,561 349.340,291	11	425.822,15 349.342,749	2.492
11	425.822,15 349.342,749	1	425.746,379 349.306,656	83.928

** Lungimile segmentelor sunt determinate în planul de proiecţie Stereo 70 şi sunt rotunjite la 1 milimetru.
*** Distanţa dintre puncte este formată din segmente cumulate ce sunt mai mici decât valoarea 1 milimetru.

Document care conține date cu caracter personal, protejat de prevederile Regulamentului (UE) nr. 679/2016 și Legii 190/2018

DATE DESPRE IMOBILUL NR. 1162

Oficiul de Cadastru şi Publicitate Imobiliară VALCEA
Biroul de Cadastru şi Publicitate Imobiliară Ramnicu Valcea

A. Partea I. Descrierea imobilului

TEREN Extravilan

Adresa: Jud. Valcea

Nr. Crt	Nr cadastral Nr. topografic	Suprafaţa* (mp)	Observaţii / Referinţe
A1		Din acte: 575 Masurata: 940	Sector cadastral:13 Teren neimprejmuit;

B. Partea II. Proprietari şi acte

Inscrieri privitoare la dreptul de proprietate şi alte drepturi reale		Referinţe
/		
Act Administrativ nr. Titlu de proprietate nr.13, din 06/02/2004 emis de Comisia Judeteana Valcea;		
B1	Intabulare, drept de PROPRIETATEcu titlu de drept constituire in baza Legii nr.18/1991, dobandit prin Lege, cota actuala 1/1, cota initiala 1/1	A1
	1) **POPA ION**	

C. Partea III. SARCINI .

Inscrieri privind dezmembramintele dreptului de proprietate, drepturi reale de garanţie şi sarcini	Referinţe
NU SUNT	

Document care conține date cu caracter personal, protejat de prevederile Regulamentului (UE) nr. 679/2016 și Legii 190/2018

Anexa Nr. 1 La Partea I

Teren

Nr cadastral	Suprafaţa (mp)*	Observaţii / Referinţe
	Din acte: 575 Masurata: 940	

* Suprafaţa este determinată in planul de proiecţie Stereo 70.

DETALII LINIARE IMOBIL

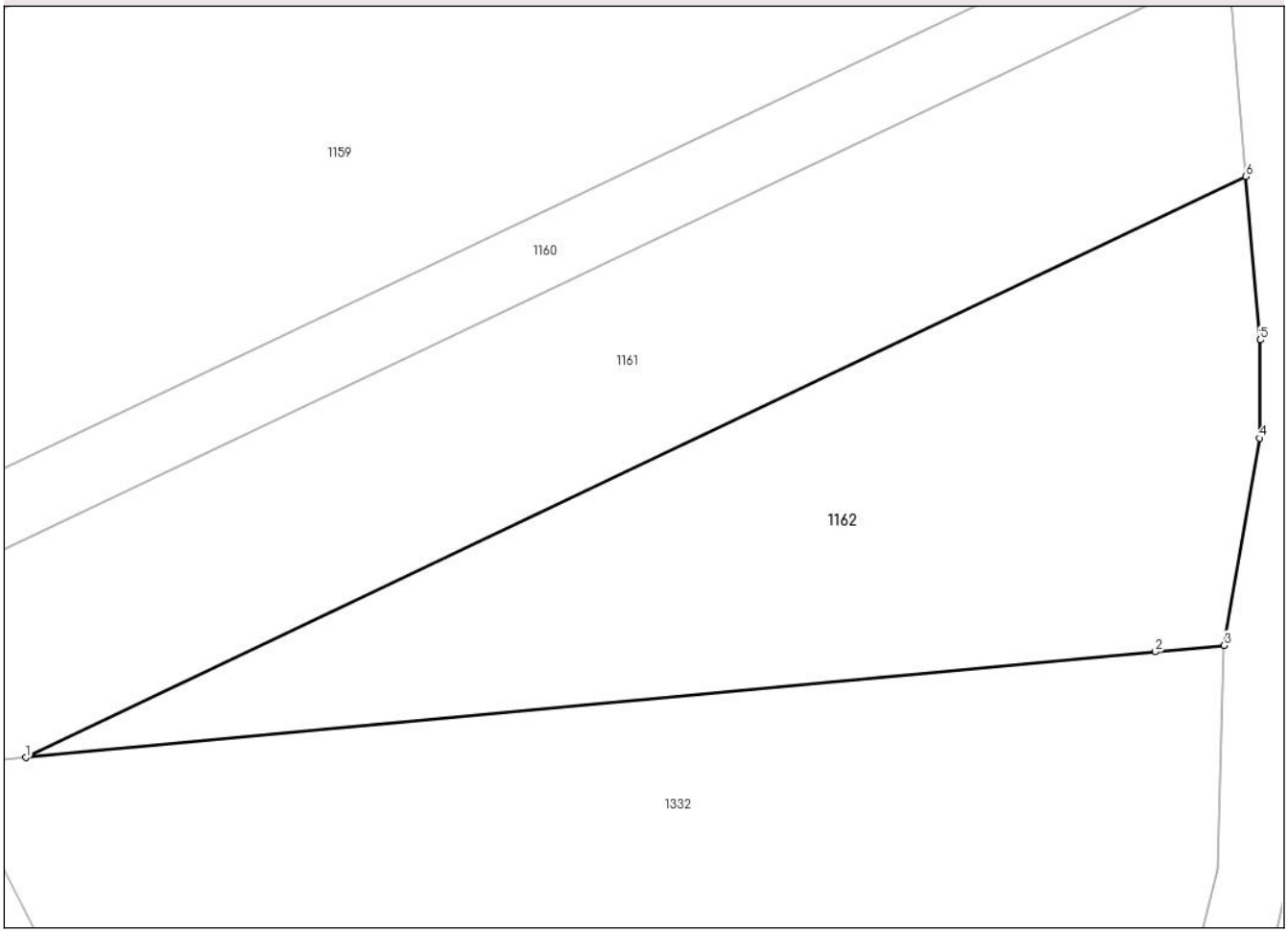

Date referitoare la teren

Crt	Categorie folosinţă	Intra vilan	Suprafaţa (mp)	Tarla	Parcelă	Nr. topo	Observaţii / Referinţe
1	padure	NU	940	3	5/9	-	Imobil in suprafata de 575mp, avand diferenta de suprafata de 365 mp de la ID 1143, sector cadastral nr.13

Lungime Segmente

1) Valorile lungimilor segmentelor sunt obţinute din proiecţie în plan.

Punct început	X / Y	Punct sfârşit	X / Y	Lungime segment (** (m)
1	425.753,49 349.297,512	2	425.818,187 349.303,574	64.98
2	425.818,187 349.303,574	3	425.822,122 349.303,942	3.952
3	425.822,122 349.303,942	4	425.824,175 349.315,801	12.035
4	425.824,175 349.315,801	5	425.824,2 349.321,436	5.635

Document care conține date cu caracter personal, protejat de prevederile Regulamentului (UE) nr. 679/2016 și Legii 190/2018

Punct început	X / Y	Punct sfârşit	X / Y	Lungime segment (** (m)
5	425.824,2 349.321,436	6	425.823,385 349.330,806	9.405
6	425.823,385 349.330,806	1	425.753,49 349.297,512	77.42

** Lungimile segmentelor sunt determinate în planul de proiecţie Stereo 70 şi sunt rotunjite la 1 milimetru.
*** Distanţa dintre puncte este formată din segmente cumulate ce sunt mai mici decât valoarea 1 milimetru.

Document care conține date cu caracter personal, protejat de prevederile Regulamentului (UE) nr. 679/2016 și Legii 190/2018

DATE DESPRE IMOBILUL NR. 1329

Oficiul de Cadastru şi Publicitate Imobiliară VALCEA
Biroul de Cadastru şi Publicitate Imobiliară Ramnicu Valcea

A. Partea I. Descrierea imobilului

TEREN Extravilan

Adresa: Jud. Valcea

Nr. Crt	Nr cadastral Nr. topografic	Suprafaţa* (mp)	Observaţii / Referinţe
A1		291.116	Sector cadastral:13 Teren neimprejmuit;

B. Partea II. Proprietari şi acte

Inscrieri privitoare la dreptul de proprietate şi alte drepturi reale		Referinţe
/		
Act Normativ nr. H.G 1705, din 29/11/2006 emis de Guvernul Romaniei;		
B1	Intabulare, drept de PROPRIETATE, dobandit prin Lege, cota actuala 1/1, cota initiala 1/1	A1
	1) **STATUL ROMAN**, CIF:9999999999999	
Act Normativ nr. Ordinul Ministerului Apelor si Padurilor nr.1771, din 29/06/2023 emis de Ministerului Apelor si Padurilor (Aviz CTAS nr.91/18.05.2023 pentru aprobarea Amenajamentului Silvic al Ocolului Silvic Dragasani);		
B2	Intabulare, drept de ADMINISTRARE	A1
	1) **MINISTERUL MEDIULUI,APELOR SI PADURILOR**, CIF:9999999999999, prin REGIA NATIONALA A PADURILOR ROMSILVA	

C. Partea III. SARCINI .

Inscrieri privind dezmembramintele dreptului de proprietate, drepturi reale de garanţie şi sarcini	Referinţe
NU SUNT	

Document care conține date cu caracter personal, protejat de prevederile Regulamentului (UE) nr. 679/2016 și Legii 190/2018

Anexa Nr. 1 La Partea I

Teren

Nr cadastral	Suprafaţa (mp)*	Observaţii / Referinţe
	291.116	

* Suprafaţa este determinată in planul de proiecţie Stereo 70.

DETALII LINIARE IMOBIL

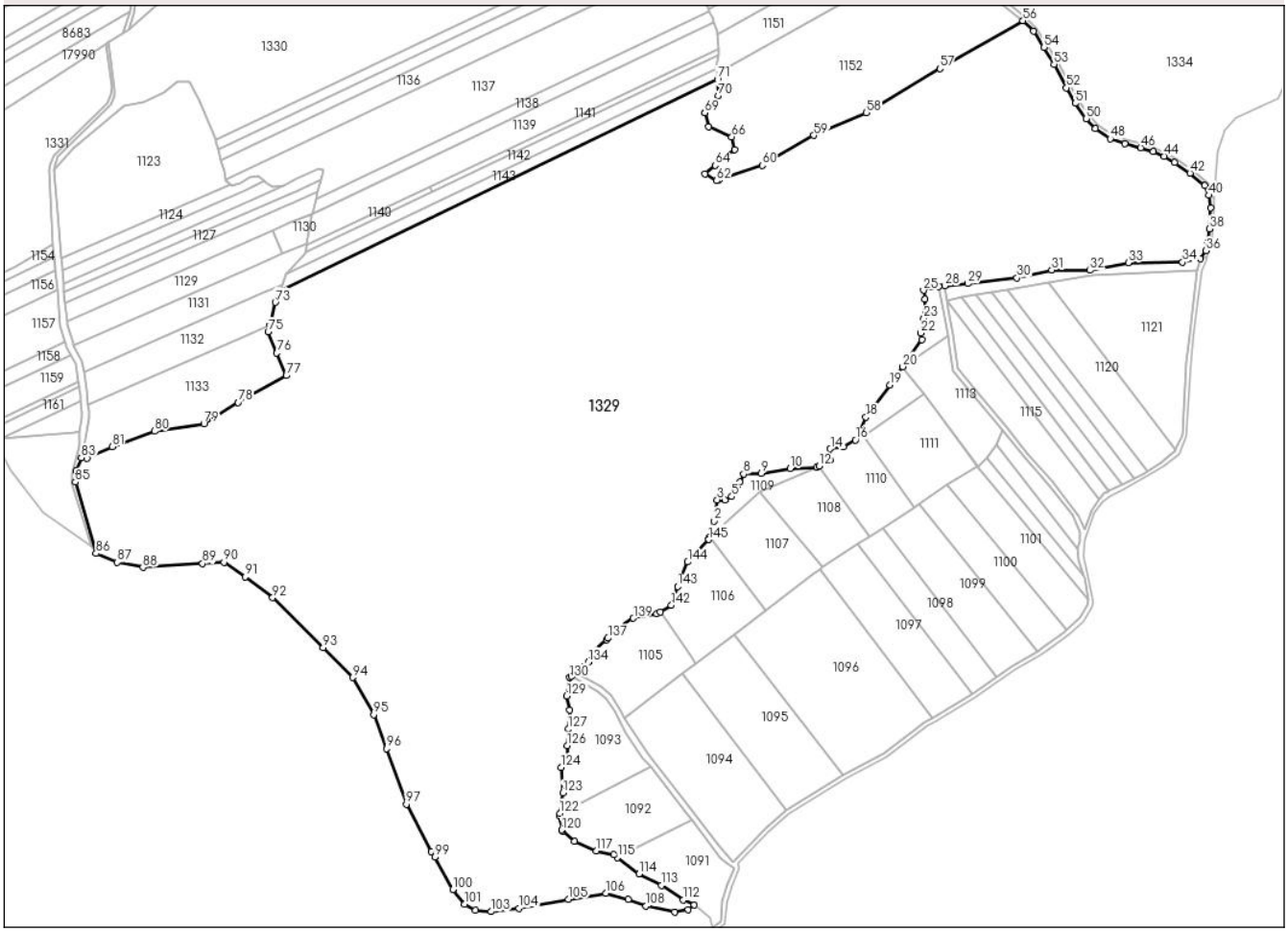

Date referitoare la teren

Crt	Categorie folosință	Intra vilan	Suprafaţa (mp)	Tarla	Parcelă	Nr. topo	Observaţii / Referinţe
1	padure	NU	291.116	3	29A,29B, 30A,30B, 30C,30E,30F, 30G	-	

Lungime Segmente

1) Valorile lungimilor segmentelor sunt obţinute din proiecţie în plan.

Punct început	X / Y	Punct sfârşit	X / Y	Lungime segment
1	426.369,954 349.212,719	2	426.373,685 349.226,199	13.987
4	426.383,332 349.244,791	5	426.389,114 349.247,51	6.389
7	426.396,257 349.260,085	8	426.399,318 349.267,223	7.767
10	426.439,79 349.271,982	11	426.463,257 349.273,001	23.489

Punct început	X / Y	Punct sfârşit	X / Y	Lungime segment
2	426.373,685 349.226,199	3	426.376,531 349.244,791	18.809
5	426.389,114 349.247,51	6	426.393,931 349.255,99	9.753
8	426.399,318 349.267,223	9	426.414,622 349.267,563	15.308
11	426.463,257 349.273,001	12	426.465,173 349.274,046	2.182

Punct început	X / Y	Punct sfârşit	X / Y	Lungime segment
3	426.376,531 349.244,791	4	426.383,332 349.244,791	6.801
6	426.393,931 349.255,99	7	426.396,257 349.260,085	4.709
9	426.414,622 349.267,563	10	426.439,79 349.271,982	25.553
12	426.465,173 349.274,046	13	426.474,481 349.279,119	10.601

Document care conține date cu caracter personal, protejat de prevederile Regulamentului (UE) nr. 679/2016 și Legii 190/2018

Punct început	X / Y	Punct sfârşit	X / Y	Lungime segment
13	426.474,481 349.279,119	14	426.474,821 349.288,976	9.863
16	426.496,588 349.296,794	17	426.500,229 349.304,611	8.623
19	426.526,517 349.344,378	20	426.537,825 349.360,365	19.582
22	426.553,385 349.389,583	23	426.556,105 349.402,159	12.867
25	426.555,765 349.426,631	26	426.562,227 349.429,35	7.011
28	426.574,566 349.430,531	29	426.594,197 349.432,409	19.721
31	426.667,319 349.444,306	32	426.700,65 349.443,966	33.333
34	426.781,031 349.451,0	35	426.796,764 349.453,995	16.016
37	426.802,8 349.468,204	38	426.804,326 349.479,945	11.84
40	426.804,093 349.509,069	41	426.800,349 349.517,492	9.218
43	426.773,906 349.537,593	44	426.765,075 349.543,004	10.357
46	426.744,594 349.550,49	47	426.730,817 349.554,052	14.23
49	426.705,355 349.567,127	50	426.697,22 349.575,725	11.837
52	426.680,163 349.602,488	53	426.669,301 349.622,776	23.013
55	426.651,591 349.651,772	56	426.642,253 349.660,731	12.941
58	426.506,336 349.580,768	59	426.460,544 349.561,156	49.815
61	426.377,962 349.522,393	62	426.376,105 349.521,771	1.958
64	426.374,653 349.535,167	65	426.391,862 349.548,926	22.033
67	426.369,146 349.568,876	68	426.365,705 349.580,571	12.191
70	426.377,406 349.595,705	71	426.376,694 349.609,594	13.907
73	425.992,451 349.416,14	74	425.987,552 349.396,251	20.483
76	425.993,755 349.372,145	77	426.001,896 349.352,62	21.154
79	425.930,26 349.310,859	80	425.887,386 349.304,35	43.365
82	425.828,775 349.281,029	83	425.823,734 349.281,281	5.047
85	425.818,763 349.260,046	86	425.836,636 349.198,054	64.517
88	425.877,218 349.186,019	89	425.929,087 349.189,343	51.975
91	425.966,29 349.177,815	92	425.990,097 349.159,766	29.875
94	426.059,466 349.090,44	95	426.078,03 349.058,285	37.129
97	426.106,352 348.980,345	98	426.128,107 348.939,324	46.433
100	426.146,681 348.906,415	101	426.156,963 348.893,505	16.504
103	426.179,899 348.887,182	104	426.204,153 348.890,08	24.427
106	426.279,815 348.902,99	107	426.299,061 348.897,72	19.954
109	426.339,396 348.886,655	110	426.351,26 348.889,026	12.099

Punct început	X / Y	Punct sfârşit	X / Y	Lungime segment
14	426.474,821 349.288,976	15	426.486,044 349.290,675	11.351
17	426.500,229 349.304,611	18	426.505,77 349.316,507	13.123
20	426.537,825 349.360,365	21	426.554,406 349.383,805	28.712
23	426.556,105 349.402,159	24	426.557,125 349.418,813	16.685
26	426.562,227 349.429,35	27	426.569,054 349.430,004	6.858
29	426.594,197 349.432,409	30	426.637,05 349.437,507	43.155
32	426.700,65 349.443,966	33	426.733,902 349.450,471	33.882
35	426.796,764 349.453,995	36	426.801,341 349.460,956	8.331
38	426.804,326 349.479,945	39	426.805,344 349.498,292	18.375
41	426.800,349 349.517,492	42	426.787,455 349.528,301	16.825
44	426.765,075 349.543,004	45	426.755,597 349.547,114	10.331
47	426.730,817 349.554,052	48	426.718,062 349.558,119	13.388
50	426.697,22 349.575,725	51	426.687,652 349.588,993	16.358
53	426.669,301 349.622,776	54	426.660,606 349.637,619	17.202
56	426.642,253 349.660,731	57	426.570,117 349.619,177	83.249
59	426.460,544 349.561,156	60	426.415,569 349.535,005	52.025
62	426.376,105 349.521,771	63	426.365,705 349.527,6	11.922
65	426.391,862 349.548,926	66	426.389,109 349.559,933	11.346
68	426.365,705 349.580,571	69	426.365,797 349.580,69	0.15
71	426.376,694 349.609,594	72	425.996,199 349.425,852	422.537
74	425.987,552 349.396,251	75	425.986,157 349.390,585	5.835
77	426.001,896 349.352,62	78	425.960,109 349.329,299	47.854
80	425.887,386 349.304,35	81	425.850,483 349.290,792	39.315
83	425.823,734 349.281,281	84	425.819,149 349.269,689	12.466
86	425.836,636 349.198,054	87	425.855,053 349.190,531	19.894
89	425.929,087 349.189,343	90	425.947,819 349.190,531	18.77
92	425.990,097 349.159,766	93	426.034,017 349.116,283	61.804
95	426.078,03 349.058,285	96	426.089,112 349.028,75	31.546
98	426.128,107 348.939,324	99	426.130,87 348.934,428	5.622
101	426.156,963 348.893,505	102	426.166,454 348.888,236	10.855
104	426.204,153 348.890,08	105	426.247,125 348.897,72	43.646
107	426.299,061 348.897,72	108	426.314,615 348.891,924	16.599
110	426.351,26 348.889,026	111	426.356,594 348.892,893	6.588

Punct început	X / Y	Punct sfârşit	X / Y	Lungime segment
15	426.486,044 349.290,675	16	426.496,588 349.296,794	12.191
18	426.505,77 349.316,507	19	426.526,517 349.344,378	34.745
21	426.554,406 349.383,805	22	426.553,385 349.389,583	5.868
24	426.557,125 349.418,813	25	426.555,765 349.426,631	7.935
27	426.569,054 349.430,004	28	426.574,566 349.430,531	5.537
30	426.637,05 349.437,507	31	426.667,319 349.444,306	31.023
33	426.733,902 349.450,471	34	426.781,031 349.451,0	47.132
36	426.801,341 349.460,956	37	426.802,8 349.468,204	7.393
39	426.805,344 349.498,292	40	426.804,093 349.509,069	10.849
42	426.787,455 349.528,301	43	426.773,906 349.537,593	16.429
45	426.755,597 349.547,114	46	426.744,594 349.550,49	11.509
48	426.718,062 349.558,119	49	426.705,355 349.567,127	15.576
51	426.687,652 349.588,993	52	426.680,163 349.602,488	15.434
54	426.660,606 349.637,619	55	426.651,591 349.651,772	16.78
57	426.570,117 349.619,177	58	426.506,336 349.580,768	74.453
60	426.415,569 349.535,005	61	426.377,962 349.522,393	39.665
63	426.365,705 349.527,6	64	426.374,653 349.535,167	11.719
66	426.389,109 349.559,933	67	426.369,146 349.568,876	21.875
69	426.365,797 349.580,69	70	426.377,406 349.595,705	18.979
72	425.996,199 349.425,852	73	425.992,451 349.416,14	10.41
75	425.986,157 349.390,585	76	425.993,755 349.372,145	19.944
78	425.960,109 349.329,299	79	425.930,26 349.310,859	35.086
81	425.850,483 349.290,792	82	425.828,775 349.281,029	23.802
84	425.819,149 349.269,689	85	425.818,763 349.260,046	9.651
87	425.855,053 349.190,531	88	425.877,218 349.186,019	22.62
90	425.947,819 349.190,531	91	425.966,29 349.177,815	22.425
93	426.034,017 349.116,283	94	426.059,466 349.090,44	36.27
96	426.089,112 349.028,75	97	426.106,352 348.980,345	51.383
99	426.130,87 348.934,428	100	426.146,681 348.906,415	32.167
102	426.166,454 348.888,236	103	426.179,899 348.887,182	13.486
105	426.247,125 348.897,72	106	426.279,815 348.902,99	33.112
108	426.314,615 348.891,924	109	426.339,396 348.886,655	25.335
111	426.356,594 348.892,893	112	426.346,832 348.897,184	10.663

Document care conține date cu caracter personal, protejat de prevederile Regulamentului (UE) nr. 679/2016 și Legii 190/2018

Punct început	X / Y	Punct sfârşit	X / Y	Lungime segment
112	426.346,832 348.897,184	113	426.327,941 348.909,903	22.774
115	426.289,993 348.934,052	116	426.286,756 348.936,535	4.08
118	426.252,399 348.947,981	119	426.242,193 348.957,363	13.863
121	426.239,405 348.970,211	122	426.239,732 348.972,498	2.31
124	426.240,947 349.012,47	125	426.246,232 349.019,073	8.458
127	426.247,018 349.045,682	128	426.248,19 349.062,141	16.501
130	426.248,463 349.090,469	131	426.249,751 349.091,767	1.829
133	426.257,729 349.099,459	134	426.264,544 349.103,817	8.089
136	426.280,352 349.123,43	137	426.281,473 349.124,588	1.612
139	426.303,624 349.141,907	140	426.324,031 349.145,645	20.747
142	426.336,614 349.153,123	143	426.342,056 349.169,438	17.199
145	426.369,264 349.210,224	1	426.369,954 349.212,719	2.589

Punct început	X / Y	Punct sfârşit	X / Y	Lungime segment
113	426.327,941 348.909,903	114	426.308,56 348.919,808	21.765
116	426.286,756 348.936,535	117	426.271,56 348.940,057	15.599
119	426.242,193 348.957,363	120	426.241,386 348.958,105	1.096
122	426.239,732 348.972,498	123	426.242,268 348.990,24	17.922
125	426.246,232 349.019,073	126	426.245,989 349.031,226	12.155
128	426.248,19 349.062,141	129	426.245,737 349.074,398	12.5
131	426.249,751 349.091,767	132	426.253,148 349.095,015	4.7
134	426.264,544 349.103,817	135	426.268,905 349.112,806	9.991
137	426.281,473 349.124,588	138	426.289,679 349.133,07	11.802
140	426.324,031 349.145,645	141	426.327,031 349.147,428	3.49
143	426.342,056 349.169,438	144	426.350,898 349.190,851	23.167

Punct început	X / Y	Punct sfârşit	X / Y	Lungime segment
114	426.308,56 348.919,808	115	426.289,993 348.934,052	23.401
117	426.271,56 348.940,057	118	426.252,399 348.947,981	20.735
120	426.241,386 348.958,105	121	426.239,405 348.970,211	12.267
123	426.242,268 348.990,24	124	426.240,947 349.012,47	22.269
126	426.245,989 349.031,226	127	426.247,018 349.045,682	14.493
129	426.245,737 349.074,398	130	426.248,463 349.090,469	16.301
132	426.253,148 349.095,015	133	426.257,729 349.099,459	6.382
135	426.268,905 349.112,806	136	426.280,352 349.123,43	15.617
138	426.289,679 349.133,07	139	426.303,624 349.141,907	16.509
141	426.327,031 349.147,428	142	426.336,614 349.153,123	11.148
144	426.350,898 349.190,851	145	426.369,264 349.210,224	26.695

** Lungimile segmentelor sunt determinate în planul de proiecţie Stereo 70 şi sunt rotunjite la 1 milimetru.
*** Distanţa dintre puncte este formată din segmente cumulate ce sunt mai mici decât valoarea 1 milimetru.

Document care conține date cu caracter personal, protejat de prevederile Regulamentului (UE) nr. 679/2016 și Legii 190/2018

DATE DESPRE IMOBILUL NR. 1330

Oficiul de Cadastru şi Publicitate Imobiliară VALCEA
Biroul de Cadastru şi Publicitate Imobiliară Ramnicu Valcea

A. Partea I. Descrierea imobilului

TEREN Extravilan

Adresa: Jud. Valcea

Nr. Crt	Nr cadastral Nr. topografic	Suprafaţa* (mp)	Observaţii / Referinţe
A1		212.203	Sector cadastral:13 Teren neimprejmuit;

B. Partea II. Proprietari şi acte

Inscrieri privitoare la dreptul de proprietate şi alte drepturi reale		Referinţe
/		
Act Normativ nr. H.G 1705, din 29/11/2006 emis de Guvernul Romaniei;		
B1	Intabulare, drept de PROPRIETATE, dobandit prin Lege, cota actuala 1/1, cota initiala 1/1	A1
	1) **STATUL ROMAN**, CIF:9999999999999	
Act Normativ nr. Ordinul Ministerului Apelor si Padurilor nr.1771, din 29/06/2023 emis de Ministerul Apelor si Padurilor (Aviz CTAS nr.91/18.05.2023 pentru aprobarea Amenajamentului Silvic al Ocolului Silvic Dragasani);		
B2	Intabulare, drept de ADMINISTRARE	A1
	1) **MINISTERUL MEDIULUI,APELOR SI PADURILOR**, CIF:9999999999999, prin REGIA NATIONALA A PADURILOR ROMSILVA	

C. Partea III. SARCINI .

Inscrieri privind dezmembramintele dreptului de proprietate, drepturi reale de garanţie şi sarcini	Referinţe
NU SUNT	

Document care conține date cu caracter personal, protejat de prevederile Regulamentului (UE) nr. 679/2016 și Legii 190/2018

Anexa Nr. 1 La Partea I

Teren

Nr cadastral	Suprafaţa (mp)*	Observaţii / Referinţe
	212.203	

* Suprafaţa este determinată in planul de proiecţie Stereo 70.

DETALII LINIARE IMOBIL

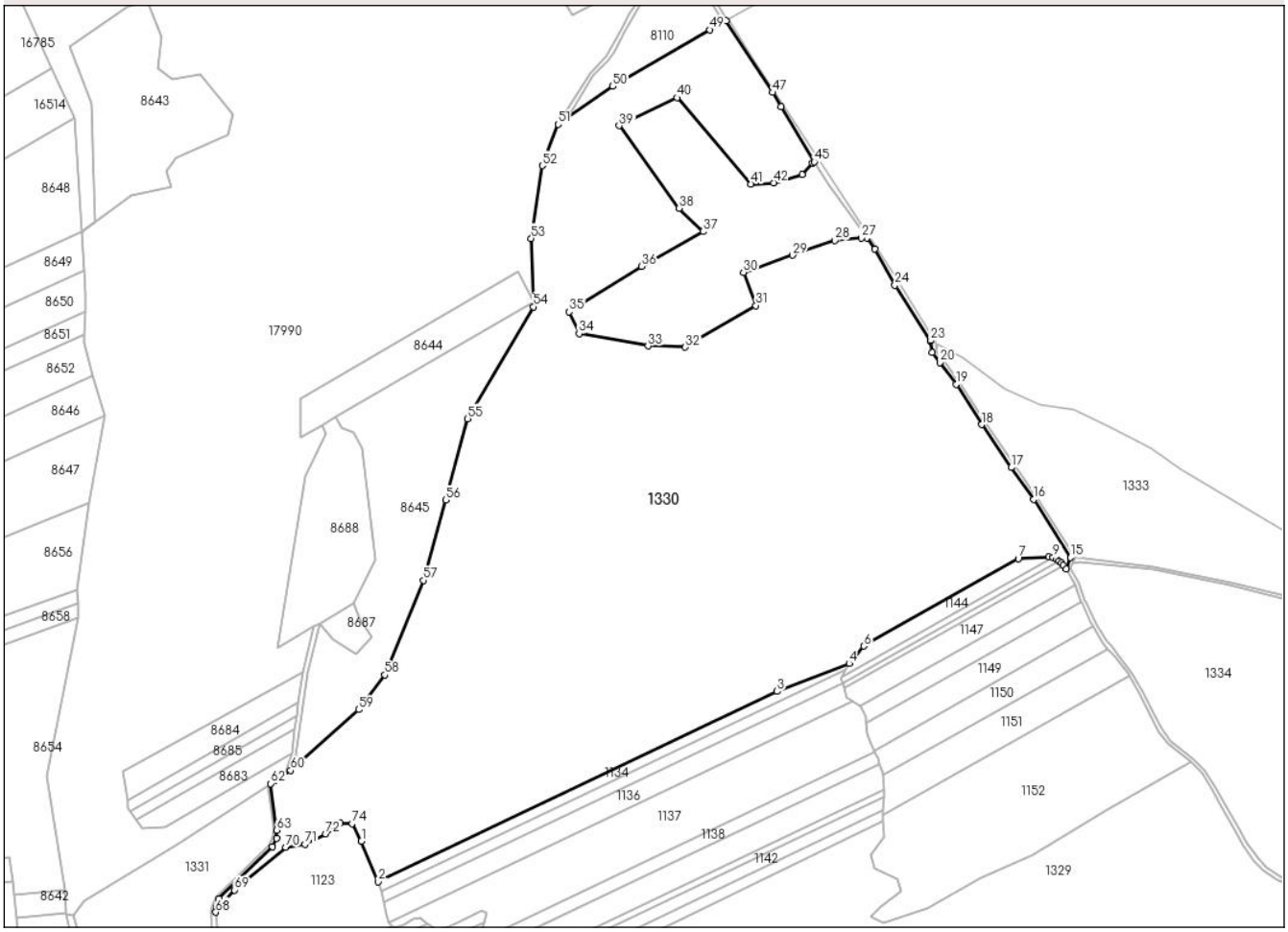

Date referitoare la teren

Crt	Categorie folosință	Intra vilan	Suprafaţa (mp)	Tarla	Parcelă	Nr. topo	Observaţii / Referinţe
1	padure	NU	212.203	3	28C,28D, 28E,28F,28G, 29C,29D,29E	-	

Lungime Segmente

1) Valorile lungimilor segmentelor sunt obţinute din proiecţie în plan.

Punct început	X / Y	Punct sfârşit	X / Y	Lungime segment
1	425.926,057 349.592,546	2	425.940,604 349.557,567	37.883
4	426.347,357 349.745,627	5	426.351,102 349.750,096	5.831
7	426.493,473 349.836,195	8	426.519,619 349.837,613	26.184
10	426.526,808 349.835,615	11	426.528,53 349.834,188	2.236
13	426.532,182 349.830,606	14	426.534,91 349.827,379	4.226

Punct început	X / Y	Punct sfârşit	X / Y	Lungime segment
2	425.940,604 349.557,567	3	426.285,049 349.721,641	381.527
5	426.351,102 349.750,096	6	426.359,991 349.760,703	13.839
8	426.519,619 349.837,613	9	426.523,614 349.837,142	4.023
11	426.528,53 349.834,188	12	426.530,616 349.832,459	2.709
14	426.534,91 349.827,379	15	426.538,577 349.837,076	10.367

Punct început	X / Y	Punct sfârşit	X / Y	Lungime segment
3	426.285,049 349.721,641	4	426.347,357 349.745,627	66.765
6	426.359,991 349.760,703	7	426.493,473 349.836,195	153.351
9	426.523,614 349.837,142	10	426.526,808 349.835,615	3.54
12	426.530,616 349.832,459	13	426.532,182 349.830,606	2.426
15	426.538,577 349.837,076	16	426.506,687 349.887,247	59.448

Document care conține date cu caracter personal, protejat de prevederile Regulamentului (UE) nr. 679/2016 și Legii 190/2018

Punct început	X / Y	Punct sfârşit	X / Y	Lungime segment
16	426.506,687 349.887,247	17	426.487,274 349.914,789	33.696
19	426.439,698 349.986,615	20	426.425,75 350.005,419	23.412
22	426.417,738 350.023,971	23	426.417,918 350.024,468	0.529
25	426.369,725 350.103,282	26	426.362,606 350.113,054	12.09
28	426.334,91 350.110,664	29	426.298,569 350.098,0	38.484
31	426.266,813 350.054,541	32	426.205,799 350.018,644	70.791
34	426.114,007 350.030,468	35	426.105,613 350.049,239	20.562
37	426.221,003 350.118,445	38	426.200,542 350.138,554	28.688
40	426.198,631 350.233,92	41	426.262,502 350.159,506	98.066
43	426.306,708 350.167,512	44	426.315,703 350.177,671	13.569
46	426.288,537 350.226,109	47	426.281,235 350.238,43	14.322
49	426.226,875 350.292,486	50	426.143,21 350.243,719	96.84
52	426.082,386 350.175,285	53	426.072,729 350.112,475	63.548
55	426.017,887 349.956,889	56	425.998,975 349.886,759	72.635
58	425.946,07 349.735,859	59	425.923,696 349.705,926	37.371
61	425.851,19 349.644,445	62	425.847,584 349.642,114	4.294
64	425.852,742 349.594,806	65	425.849,137 349.587,602	8.056
67	425.800,833 349.535,595	68	425.800,069 349.531,121	4.539
70	425.860,675 349.587,165	71	425.877,213 349.589,855	16.755
73	425.907,597 349.607,92	74	425.917,981 349.607,536	10.391

Punct început	X / Y	Punct sfârşit	X / Y	Lungime segment
17	426.487,274 349.914,789	18	426.461,901 349.951,797	44.871
20	426.425,75 350.005,419	21	426.419,071 350.013,918	10.809
23	426.417,918 350.024,468	24	426.386,912 350.072,09	56.826
26	426.362,606 350.113,054	27	426.358,028 350.112,731	4.589
29	426.298,569 350.098,0	30	426.256,012 350.083,171	45.067
32	426.205,799 350.018,644	33	426.173,537 350.019,652	32.278
35	426.105,613 350.049,239	36	426.168,009 350.088,464	73.701
38	426.200,542 350.138,554	39	426.148,621 350.209,823	88.176
41	426.262,502 350.159,506	42	426.282,085 350.160,415	19.604
44	426.315,703 350.177,671	45	426.317,32 350.178,601	1.865
47	426.281,235 350.238,43	48	426.241,12 350.300,35	73.779
50	426.143,21 350.243,719	51	426.095,906 350.211,038	57.495
53	426.072,729 350.112,475	54	426.074,66 350.053,53	58.977
56	425.998,975 349.886,759	57	425.979,692 349.817,493	71.9
59	425.923,696 349.705,926	60	425.864,981 349.653,359	78.808
62	425.847,584 349.642,114	63	425.852,808 349.601,938	40.514
65	425.849,137 349.587,602	66	425.802,709 349.542,717	64.577
68	425.800,069 349.531,121	69	425.816,447 349.550,267	25.195
71	425.877,213 349.589,855	72	425.895,29 349.598,696	20.123
74	425.917,981 349.607,536	1	425.926,057 349.592,546	17.027

Punct început	X / Y	Punct sfârşit	X / Y	Lungime segment
18	426.461,901 349.951,797	19	426.439,698 349.986,615	41.295
21	426.419,071 350.013,918	22	426.417,738 350.023,971	10.141
24	426.386,912 350.072,09	25	426.369,725 350.103,282	35.614
27	426.358,028 350.112,731	28	426.334,91 350.110,664	23.21
30	426.256,012 350.083,171	31	426.266,813 350.054,541	30.6
33	426.173,537 350.019,652	34	426.114,007 350.030,468	60.505
36	426.168,009 350.088,464	37	426.221,003 350.118,445	60.887
39	426.148,621 350.209,823	40	426.198,631 350.233,92	55.513
42	426.282,085 350.160,415	43	426.306,708 350.167,512	25.625
45	426.317,32 350.178,601	46	426.288,537 350.226,109	55.547
48	426.241,12 350.300,35	49	426.226,875 350.292,486	16.272
51	426.095,906 350.211,038	52	426.082,386 350.175,285	38.224
54	426.074,66 350.053,53	55	426.017,887 349.956,889	112.083
57	425.979,692 349.817,493	58	425.946,07 349.735,859	88.287
60	425.864,981 349.653,359	61	425.851,19 349.644,445	16.421
63	425.852,808 349.601,938	64	425.852,742 349.594,806	7.132
66	425.802,709 349.542,717	67	425.800,833 349.535,595	7.365
69	425.816,447 349.550,267	70	425.860,675 349.587,165	57.598
72	425.895,29 349.598,696	73	425.907,597 349.607,92	15.38

**** Lungimile segmentelor sunt determinate în planul de proiecţie Stereo 70 şi sunt rotunjite la 1 milimetru.**
***** Distanţa dintre puncte este formată din segmente cumulate ce sunt mai mici decât valoarea 1 milimetru.**

Document care conține date cu caracter personal, protejat de prevederile Regulamentului (UE) nr. 679/2016 și Legii 190/2018

DATE DESPRE IMOBILUL NR. 1331

Oficiul de Cadastru şi Publicitate Imobiliară VALCEA
Biroul de Cadastru şi Publicitate Imobiliară Ramnicu Valcea

A. Partea I. Descrierea imobilului

TEREN Extravilan

Adresa: Jud. Valcea

Nr. Crt	Nr cadastral Nr. topografic	Suprafaţa* (mp)	Observaţii / Referinţe
A1		17.197	Sector cadastral:13 Teren neimprejmuit;

B. Partea II. Proprietari şi acte

Inscrieri privitoare la dreptul de proprietate şi alte drepturi reale		Referinţe
/		
Act Normativ nr. H.G 1705, din 29/11/2006 emis de Guvernul Romaniei;		
B1	Intabulare, drept de PROPRIETATE, dobandit prin Lege, cota actuala 1/1, cota initiala 1/1	A1
	1) **STATUL ROMAN**, CIF:9999999999999	
Act Normativ nr. Ordinul Ministerului Apelor si Padurilor nr.1771, din 29/06/2023 emis de Ministerul Apelor si Padurilor (Aviz CTAS nr.91/18.05.2023 pentru aprobarea Amenajamentului Silvic al Ocolului Silvic Dragasani);		
B2	Intabulare, drept de ADMINISTRARE	A1
	1) **MINISTERUL MEDIULUI,APELOR SI PADURILOR**, CIF:9999999999999, prin REGIA NATIONALA A PADURILOR ROMSILVA	

C. Partea III. SARCINI .

Inscrieri privind dezmembramintele dreptului de proprietate, drepturi reale de garanţie şi sarcini	Referinţe
NU SUNT	

Document care conține date cu caracter personal, protejat de prevederile Regulamentului (UE) nr. 679/2016 și Legii 190/2018

Anexa Nr. 1 La Partea I

Teren

Nr cadastral	Suprafaţa (mp)*	Observaţii / Referinţe
	17.197	

* Suprafaţa este determinată in planul de proiecţie Stereo 70.

DETALII LINIARE IMOBIL

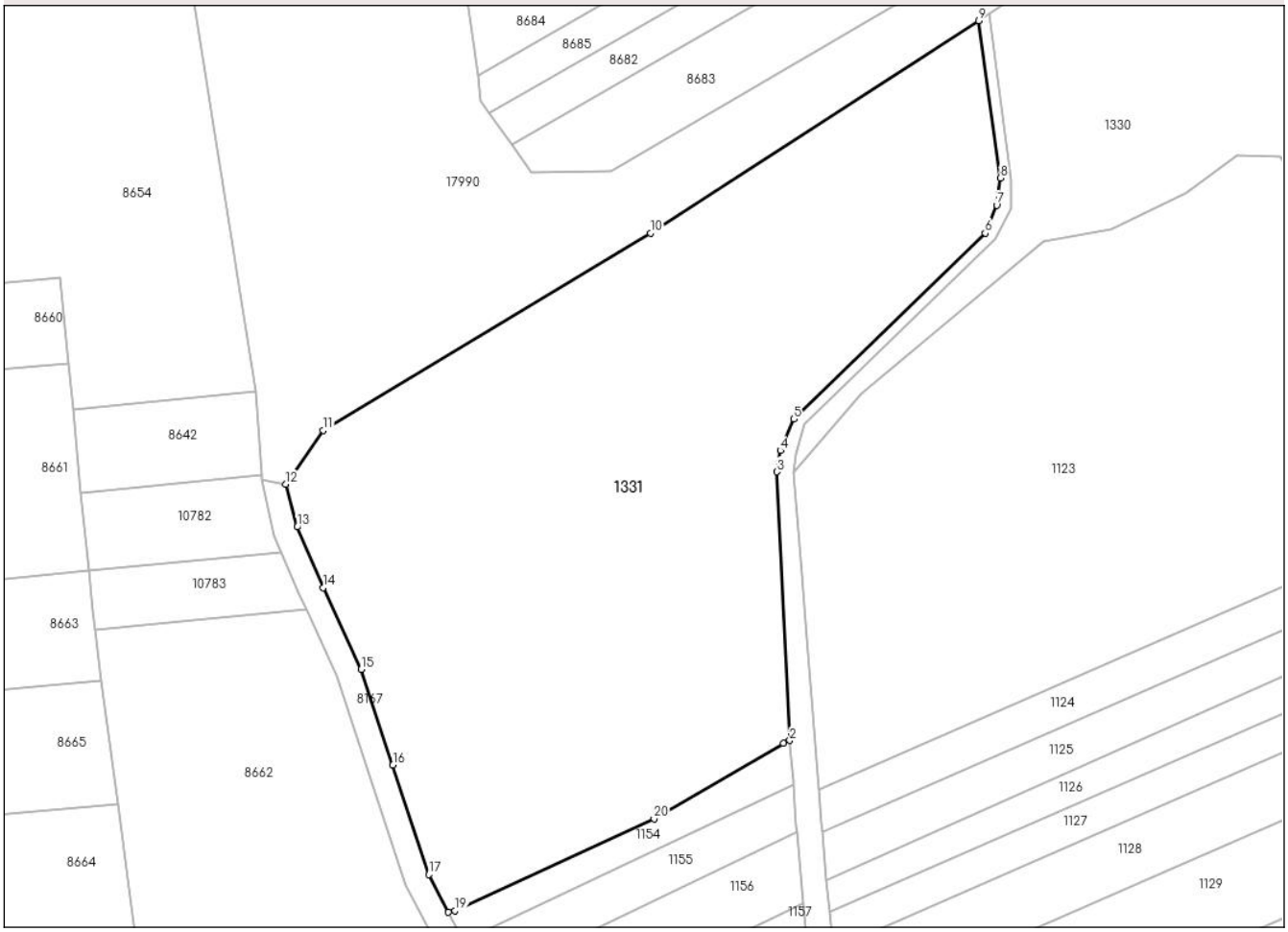

Date referitoare la teren

Crt	Categorie folosință	Intra vilan	Suprafaţa (mp)	Tarla	Parcelă	Nr. topo	Observaţii / Referinţe
1	padure	NU	17.197	3	29C,29F	-	

Lungime Segmente
1) Valorile lungimilor segmentelor sunt obţinute din proiecţie în plan.

Punct început	X / Y	Punct sfârşit	X / Y	Lungime segment (** (m)
1	425.797,66 349.465,595	2	425.799,249 349.466,274	1.728
2	425.799,249 349.466,274	3	425.796,042 349.531,301	65.106
3	425.796,042 349.531,301	4	425.796,92 349.536,442	5.215
4	425.796,92 349.536,442	5	425.800,249 349.544,046	8.301
5	425.800,249 349.544,046	6	425.846,56 349.589,033	64.564

Document care conține date cu caracter personal, protejat de prevederile Regulamentului (UE) nr. 679/2016 și Legii 190/2018

Punct început	X / Y	Punct sfârşit	X / Y	Lungime segment (** (m)
6	425.846,56 349.589,033	7	425.849,331 349.595,808	7.32
7	425.849,331 349.595,808	8	425.850,215 349.602,36	6.611
8	425.850,215 349.602,36	9	425.844,961 349.640,419	38.42
9	425.844,961 349.640,419	10	425.765,475 349.589,041	94.645
10	425.765,475 349.589,041	11	425.686,289 349.541,299	92.465
11	425.686,289 349.541,299	12	425.677,191 349.528,238	15.917
12	425.677,191 349.528,238	13	425.679,96 349.517,947	10.657
13	425.679,96 349.517,947	14	425.686,289 349.503,302	15.954
14	425.686,289 349.503,302	15	425.695,387 349.483,512	21.781
15	425.695,387 349.483,512	16	425.703,099 349.460,358	24.405
16	425.703,099 349.460,358	17	425.711,801 349.433,839	27.91
17	425.711,801 349.433,839	18	425.716,563 349.424,743	10.267
18	425.716,563 349.424,743	19	425.718,169 349.425,071	1.639
19	425.718,169 349.425,071	20	425.766,347 349.447,29	53.055
20	425.766,347 349.447,29	1	425.797,66 349.465,595	36.271

** Lungimile segmentelor sunt determinate în planul de proiecţie Stereo 70 şi sunt rotunjite la 1 milimetru.
*** Distanţa dintre puncte este formată din segmente cumulate ce sunt mai mici decât valoarea 1 milimetru.

Document care conține date cu caracter personal, protejat de prevederile Regulamentului (UE) nr. 679/2016 și Legii 190/2018

DATE DESPRE IMOBILUL NR. 1332

Oficiul de Cadastru şi Publicitate Imobiliară VALCEA
Biroul de Cadastru şi Publicitate Imobiliară Ramnicu Valcea

A. Partea I. Descrierea imobilului

TEREN Extravilan

Adresa: Jud. Valcea

Nr. Crt	Nr cadastral Nr. topografic	Suprafaţa* (mp)	Observaţii / Referinţe
A1		3.965	Sector cadastral:13 Teren neimprejmuit;

B. Partea II. Proprietari şi acte

Inscrieri privitoare la dreptul de proprietate şi alte drepturi reale		Referinţe
/		
Act Normativ nr. H.G 1705, din 29/11/2006 emis de Guvernul Romaniei;		
B1	Intabulare, drept de PROPRIETATE, dobandit prin Lege, cota actuala 1/1, cota initiala 1/1	A1
	1) **STATUL ROMAN**, CIF:9999999999999	
Act Normativ nr. Ordinul Ministerului Apelor si Padurilor nr.1771, din 29/06/2023 emis de Ministerul Apelor si Padurilor (Aviz CTAS nr.91/18.05.2023 pentru aprobarea Amenajamentului Silvic al Ocolului Silvic Dragasani);		
B2	Intabulare, drept de ADMINISTRARE	A1
	1) **MINISTERUL MEDIULUI,APELOR SI PADURILOR**, CIF:9999999999999, prin REGIA NATIONALA A PADURILOR ROMSILVA	

C. Partea III. SARCINI .

Inscrieri privind dezmembramintele dreptului de proprietate, drepturi reale de garanţie şi sarcini	Referinţe
NU SUNT	

Document care conține date cu caracter personal, protejat de prevederile Regulamentului (UE) nr. 679/2016 și Legii 190/2018

Anexa Nr. 1 La Partea I

Teren

Nr cadastral	Suprafaţa (mp)*	Observaţii / Referinţe
	3.965	

* Suprafaţa este determinată in planul de proiecţie Stereo 70.

DETALII LINIARE IMOBIL

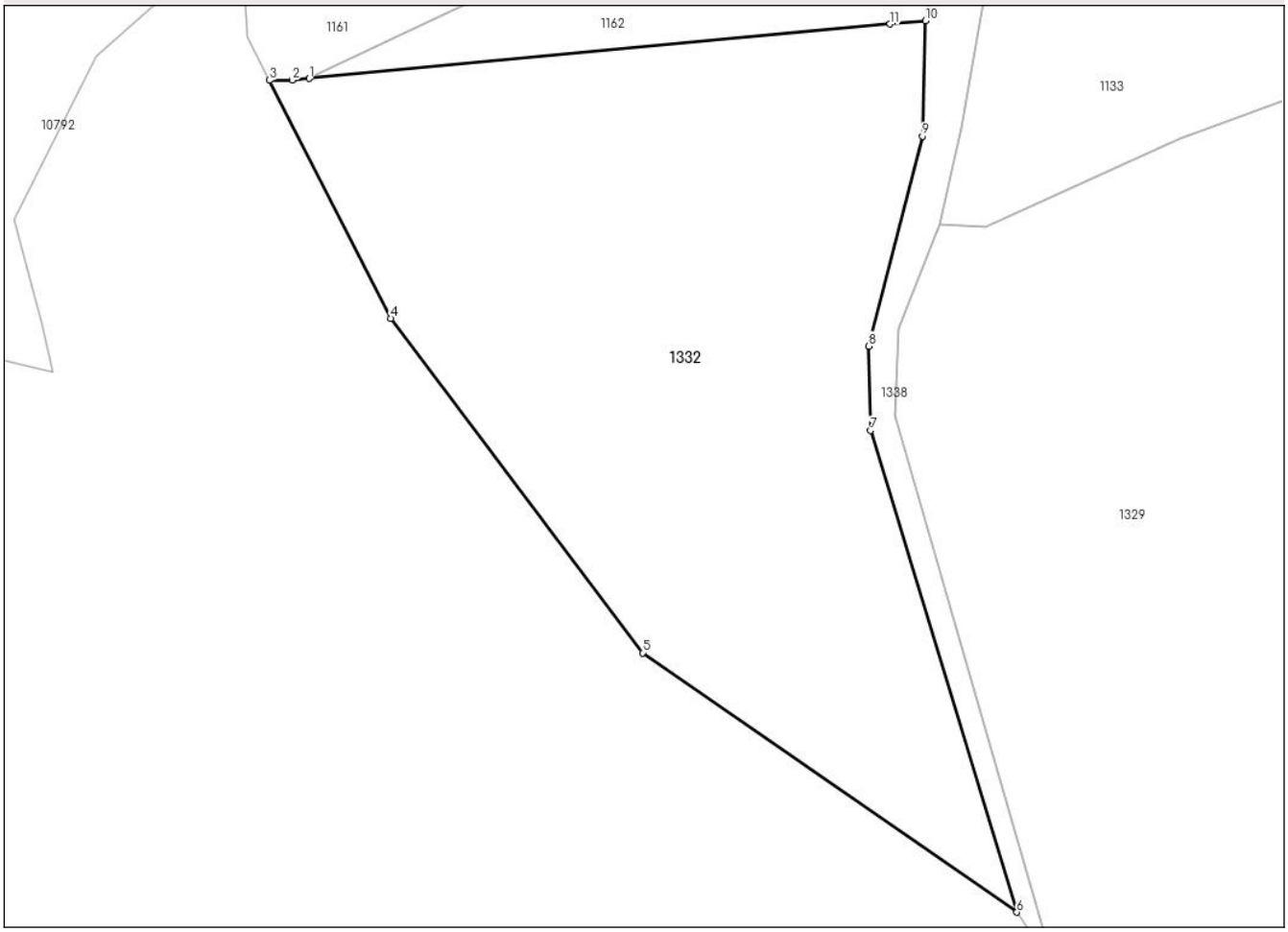

Date referitoare la teren

Crt	Categorie folosință	Intra vilan	Suprafaţa (mp)	Tarla	Parcelă	Nr. topo	Observaţii / Referinţe
1	padure	NU	3.965	3	29A	-	

Lungime Segmente
1) Valorile lungimilor segmentelor sunt obţinute din proiecţie în plan.

Punct început	X / Y	Punct sfârşit	X / Y	Lungime segment (** (m)
1	425.753,49 349.297,512	2	425.751,59 349.297,334	1.908
2	425.751,59 349.297,334	3	425.749,046 349.297,308	2.544
3	425.749,046 349.297,308	4	425.762,578 349.270,837	29.729
4	425.762,578 349.270,837	5	425.790,61 349.233,603	46.606
5	425.790,61 349.233,603	6	425.832,301 349.204,742	50.706

Document care conține date cu caracter personal, protejat de prevederile Regulamentului (UE) nr. 679/2016 și Legii 190/2018

Punct început	X / Y	Punct sfârşit	X / Y	Lungime segment (** (m)
6	425.832,301 349.204,742	7	425.816,035 349.258,341	56.013
7	425.816,035 349.258,341	8	425.815,807 349.267,729	9.391
8	425.815,807 349.267,729	9	425.821,788 349.291,093	24.117
9	425.821,788 349.291,093	10	425.822,122 349.303,942	12.853
10	425.822,122 349.303,942	11	425.818,187 349.303,574	3.952
11	425.818,187 349.303,574	1	425.753,49 349.297,512	64.98

** Lungimile segmentelor sunt determinate în planul de proiecţie Stereo 70 şi sunt rotunjite la 1 milimetru.
*** Distanţa dintre puncte este formată din segmente cumulate ce sunt mai mici decât valoarea 1 milimetru.

Document care conține date cu caracter personal, protejat de prevederile Regulamentului (UE) nr. 679/2016 și Legii 190/2018

DATE DESPRE IMOBILUL NR. 1333

Oficiul de Cadastru şi Publicitate Imobiliară VALCEA
Biroul de Cadastru şi Publicitate Imobiliară Ramnicu Valcea

A. Partea I. Descrierea imobilului

TEREN Extravilan

Adresa: Jud. Valcea

Nr. Crt	Nr cadastral Nr. topografic	Suprafaţa* (mp)	Observaţii / Referinţe
A1		32.657	Sector cadastral:13 Teren neimprejmuit;

B. Partea II. Proprietari şi acte

Inscrieri privitoare la dreptul de proprietate şi alte drepturi reale		Referinţe
/		
Act Normativ nr. H.G 1705, din 29/11/2006 emis de Guvernul Romaniei;		
B1	Intabulare, drept de PROPRIETATE, dobandit prin Lege, cota actuala 1/1, cota initiala 1/1	A1
	1) **STATUL ROMAN**, CIF:9999999999999	
Act Normativ nr. Ordinul Ministerului Apelor si Padurilor nr.1771, din 29/06/2023 emis de Ministerul Apelor si Padurilor (Aviz CTAS nr.91/18.05.2023 pentru aprobarea Amenajamentului Silvic al Ocolului Silvic Dragasani);		
B2	Intabulare, drept de ADMINISTRARE	A1
	1) **MINISTERUL MEDIULUI,APELOR SI PADURILOR**, CIF:9999999999999, prin REGIA NATIONALA A PADURILOR ROMSILVA	

C. Partea III. SARCINI .

Inscrieri privind dezmembramintele dreptului de proprietate, drepturi reale de garanţie şi sarcini	Referinţe
NU SUNT	

Document care conține date cu caracter personal, protejat de prevederile Regulamentului (UE) nr. 679/2016 și Legii 190/2018

Anexa Nr. 1 La Partea I

Teren

Nr cadastral	Suprafaţa (mp)*	Observaţii / Referinţe
	32.657	

* Suprafaţa este determinată in planul de proiecţie Stereo 70.

DETALII LINIARE IMOBIL

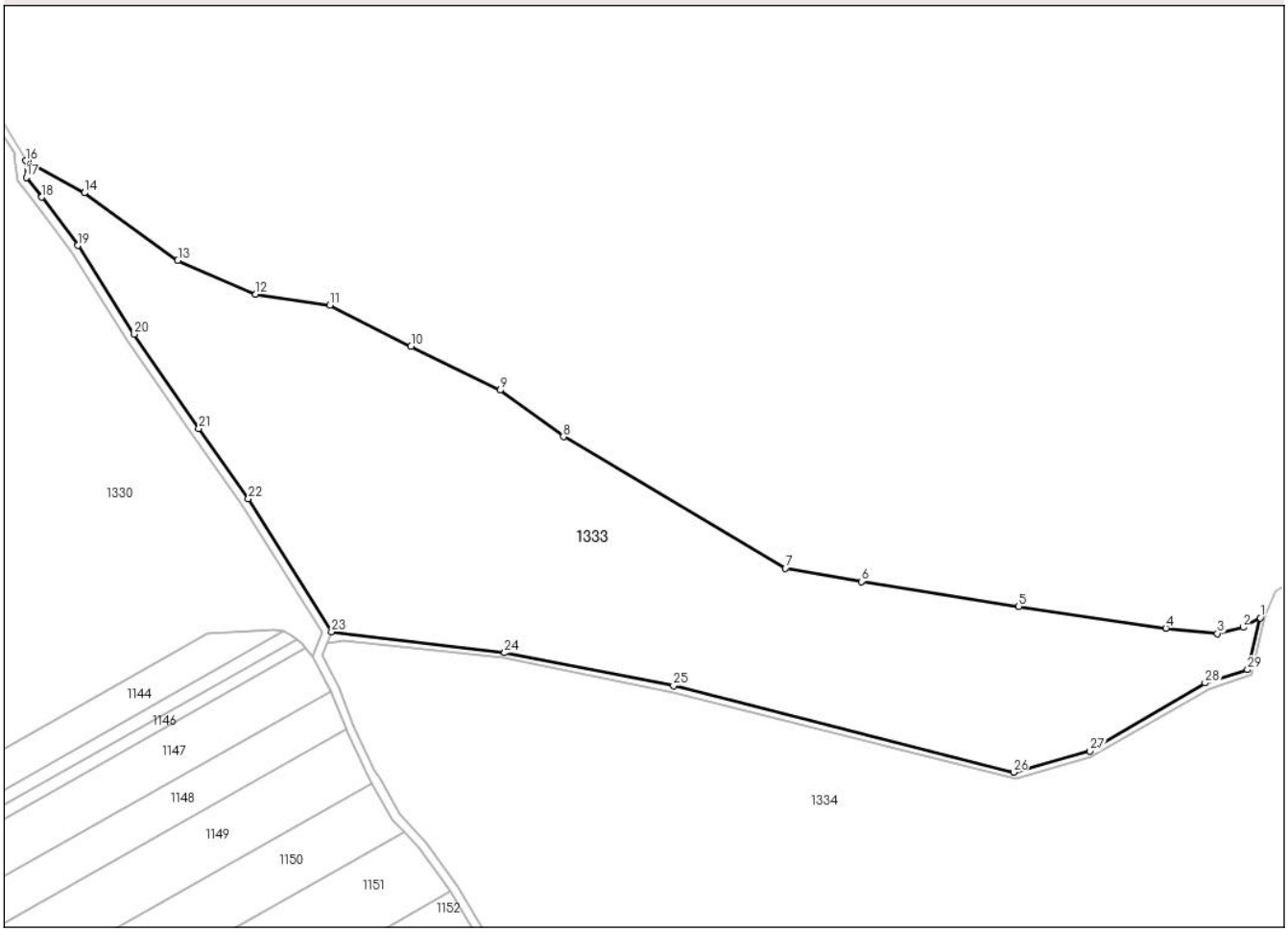

Date referitoare la teren

Crt	Categorie folosință	Intra vilan	Suprafaţa (mp)	Tarla	Parcelă	Nr. topo	Observaţii / Referinţe
1	padure	NU	32.657	3	35B	-	

Lungime Segmente
1) Valorile lungimilor segmentelor sunt obţinute din proiecţie în plan.

Punct început	X / Y	Punct sfârşit	X / Y	Lungime segment (** (m)
1	426.907,036 349.842,481	2	426.900,298 349.838,797	7.679
3	426.890,158 349.836,367	4	426.869,999 349.838,435	20.265
5	426.812,211 349.846,941	6	426.750,357 349.856,78	62.632
7	426.720,504 349.861,953	8	426.633,345 349.913,587	101.305
9	426.608,434 349.931,81	10	426.573,504 349.949,007	38.934

Punct început	X / Y	Punct sfârşit	X / Y	Lungime segment (** (m)
2	426.900,298 349.838,797	3	426.890,158 349.836,367	10.427
4	426.869,999 349.838,435	5	426.812,211 349.846,941	58.411
6	426.750,357 349.856,78	7	426.720,504 349.861,953	30.298
8	426.633,345 349.913,587	9	426.608,434 349.931,81	30.865
10	426.573,504 349.949,007	11	426.541,661 349.965,148	35.7

Document care conține date cu caracter personal, protejat de prevederile Regulamentului (UE) nr. 679/2016 și Legii 190/2018

Punct început	X / Y	Punct sfârşit	X / Y	Lungime segment (** (m)
11	426.541,661 349.965,148	12	426.512,461 349.969,469	29.518
13	426.481,896 349.982,726	14	426.445,239 350.009,239	45.24
15	426.423,004 350.021,367	16	426.422,241 350.021,832	0.894
17	426.422,415 350.015,327	18	426.428,532 350.007,543	9.9
19	426.442,583 349.988,601	20	426.464,82 349.953,728	41.36
21	426.490,148 349.916,787	22	426.509,596 349.889,195	33.757
23	426.542,321 349.837,062	24	426.610,296 349.828,798	68.476
25	426.676,62 349.815,832	26	426.810,138 349.781,961	137.747
27	426.840,117 349.790,234	28	426.885,392 349.816,951	52.57
29	426.902,021 349.822,168	1	426.907,036 349.842,481	20.923

Punct început	X / Y	Punct sfârşit	X / Y	Lungime segment (** (m)
12	426.512,461 349.969,469	13	426.481,896 349.982,726	33.316
14	426.445,239 350.009,239	15	426.423,004 350.021,367	25.328
16	426.422,241 350.021,832	17	426.422,415 350.015,327	6.507
18	426.428,532 350.007,543	19	426.442,583 349.988,601	23.585
20	426.464,82 349.953,728	21	426.490,148 349.916,787	44.79
22	426.509,596 349.889,195	23	426.542,321 349.837,062	61.553
24	426.610,296 349.828,798	25	426.676,62 349.815,832	67.58
26	426.810,138 349.781,961	27	426.840,117 349.790,234	31.1
28	426.885,392 349.816,951	29	426.902,021 349.822,168	17.428

** Lungimile segmentelor sunt determinate în planul de proiecţie Stereo 70 şi sunt rotunjite la 1 milimetru.
*** Distanţa dintre puncte este formată din segmente cumulate ce sunt mai mici decât valoarea 1 milimetru.

Document care conține date cu caracter personal, protejat de prevederile Regulamentului (UE) nr. 679/2016 și Legii 190/2018

DATE DESPRE IMOBILUL NR. 1334

Oficiul de Cadastru şi Publicitate Imobiliară VALCEA
Biroul de Cadastru şi Publicitate Imobiliară Ramnicu Valcea

A. Partea I. Descrierea imobilului

TEREN Extravilan

Adresa: Jud. Valcea

Nr. Crt	Nr cadastral Nr. topografic	Suprafaţa* (mp)	Observaţii / Referinţe
A1		91.332	Sector cadastral:13 Teren neimprejmuit;

B. Partea II. Proprietari şi acte

Inscrieri privitoare la dreptul de proprietate şi alte drepturi reale		Referinţe
/		
Act Normativ nr. H.G 1705, din 29/11/2006 emis de Guvernul Romaniei;		
B1	Intabulare, drept de PROPRIETATE, dobandit prin Lege, cota actuala 1/1, cota initiala 1/1	A1
	1) **STATUL ROMAN**, CIF:9999999999999	
Act Normativ nr. Ordinul Ministerului Apelor si Padurilor nr.1771, din 29/06/2023 emis de Ministerul Apelor si Padurilor (Aviz CTAS nr.91/18.05.2023 pentru aprobarea Amenajamentului Silvic al Ocolului Silvic Dragasani);		
B2	Intabulare, drept de ADMINISTRARE	A1
	1) **MINISTERUL MEDIULUI,APELOR SI PADURILOR**, CIF:9999999999999, prin REGIA NATIONALA A PADURILOR ROMSILVA	

C. Partea III. SARCINI .

Inscrieri privind dezmembramintele dreptului de proprietate, drepturi reale de garanţie şi sarcini	Referinţe
NU SUNT	

Document care conține date cu caracter personal, protejat de prevederile Regulamentului (UE) nr. 679/2016 și Legii 190/2018

Anexa Nr. 1 La Partea I

Teren

Nr cadastral	Suprafaţa (mp)*	Observaţii / Referinţe
	91.332	

* Suprafaţa este determinată in planul de proiecţie Stereo 70.

DETALII LINIARE IMOBIL

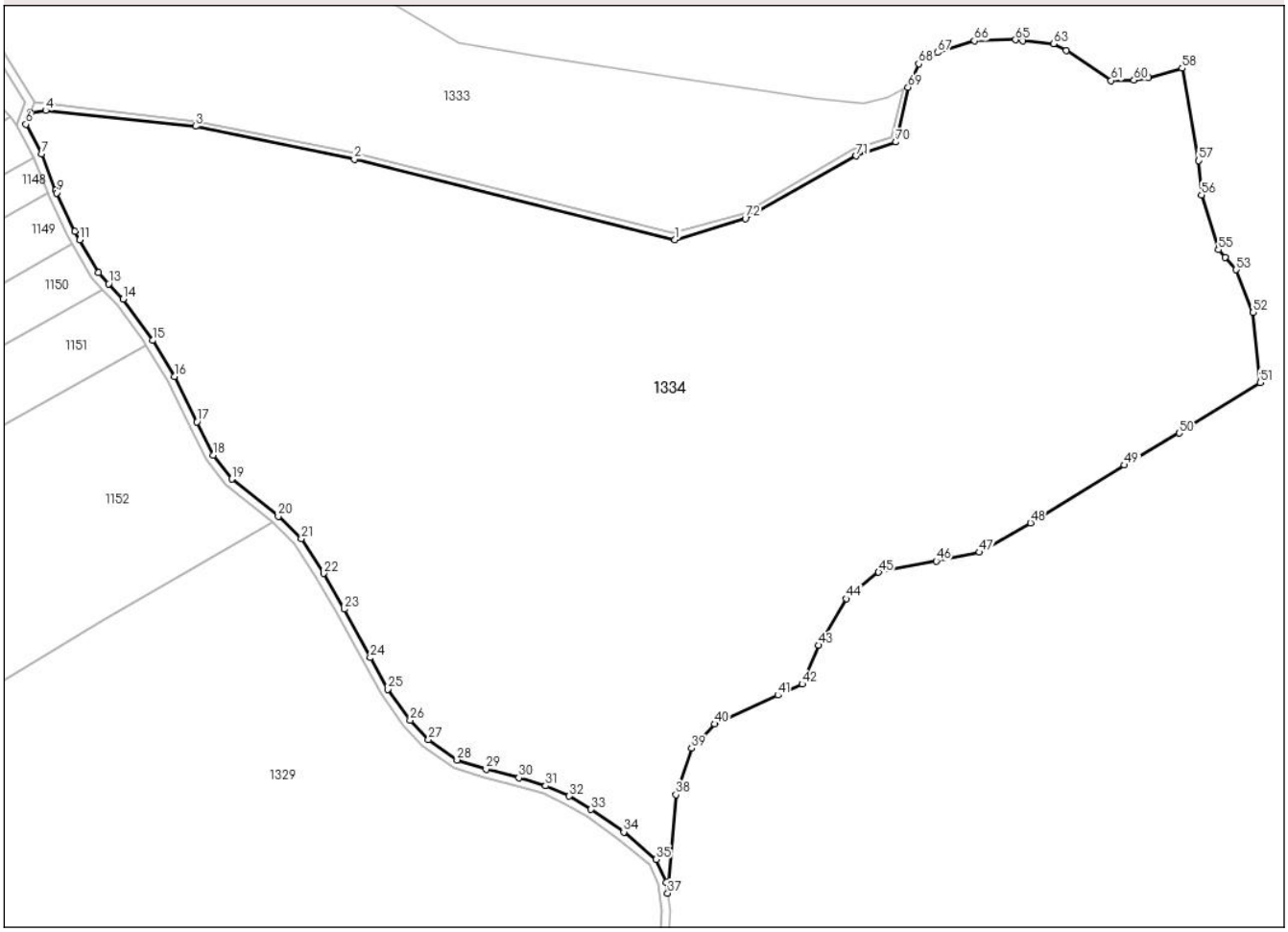

Date referitoare la teren

Crt	Categorie folosință	Intra vilan	Suprafaţa (mp)	Tarla	Parcelă	Nr. topo	Observaţii / Referinţe
1	padure	NU	91.332	3	35A,35C,35D	-	

Lungime Segmente

1) Valorile lungimilor segmentelor sunt obţinute din proiecţie în plan.

Punct început	X / Y	Punct sfârşit	X / Y	Lungime segment
1	426.811,05 349.779,254	2	426.676,558 349.813,05	138.673
4	426.547,028 349.833,391	5	426.540,559 349.832,423	6.541
7	426.545,311 349.815,235	8	426.551,189 349.799,956	16.371
10	426.559,241 349.782,747	11	426.561,245 349.779,226	4.051
13	426.573,422 349.760,819	14	426.579,458 349.754,396	8.814
16	426.601,042 349.721,956	17	426.610,513 349.702,933	21.25

Punct început	X / Y	Punct sfârşit	X / Y	Lungime segment
2	426.676,558 349.813,05	3	426.609,862 349.826,819	68.102
5	426.540,559 349.832,423	6	426.538,743 349.827,621	5.134
8	426.551,189 349.799,956	9	426.551,613 349.798,853	1.182
11	426.561,245 349.779,226	12	426.569,108 349.765,41	15.897
14	426.579,458 349.754,396	15	426.591,862 349.737,032	21.339
17	426.610,513 349.702,933	18	426.617,333 349.688,947	15.56

Punct început	X / Y	Punct sfârşit	X / Y	Lungime segment
3	426.609,862 349.826,819	4	426.547,028 349.833,391	63.177
6	426.538,743 349.827,621	7	426.545,311 349.815,235	14.02
9	426.551,613 349.798,853	10	426.559,241 349.782,747	17.821
12	426.569,108 349.765,41	13	426.573,422 349.760,819	6.3
15	426.591,862 349.737,032	16	426.601,042 349.721,956	17.651
18	426.617,333 349.688,947	19	426.625,075 349.678,966	12.632

Document care conține date cu caracter personal, protejat de prevederile Regulamentului (UE) nr. 679/2016 și Legii 190/2018

Punct început	X / Y	Punct sfârşit	X / Y	Lungime segment
19	426.625,075 349.678,966	20	426.644,563 349.663,365	24.963
22	426.663,593 349.639,445	23	426.672,354 349.624,488	17.334
25	426.690,612 349.590,872	26	426.699,922 349.577,961	15.918
28	426.719,643 349.561,289	29	426.731,788 349.557,416	12.748
31	426.756,81 349.550,403	32	426.766,693 349.546,117	10.772
34	426.789,574 349.531,092	35	426.803,218 349.519,654	17.804
37	426.807,984 349.505,474	38	426.811,477 349.546,677	41.351
40	426.827,731 349.576,381	41	426.854,203 349.588,447	29.092
43	426.871,387 349.609,333	44	426.882,997 349.628,826	22.689
46	426.920,614 349.644,606	47	426.938,727 349.648,319	18.49
49	426.999,612 349.684,834	50	427.022,58 349.698,248	26.598
52	427.053,609 349.748,791	53	427.046,505 349.766,708	19.274
55	427.038,997 349.775,086	56	427.031,893 349.798,011	24.0
58	427.023,797 349.851,16	59	427.009,647 349.847,188	14.697
61	426.993,977 349.845,958	62	426.975,157 349.858,565	22.652
64	426.956,816 349.862,733	65	426.953,916 349.863,045	2.917
67	426.921,186 349.857,727	68	426.913,272 349.853,019	9.209
70	426.903,744 349.820,195	71	426.887,06 349.814,376	17.67

Punct început	X / Y	Punct sfârşit	X / Y	Lungime segment
20	426.644,563 349.663,365	21	426.654,318 349.654,006	13.519
23	426.672,354 349.624,488	24	426.683,236 349.604,163	23.055
26	426.699,922 349.577,961	27	426.707,661 349.569,783	11.259
29	426.731,788 349.557,416	30	426.745,546 349.553,859	14.21
32	426.766,693 349.546,117	33	426.775,811 349.540,531	10.693
35	426.803,218 349.519,654	36	426.807,509 349.510,003	10.562
38	426.811,477 349.546,677	39	426.817,979 349.566,17	20.549
41	426.854,203 349.588,447	42	426.864,421 349.593,089	11.223
44	426.882,997 349.628,826	45	426.896,465 349.639,965	17.478
47	426.938,727 349.648,319	48	426.960,175 349.660,576	24.703
50	427.022,58 349.698,248	51	427.056,545 349.719,427	40.027
53	427.046,505 349.766,708	54	427.041,734 349.771,863	7.024
56	427.031,893 349.798,011	57	427.030,758 349.812,381	14.415
59	427.009,647 349.847,188	60	427.003,599 349.846,106	6.144
62	426.975,157 349.858,565	63	426.969,86 349.861,329	5.975
65	426.953,916 349.863,045	66	426.936,621 349.862,671	17.299
68	426.913,272 349.853,019	69	426.908,791 349.843,108	10.877
71	426.887,06 349.814,376	72	426.840,549 349.788,189	53.376

Punct început	X / Y	Punct sfârşit	X / Y	Lungime segment
21	426.654,318 349.654,006	22	426.663,593 349.639,445	17.264
24	426.683,236 349.604,163	25	426.690,612 349.590,872	15.201
27	426.707,661 349.569,783	28	426.719,643 349.561,289	14.687
30	426.745,546 349.553,859	31	426.756,81 349.550,403	11.782
33	426.775,811 349.540,531	34	426.789,574 349.531,092	16.689
36	426.807,509 349.510,003	37	426.807,984 349.505,474	4.554
39	426.817,979 349.566,17	40	426.827,731 349.576,381	14.12
42	426.864,421 349.593,089	43	426.871,387 349.609,333	17.675
45	426.896,465 349.639,965	46	426.920,614 349.644,606	24.591
48	426.960,175 349.660,576	49	426.999,612 349.684,834	46.3
51	427.056,545 349.719,427	52	427.053,609 349.748,791	29.51
54	427.041,734 349.771,863	55	427.038,997 349.775,086	4.228
57	427.030,758 349.812,381	58	427.023,797 349.851,16	39.399
60	427.003,599 349.846,106	61	426.993,977 349.845,958	9.623
63	426.969,86 349.861,329	64	426.956,816 349.862,733	13.119
66	426.936,621 349.862,671	67	426.921,186 349.857,727	16.207
69	426.908,791 349.843,108	70	426.903,744 349.820,195	23.462
72	426.840,549 349.788,189	1	426.811,05 349.779,254	30.822

**** Lungimile segmentelor sunt determinate în planul de proiecţie Stereo 70 şi sunt rotunjite la 1 milimetru.**
***** Distanţa dintre puncte este formată din segmente cumulate ce sunt mai mici decât valoarea 1 milimetru.**

Document care conține date cu caracter personal, protejat de prevederile Regulamentului (UE) nr. 679/2016 și Legii 190/2018

DATE DESPRE IMOBILUL NR. 1335

Oficiul de Cadastru şi Publicitate Imobiliară VALCEA
Biroul de Cadastru şi Publicitate Imobiliară Ramnicu Valcea

A. Partea I. Descrierea imobilului

TEREN Extravilan

Adresa: Jud. Valcea

Nr. Crt	Nr cadastral Nr. topografic	Suprafaţa* (mp)	Observaţii / Referinţe
A1		3.566	Sector cadastral:13 Teren neimprejmuit;

B. Partea II. Proprietari şi acte

Inscrieri privitoare la dreptul de proprietate şi alte drepturi reale		Referinţe
/		
Act Normativ nr. H.G. nr.1705, din 29/11/2006 emis de Guvernul Romaniei;		
B1	Intabulare, drept de PROPRIETATE, dobandit prin Lege, cota actuala 1/1, cota initiala 1/1	A1
	1) **STATUL ROMAN**, CIF:9999999999999	
Act Normativ nr. Ordinul Ministerului Apelor si Padurilor nr.1771, din 29/06/2023 emis de Ministerul Apelor si Padurilor (Aviz CTAS nr.91/18.05.2023 pentru aprobarea Amenajamentului Silvic al Ocolului Silvic Dragasani);		
B2	Intabulare, drept de ADMINISTRARE	A1
	1) **MINISTERUL MEDIULUI,APELOR SI PADURILOR**, CIF:9999999999999, prin REGIA NATIONALA A PADURILOR ROMSILVA	

C. Partea III. SARCINI .

Inscrieri privind dezmembramintele dreptului de proprietate, drepturi reale de garanţie şi sarcini	Referinţe
NU SUNT	

Document care conține date cu caracter personal, protejat de prevederile Regulamentului (UE) nr. 679/2016 și Legii 190/2018

Anexa Nr. 1 La Partea I

Teren

Nr cadastral	Suprafaţa (mp)*	Observaţii / Referinţe
	3.566	

* Suprafaţa este determinată in planul de proiecţie Stereo 70.

DETALII LINIARE IMOBIL

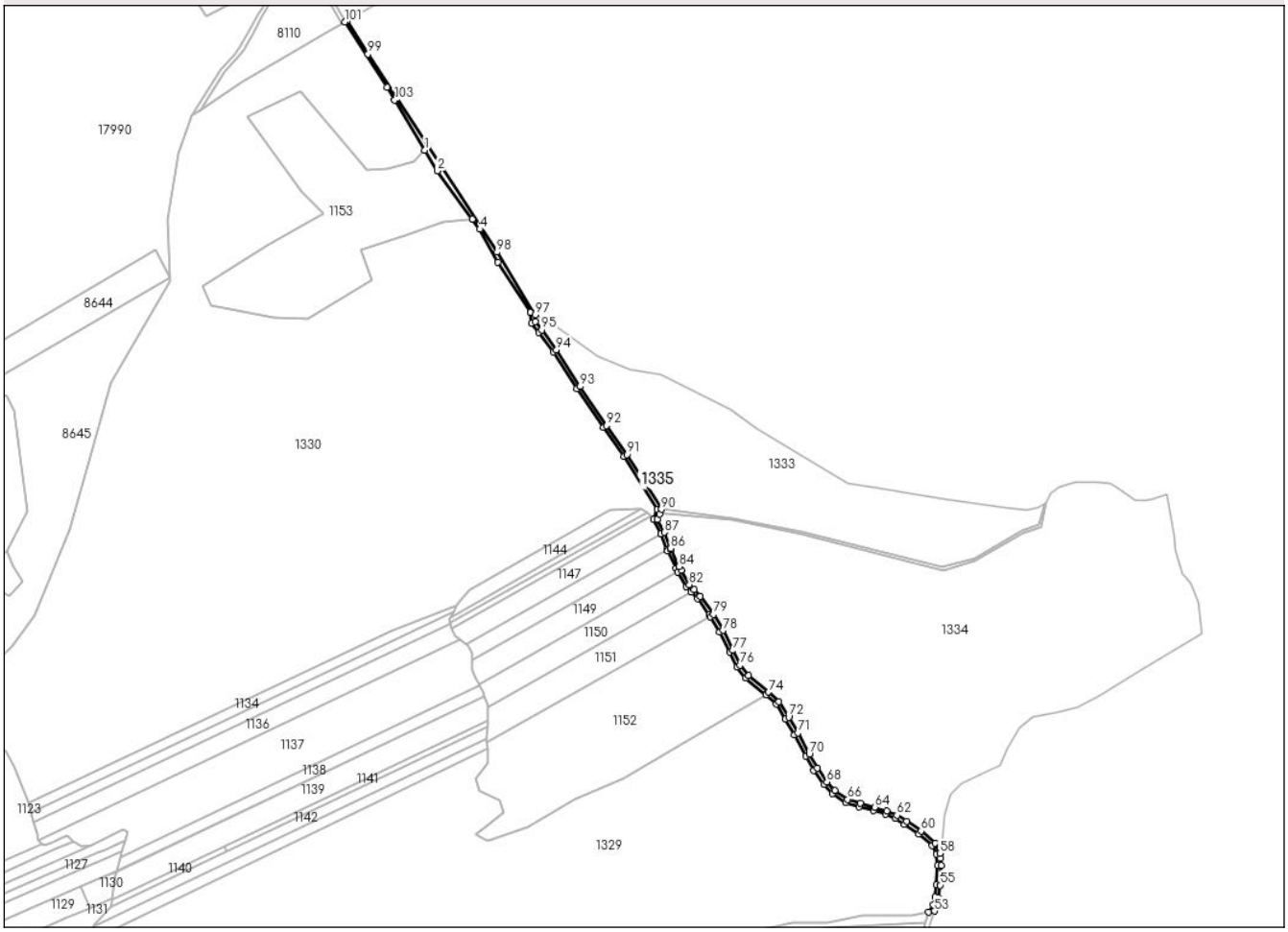

Date referitoare la teren

Crt	Categorie folosință	Intra vilan	Suprafaţa (mp)	Tarla	Parcelă	Nr. topo	Observaţii / Referinţe
1	drum	NU	3.566	3	DE	-	

Lungime Segmente

1) Valorile lungimilor segmentelor sunt obţinute din proiecţie în plan.

Punct început	X / Y	Punct sfârşit	X / Y	Lungime segment
1	426.317,32 350.178,601	2	426.329,191 350.158,92	22.984
4	426.369,725 350.103,282	5	426.386,912 350.072,09	35.614
7	426.417,738 350.023,971	8	426.419,071 350.013,918	10.141
10	426.439,698 349.986,615	11	426.461,901 349.951,797	41.295
13	426.506,687 349.887,247	14	426.538,577 349.837,076	59.448
16	426.542,051 349.813,961	17	426.542,12 349.813,781	0.193

Punct început	X / Y	Punct sfârşit	X / Y	Lungime segment
2	426.329,191 350.158,92	3	426.362,606 350.113,054	56.747
5	426.386,912 350.072,09	6	426.417,918 350.024,468	56.826
8	426.419,071 350.013,918	9	426.425,75 350.005,419	10.809
11	426.461,901 349.951,797	12	426.487,274 349.914,789	44.871
14	426.538,577 349.837,076	15	426.534,91 349.827,379	10.367
17	426.542,12 349.813,781	18	426.547,922 349.798,7	16.159

Punct început	X / Y	Punct sfârşit	X / Y	Lungime segment
3	426.362,606 350.113,054	4	426.369,725 350.103,282	12.09
6	426.417,918 350.024,468	7	426.417,738 350.023,971	0.529
9	426.425,75 350.005,419	10	426.439,698 349.986,615	23.412
12	426.487,274 349.914,789	13	426.506,687 349.887,247	33.696
15	426.534,91 349.827,379	16	426.542,051 349.813,961	15.2
18	426.547,922 349.798,7	19	426.548,394 349.797,473	1.315

Document care conține date cu caracter personal, protejat de prevederile Regulamentului (UE) nr. 679/2016 și Legii 190/2018

Punct început	X / Y	Punct sfârşit	X / Y	Lungime segment
19	426.548,394 349.797,473	20	426.556,134 349.781,13	18.083
22	426.566,272 349.763,317	23	426.570,871 349.758,423	6.716
25	426.587,892 349.736,822	26	426.588,939 349.735,102	2.014
28	426.607,374 349.701,386	29	426.614,346 349.687,088	15.907
31	426.642,253 349.660,731	32	426.651,591 349.651,772	12.941
34	426.669,301 349.622,776	35	426.680,163 349.602,488	23.013
37	426.697,22 349.575,725	38	426.705,355 349.567,127	11.837
40	426.730,817 349.554,052	41	426.744,594 349.550,49	14.23
43	426.765,075 349.543,004	44	426.773,906 349.537,593	10.357
46	426.800,349 349.517,492	47	426.804,093 349.509,069	9.218
49	426.804,326 349.479,945	50	426.802,8 349.468,204	11.84
52	426.796,764 349.453,995	53	426.802,462 349.455,08	5.8
55	426.807,814 349.479,622	56	426.808,856 349.498,397	18.804
58	426.807,509 349.510,003	59	426.803,218 349.519,654	10.562
61	426.775,811 349.540,531	62	426.766,693 349.546,117	10.693
64	426.745,546 349.553,859	65	426.731,788 349.557,416	14.21
67	426.707,661 349.569,783	68	426.699,922 349.577,961	11.259
70	426.683,236 349.604,163	71	426.672,354 349.624,488	23.055
73	426.654,318 349.654,006	74	426.644,563 349.663,365	13.519
76	426.617,333 349.688,947	77	426.610,513 349.702,933	15.56
79	426.591,862 349.737,032	80	426.579,458 349.754,396	21.339
82	426.569,108 349.765,41	83	426.561,245 349.779,226	15.897
85	426.551,613 349.798,853	86	426.551,189 349.799,956	1.182
88	426.538,743 349.827,621	89	426.540,559 349.832,423	5.134
91	426.509,596 349.889,195	92	426.490,148 349.916,787	33.757
94	426.442,583 349.988,601	95	426.428,532 350.007,543	23.585
97	426.422,241 350.021,832	98	426.386,069 350.081,498	69.774
100	426.243,309 350.301,559	101	426.241,12 350.300,35	2.501
103	426.288,537 350.226,109	1	426.317,32 350.178,601	55.547

Punct început	X / Y	Punct sfârşit	X / Y	Lungime segment
20	426.556,134 349.781,13	21	426.558,203 349.777,495	4.183
23	426.570,871 349.758,423	24	426.576,747 349.752,17	8.581
26	426.588,939 349.735,102	27	426.597,975 349.720,263	17.374
29	426.614,346 349.687,088	30	426.622,564 349.676,493	13.409
32	426.651,591 349.651,772	33	426.660,606 349.637,619	16.78
35	426.680,163 349.602,488	36	426.687,652 349.588,993	15.434
38	426.705,355 349.567,127	39	426.718,062 349.558,119	15.576
41	426.744,594 349.550,49	42	426.755,597 349.547,114	11.509
44	426.773,906 349.537,593	45	426.787,455 349.528,301	16.429
47	426.804,093 349.509,069	48	426.805,344 349.498,292	10.849
50	426.802,8 349.468,204	51	426.801,341 349.460,956	7.393
53	426.802,462 349.455,08	54	426.806,249 349.467,587	13.068
56	426.808,856 349.498,397	57	426.807,984 349.505,474	7.131
59	426.803,218 349.519,654	60	426.789,574 349.531,092	17.804
62	426.766,693 349.546,117	63	426.756,81 349.550,403	10.772
65	426.731,788 349.557,416	66	426.719,643 349.561,289	12.748
68	426.699,922 349.577,961	69	426.690,612 349.590,872	15.918
71	426.672,354 349.624,488	72	426.663,593 349.639,445	17.334
74	426.644,563 349.663,365	75	426.625,075 349.678,966	24.963
77	426.610,513 349.702,933	78	426.601,042 349.721,956	21.25
80	426.579,458 349.754,396	81	426.573,422 349.760,819	8.814
83	426.561,245 349.779,226	84	426.559,241 349.782,747	4.051
86	426.551,189 349.799,956	87	426.545,311 349.815,235	16.371
89	426.540,559 349.832,423	90	426.542,321 349.837,062	4.962
92	426.490,148 349.916,787	93	426.464,82 349.953,728	44.79
95	426.428,532 350.007,543	96	426.422,415 350.015,327	9.9
98	426.386,069 350.081,498	99	426.263,196 350.269,939	224.962
101	426.241,12 350.300,35	102	426.281,235 350.238,43	73.779

Punct început	X / Y	Punct sfârşit	X / Y	Lungime segment
21	426.558,203 349.777,495	22	426.566,272 349.763,317	16.313
24	426.576,747 349.752,17	25	426.587,892 349.736,822	18.968
27	426.597,975 349.720,263	28	426.607,374 349.701,386	21.087
30	426.622,564 349.676,493	31	426.642,253 349.660,731	25.221
33	426.660,606 349.637,619	34	426.669,301 349.622,776	17.202
36	426.687,652 349.588,993	37	426.697,22 349.575,725	16.358
39	426.718,062 349.558,119	40	426.730,817 349.554,052	13.388
42	426.755,597 349.547,114	43	426.765,075 349.543,004	10.331
45	426.787,455 349.528,301	46	426.800,349 349.517,492	16.825
48	426.805,344 349.498,292	49	426.804,326 349.479,945	18.375
51	426.801,341 349.460,956	52	426.796,764 349.453,995	8.331
54	426.806,249 349.467,587	55	426.807,814 349.479,622	12.136
57	426.807,984 349.505,474	58	426.807,509 349.510,003	4.554
60	426.789,574 349.531,092	61	426.775,811 349.540,531	16.689
63	426.756,81 349.550,403	64	426.745,546 349.553,859	11.782
66	426.719,643 349.561,289	67	426.707,661 349.569,783	14.687
69	426.690,612 349.590,872	70	426.683,236 349.604,163	15.201
72	426.663,593 349.639,445	73	426.654,318 349.654,006	17.264
75	426.625,075 349.678,966	76	426.617,333 349.688,947	12.632
78	426.601,042 349.721,956	79	426.591,862 349.737,032	17.651
81	426.573,422 349.760,819	82	426.569,108 349.765,41	6.3
84	426.559,241 349.782,747	85	426.551,613 349.798,853	17.821
87	426.545,311 349.815,235	88	426.538,743 349.827,621	14.02
90	426.542,321 349.837,062	91	426.509,596 349.889,195	61.553
93	426.464,82 349.953,728	94	426.442,583 349.988,601	41.36
96	426.422,415 350.015,327	97	426.422,241 350.021,832	6.507
99	426.263,196 350.269,939	100	426.243,309 350.301,559	37.354
102	426.281,235 350.238,43	103	426.288,537 350.226,109	14.322

**** Lungimile segmentelor sunt determinate în planul de proiecţie Stereo 70 şi sunt rotunjite la 1 milimetru.**
***** Distanţa dintre puncte este formată din segmente cumulate ce sunt mai mici decât valoarea 1 milimetru.**

Document care conține date cu caracter personal, protejat de prevederile Regulamentului (UE) nr. 679/2016 și Legii 190/2018

DATE DESPRE IMOBILUL NR. 1336

Oficiul de Cadastru şi Publicitate Imobiliară VALCEA
Biroul de Cadastru şi Publicitate Imobiliară Ramnicu Valcea

A. Partea I. Descrierea imobilului

TEREN Extravilan

Adresa: Jud. Valcea

Nr. Crt	Nr cadastral Nr. topografic	Suprafaţa* (mp)	Observaţii / Referinţe
A1		997	Sector cadastral:13 Teren neimprejmuit;

B. Partea II. Proprietari şi acte

Inscrieri privitoare la dreptul de proprietate şi alte drepturi reale		Referinţe
/		
Act Normativ nr. H.G. nr.1705, din 29/11/2006 emis de Guvernul Romaniei;		
B1	Intabulare, drept de PROPRIETATE, dobandit prin Lege, cota actuala 1/1, cota initiala 1/1	A1
	1) **STATUL ROMAN**, CIF:9999999999999	
Act Normativ nr. Ordin nr.1771, din 29/06/2023 emis de Ministerul Apelor si Padurilor (Aviz CTAS nr.91/18.05.2023 pentru aprobarea Amenajamentului Silvic al Ocolului Silvic Dragasani);		
B2	Intabulare, drept de ADMINISTRARE	A1
	1) **MINISTERUL MEDIULUI,APELOR SI PADURILOR**, CIF:9999999999999, prin REGIA NATIONALA A PADURILOR ROMSILVA	

C. Partea III. SARCINI .

Inscrieri privind dezmembramintele dreptului de proprietate, drepturi reale de garanţie şi sarcini	Referinţe
NU SUNT	

Document care conține date cu caracter personal, protejat de prevederile Regulamentului (UE) nr. 679/2016 și Legii 190/2018

Anexa Nr. 1 La Partea I

Teren

Nr cadastral	Suprafaţa (mp)*	Observaţii / Referinţe
	997	

* Suprafaţa este determinată in planul de proiecţie Stereo 70.

DETALII LINIARE IMOBIL

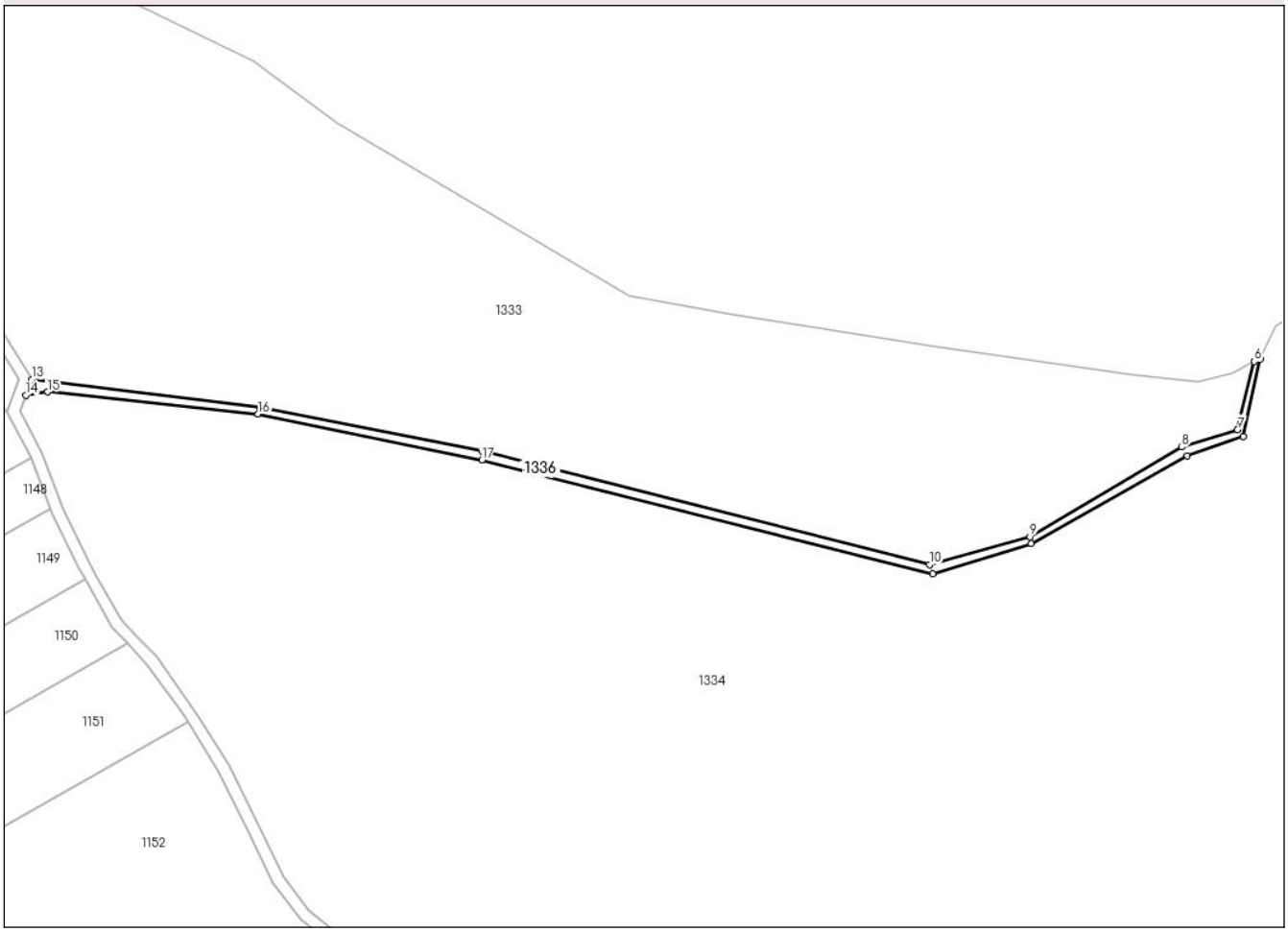

Date referitoare la teren

Crt	Categorie folosință	Intra vilan	Suprafaţa (mp)	Tarla	Parcelă	Nr. topo	Observaţii / Referinţe
1	drum	NU	997	3	De	-	

Lungime Segmente
1) Valorile lungimilor segmentelor sunt obţinute din proiecţie în plan.

Punct început	X / Y	Punct sfârşit	X / Y	Lungime segment (** (m)
1	426.811,05 349.779,254	2	426.840,549 349.788,189	30.822
2	426.840,549 349.788,189	3	426.887,06 349.814,376	53.376
3	426.887,06 349.814,376	4	426.903,744 349.820,195	17.67
4	426.903,744 349.820,195	5	426.908,791 349.843,108	23.462
5	426.908,791 349.843,108	6	426.907,036 349.842,481	1.864

Document care conține date cu caracter personal, protejat de prevederile Regulamentului (UE) nr. 679/2016 și Legii 190/2018

Punct început	X / Y	Punct sfârşit	X / Y	Lungime segment (** (m)
6	426.907,036 349.842,481	7	426.902,021 349.822,168	20.923
7	426.902,021 349.822,168	8	426.885,392 349.816,951	17.428
8	426.885,392 349.816,951	9	426.840,117 349.790,234	52.57
9	426.840,117 349.790,234	10	426.810,138 349.781,961	31.1
10	426.810,138 349.781,961	11	426.676,62 349.815,832	137.747
11	426.676,62 349.815,832	12	426.610,296 349.828,798	67.58
12	426.610,296 349.828,798	13	426.542,321 349.837,062	68.476
13	426.542,321 349.837,062	14	426.540,559 349.832,423	4.962
14	426.540,559 349.832,423	15	426.547,028 349.833,391	6.541
15	426.547,028 349.833,391	16	426.609,862 349.826,819	63.177
16	426.609,862 349.826,819	17	426.676,558 349.813,05	68.102
17	426.676,558 349.813,05	1	426.811,05 349.779,254	138.673

** Lungimile segmentelor sunt determinate în planul de proiecţie Stereo 70 şi sunt rotunjite la 1 milimetru.
*** Distanţa dintre puncte este formată din segmente cumulate ce sunt mai mici decât valoarea 1 milimetru.

Document care conține date cu caracter personal, protejat de prevederile Regulamentului (UE) nr. 679/2016 și Legii 190/2018

DATE DESPRE IMOBILUL NR. 1337

Oficiul de Cadastru şi Publicitate Imobiliară VALCEA
Biroul de Cadastru şi Publicitate Imobiliară Ramnicu Valcea

A. Partea I. Descrierea imobilului

TEREN Extravilan

Adresa: Jud. Valcea

Nr. Crt	Nr cadastral Nr. topografic	Suprafaţa* (mp)	Observaţii / Referinţe
A1		5.285	Sector cadastral:13 Teren neimprejmuit;

B. Partea II. Proprietari şi acte

Inscrieri privitoare la dreptul de proprietate şi alte drepturi reale		Referinţe
/		
Act Administrativ nr. Adeverinta nr.3199, din 20/05/2025 emis de Primaria Comunei Susani;		
B1	Inscrierea posesiei, drept de PROPRIETATE, dobandit prin Lege, cota actuala 1/1, cota initiala 1/1	A1
	1) **NEIDENTIFICAT NEIDENTIFICAT**, CIF:0000000000000	
Act Normativ nr. Legea nr.7, din 13/03/1996 emis de Parlamentul Romaniei (Art. 13);		
B2	Se noteaza mentiunea de proprietar neidentificat.	A1

C. Partea III. SARCINI .

Inscrieri privind dezmembramintele dreptului de proprietate, drepturi reale de garanţie şi sarcini	Referinţe
NU SUNT	

Document care conține date cu caracter personal, protejat de prevederile Regulamentului (UE) nr. 679/2016 și Legii 190/2018

Anexa Nr. 1 La Partea I

Teren

Nr cadastral	Suprafaţa (mp)*	Observaţii / Referinţe
	5.285	

* Suprafaţa este determinată in planul de proiecţie Stereo 70.

DETALII LINIARE IMOBIL

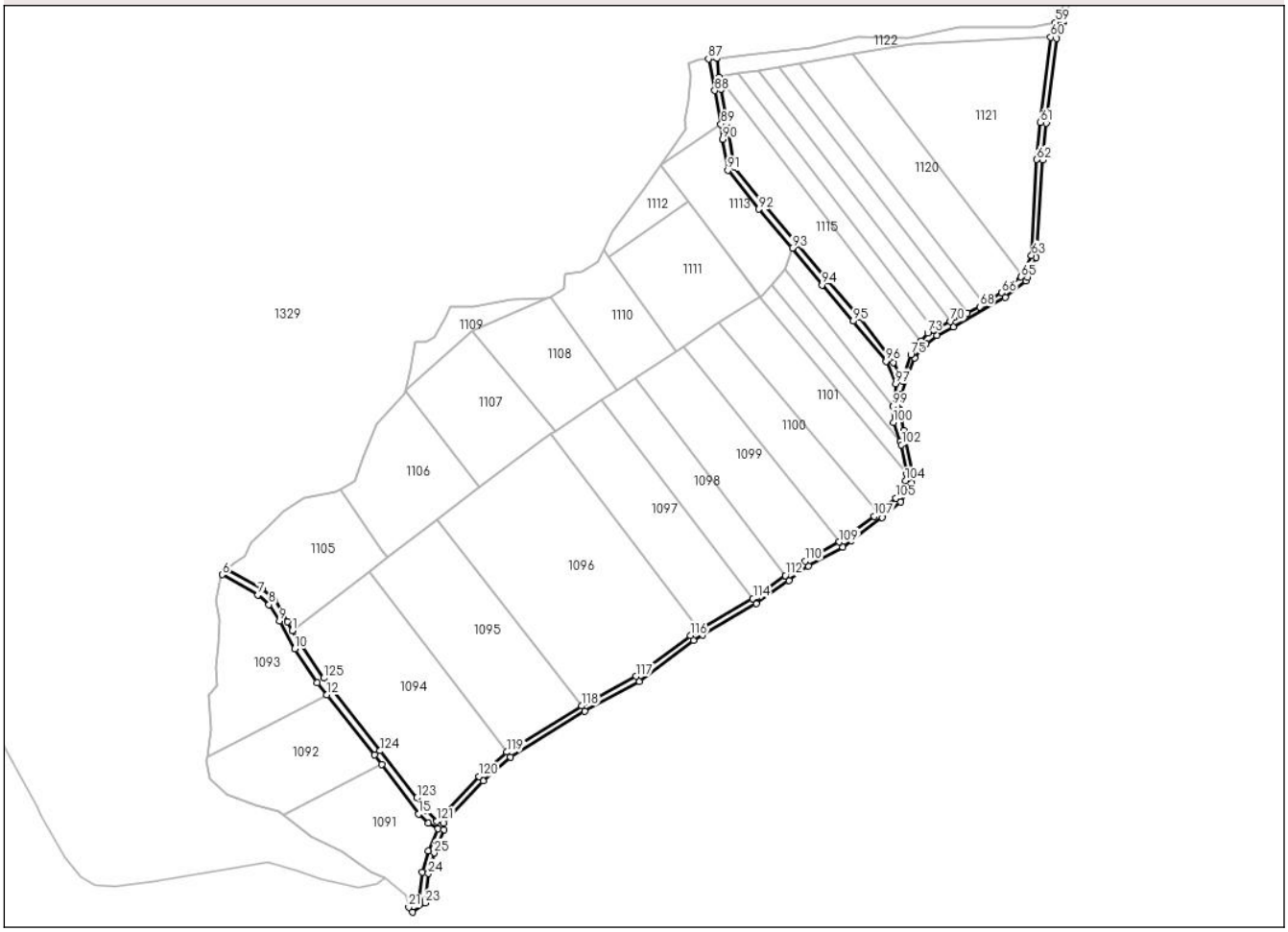

Date referitoare la teren

Crt	Categorie folosință	Intra vilan	Suprafaţa (mp)	Tarla	Parcelă	Nr. topo	Observaţii / Referinţe
1	drum	NU	5.285	3	De	-	

Lungime Segmente

1) Valorile lungimilor segmentelor sunt obţinute din proiecţie în plan.

Punct început	X / Y	Punct sfârşit	X / Y	Lungime segment
1	426.295,844 349.055,102	2	426.292,679 349.060,922	6.625
4	426.275,798 349.082,188	5	426.253,148 349.095,015	26.03
7	426.273,182 349.078,498	8	426.280,5 349.072,104	9.718
10	426.297,306 349.042,997	11	426.312,045 349.020,86	26.595
13	426.349,813 348.973,431	14	426.354,459 348.967,195	7.776
16	426.384,996 348.928,789	17	426.391,368 348.925,115	7.355

Punct început	X / Y	Punct sfârşit	X / Y	Lungime segment
2	426.292,679 349.060,922	3	426.284,184 349.075,125	16.55
5	426.253,148 349.095,015	6	426.249,751 349.091,767	4.7
8	426.280,5 349.072,104	9	426.287,291 349.061,408	12.67
11	426.312,045 349.020,86	12	426.318,365 349.012,924	10.145
14	426.354,459 348.967,195	15	426.378,696 348.934,657	40.573
17	426.391,368 348.925,115	18	426.385,135 348.910,483	15.904

Punct început	X / Y	Punct sfârşit	X / Y	Lungime segment
3	426.284,184 349.075,125	4	426.275,798 349.082,188	10.964
6	426.249,751 349.091,767	7	426.273,182 349.078,498	26.927
9	426.287,291 349.061,408	10	426.297,306 349.042,997	20.959
12	426.318,365 349.012,924	13	426.349,813 348.973,431	50.484
15	426.378,696 348.934,657	16	426.384,996 348.928,789	8.609
18	426.385,135 348.910,483	19	426.381,27 348.896,453	14.553

Document care conține date cu caracter personal, protejat de prevederile Regulamentului (UE) nr. 679/2016 și Legii 190/2018

Punct început	X / Y	Punct sfârşit	X / Y	Lungime segment
19	426.381,27 348.896,453	20	426.379,28 348.878,597	17.967
22	426.374,573 348.870,326	23	426.383,058 348.876,378	10.422
25	426.388,92 348.909,162	26	426.395,471 348.924,54	16.715
28	426.420,977 348.956,518	29	426.439,032 348.972,161	23.889
31	426.523,688 349.021,644	32	426.559,335 349.048,551	44.662
34	426.600,426 349.072,667	35	426.621,878 349.087,881	26.299
37	426.657,095 349.109,805	38	426.662,884 349.113,887	7.083
40	426.695,176 349.139,29	41	426.702,325 349.151,957	14.545
43	426.697,104 349.186,338	44	426.695,211 349.196,119	9.963
46	426.704,273 349.233,798	47	426.711,829 349.243,247	12.099
49	426.729,827 349.254,225	50	426.764,036 349.273,472	39.252
52	426.778,695 349.286,63	53	426.784,273 349.299,804	14.306
55	426.790,846 349.387,951	56	426.797,77 349.443,43	55.909
58	426.802,462 349.455,08	59	426.796,764 349.453,995	5.8
61	426.786,869 349.388,381	62	426.784,626 349.363,932	24.552
64	426.775,082 349.288,347	65	426.774,418 349.286,95	1.547
67	426.750,143 349.269,342	68	426.747,124 349.267,413	3.583
70	426.728,028 349.257,797	71	426.717,189 349.252,339	12.136
73	426.713,003 349.250,317	74	426.708,842 349.244,911	6.822
76	426.696,181 349.218,851	77	426.690,439 349.230,827	13.281
79	426.647,011 349.284,564	80	426.627,585 349.308,62	30.92
82	426.586,058 349.358,854	83	426.581,446 349.388,189	29.695
85	426.575,751 349.418,144	86	426.574,566 349.430,531	12.444
88	426.573,142 349.409,22	89	426.577,264 349.387,267	22.337
91	426.581,809 349.356,974	92	426.601,984 349.331,437	32.545
94	426.643,557 349.281,679	95	426.664,018 349.257,989	31.303
97	426.692,053 349.217,06	98	426.691,722 349.208,636	8.431
100	426.690,364 349.191,519	101	426.695,06 349.178,977	13.392
103	426.699,372 349.157,761	104	426.698,522 349.153,355	4.487
106	426.680,69 349.132,277	107	426.677,98 349.129,985	3.549
109	426.654,963 349.113,196	110	426.632,582 349.100,714	25.626
112	426.619,536 349.091,125	113	426.601,154 349.077,732	22.744
115	426.563,318 349.055,527	116	426.557,11 349.051,884	7.198

Punct început	X / Y	Punct sfârşit	X / Y	Lungime segment
20	426.379,28 348.878,597	21	426.372,25 348.873,583	8.635
23	426.383,058 348.876,378	24	426.385,21 348.895,696	19.437
26	426.395,471 348.924,54	27	426.394,945 348.928,761	4.254
29	426.439,032 348.972,161	30	426.487,775 349.002,157	57.233
32	426.559,335 349.048,551	33	426.565,343 349.052,077	6.966
35	426.621,878 349.087,881	36	426.634,749 349.097,343	15.975
38	426.662,884 349.113,887	39	426.683,185 349.129,149	25.398
41	426.702,325 349.151,957	42	426.703,277 349.156,161	4.31
44	426.695,211 349.196,119	45	426.695,756 349.209,903	13.795
47	426.711,829 349.243,247	48	426.718,959 349.248,751	9.007
50	426.764,036 349.273,472	51	426.777,638 349.284,406	17.452
53	426.784,273 349.299,804	54	426.788,616 349.363,639	63.983
56	426.797,77 349.443,43	57	426.802,041 349.453,689	11.113
59	426.796,764 349.453,995	60	426.793,842 349.444,258	10.166
62	426.784,626 349.363,932	63	426.781,151 349.301,117	62.911
65	426.774,418 349.286,95	66	426.761,699 349.276,726	16.319
68	426.747,124 349.267,413	69	426.739,083 349.263,364	9.003
71	426.717,189 349.252,339	72	426.716,703 349.252,094	0.544
74	426.708,842 349.244,911	75	426.701,945 349.235,95	11.308
77	426.690,439 349.230,827	78	426.667,457 349.260,892	37.843
80	426.627,585 349.308,62	81	426.605,456 349.334,301	33.9
83	426.581,446 349.388,189	84	426.577,321 349.410,164	22.359
86	426.574,566 349.430,531	87	426.569,054 349.430,004	5.537
89	426.577,264 349.387,267	90	426.578,423 349.377,395	9.94
92	426.601,984 349.331,437	93	426.624,129 349.305,736	33.926
95	426.664,018 349.257,989	96	426.685,677 349.231,753	34.021
98	426.691,722 349.208,636	99	426.690,102 349.202,211	6.626
101	426.695,06 349.178,977	102	426.695,826 349.176,932	2.184
104	426.698,522 349.153,355	105	426.692,046 349.141,881	13.175
107	426.677,98 349.129,985	108	426.660,529 349.117,121	21.68
110	426.632,582 349.100,714	111	426.619,678 349.091,228	16.016
113	426.601,154 349.077,732	114	426.598,253 349.076,029	3.364
116	426.557,11 349.051,884	117	426.521,517 349.025,017	44.595

Punct început	X / Y	Punct sfârşit	X / Y	Lungime segment
21	426.372,25 348.873,583	22	426.374,573 348.870,326	4.001
24	426.385,21 348.895,696	25	426.388,92 348.909,162	13.968
27	426.394,945 348.928,761	28	426.420,977 348.956,518	38.054
30	426.487,775 349.002,157	31	426.523,688 349.021,644	40.859
33	426.565,343 349.052,077	34	426.600,426 349.072,667	40.679
36	426.634,749 349.097,343	37	426.657,095 349.109,805	25.586
39	426.683,185 349.129,149	40	426.695,176 349.139,29	15.704
42	426.703,277 349.156,161	43	426.697,104 349.186,338	30.802
45	426.695,756 349.209,903	46	426.704,273 349.233,798	25.368
48	426.718,959 349.248,751	49	426.729,827 349.254,225	12.169
51	426.777,638 349.284,406	52	426.778,695 349.286,63	2.462
54	426.788,616 349.363,639	55	426.790,846 349.387,951	24.414
57	426.802,041 349.453,689	58	426.802,462 349.455,08	1.453
60	426.793,842 349.444,258	61	426.786,869 349.388,381	56.31
63	426.781,151 349.301,117	64	426.775,082 349.288,347	14.139
66	426.761,699 349.276,726	67	426.750,143 349.269,342	13.714
69	426.739,083 349.263,364	70	426.728,028 349.257,797	12.378
72	426.716,703 349.252,094	73	426.713,003 349.250,317	4.105
75	426.701,945 349.235,95	76	426.696,181 349.218,851	18.044
78	426.667,457 349.260,892	79	426.647,011 349.284,564	31.279
81	426.605,456 349.334,301	82	426.586,058 349.358,854	31.291
84	426.577,321 349.410,164	85	426.575,751 349.418,144	8.133
87	426.569,054 349.430,004	88	426.573,142 349.409,22	21.182
90	426.578,423 349.377,395	91	426.581,809 349.356,974	20.7
93	426.624,129 349.305,736	94	426.643,557 349.281,679	30.922
96	426.685,677 349.231,753	97	426.692,053 349.217,06	16.017
99	426.690,102 349.202,211	100	426.690,364 349.191,519	10.695
102	426.695,826 349.176,932	103	426.699,372 349.157,761	19.496
105	426.692,046 349.141,881	106	426.680,69 349.132,277	14.873
108	426.660,529 349.117,121	109	426.654,963 349.113,196	6.811
111	426.619,678 349.091,228	112	426.619,536 349.091,125	0.175
114	426.598,253 349.076,029	115	426.563,318 349.055,527	40.507
117	426.521,517 349.025,017	118	426.485,772 349.005,621	40.668

Document care conține date cu caracter personal, protejat de prevederile Regulamentului (UE) nr. 679/2016 și Legii 190/2018

Punct început	X / Y	Punct sfârşit	X / Y	Lungime segment
118	426.485,772 349.005,621	119	426.436,659 348.975,397	57.668
121	426.390,743 348.930,129	122	426.383,776 348.937,009	9.792
124	426.353,379 348.976,178	125	426.316,392 349.023,862	60.347

Punct început	X / Y	Punct sfârşit	X / Y	Lungime segment
119	426.436,659 348.975,397	120	426.418,201 348.959,405	24.422
122	426.383,776 348.937,009	123	426.377,504 348.945,218	10.331
125	426.316,392 349.023,862	1	426.295,844 349.055,102	37.392

Punct început	X / Y	Punct sfârşit	X / Y	Lungime segment
120	426.418,201 348.959,405	121	426.390,743 348.930,129	40.138
123	426.377,504 348.945,218	124	426.353,379 348.976,178	39.25

** Lungimile segmentelor sunt determinate în planul de proiecţie Stereo 70 şi sunt rotunjite la 1 milimetru.
*** Distanţa dintre puncte este formată din segmente cumulate ce sunt mai mici decât valoarea 1 milimetru.

Document care conține date cu caracter personal, protejat de prevederile Regulamentului (UE) nr. 679/2016 și Legii 190/2018

DATE DESPRE IMOBILUL NR. 1338

Oficiul de Cadastru şi Publicitate Imobiliară VALCEA
Biroul de Cadastru şi Publicitate Imobiliară Ramnicu Valcea

A. Partea I. Descrierea imobilului

TEREN Extravilan

Adresa: Jud. Valcea

Nr. Crt	Nr cadastral Nr. topografic	Suprafaţa* (mp)	Observaţii / Referinţe
A1		2.041	Sector cadastral:13 Teren neimprejmuit;

B. Partea II. Proprietari şi acte

Inscrieri privitoare la dreptul de proprietate şi alte drepturi reale		Referinţe
/		
Act Administrativ nr. Adeverinta nr.3199, din 20/05/2025 emis de Primaria Comunei Susani;		
B1	Inscrierea posesiei, drept de PROPRIETATE, dobandit prin Lege, cota actuala 1/1, cota initiala 1/1	A1
	1) **NEIDENTIFICAT NEIDENTIFICAT**, CIF:0000000000000	
Act Normativ nr. Legea nr.7, din 13/03/1996 emis de Parlamentul Romaniei (Art.13);		
B2	Se noteaza mentiunea de proprietar neidentificat.	A1

C. Partea III. SARCINI .

Inscrieri privind dezmembramintele dreptului de proprietate, drepturi reale de garanţie şi sarcini	Referinţe
NU SUNT	

Document care conține date cu caracter personal, protejat de prevederile Regulamentului (UE) nr. 679/2016 și Legii 190/2018

Anexa Nr. 1 La Partea I

Teren

Nr cadastral	Suprafaţa (mp)*	Observaţii / Referinţe
	2.041	

* Suprafaţa este determinată in planul de proiecţie Stereo 70.

DETALII LINIARE IMOBIL

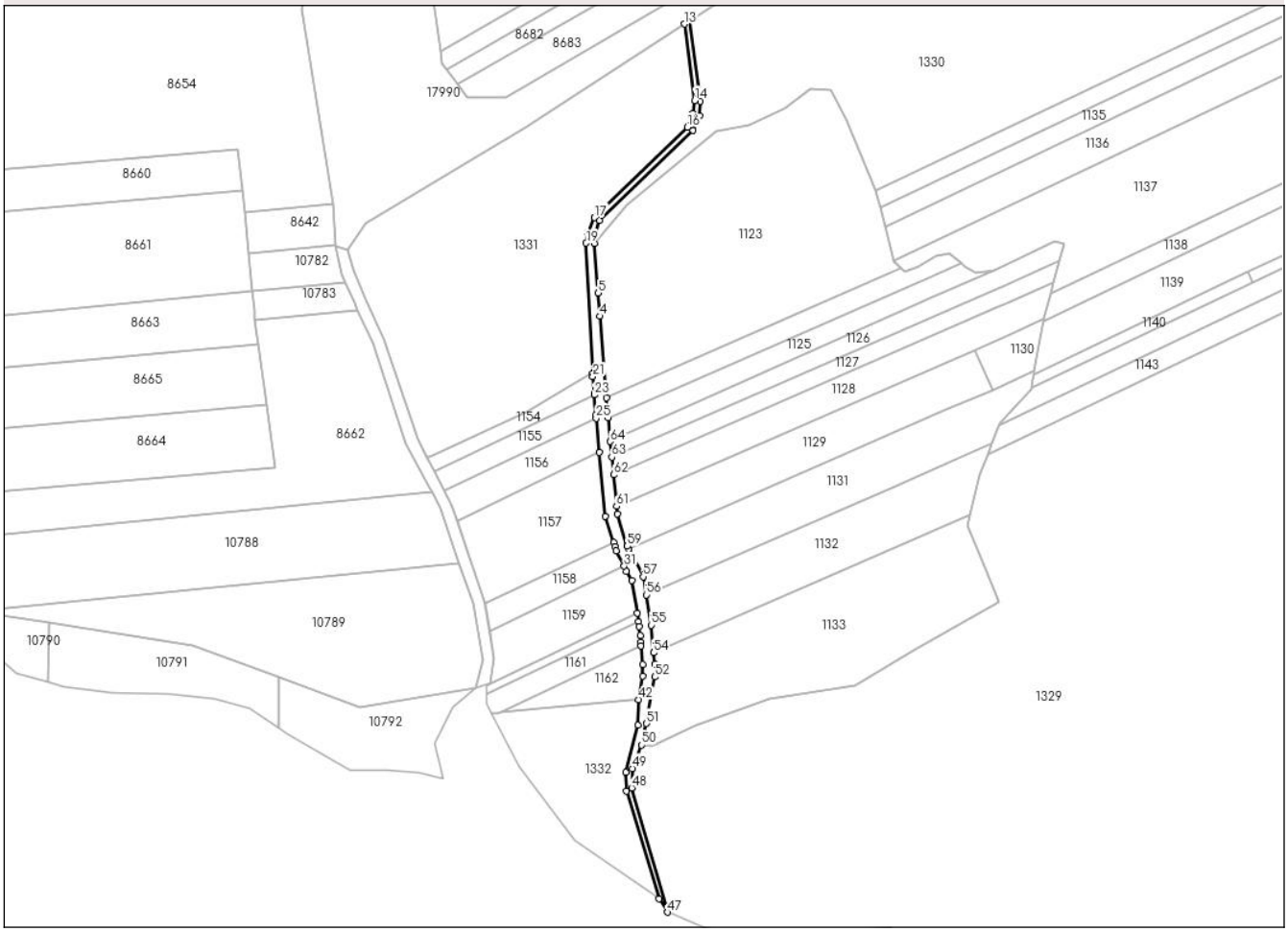

Date referitoare la teren

Crt	Categorie folosință	Intra vilan	Suprafaţa (mp)	Tarla	Parcelă	Nr. topo	Observaţii / Referinţe
1	drum	NU	2.041	3	De	-	

Lungime Segmente

1) Valorile lungimilor segmentelor sunt obţinute din proiecţie în plan.

Punct început	X / Y	Punct sfârşit	X / Y	Lungime segment
1	425.807,026 349.444,209	2	425.806,845 349.446,13	1.93
4	425.803,029 349.494,865	5	425.802,124 349.506,415	11.585
7	425.800,833 349.535,595	8	425.802,709 349.542,717	7.365
10	425.852,742 349.594,806	11	425.852,808 349.601,938	7.132
13	425.844,961 349.640,419	14	425.850,215 349.602,36	38.42
16	425.846,56 349.589,033	17	425.800,249 349.544,046	64.564

Punct început	X / Y	Punct sfârşit	X / Y	Lungime segment
2	425.806,845 349.446,13	3	425.806,195 349.454,421	8.316
5	425.802,124 349.506,415	6	425.800,069 349.531,121	24.791
8	425.802,709 349.542,717	9	425.849,137 349.587,602	64.577
11	425.852,808 349.601,938	12	425.847,584 349.642,114	40.514
14	425.850,215 349.602,36	15	425.849,331 349.595,808	6.611
17	425.800,249 349.544,046	18	425.796,92 349.536,442	8.301

Punct început	X / Y	Punct sfârşit	X / Y	Lungime segment
3	425.806,195 349.454,421	4	425.803,029 349.494,865	40.568
6	425.800,069 349.531,121	7	425.800,833 349.535,595	4.539
9	425.849,137 349.587,602	10	425.852,742 349.594,806	8.056
12	425.847,584 349.642,114	13	425.844,961 349.640,419	3.123
15	425.849,331 349.595,808	16	425.846,56 349.589,033	7.32
18	425.796,92 349.536,442	19	425.796,042 349.531,301	5.215

Document care conține date cu caracter personal, protejat de prevederile Regulamentului (UE) nr. 679/2016 și Legii 190/2018

Punct început	X / Y	Punct sfârşit	X / Y	Lungime segment
19	425.796,042 349.531,301	20	425.799,249 349.466,274	65.106
22	425.800,026 349.456,35	23	425.800,077 349.455,699	0.653
25	425.801,014 349.444,053	26	425.802,625 349.427,017	17.112
28	425.809,674 349.382,211	29	425.810,306 349.380,162	2.144
31	425.814,998 349.370,355	32	425.816,267 349.367,933	2.734
34	425.821,432 349.347,042	35	425.822,15 349.342,749	4.353
37	425.822,949 349.335,824	38	425.823,231 349.332,588	3.248
40	425.824,2 349.321,436	41	425.824,175 349.315,801	5.635
43	425.821,788 349.291,093	44	425.815,807 349.267,729	24.117
46	425.832,301 349.204,742	47	425.836,636 349.198,054	7.97
49	425.819,149 349.269,689	50	425.823,734 349.281,281	12.466
52	425.830,2 349.315,279	53	425.830,2 349.321,697	6.418
55	425.828,518 349.341,047	56	425.825,999 349.356,117	15.279
58	425.817,246 349.378,989	59	425.816,521 349.380,374	1.563
61	425.811,183 349.400,244	62	425.809,705 349.415,873	15.699
64	425.808,13 349.432,535	1	425.807,026 349.444,209	11.726

Punct început	X / Y	Punct sfârşit	X / Y	Lungime segment
20	425.799,249 349.466,274	21	425.799,353 349.464,945	1.333
23	425.800,077 349.455,699	24	425.800,867 349.445,613	10.117
26	425.802,625 349.427,017	27	425.805,619 349.395,341	31.817
29	425.810,306 349.380,162	30	425.810,95 349.378,077	2.182
32	425.816,267 349.367,933	33	425.818,725 349.363,244	5.294
35	425.822,15 349.342,749	36	425.822,561 349.340,291	2.492
38	425.823,231 349.332,588	39	425.823,385 349.330,806	1.789
41	425.824,175 349.315,801	42	425.822,122 349.303,942	12.035
44	425.815,807 349.267,729	45	425.816,035 349.258,341	9.391
47	425.836,636 349.198,054	48	425.818,763 349.260,046	64.517
50	425.823,734 349.281,281	51	425.826,122 349.292,011	10.993
53	425.830,2 349.321,697	54	425.829,715 349.327,277	5.601
56	425.825,999 349.356,117	57	425.824,484 349.365,179	9.188
59	425.816,521 349.380,374	60	425.811,535 349.396,521	16.899
62	425.809,705 349.415,873	63	425.808,863 349.424,782	8.949

Punct început	X / Y	Punct sfârşit	X / Y	Lungime segment
21	425.799,353 349.464,945	22	425.800,026 349.456,35	8.621
24	425.800,867 349.445,613	25	425.801,014 349.444,053	1.567
27	425.805,619 349.395,341	28	425.809,674 349.382,211	13.742
30	425.810,95 349.378,077	31	425.814,998 349.370,355	8.719
33	425.818,725 349.363,244	34	425.821,432 349.347,042	16.427
36	425.822,561 349.340,291	37	425.822,949 349.335,824	4.484
39	425.823,385 349.330,806	40	425.824,2 349.321,436	9.405
42	425.822,122 349.303,942	43	425.821,788 349.291,093	12.853
45	425.816,035 349.258,341	46	425.832,301 349.204,742	56.013
48	425.818,763 349.260,046	49	425.819,149 349.269,689	9.651
51	425.826,122 349.292,011	52	425.830,2 349.315,279	23.623
54	425.829,715 349.327,277	55	425.828,518 349.341,047	13.822
57	425.824,484 349.365,179	58	425.817,246 349.378,989	15.592
60	425.811,535 349.396,521	61	425.811,183 349.400,244	3.74
63	425.808,863 349.424,782	64	425.808,13 349.432,535	7.788

** Lungimile segmentelor sunt determinate în planul de proiecţie Stereo 70 şi sunt rotunjite la 1 milimetru.
*** Distanţa dintre puncte este formată din segmente cumulate ce sunt mai mici decât valoarea 1 milimetru.

Document care conține date cu caracter personal, protejat de prevederile Regulamentului (UE) nr. 679/2016 și Legii 190/2018