DATE DESPRE IMOBILUL NR. 1163

Oficiul de Cadastru şi Publicitate Imobiliară VALCEA
Biroul de Cadastru şi Publicitate Imobiliară Ramnicu Valcea

A. Partea I. Descrierea imobilului

TEREN Extravilan

Adresa: Jud. Valcea

Nr. Crt	Nr cadastral Nr. topografic	Suprafaţa* (mp)	Observaţii / Referinţe
A1		5.000	Sector cadastral:68 Teren neimprejmuit;

B. Partea II. Proprietari şi acte

Inscrieri privitoare la dreptul de proprietate şi alte drepturi reale		Referinţe
/		
Hotarare Judecatoreasca nr. Sentinta civila nr.742/2021, din 16/07/2021 emis de Judecatoria Dragasani (Dosar nr.1588/223/2020);		
B1	Intabulare, drept de PROPRIETATEmostenire si partaj, dobandit prin Hotarare Judecatoreasca, cota actuala 1/1, cota initiala 1/1	A1
	1) **MIHAI GHEORGHE-ALIN**	

C. Partea III. SARCINI .

Inscrieri privind dezmembramintele dreptului de proprietate, drepturi reale de garanţie şi sarcini	Referinţe
NU SUNT	

Document care conține date cu caracter personal, protejat de prevederile Regulamentului (UE) nr. 679/2016 și Legii 190/2018

Anexa Nr. 1 La Partea I

Teren

Nr cadastral	Suprafaţa (mp)*	Observaţii / Referinţe
	5.000	

* Suprafaţa este determinată in planul de proiecţie Stereo 70.

DETALII LINIARE IMOBIL

Date referitoare la teren

Crt	Categorie folosință	Intra vilan	Suprafaţa (mp)	Tarla	Parcelă	Nr. topo	Observaţii / Referinţe
1	arabil	NU	1.630	57	16/1	-	
2	pasune	NU	3.370	57	1/1	-	

Lungime Segmente

1) Valorile lungimilor segmentelor sunt obţinute din proiecţie în plan.

Punct început	X / Y	Punct sfârşit	X / Y	Lungime segment (** (m)
1	426.865,195 342.463,067	2	426.861,671 342.472,359	9.938
3	426.857,914 342.471,727	4	426.849,647 342.470,631	8.339
5	426.832,663 342.468,379	6	426.815,453 342.466,097	17.361
7	426.797,993 342.463,783	8	426.780,242 342.461,429	17.906

Punct început	X / Y	Punct sfârşit	X / Y	Lungime segment (** (m)
2	426.861,671 342.472,359	3	426.857,914 342.471,727	3.81
4	426.849,647 342.470,631	5	426.832,663 342.468,379	17.133
6	426.815,453 342.466,097	7	426.797,993 342.463,783	17.613
8	426.780,242 342.461,429	9	426.778,624 342.461,215	1.632

Document care conține date cu caracter personal, protejat de prevederile Regulamentului (UE) nr. 679/2016 și Legii 190/2018

Punct început	X / Y	Punct sfârşit	X / Y	Lungime segment (** (m)
9	426.778,624 342.461,215	10	426.761,722 342.459,564	16.982
11	426.742,94 342.457,73	12	426.730,466 342.456,512	12.533
13	426.722,782 342.456,817	14	426.702,276 342.457,629	20.522
15	426.701,275 342.457,932	16	426.700,5 342.458,166	0.81
17	426.693,21 342.460,369	18	426.684,718 342.465,081	9.712
19	426.680,99 342.470,134	20	426.677,262 342.475,187	6.279
21	426.667,794 342.492,388	22	426.655,216 342.504,08	17.173
23	426.654,171 342.505,051	24	426.638,784 342.508,658	15.804
25	426.612,123 342.510,709	26	426.609,104 342.510,249	3.054
27	426.607,382 342.510,464	28	426.614,429 342.490,744	20.941
29	426.619,028 342.477,873	30	426.619,159 342.477,505	0.391
31	426.628,789 342.462,205	32	426.631,567 342.457,791	5.215
33	426.635,96 342.446,246	34	426.638,092 342.440,643	5.995
35	426.678,679 342.444,65	36	426.685,195 342.445,294	6.548
37	426.705,058 342.447,255	1	426.865,195 342.463,067	160.916

Punct început	X / Y	Punct sfârşit	X / Y	Lungime segment (** (m)
10	426.761,722 342.459,564	11	426.742,94 342.457,73	18.871
12	426.730,466 342.456,512	13	426.722,782 342.456,817	7.69
14	426.702,276 342.457,629	15	426.701,275 342.457,932	1.046
16	426.700,5 342.458,166	17	426.693,21 342.460,369	7.616
18	426.684,718 342.465,081	19	426.680,99 342.470,134	6.279
20	426.677,262 342.475,187	21	426.667,794 342.492,388	19.635
22	426.655,216 342.504,08	23	426.654,171 342.505,051	1.426
24	426.638,784 342.508,658	25	426.612,123 342.510,709	26.74
26	426.609,104 342.510,249	27	426.607,382 342.510,464	1.735
28	426.614,429 342.490,744	29	426.619,028 342.477,873	13.668
30	426.619,159 342.477,505	31	426.628,789 342.462,205	18.078
32	426.631,567 342.457,791	33	426.635,96 342.446,246	12.353
34	426.638,092 342.440,643	35	426.678,679 342.444,65	40.784
36	426.685,195 342.445,294	37	426.705,058 342.447,255	19.96

** Lungimile segmentelor sunt determinate în planul de proiecţie Stereo 70 şi sunt rotunjite la 1 milimetru.
*** Distanţa dintre puncte este formată din segmente cumulate ce sunt mai mici decât valoarea 1 milimetru.

Document care conține date cu caracter personal, protejat de prevederile Regulamentului (UE) nr. 679/2016 și Legii 190/2018

DATE DESPRE IMOBILUL NR. 1164

Oficiul de Cadastru şi Publicitate Imobiliară VALCEA
Biroul de Cadastru şi Publicitate Imobiliară Ramnicu Valcea

A. Partea I. Descrierea imobilului

TEREN Extravilan

Adresa: Jud. Valcea

Nr. Crt	Nr cadastral Nr. topografic	Suprafaţa* (mp)	Observaţii / Referinţe
A1		5.000	Sector cadastral:68 Teren neimprejmuit;

B. Partea II. Proprietari şi acte

Inscrieri privitoare la dreptul de proprietate şi alte drepturi reale		Referinţe
/		
Act Administrativ nr. Titlu de proprietate nr.1020/14297, din 20/09/2000 emis de Comisia Judeteana Valcea;		
B1	Intabulare, drept de PROPRIETATE cu titlu de drept reconstituire in baza Legii nr.18/1991, dobandit prin Lege, cota actuala 1/1, cota initiala 1/1	A1
	1) **RADU MARIN**	

C. Partea III. SARCINI .

Inscrieri privind dezmembramintele dreptului de proprietate, drepturi reale de garanţie şi sarcini	Referinţe
NU SUNT	

Anexa Nr. 1 La Partea I

Teren

Nr cadastral	Suprafaţa (mp)*	Observaţii / Referinţe
	5.000	

* Suprafaţa este determinată in planul de proiecţie Stereo 70.

DETALII LINIARE IMOBIL

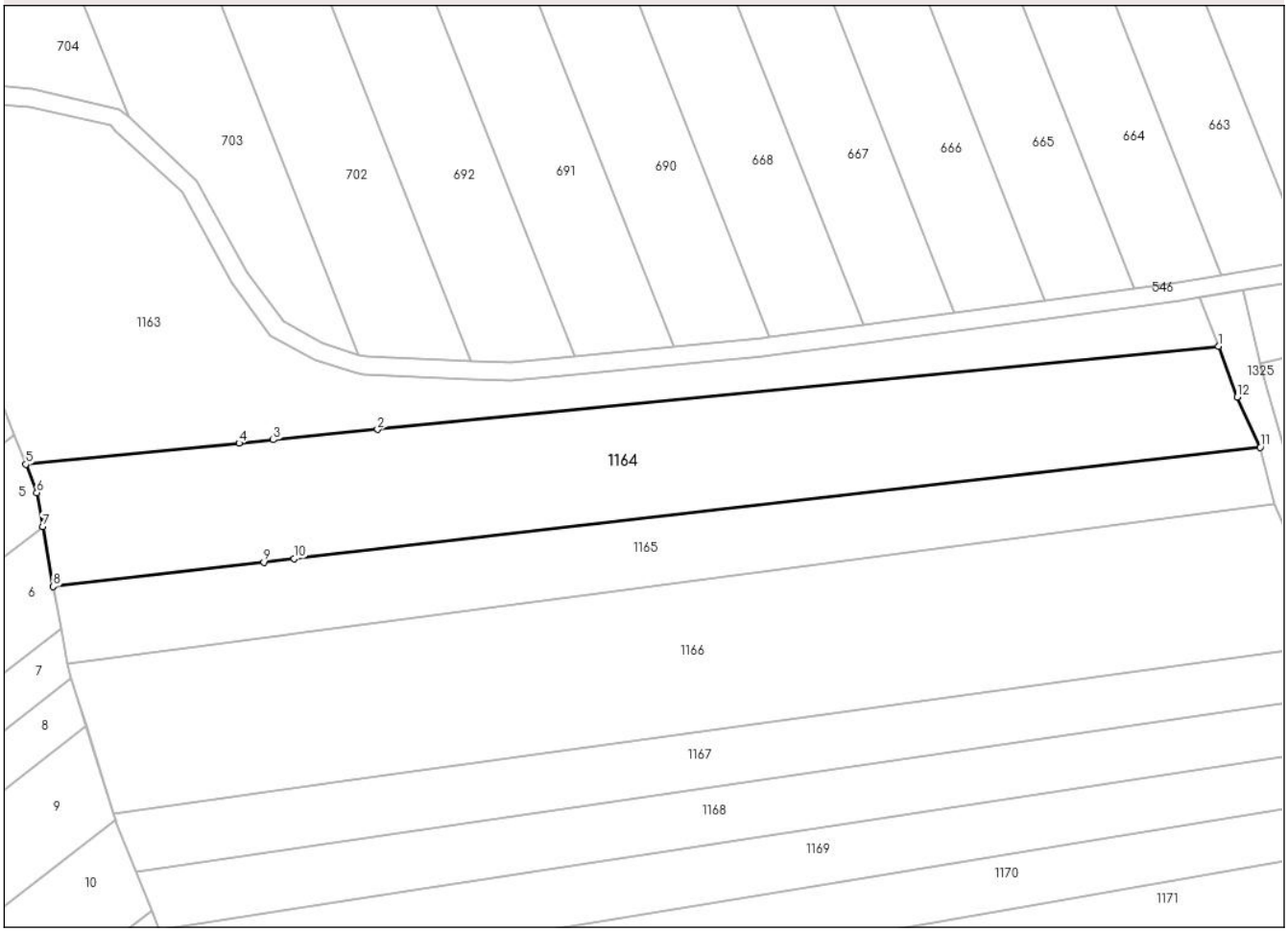

Date referitoare la teren

Crt	Categorie folosință	Intra vilan	Suprafaţa (mp)	Tarla	Parcelă	Nr. topo	Observaţii / Referinţe
1	arabil	NU	4.097	57	16/2	-	
2	altele	NU	903	57	1/2	-	

Lungime Segmente
1) Valorile lungimilor segmentelor sunt obţinute din proiecţie în plan.

Punct început	X / Y	Punct sfârşit	X / Y	Lungime segment (** (m)
1	426.865,195 342.463,067	2	426.705,058 342.447,255	160.916
2	426.705,058 342.447,255	3	426.685,195 342.445,294	19.96
3	426.685,195 342.445,294	4	426.678,679 342.444,65	6.548
4	426.678,679 342.444,65	5	426.638,092 342.440,643	40.784

Document care conține date cu caracter personal, protejat de prevederile Regulamentului (UE) nr. 679/2016 și Legii 190/2018

Punct început	X / Y	Punct sfârşit	X / Y	Lungime segment (** (m)
5	426.638,092 342.440,643	6	426.640,157 342.435,216	5.807
6	426.640,157 342.435,216	7	426.641,29 342.428,8	6.515
7	426.641,29 342.428,8	8	426.643,307 342.417,377	11.6
8	426.643,307 342.417,377	9	426.683,4 342.421,995	40.358
9	426.683,4 342.421,995	10	426.689,192 342.422,662	5.83
10	426.689,192 342.422,662	11	426.873,176 342.443,854	185.2
11	426.873,176 342.443,854	12	426.868,773 342.453,419	10.53
12	426.868,773 342.453,419	1	426.865,195 342.463,067	10.29

** Lungimile segmentelor sunt determinate în planul de proiecţie Stereo 70 şi sunt rotunjite la 1 milimetru.
*** Distanţa dintre puncte este formată din segmente cumulate ce sunt mai mici decât valoarea 1 milimetru.

Document care conține date cu caracter personal, protejat de prevederile Regulamentului (UE) nr. 679/2016 și Legii 190/2018

DATE DESPRE IMOBILUL NR. 1165

Oficiul de Cadastru şi Publicitate Imobiliară VALCEA
Biroul de Cadastru şi Publicitate Imobiliară Ramnicu Valcea

A. Partea I. Descrierea imobilului

TEREN Extravilan

Adresa: Jud. Valcea

Nr. Crt	Nr cadastral Nr. topografic	Suprafaţa* (mp)	Observaţii / Referinţe
A1		3.000	Sector cadastral:68 Teren neimprejmuit;

B. Partea II. Proprietari şi acte

Inscrieri privitoare la dreptul de proprietate şi alte drepturi reale		Referinţe
/		
Act Notarial nr. Act de partaj voluntar aut.nr.581, din 20/02/2004 emis de NP Daniela-Ileana Munteanu;		
B1	Intabulare, drept de PROPRIETATE, dobandit prin Iesire Din Indiviziune, cota actuala 1/1, cota initiala 1/1	A1
	1) **NITU MARIAN**	

C. Partea III. SARCINI .

Inscrieri privind dezmembramintele dreptului de proprietate, drepturi reale de garanţie şi sarcini	Referinţe
NU SUNT	

Document care conține date cu caracter personal, protejat de prevederile Regulamentului (UE) nr. 679/2016 și Legii 190/2018

Anexa Nr. 1 La Partea I

Teren

Nr cadastral	Suprafaţa (mp)*	Observaţii / Referinţe
	3.000	

* Suprafaţa este determinată in planul de proiecţie Stereo 70.

DETALII LINIARE IMOBIL

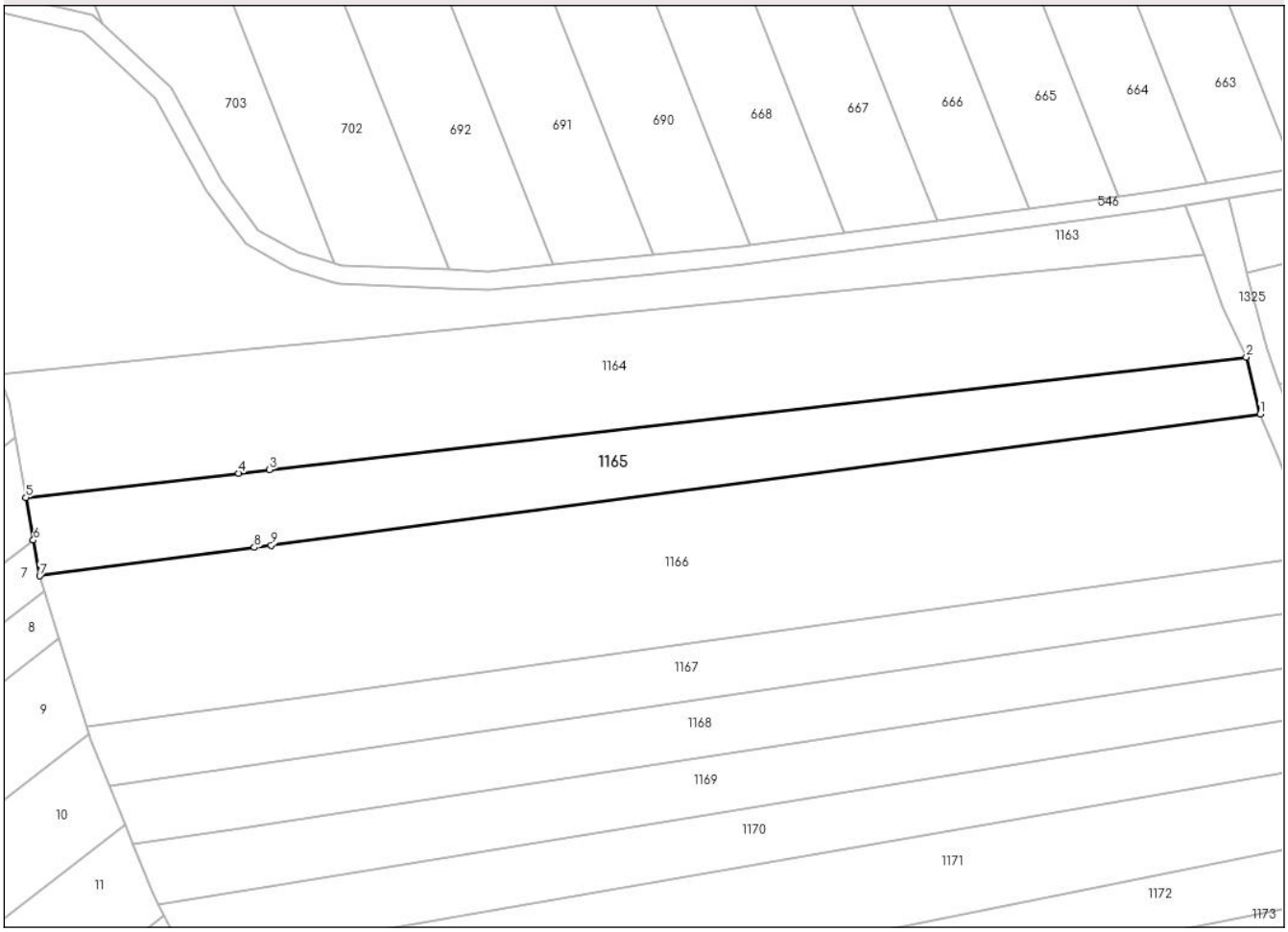

Date referitoare la teren

Crt	Categorie folosință	Intra vilan	Suprafaţa (mp)	Tarla	Parcelă	Nr. topo	Observaţii / Referinţe
1	arabil	NU	2.386	57	16/3	-	
2	altele	NU	614	57	1/3	-	

Lungime Segmente
1) Valorile lungimilor segmentelor sunt obţinute din proiecţie în plan.

Punct început	X / Y	Punct sfârşit	X / Y	Lungime segment (** (m)
1	426.875,809 342.433,111	2	426.873,176 342.443,854	11.061
2	426.873,176 342.443,854	3	426.689,192 342.422,662	185.2
3	426.689,192 342.422,662	4	426.683,4 342.421,995	5.83
4	426.683,4 342.421,995	5	426.643,307 342.417,377	40.358

Document care conține date cu caracter personal, protejat de prevederile Regulamentului (UE) nr. 679/2016 și Legii 190/2018

Punct început	X / Y	Punct sfârşit	X / Y	Lungime segment (** (m)
5	426.643,307 342.417,377	6	426.644,714 342.409,405	8.095
6	426.644,714 342.409,405	7	426.645,904 342.402,666	6.843
7	426.645,904 342.402,666	8	426.686,346 342.408,021	40.795
8	426.686,346 342.408,021	9	426.689,525 342.408,442	3.207
9	426.689,525 342.408,442	1	426.875,809 342.433,111	187.91

** Lungimile segmentelor sunt determinate în planul de proiecţie Stereo 70 şi sunt rotunjite la 1 milimetru.
*** Distanţa dintre puncte este formată din segmente cumulate ce sunt mai mici decât valoarea 1 milimetru.

Document care conține date cu caracter personal, protejat de prevederile Regulamentului (UE) nr. 679/2016 și Legii 190/2018

DATE DESPRE IMOBILUL NR. 1166

Oficiul de Cadastru şi Publicitate Imobiliară VALCEA
Biroul de Cadastru şi Publicitate Imobiliară Ramnicu Valcea

A. Partea I. Descrierea imobilului

TEREN Extravilan

Adresa: Jud. Valcea

Nr. Crt	Nr cadastral Nr. topografic	Suprafaţa* (mp)	Observaţii / Referinţe
A1		6.669	Sector cadastral:68 Teren neimprejmuit;

B. Partea II. Proprietari şi acte

Inscrieri privitoare la dreptul de proprietate şi alte drepturi reale		Referinţe
/		
Act Administrativ nr. Proces verbal de punere in posesie nr.17, din 22/05/2025 emis de Consiliul Local Susani (Hotararea Comisiei Judetene nr.35/13.09.1991 eliberata de CJFF VALCEA);		
B1	Inscrierea provizorie, drept de PROPRIETATE, dobandit prin Lege, cota actuala 1/1, cota initiala 1/1	A1
	1) **POPA IOANA** 2) **MIHAI GAVRILA** 3) **STANCA MARINA** 4) **BADEA CONSTANTA** 5) **MITU SABINA**	

C. Partea III. SARCINI .

Inscrieri privind dezmembramintele dreptului de proprietate, drepturi reale de garanţie şi sarcini	Referinţe
NU SUNT	

Anexa Nr. 1 La Partea I

Teren

Nr cadastral	Suprafaţa (mp)*	Observaţii / Referinţe
	6.669	

* Suprafaţa este determinată in planul de proiecţie Stereo 70.

DETALII LINIARE IMOBIL

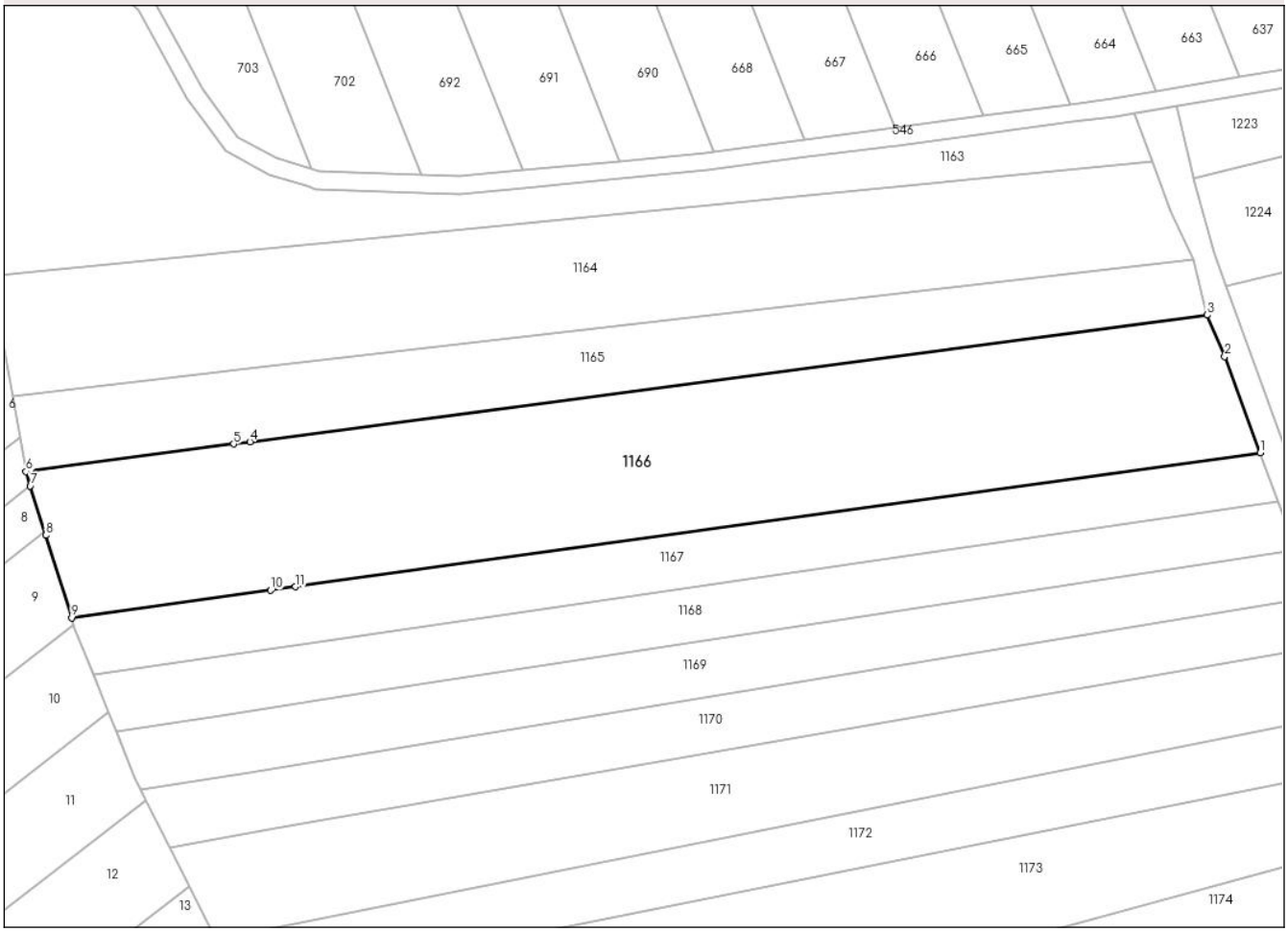

Date referitoare la teren

Crt	Categorie folosință	Intra vilan	Suprafaţa (mp)	Tarla	Parcelă	Nr. topo	Observaţii / Referinţe
1	arabil	NU	5.500	57	16/4	-	
2	altele	NU	1.169	57	1/4	-	

Lungime Segmente

1) Valorile lungimilor segmentelor sunt obţinute din proiecţie în plan.

Punct început	X / Y	Punct sfârşit	X / Y	Lungime segment (** (m)
1	426.886,141 342.406,364	2	426.879,229 342.425,02	19.895
2	426.879,229 342.425,02	3	426.875,809 342.433,111	8.784
3	426.875,809 342.433,111	4	426.689,525 342.408,442	187.91
4	426.689,525 342.408,442	5	426.686,346 342.408,021	3.207

Document care conține date cu caracter personal, protejat de prevederile Regulamentului (UE) nr. 679/2016 și Legii 190/2018

Punct început	X / Y	Punct sfârşit	X / Y	Lungime segment (** (m)
5	426.686,346 342.408,021	6	426.645,904 342.402,666	40.795
6	426.645,904 342.402,666	7	426.646,777 342.399,873	2.926
7	426.646,777 342.399,873	8	426.649,772 342.390,296	10.034
8	426.649,772 342.390,296	9	426.654,798 342.374,22	16.843
9	426.654,798 342.374,22	10	426.693,546 342.379,604	39.12
10	426.693,546 342.379,604	11	426.698,395 342.380,278	4.896
11	426.698,395 342.380,278	1	426.886,141 342.406,364	189.55

** Lungimile segmentelor sunt determinate în planul de proiecţie Stereo 70 şi sunt rotunjite la 1 milimetru.
*** Distanţa dintre puncte este formată din segmente cumulate ce sunt mai mici decât valoarea 1 milimetru.

Document care conține date cu caracter personal, protejat de prevederile Regulamentului (UE) nr. 679/2016 și Legii 190/2018

DATE DESPRE IMOBILUL NR. 1167

Oficiul de Cadastru şi Publicitate Imobiliară VALCEA
Biroul de Cadastru şi Publicitate Imobiliară Ramnicu Valcea

A. Partea I. Descrierea imobilului

TEREN Extravilan

Adresa: Jud. Valcea

Nr. Crt	Nr cadastral Nr. topografic	Suprafaţa* (mp)	Observaţii / Referinţe
A1		2.500	Sector cadastral:68 Teren neimprejmuit;

B. Partea II. Proprietari şi acte

Inscrieri privitoare la dreptul de proprietate şi alte drepturi reale		Referinţe
/		
Act Administrativ nr. Proces verbal de punere in posesie nr.22, din 23/05/2025 emis de Primaria Comunei Susani (Hotararea Comisiei Judetene nr. 35/13.09.1991 eliberata de CJFF VALCEA);		
B1	Inscrierea provizorie, drept de PROPRIETATE, dobandit prin Lege, cota actuala 1/1, cota initiala 1/1	A1
	1) **BLENDEA NICOLITA** 2) **BORTA MARINA** 3) **BORTA ELISABETA**	

C. Partea III. SARCINI .

Inscrieri privind dezmembramintele dreptului de proprietate, drepturi reale de garanţie şi sarcini	Referinţe
NU SUNT	

Document care conține date cu caracter personal, protejat de prevederile Regulamentului (UE) nr. 679/2016 și Legii 190/2018

Anexa Nr. 1 La Partea I

Teren

Nr cadastral	Suprafaţa (mp)*	Observaţii / Referinţe
	2.500	

* Suprafaţa este determinată in planul de proiecţie Stereo 70.

DETALII LINIARE IMOBIL

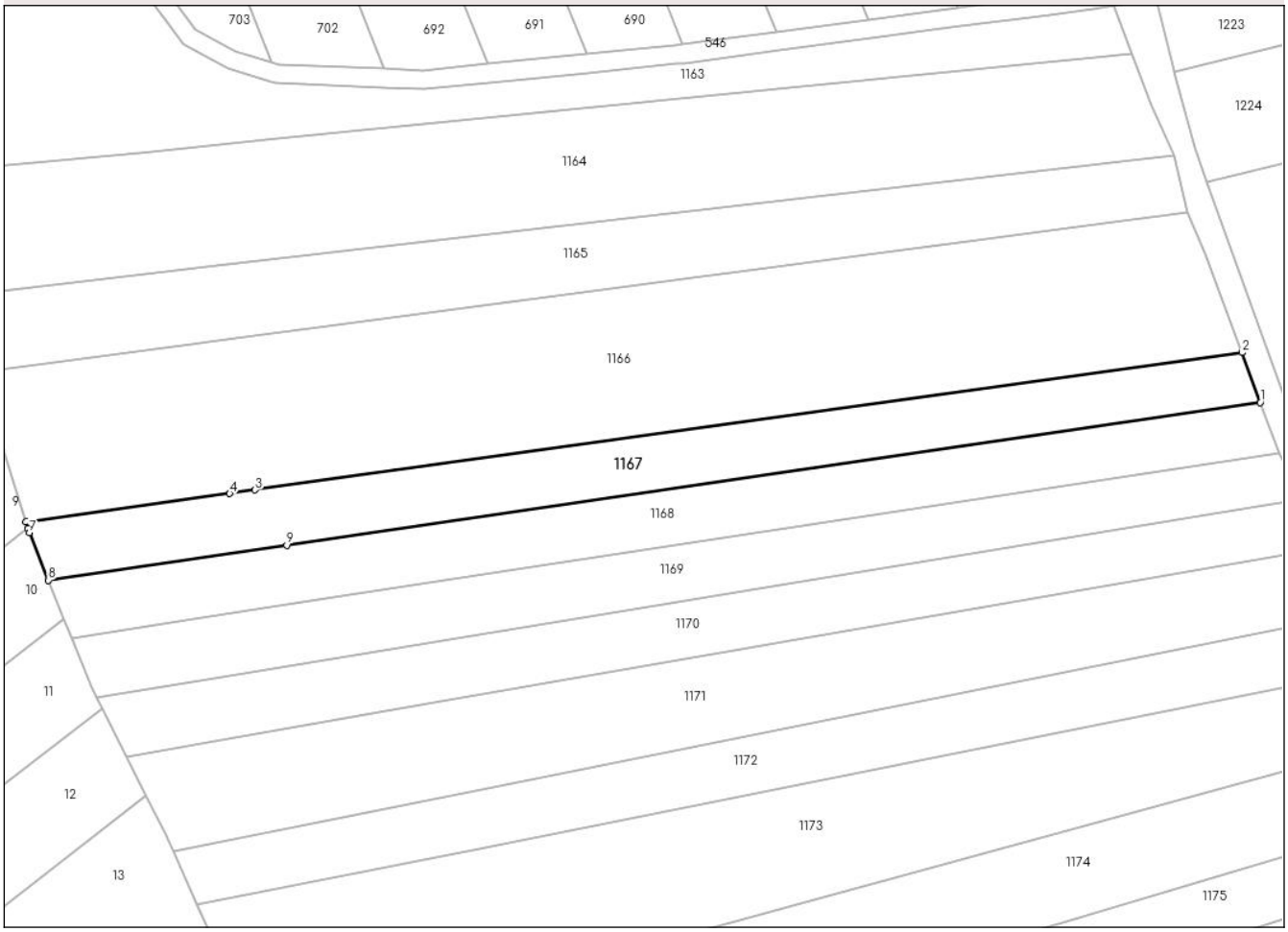

Date referitoare la teren

Crt	Categorie folosință	Intra vilan	Suprafaţa (mp)	Tarla	Parcelă	Nr. topo	Observaţii / Referinţe
1	arabil	NU	1.997	57	16/5	-	
2	altele	NU	503	57	1/5	-	

Lungime Segmente
1) Valorile lungimilor segmentelor sunt obţinute din proiecţie în plan.

Punct început	X / Y	Punct sfârşit	X / Y	Lungime segment (** (m)
1	426.889,637 342.396,929	2	426.886,141 342.406,364	10.062
2	426.886,141 342.406,364	3	426.698,395 342.380,278	189.55
3	426.698,395 342.380,278	4	426.693,546 342.379,604	4.896
4	426.693,546 342.379,604	5	426.654,798 342.374,22	39.12

Document care conține date cu caracter personal, protejat de prevederile Regulamentului (UE) nr. 679/2016 și Legii 190/2018

Punct început	X / Y	Punct sfârşit	X / Y	Lungime segment (** (m)
5	426.654,798 342.374,22	6	426.655,202 342.372,927	1.355
6	426.655,202 342.372,927	7	426.655,448 342.372,141	0.824
7	426.655,448 342.372,141	8	426.659,077 342.363,123	9.721
8	426.659,077 342.363,123	9	426.704,435 342.369,774	45.843
9	426.704,435 342.369,774	1	426.889,637 342.396,929	187.182

** Lungimile segmentelor sunt determinate în planul de proiecţie Stereo 70 şi sunt rotunjite la 1 milimetru.
*** Distanţa dintre puncte este formată din segmente cumulate ce sunt mai mici decât valoarea 1 milimetru.

Document care conține date cu caracter personal, protejat de prevederile Regulamentului (UE) nr. 679/2016 și Legii 190/2018

DATE DESPRE IMOBILUL NR. 1168

Oficiul de Cadastru şi Publicitate Imobiliară VALCEA
Biroul de Cadastru şi Publicitate Imobiliară Ramnicu Valcea

A. Partea I. Descrierea imobilului

TEREN Extravilan

Adresa: Jud. Valcea

Nr. Crt	Nr cadastral Nr. topografic	Suprafaţa* (mp)	Observaţii / Referinţe
A1		2.500	Sector cadastral:68 Teren neimprejmuit;

B. Partea II. Proprietari şi acte

Inscrieri privitoare la dreptul de proprietate şi alte drepturi reale		Referinţe
/		
Act Administrativ nr. Proces verbal de punere in posesie nr.15, din 22/05/2025 emis de Primaria Comunei Susani (Hotararea Comisiei Judetene nr. 35/13.09.1991 emisa de CJFF VALCEA);		
B1	Inscrierea provizorie, drept de PROPRIETATE, dobandit prin Lege, cota actuala 1/1, cota initiala 1/1	A1
	1) **MOTA ELISABETA**	

C. Partea III. SARCINI .

Inscrieri privind dezmembramintele dreptului de proprietate, drepturi reale de garanţie şi sarcini	Referinţe
NU SUNT	

Document care conține date cu caracter personal, protejat de prevederile Regulamentului (UE) nr. 679/2016 și Legii 190/2018

Anexa Nr. 1 La Partea I

Teren

Nr cadastral	Suprafaţa (mp)*	Observaţii / Referinţe
	2.500	

* Suprafaţa este determinată in planul de proiecţie Stereo 70.

DETALII LINIARE IMOBIL

Date referitoare la teren

Crt	Categorie folosință	Intra vilan	Suprafaţa (mp)	Tarla	Parcelă	Nr. topo	Observaţii / Referinţe
1	arabil	NU	1.944	57	16/6	-	
2	altele	NU	556	57	1/6	-	

Lungime Segmente

1) Valorile lungimilor segmentelor sunt obţinute din proiecţie în plan.

Punct început	X / Y	Punct sfârşit	X / Y	Lungime segment (** (m)
1	426.893,172 342.387,387	2	426.889,637 342.396,929	10.176
2	426.889,637 342.396,929	3	426.704,435 342.369,774	187.182
3	426.704,435 342.369,774	4	426.659,077 342.363,123	45.843
4	426.659,077 342.363,123	5	426.662,019 342.355,811	7.882

Document care conține date cu caracter personal, protejat de prevederile Regulamentului (UE) nr. 679/2016 și Legii 190/2018

Punct început	X / Y	Punct sfârşit	X / Y	Lungime segment (** (m)
5	426.662,019 342.355,811	6	426.663,499 342.352,132	3.966
6	426.663,499 342.352,132	7	426.683,918 342.355,267	20.658
7	426.683,918 342.355,267	8	426.714,918 342.360,025	31.363
8	426.714,918 342.360,025	1	426.893,172 342.387,387	180.342

** Lungimile segmentelor sunt determinate în planul de proiecţie Stereo 70 şi sunt rotunjite la 1 milimetru.
*** Distanţa dintre puncte este formată din segmente cumulate ce sunt mai mici decât valoarea 1 milimetru.

Document care conține date cu caracter personal, protejat de prevederile Regulamentului (UE) nr. 679/2016 și Legii 190/2018

DATE DESPRE IMOBILUL NR. 1169

Oficiul de Cadastru şi Publicitate Imobiliară VALCEA
Biroul de Cadastru şi Publicitate Imobiliară Ramnicu Valcea

A. Partea I. Descrierea imobilului

TEREN Extravilan

Adresa: Jud. Valcea

Nr. Crt	Nr cadastral Nr. topografic	Suprafaţa* (mp)	Observaţii / Referinţe
A1		2.500	Sector cadastral:68 Teren neimprejmuit;

B. Partea II. Proprietari şi acte

Inscrieri privitoare la dreptul de proprietate şi alte drepturi reale		Referinţe
/		
Act Administrativ nr. Proces verbal de punere in posesie nr.7, din 21/05/2025 emis de Primaria Comunei Susani (Hotararea Comisiei Judetene nr. 35/13.09.1991 emisa de CJFF VALCEA);		
B1	Inscrierea provizorie, drept de PROPRIETATE, dobandit prin Lege, cota actuala 1/1, cota initiala 1/1	A1
	1) **DOBRITA NICOLITA**	

C. Partea III. SARCINI .

Inscrieri privind dezmembramintele dreptului de proprietate, drepturi reale de garanţie şi sarcini	Referinţe
NU SUNT	

Document care conține date cu caracter personal, protejat de prevederile Regulamentului (UE) nr. 679/2016 și Legii 190/2018

Anexa Nr. 1 La Partea I

Teren

Nr cadastral	Suprafaţa (mp)*	Observaţii / Referinţe
	2.500	

* Suprafaţa este determinată in planul de proiecţie Stereo 70.

DETALII LINIARE IMOBIL

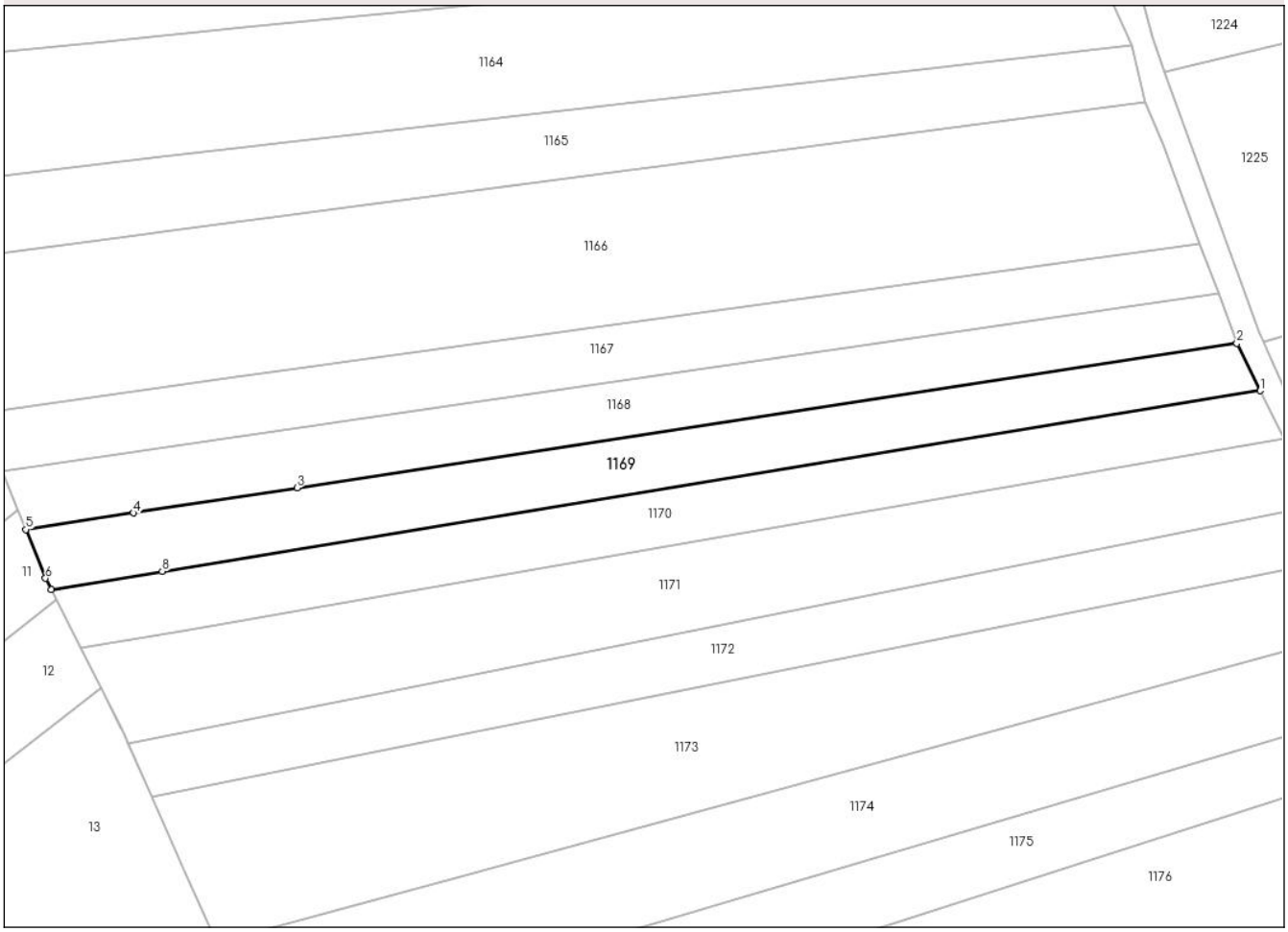

Date referitoare la teren

Crt	Categorie folosință	Intra vilan	Suprafaţa (mp)	Tarla	Parcelă	Nr. topo	Observaţii / Referinţe
1	arabil	NU	2.250	57	16/7	-	
2	altele	NU	250	57	1/7	-	

Lungime Segmente

1) Valorile lungimilor segmentelor sunt obţinute din proiecţie în plan.

Punct început	X / Y	Punct sfârşit	X / Y	Lungime segment (** (m)
1	426.897,59 342.378,427	2	426.893,172 342.387,387	9.99
2	426.893,172 342.387,387	3	426.714,918 342.360,025	180.342
3	426.714,918 342.360,025	4	426.683,918 342.355,267	31.363
4	426.683,918 342.355,267	5	426.663,499 342.352,132	20.658

Document care conține date cu caracter personal, protejat de prevederile Regulamentului (UE) nr. 679/2016 și Legii 190/2018

Punct început	X / Y	Punct sfârşit	X / Y	Lungime segment (** (m)
5	426.663,499 342.352,132	6	426.667,219 342.342,888	9.964
6	426.667,219 342.342,888	7	426.668,286 342.340,774	2.368
7	426.668,286 342.340,774	8	426.689,357 342.344,234	21.353
8	426.689,357 342.344,234	1	426.897,59 342.378,427	211.022

** Lungimile segmentelor sunt determinate în planul de proiecţie Stereo 70 şi sunt rotunjite la 1 milimetru.
*** Distanţa dintre puncte este formată din segmente cumulate ce sunt mai mici decât valoarea 1 milimetru.

Document care conține date cu caracter personal, protejat de prevederile Regulamentului (UE) nr. 679/2016 și Legii 190/2018

DATE DESPRE IMOBILUL NR. 1170

Oficiul de Cadastru şi Publicitate Imobiliară VALCEA
Biroul de Cadastru şi Publicitate Imobiliară Ramnicu Valcea

A. Partea I. Descrierea imobilului

TEREN Extravilan

Adresa: Jud. Valcea

Nr. Crt	Nr cadastral Nr. topografic	Suprafaţa* (mp)	Observaţii / Referinţe
A1		2.500	Sector cadastral:68 Teren neimprejmuit;

B. Partea II. Proprietari şi acte

Inscrieri privitoare la dreptul de proprietate şi alte drepturi reale		Referinţe
/		
Act Administrativ nr. Proces verbal de punere in posesie nr.1, din 25/05/2025 emis de Consiliul Local Susani (Hotararea Comisiei Judetene nr. 35/13.09.1991 eliberat de CJFF VALCEA);		
B1	Inscrierea provizorie, drept de PROPRIETATE, dobandit prin Lege, cota actuala 1/1, cota initiala 1/1	A1
	1) **VOICU SAVASTITA**	

C. Partea III. SARCINI .

Inscrieri privind dezmembramintele dreptului de proprietate, drepturi reale de garanţie şi sarcini	Referinţe
NU SUNT	

Anexa Nr. 1 La Partea I

Teren

Nr cadastral	Suprafaţa (mp)*	Observaţii / Referinţe
	2.500	

* Suprafaţa este determinată in planul de proiecţie Stereo 70.

DETALII LINIARE IMOBIL

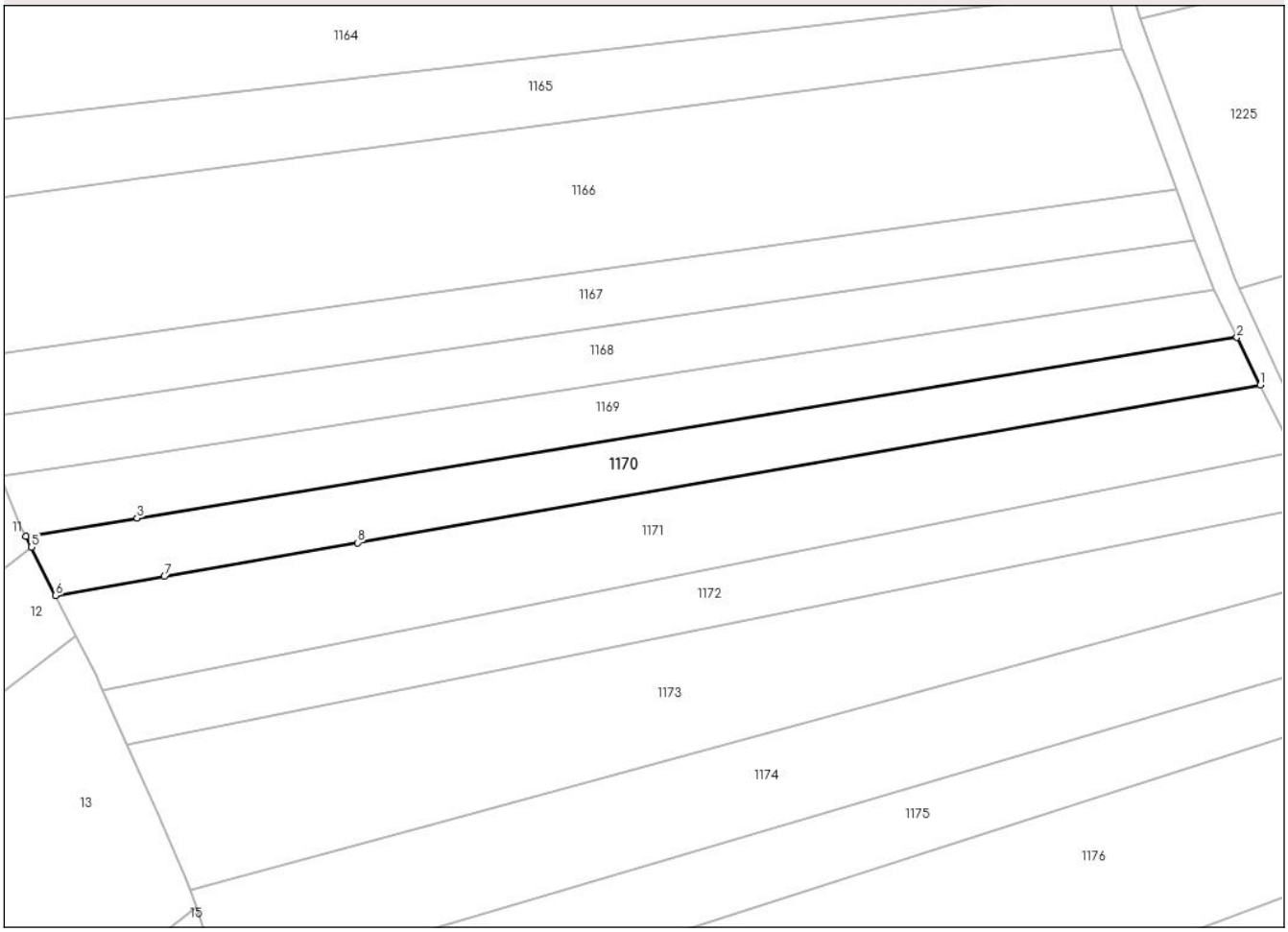

Date referitoare la teren

Crt	Categorie folosință	Intra vilan	Suprafaţa (mp)	Tarla	Parcelă	Nr. topo	Observaţii / Referinţe
1	arabil	NU	2.250	57	16/8	-	
2	altele	NU	250	57	1/8	-	

Lungime Segmente
1) Valorile lungimilor segmentelor sunt obţinute din proiecţie în plan.

Punct început	X / Y	Punct sfârşit	X / Y	Lungime segment (** (m)
1	426.902,034 342.369,415	2	426.897,59 342.378,427	10.048
2	426.897,59 342.378,427	3	426.689,357 342.344,234	211.022
3	426.689,357 342.344,234	4	426.668,286 342.340,774	21.353
4	426.668,286 342.340,774	5	426.669,306 342.338,755	2.262

Document care conține date cu caracter personal, protejat de prevederile Regulamentului (UE) nr. 679/2016 și Legii 190/2018

Punct început	X / Y	Punct sfârşit	X / Y	Lungime segment (** (m)
5	426.669,306 342.338,755	6	426.673,915 342.329,629	10.224
6	426.673,915 342.329,629	7	426.694,528 342.333,224	20.924
7	426.694,528 342.333,224	8	426.731,105 342.339,604	37.129
8	426.731,105 342.339,604	1	426.902,034 342.369,415	173.509

** Lungimile segmentelor sunt determinate în planul de proiecţie Stereo 70 şi sunt rotunjite la 1 milimetru.
*** Distanţa dintre puncte este formată din segmente cumulate ce sunt mai mici decât valoarea 1 milimetru.

Document care conține date cu caracter personal, protejat de prevederile Regulamentului (UE) nr. 679/2016 și Legii 190/2018

DATE DESPRE IMOBILUL NR. 1171

Oficiul de Cadastru şi Publicitate Imobiliară VALCEA
Biroul de Cadastru şi Publicitate Imobiliară Ramnicu Valcea

A. Partea I. Descrierea imobilului

TEREN Extravilan

Adresa: Jud. Valcea

Nr. Crt	Nr cadastral Nr. topografic	Suprafaţa* (mp)	Observaţii / Referinţe
A1		3.800	Sector cadastral:68 Teren neimprejmuit;

B. Partea II. Proprietari şi acte

Inscrieri privitoare la dreptul de proprietate şi alte drepturi reale		Referinţe
/		
Act Administrativ nr. Titlu de proprietate nr.1001/28752, din 02/02/2000 emis de Comisia Judeteana Valcea;		
B1	Intabulare, drept de PROPRIETATE cu titlu de drept reconstituire in baza Legii nr.18/1991, dobandit prin Lege, cota actuala 1/1, cota initiala 1/1	A1
	1) **GHITA FLOREA**	

C. Partea III. SARCINI .

Inscrieri privind dezmembramintele dreptului de proprietate, drepturi reale de garanţie şi sarcini	Referinţe
NU SUNT	

Document care conține date cu caracter personal, protejat de prevederile Regulamentului (UE) nr. 679/2016 și Legii 190/2018

Anexa Nr. 1 La Partea I

Teren

Nr cadastral	Suprafaţa (mp)*	Observaţii / Referinţe
	3.800	

* Suprafaţa este determinată in planul de proiecţie Stereo 70.

DETALII LINIARE IMOBIL

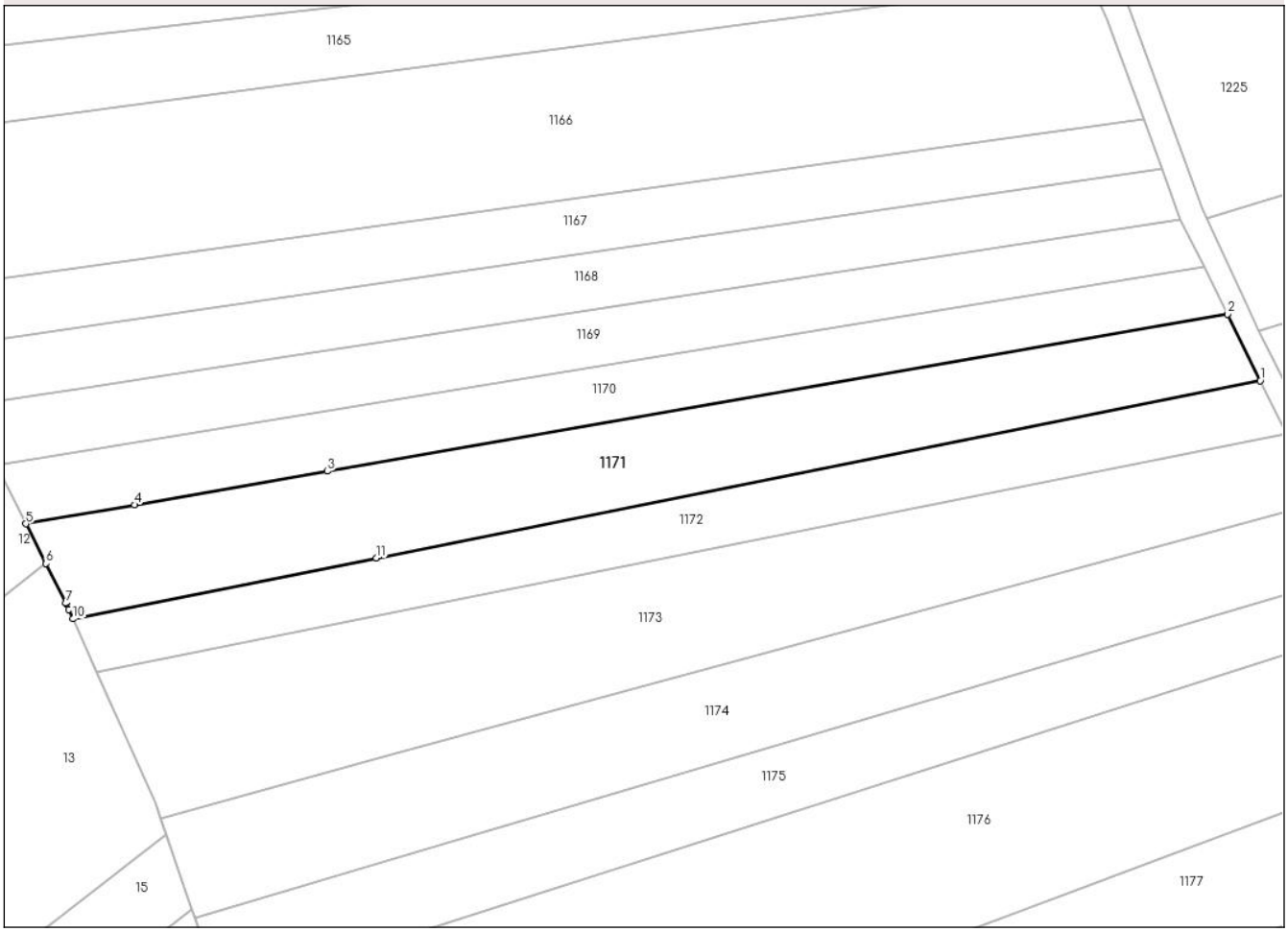

Date referitoare la teren

Crt	Categorie folosință	Intra vilan	Suprafaţa (mp)	Tarla	Parcelă	Nr. topo	Observaţii / Referinţe
1	arabil	NU	2.703	59	3/9	-	T57, P3/9, 1/9 (din TP T59, P3/9, 1/9)
2	altele	NU	1.097	59	1/9	-	

Lungime Segmente

1) Valorile lungimilor segmentelor sunt obţinute din proiecţie în plan.

Punct început	X / Y	Punct sfârşit	X / Y	Lungime segment (** (m)
1	426.908,273 342.356,76	2	426.902,034 342.369,415	14.109
2	426.902,034 342.369,415	3	426.731,105 342.339,604	173.509
3	426.731,105 342.339,604	4	426.694,528 342.333,224	37.129
4	426.694,528 342.333,224	5	426.673,915 342.329,629	20.924

Document care conține date cu caracter personal, protejat de prevederile Regulamentului (UE) nr. 679/2016 și Legii 190/2018

Punct început	X / Y	Punct sfârşit	X / Y	Lungime segment (** (m)
5	426.673,915 342.329,629	6	426.677,726 342.322,083	8.454
6	426.677,726 342.322,083	7	426.681,516 342.314,577	8.409
7	426.681,516 342.314,577	8	426.681,555 342.314,501	0.085
8	426.681,555 342.314,501	9	426.682,07 342.313,345	1.266
9	426.682,07 342.313,345	10	426.682,848 342.311,6	1.911
10	426.682,848 342.311,6	11	426.740,445 342.323,139	58.741
11	426.740,445 342.323,139	1	426.908,273 342.356,76	171.163

** Lungimile segmentelor sunt determinate în planul de proiecţie Stereo 70 şi sunt rotunjite la 1 milimetru.
*** Distanţa dintre puncte este formată din segmente cumulate ce sunt mai mici decât valoarea 1 milimetru.

Document care conține date cu caracter personal, protejat de prevederile Regulamentului (UE) nr. 679/2016 și Legii 190/2018

DATE DESPRE IMOBILUL NR. 1172

Oficiul de Cadastru şi Publicitate Imobiliară VALCEA
Biroul de Cadastru şi Publicitate Imobiliară Ramnicu Valcea

A. Partea I. Descrierea imobilului

TEREN Extravilan

Adresa: Jud. Valcea

Nr. Crt	Nr cadastral Nr. topografic	Suprafaţa* (mp)	Observaţii / Referinţe
A1		2.500	Sector cadastral:68 Teren neimprejmuit;

B. Partea II. Proprietari şi acte

Inscrieri privitoare la dreptul de proprietate şi alte drepturi reale		Referinţe
/		
Act Administrativ nr. Titlu de proprietate nr.1859, din 20/04/2007 emis de Comisia Judeteana Valcea;		
B1	Intabulare, drept de PROPRIETATE cu titlu de drept reconstituire in baza Legii nr.18/1991, dobandit prin Lege, cota actuala 1/1, cota initiala 1/1	A1
	1) **MIHAI NICOLAE**	

C. Partea III. SARCINI .

Inscrieri privind dezmembramintele dreptului de proprietate, drepturi reale de garanţie şi sarcini	Referinţe
NU SUNT	

Document care conține date cu caracter personal, protejat de prevederile Regulamentului (UE) nr. 679/2016 și Legii 190/2018

Anexa Nr. 1 La Partea I

Teren

Nr cadastral	Suprafaţa (mp)*	Observaţii / Referinţe
	2.500	

* Suprafaţa este determinată in planul de proiecţie Stereo 70.

DETALII LINIARE IMOBIL

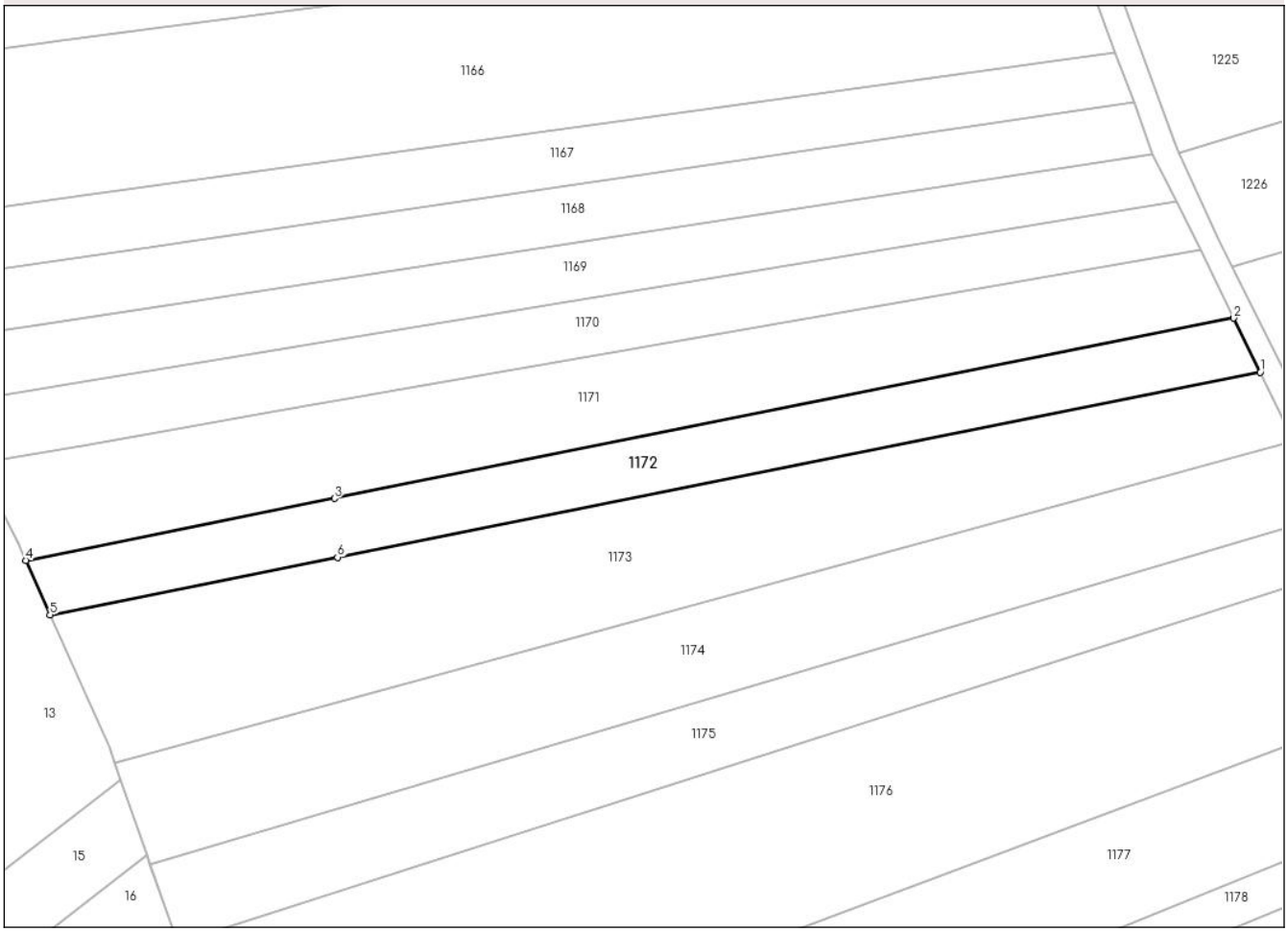

Date referitoare la teren

Crt	Categorie folosință	Intra vilan	Suprafaţa (mp)	Tarla	Parcelă	Nr. topo	Observaţii / Referinţe
1	arabil	NU	1.881	57	16/10	-	
2	altele	NU	619	57	1/10	-	

Lungime Segmente
1) Valorile lungimilor segmentelor sunt obţinute din proiecţie în plan.

Punct început	X / Y	Punct sfârşit	X / Y	Lungime segment (** (m)
1	426.913,244 342.346,676	2	426.908,273 342.356,76	11.243
2	426.908,273 342.356,76	3	426.740,445 342.323,139	171.163
3	426.740,445 342.323,139	4	426.682,848 342.311,6	58.741
4	426.682,848 342.311,6	5	426.687,38 342.301,429	11.135

Document care conține date cu caracter personal, protejat de prevederile Regulamentului (UE) nr. 679/2016 și Legii 190/2018

Punct început	X / Y	Punct sfârşit	X / Y	Lungime segment (** (m)
5	426.687,38 342.301,429	6	426.740,997 342.312,17	54.682
6	426.740,997 342.312,17	1	426.913,244 342.346,676	175.669

** Lungimile segmentelor sunt determinate în planul de proiecţie Stereo 70 şi sunt rotunjite la 1 milimetru.
*** Distanţa dintre puncte este formată din segmente cumulate ce sunt mai mici decât valoarea 1 milimetru.

Document care conține date cu caracter personal, protejat de prevederile Regulamentului (UE) nr. 679/2016 și Legii 190/2018

DATE DESPRE IMOBILUL NR. 1173

Oficiul de Cadastru şi Publicitate Imobiliară VALCEA
Biroul de Cadastru şi Publicitate Imobiliară Ramnicu Valcea

A. Partea I. Descrierea imobilului

TEREN Extravilan

Adresa: Jud. Valcea

Nr. Crt	Nr cadastral Nr. topografic	Suprafaţa* (mp)	Observaţii / Referinţe
A1		5.000	Sector cadastral:68 Teren neimprejmuit;

B. Partea II. Proprietari şi acte

Inscrieri privitoare la dreptul de proprietate şi alte drepturi reale		Referinţe
/		
Act Administrativ nr. Titlu de proprietate nr.16900, din 12/10/2010 emis de Comisia Judeteana Valcea;		
B1	Intabulare, drept de PROPRIETATE cu titlu de drept reconstituire in baza Legii nr.18/1991, dobandit prin Lege, cota actuala 1/1, cota initiala 1/1	A1
	1) **STANCA ALEXANDRU**	

C. Partea III. SARCINI .

Inscrieri privind dezmembramintele dreptului de proprietate, drepturi reale de garanţie şi sarcini	Referinţe
NU SUNT	

Document care conține date cu caracter personal, protejat de prevederile Regulamentului (UE) nr. 679/2016 și Legii 190/2018

Anexa Nr. 1 La Partea I

Teren

Nr cadastral	Suprafaţa (mp)*	Observaţii / Referinţe
	5.000	

* Suprafaţa este determinată in planul de proiecţie Stereo 70.

DETALII LINIARE IMOBIL

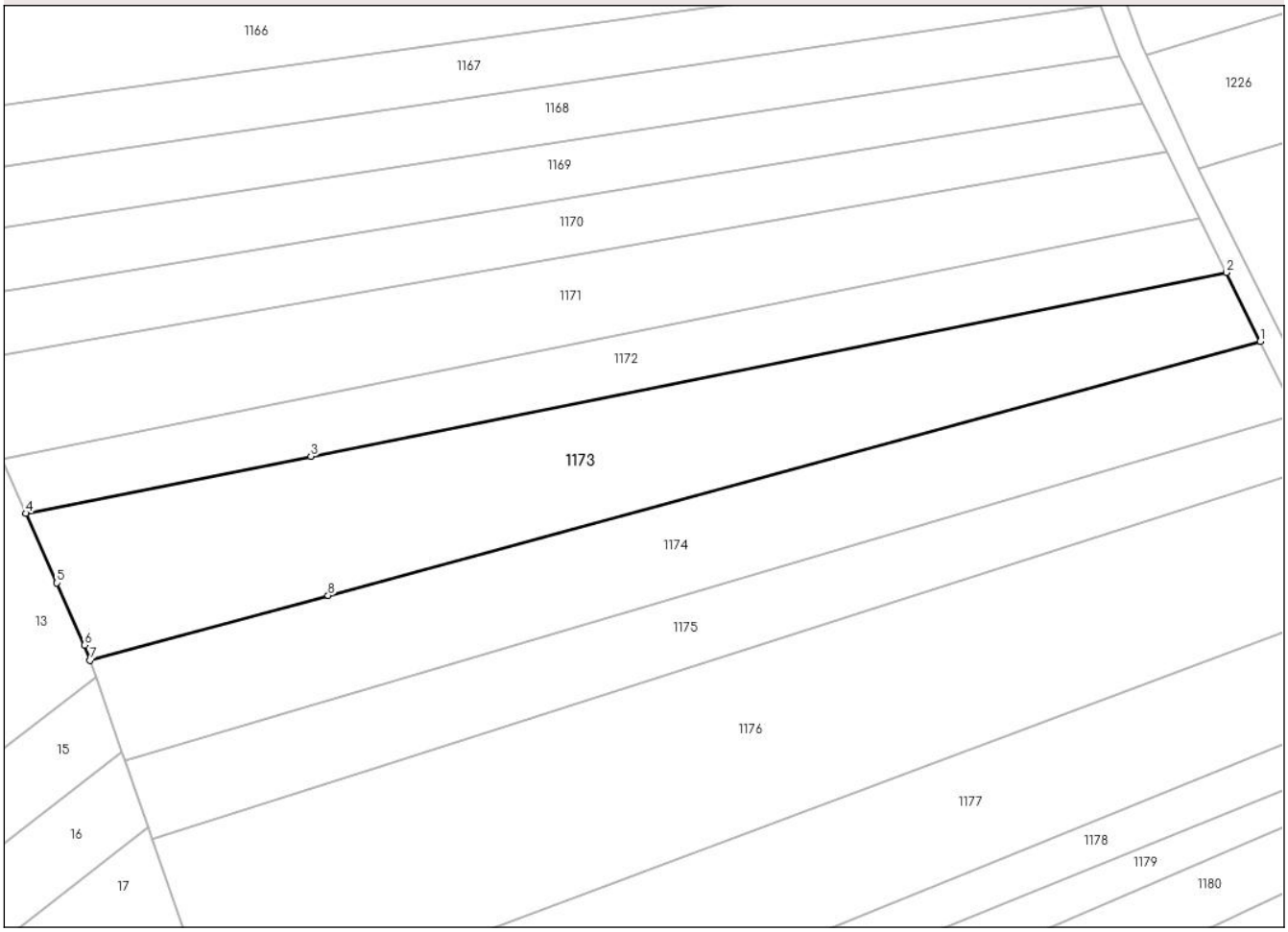

Date referitoare la teren

Crt	Categorie folosință	Intra vilan	Suprafaţa (mp)	Tarla	Parcelă	Nr. topo	Observaţii / Referinţe
1	arabil	NU	3.612	57	16/11	-	
2	altele	NU	1.388	57	1/11	-	

Lungime Segmente
1) Valorile lungimilor segmentelor sunt obţinute din proiecţie în plan.

Punct început	X / Y	Punct sfârşit	X / Y	Lungime segment (** (m)
1	426.919,606 342.333,773	2	426.913,244 342.346,676	14.386
2	426.913,244 342.346,676	3	426.740,997 342.312,17	175.669
3	426.740,997 342.312,17	4	426.687,38 342.301,429	54.682
4	426.687,38 342.301,429	5	426.693,216 342.288,332	14.338

Document care conține date cu caracter personal, protejat de prevederile Regulamentului (UE) nr. 679/2016 și Legii 190/2018

Punct început	X / Y	Punct sfârşit	X / Y	Lungime segment (** (m)
5	426.693,216 342.288,332	6	426.698,417 342.276,663	12.776
6	426.698,417 342.276,663	7	426.699,418 342.273,805	3.028
7	426.699,418 342.273,805	8	426.744,236 342.286,011	46.45
8	426.744,236 342.286,011	1	426.919,606 342.333,773	181.758

** Lungimile segmentelor sunt determinate în planul de proiecţie Stereo 70 şi sunt rotunjite la 1 milimetru.
*** Distanţa dintre puncte este formată din segmente cumulate ce sunt mai mici decât valoarea 1 milimetru.

Document care conține date cu caracter personal, protejat de prevederile Regulamentului (UE) nr. 679/2016 și Legii 190/2018

DATE DESPRE IMOBILUL NR. 1174

Oficiul de Cadastru şi Publicitate Imobiliară VALCEA
Biroul de Cadastru şi Publicitate Imobiliară Ramnicu Valcea

A. Partea I. Descrierea imobilului

TEREN Extravilan

Adresa: Jud. Valcea

Nr. Crt	Nr cadastral Nr. topografic	Suprafaţa* (mp)	Observaţii / Referinţe
A1		4.000	Sector cadastral:68 Teren neimprejmuit;

B. Partea II. Proprietari şi acte

Inscrieri privitoare la dreptul de proprietate şi alte drepturi reale		Referinţe
/		
Act Notarial nr. Certificat de mostenitor nr.52, din 29/12/2016 emis de NP Bolovan Ion Cosmin;		
B1	Intabulare, drept de PROPRIETATE, dobandit prin Succesiune, cota actuala 1/1, cota initiala 1/1	A1
	1) **STANCA EMIL**	

C. Partea III. SARCINI .

Inscrieri privind dezmembramintele dreptului de proprietate, drepturi reale de garanţie şi sarcini	Referinţe
NU SUNT	

Document care conține date cu caracter personal, protejat de prevederile Regulamentului (UE) nr. 679/2016 și Legii 190/2018

Anexa Nr. 1 La Partea I

Teren

Nr cadastral	Suprafaţa (mp)*	Observaţii / Referinţe
	4.000	

* Suprafaţa este determinată in planul de proiecţie Stereo 70.

DETALII LINIARE IMOBIL

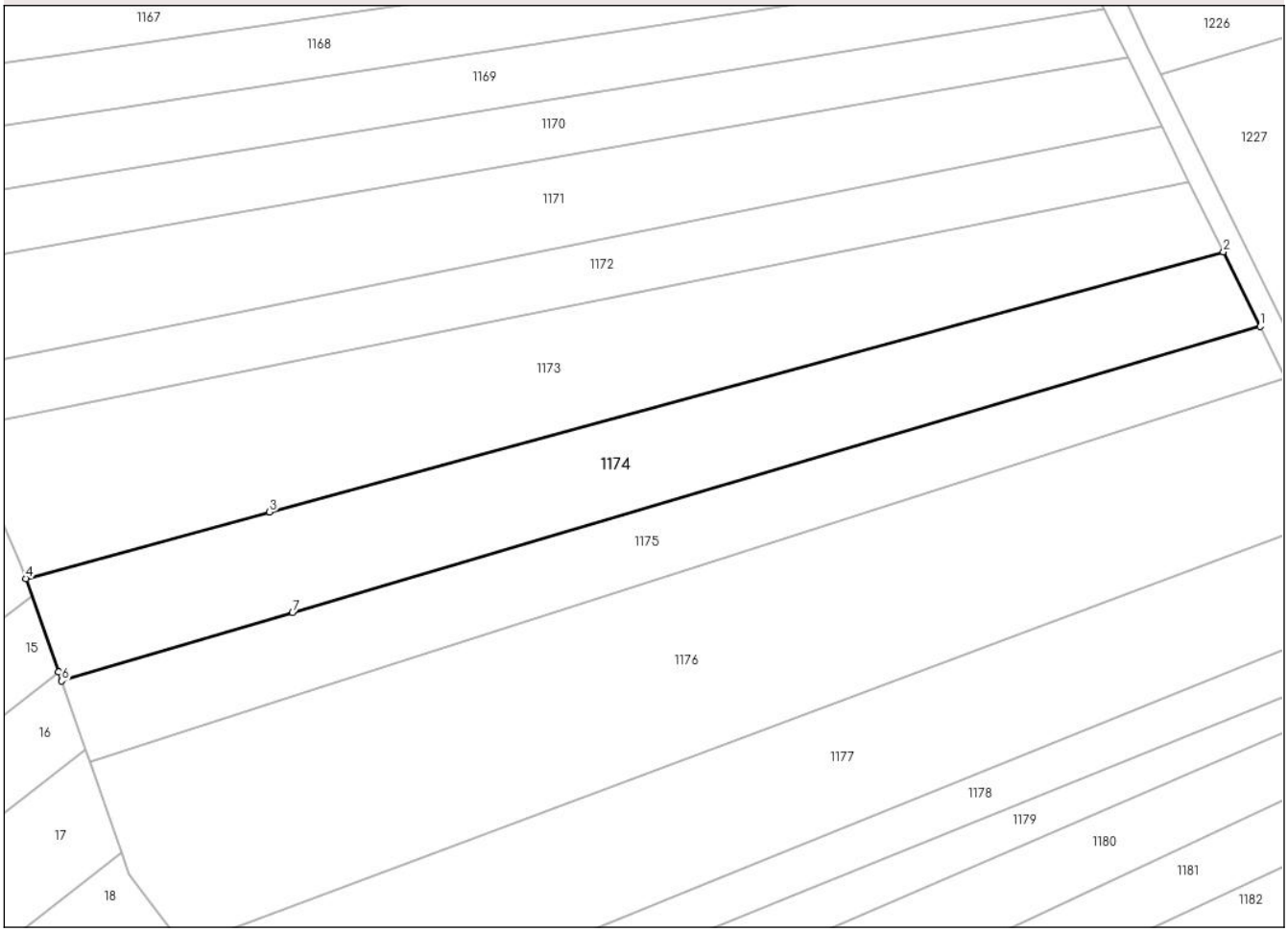

Date referitoare la teren

Crt	Categorie folosință	Intra vilan	Suprafaţa (mp)	Tarla	Parcelă	Nr. topo	Observaţii / Referinţe
1	arabil	NU	3.118	57	13/47	-	
2	altele	NU	882	57	1/47	-	

Lungime Segmente
1) Valorile lungimilor segmentelor sunt obţinute din proiecţie în plan.

Punct început	X / Y	Punct sfârşit	X / Y	Lungime segment (** (m)
1	426.926,355 342.320,085	2	426.919,606 342.333,773	15.261
2	426.919,606 342.333,773	3	426.744,236 342.286,011	181.758
3	426.744,236 342.286,011	4	426.699,418 342.273,805	46.45
4	426.699,418 342.273,805	5	426.705,442 342.256,602	18.227

Document care conține date cu caracter personal, protejat de prevederile Regulamentului (UE) nr. 679/2016 și Legii 190/2018

Punct început	X / Y	Punct sfârşit	X / Y	Lungime segment (** (m)
5	426.705,442 342.256,602	6	426.706,016 342.254,962	1.738
6	426.706,016 342.254,962	7	426.748,457 342.267,506	44.256
7	426.748,457 342.267,506	1	426.926,355 342.320,085	185.505

** Lungimile segmentelor sunt determinate în planul de proiecţie Stereo 70 şi sunt rotunjite la 1 milimetru.
*** Distanţa dintre puncte este formată din segmente cumulate ce sunt mai mici decât valoarea 1 milimetru.

Document care conține date cu caracter personal, protejat de prevederile Regulamentului (UE) nr. 679/2016 și Legii 190/2018

DATE DESPRE IMOBILUL NR. 1175

Oficiul de Cadastru şi Publicitate Imobiliară VALCEA
Biroul de Cadastru şi Publicitate Imobiliară Ramnicu Valcea

A. Partea I. Descrierea imobilului

TEREN Extravilan

Adresa: Jud. Valcea

Nr. Crt	Nr cadastral Nr. topografic	Suprafaţa* (mp)	Observaţii / Referinţe
A1		3.000	Sector cadastral:68 Teren neimprejmuit;

B. Partea II. Proprietari şi acte

Inscrieri privitoare la dreptul de proprietate şi alte drepturi reale		Referinţe
/		
Act Administrativ nr. Titlu de proprietate nr.1511/25738, din 23/12/2002 emis de Comisia Judeteana Valcea;		
B1	Intabulare, drept de PROPRIETATE cu titlu de drept reconstituire in baza Legii nr.18/1991, dobandit prin Lege, cota actuala 1/1, cota initiala 1/1	A1
	1) **DINCULESCU ILIE**	

C. Partea III. SARCINI .

Inscrieri privind dezmembramintele dreptului de proprietate, drepturi reale de garanţie şi sarcini	Referinţe
NU SUNT	

Document care conține date cu caracter personal, protejat de prevederile Regulamentului (UE) nr. 679/2016 și Legii 190/2018

Anexa Nr. 1 La Partea I

Teren

Nr cadastral	Suprafaţa (mp)*	Observaţii / Referinţe
	3.000	

* Suprafaţa este determinată in planul de proiecţie Stereo 70.

DETALII LINIARE IMOBIL

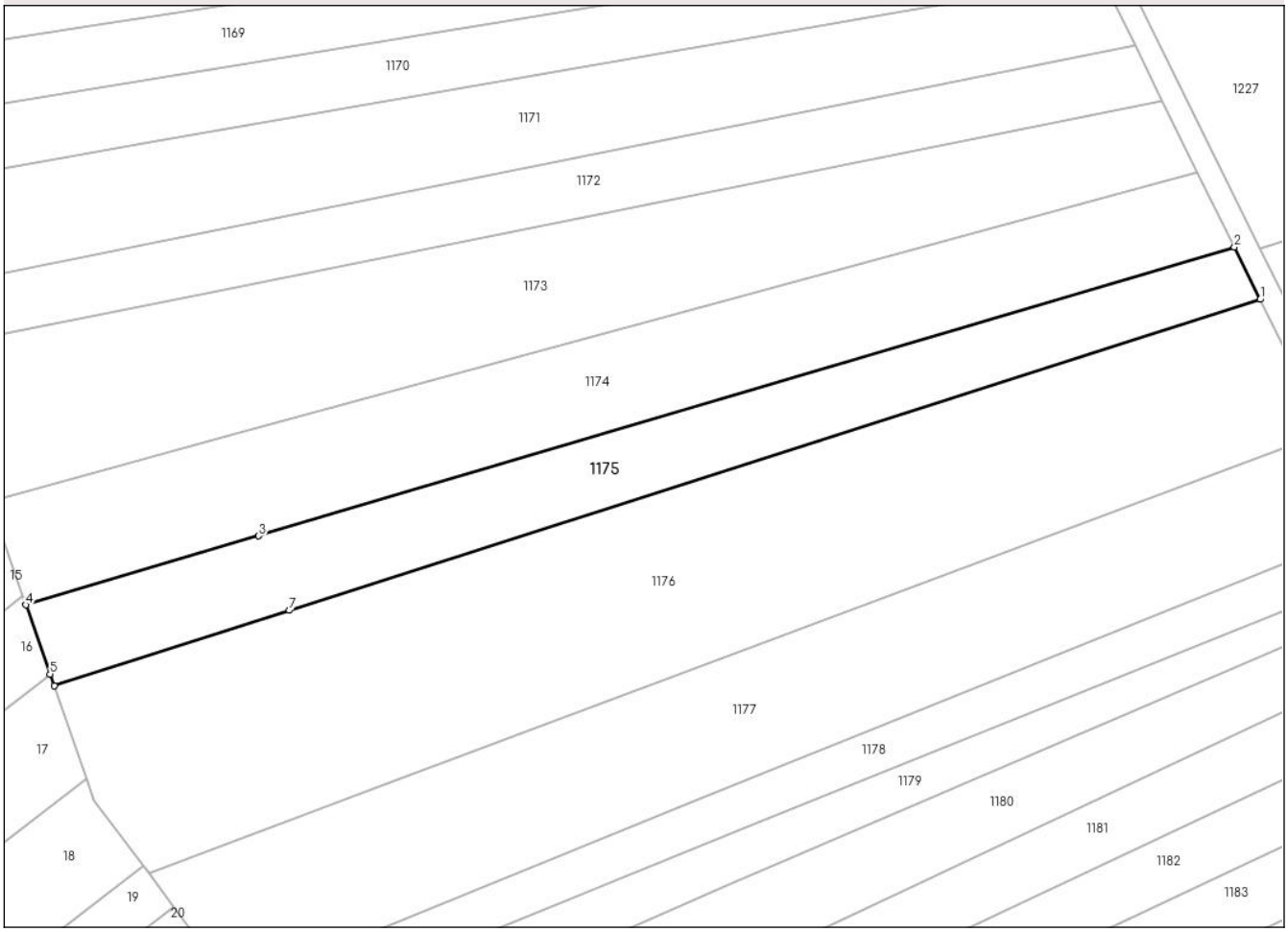

Date referitoare la teren

Crt	Categorie folosință	Intra vilan	Suprafaţa (mp)	Tarla	Parcelă	Nr. topo	Observaţii / Referinţe
1	arabil	NU	2.330	56	19/14	-	T57, P19/14, P17/14 (din TP T56, P19/14, 17/14)
2	altele	NU	670	56	17/14	-	

Lungime Segmente

1) Valorile lungimilor segmentelor sunt obţinute din proiecţie în plan.

Punct început	X / Y	Punct sfârşit	X / Y	Lungime segment (** (m)
1	426.931,044 342.310,574	2	426.926,355 342.320,085	10.604
2	426.926,355 342.320,085	3	426.748,457 342.267,506	185.505
3	426.748,457 342.267,506	4	426.706,016 342.254,962	44.256
4	426.706,016 342.254,962	5	426.710,429 342.242,361	13.351

Document care conține date cu caracter personal, protejat de prevederile Regulamentului (UE) nr. 679/2016 și Legii 190/2018

Punct început	X / Y	Punct sfârşit	X / Y	Lungime segment (** (m)
5	426.710,429 342.242,361	6	426.711,171 342.240,241	2.246
6	426.711,171 342.240,241	7	426.754,006 342.253,943	44.973
7	426.754,006 342.253,943	1	426.931,044 342.310,574	185.875

** Lungimile segmentelor sunt determinate în planul de proiecţie Stereo 70 şi sunt rotunjite la 1 milimetru.
*** Distanţa dintre puncte este formată din segmente cumulate ce sunt mai mici decât valoarea 1 milimetru.

Document care conține date cu caracter personal, protejat de prevederile Regulamentului (UE) nr. 679/2016 și Legii 190/2018

DATE DESPRE IMOBILUL NR. 1176

Oficiul de Cadastru şi Publicitate Imobiliară VALCEA
Biroul de Cadastru şi Publicitate Imobiliară Ramnicu Valcea

A. Partea I. Descrierea imobilului

TEREN Extravilan

Adresa: Jud. Valcea

Nr. Crt	Nr cadastral Nr. topografic	Suprafaţa* (mp)	Observaţii / Referinţe
A1		Din acte: 0 Masurata: 7.500	Sector cadastral:68 Teren neimprejmuit;

B. Partea II. Proprietari şi acte

Inscrieri privitoare la dreptul de proprietate şi alte drepturi reale		Referinţe
/		
Act Administrativ nr. Adeverinta nr.3199, din 20/05/2025 emis de Primaria Comunei Susani;		
B1	Inscrierea posesiei, drept de PROPRIETATE, dobandit prin Lege, cota actuala 1/1, cota initiala 1/1	A1
	1) **NEIDENTIFICAT NEIDENTIFICAT**, CIF:0000000000000	
Act Normativ nr. Legea nr.7, din 13/03/1996 emis de Parlamentul Romaniei (Art.13);		
B2	Se noteaza mentiunea de proprietar neidentificat.	A1

C. Partea III. SARCINI .

Inscrieri privind dezmembramintele dreptului de proprietate, drepturi reale de garanţie şi sarcini	Referinţe
NU SUNT	

Document care conține date cu caracter personal, protejat de prevederile Regulamentului (UE) nr. 679/2016 și Legii 190/2018

Anexa Nr. 1 La Partea I

Teren

Nr cadastral	Suprafaţa (mp)*	Observaţii / Referinţe
	Din acte: 0 Masurata: 7.500	

* Suprafaţa este determinată in planul de proiecţie Stereo 70.

DETALII LINIARE IMOBIL

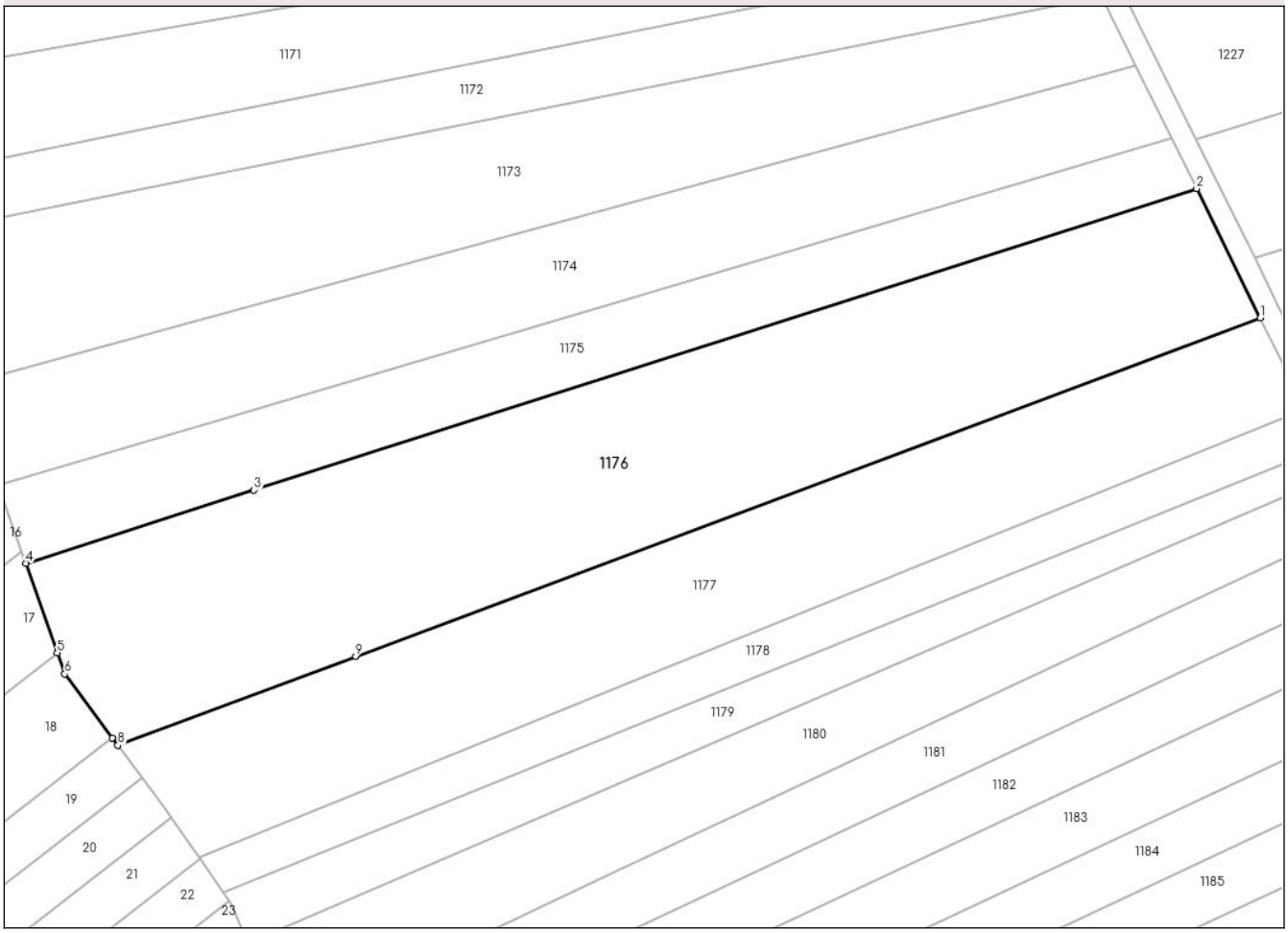

Date referitoare la teren

Crt	Categorie folosinţă	Intra vilan	Suprafaţa (mp)	Tarla	Parcelă	Nr. topo	Observaţii / Referinţe
1	arabil	NU	5.788	57	19/15	-	
2	altele	NU	1.712	57	19/15	-	

Lungime Segmente
1) Valorile lungimilor segmentelor sunt obţinute din proiecţie în plan.

Punct început	X / Y	Punct sfârşit	X / Y	Lungime segment (** (m)
1	426.942,994 342.286,337	2	426.931,044 342.310,574	27.023
2	426.931,044 342.310,574	3	426.754,006 342.253,943	185.875
3	426.754,006 342.253,943	4	426.711,171 342.240,241	44.973
4	426.711,171 342.240,241	5	426.717,069 342.223,398	17.846

Document care conține date cu caracter personal, protejat de prevederile Regulamentului (UE) nr. 679/2016 și Legii 190/2018

Punct început	X / Y	Punct sfârşit	X / Y	Lungime segment (** (m)
5	426.717,069 342.223,398	6	426.718,459 342.219,428	4.206
6	426.718,459 342.219,428	7	426.727,414 342.207,457	14.95
7	426.727,414 342.207,457	8	426.728,457 342.206,063	1.741
8	426.728,457 342.206,063	9	426.773,087 342.222,762	47.652
9	426.773,087 342.222,762	1	426.942,994 342.286,337	181.412

** Lungimile segmentelor sunt determinate în planul de proiecţie Stereo 70 şi sunt rotunjite la 1 milimetru.
*** Distanţa dintre puncte este formată din segmente cumulate ce sunt mai mici decât valoarea 1 milimetru.

Document care conține date cu caracter personal, protejat de prevederile Regulamentului (UE) nr. 679/2016 și Legii 190/2018

DATE DESPRE IMOBILUL NR. 1177

Oficiul de Cadastru şi Publicitate Imobiliară VALCEA
Biroul de Cadastru şi Publicitate Imobiliară Ramnicu Valcea

A. Partea I. Descrierea imobilului

TEREN Extravilan

Adresa: Jud. Valcea

Nr. Crt	Nr cadastral Nr. topografic	Suprafaţa* (mp)	Observaţii / Referinţe
A1		5.000	Sector cadastral:68 Teren neimprejmuit;

B. Partea II. Proprietari şi acte

Inscrieri privitoare la dreptul de proprietate şi alte drepturi reale		Referinţe
/		
Act Administrativ nr. Proces verbal de punere in posesie nr.34, din 23/05/2025 emis de Primaria Comunei Susani (Hotararea Comisiei Judetene nr. 35/13.09.1991 eliberata de CJFF VALCEA);		
B1	Inscrierea provizorie, drept de PROPRIETATE, dobandit prin Lege, cota actuala 1/1, cota initiala 1/1	A1
	1) **PAUN GHEORGHE** 2) **TUDOR ALEXANDRA**	

C. Partea III. SARCINI .

Inscrieri privind dezmembramintele dreptului de proprietate, drepturi reale de garanţie şi sarcini	Referinţe
NU SUNT	

Document care conține date cu caracter personal, protejat de prevederile Regulamentului (UE) nr. 679/2016 și Legii 190/2018

Anexa Nr. 1 La Partea I

Teren

Nr cadastral	Suprafaţa (mp)*	Observaţii / Referinţe
	5.000	

* Suprafaţa este determinată in planul de proiecţie Stereo 70.

DETALII LINIARE IMOBIL

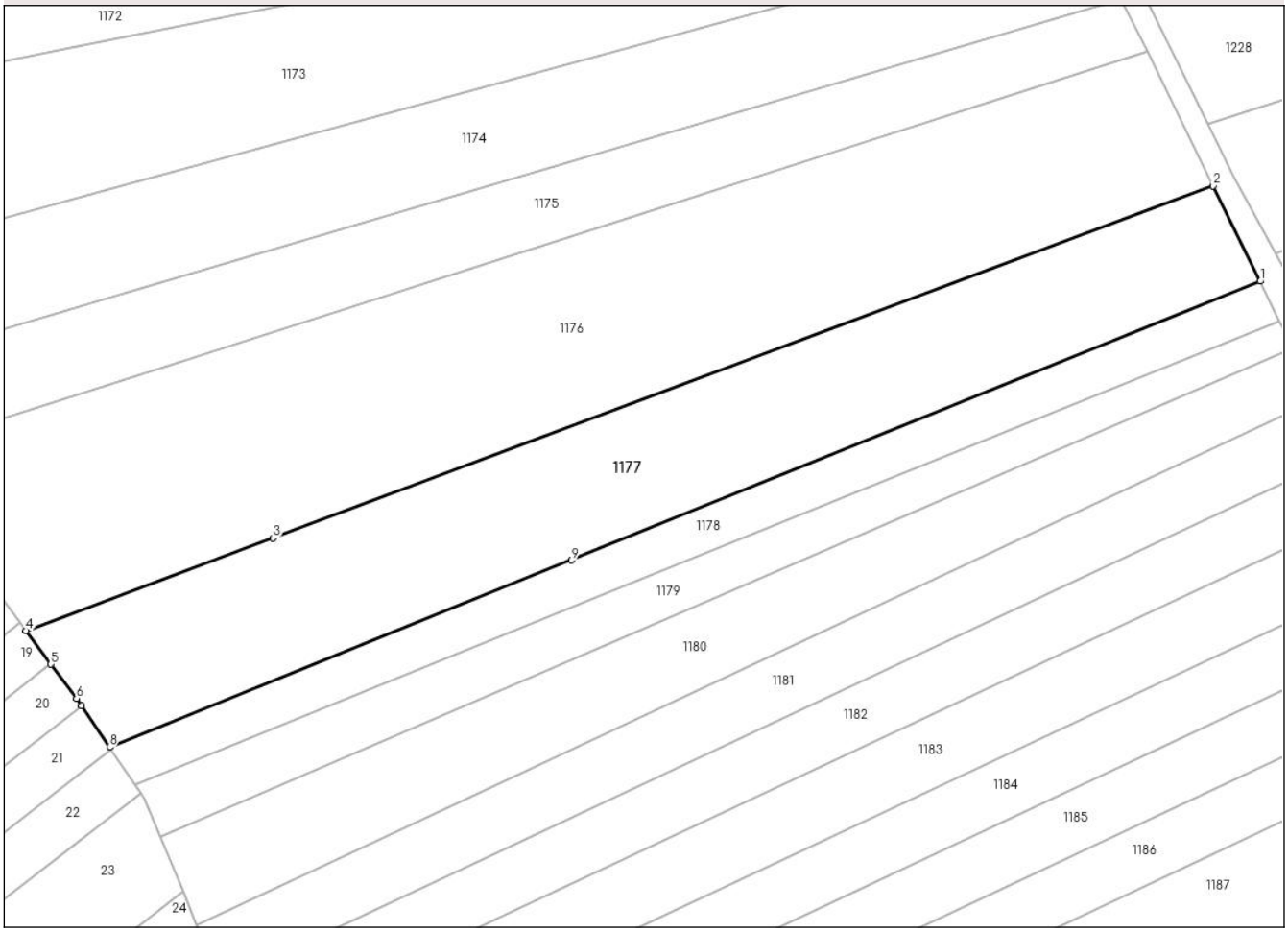

Date referitoare la teren

Crt	Categorie folosință	Intra vilan	Suprafaţa (mp)	Tarla	Parcelă	Nr. topo	Observaţii / Referinţe
1	arabil	NU	3.538	57	16/12	-	
2	altele	NU	1.462	57	1/12	-	

Lungime Segmente
1) Valorile lungimilor segmentelor sunt obţinute din proiecţie în plan.

Punct început	X / Y	Punct sfârşit	X / Y	Lungime segment (** (m)
1	426.951,479 342.269,129	2	426.942,994 342.286,337	19.186
2	426.942,994 342.286,337	3	426.773,087 342.222,762	181.412
3	426.773,087 342.222,762	4	426.728,457 342.206,063	47.652
4	426.728,457 342.206,063	5	426.732,987 342.200,007	7.563

Document care conține date cu caracter personal, protejat de prevederile Regulamentului (UE) nr. 679/2016 și Legii 190/2018

Punct început	X / Y	Punct sfârşit	X / Y	Lungime segment (** (m)
5	426.732,987 342.200,007	6	426.737,609 342.193,828	7.716
6	426.737,609 342.193,828	7	426.738,507 342.192,515	1.591
7	426.738,507 342.192,515	8	426.743,594 342.185,083	9.006
8	426.743,594 342.185,083	9	426.827,009 342.218,807	89.974
9	426.827,009 342.218,807	1	426.951,479 342.269,129	134.258

** Lungimile segmentelor sunt determinate în planul de proiecţie Stereo 70 şi sunt rotunjite la 1 milimetru.
*** Distanţa dintre puncte este formată din segmente cumulate ce sunt mai mici decât valoarea 1 milimetru.

Document care conține date cu caracter personal, protejat de prevederile Regulamentului (UE) nr. 679/2016 și Legii 190/2018

DATE DESPRE IMOBILUL NR. 1178

Oficiul de Cadastru şi Publicitate Imobiliară VALCEA
Biroul de Cadastru şi Publicitate Imobiliară Ramnicu Valcea

A. Partea I. Descrierea imobilului

TEREN Extravilan

Adresa: Jud. Valcea

Nr. Crt	Nr cadastral Nr. topografic	Suprafaţa* (mp)	Observaţii / Referinţe
A1		1.781	Sector cadastral:68 Teren neimprejmuit;

B. Partea II. Proprietari şi acte

Inscrieri privitoare la dreptul de proprietate şi alte drepturi reale		Referinţe
/		
Act Administrativ nr. Titlu de proprietate nr.1781, din 15/12/2005 emis de Comisia Judeteana Valcea;		
B1	Intabulare, drept de PROPRIETATE cu titlu de drept reconstituire in baza Legii nr.18/1991, dobandit prin Lege, cota actuala 1/1, cota initiala 1/1	A1
	1) **ALEXANDRU GHEORGHITA** 2) **BADEA ALEXANDRU** 3) **BADEA ION** 4) **DUMITRASCU MARIA**	

C. Partea III. SARCINI .

Inscrieri privind dezmembramintele dreptului de proprietate, drepturi reale de garanţie şi sarcini	Referinţe
NU SUNT	

Document care conține date cu caracter personal, protejat de prevederile Regulamentului (UE) nr. 679/2016 și Legii 190/2018

Anexa Nr. 1 La Partea I

Teren

Nr cadastral	Suprafaţa (mp)*	Observaţii / Referinţe
	1.781	

* Suprafaţa este determinată in planul de proiecţie Stereo 70.

DETALII LINIARE IMOBIL

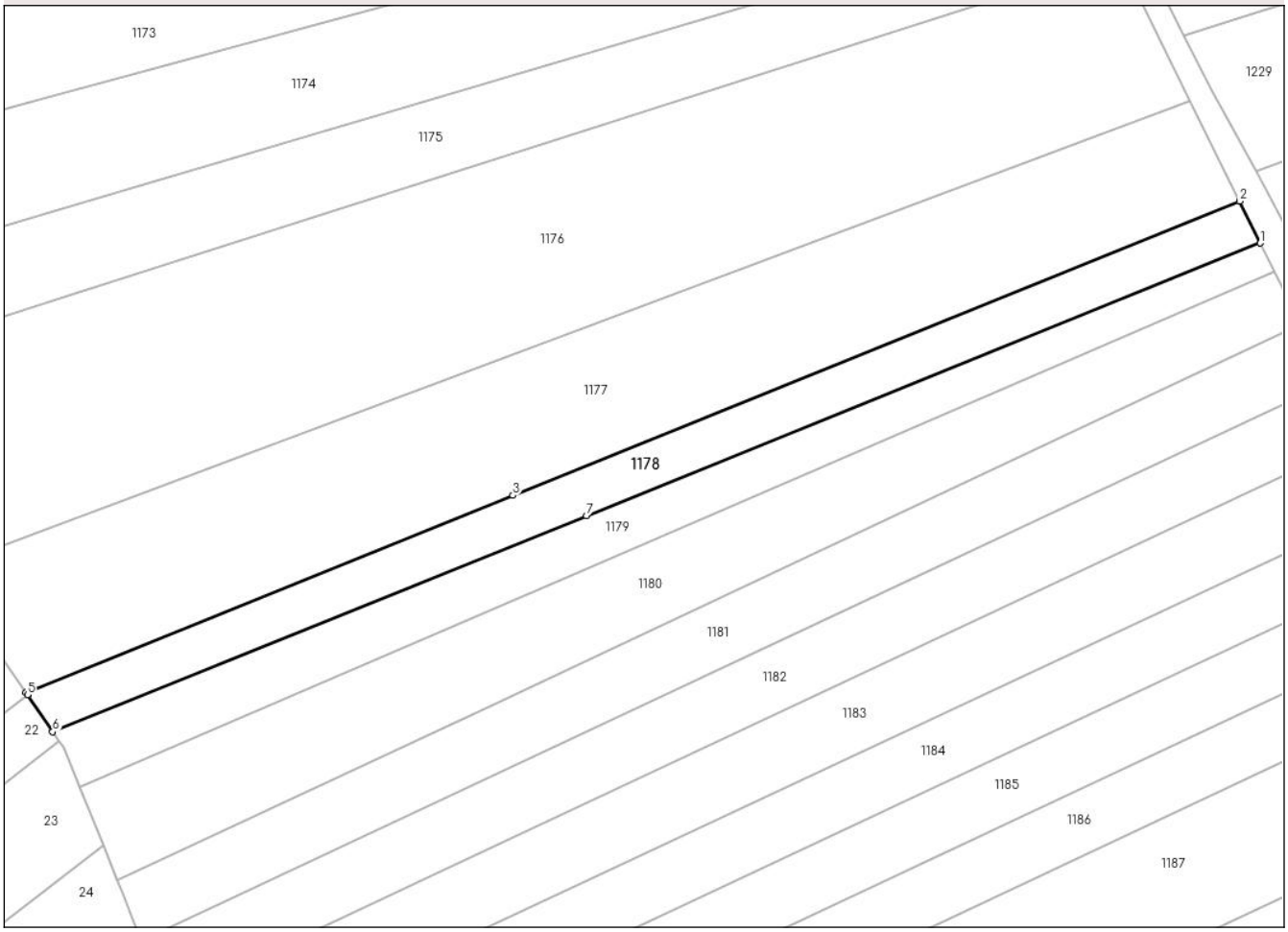

Date referitoare la teren

Crt	Categorie folosință	Intra vilan	Suprafaţa (mp)	Tarla	Parcelă	Nr. topo	Observaţii / Referinţe
1	arabil	NU	1.011	57	16/2	-	
2	altele	NU	770	57	1/13	-	

Lungime Segmente
1) Valorile lungimilor segmentelor sunt obţinute din proiecţie în plan.

Punct început	X / Y	Punct sfârşit	X / Y	Lungime segment (** (m)
1	426.955,015 342.261,955	2	426.951,479 342.269,129	7.998
2	426.951,479 342.269,129	3	426.827,009 342.218,807	134.258
3	426.827,009 342.218,807	4	426.743,594 342.185,083	89.974
4	426.743,594 342.185,083	5	426.743,861 342.184,694	0.472

Document care conține date cu caracter personal, protejat de prevederile Regulamentului (UE) nr. 679/2016 și Legii 190/2018

Punct început	X / Y	Punct sfârşit	X / Y	Lungime segment (** (m)
5	426.743,861 342.184,694	6	426.748,191 342.178,368	7.666
6	426.748,191 342.178,368	7	426.839,588 342.215,306	98.579
7	426.839,588 342.215,306	1	426.955,015 342.261,955	124.497

** Lungimile segmentelor sunt determinate în planul de proiecţie Stereo 70 şi sunt rotunjite la 1 milimetru.
*** Distanţa dintre puncte este formată din segmente cumulate ce sunt mai mici decât valoarea 1 milimetru.

Document care conține date cu caracter personal, protejat de prevederile Regulamentului (UE) nr. 679/2016 și Legii 190/2018

DATE DESPRE IMOBILUL NR. 1179

Oficiul de Cadastru şi Publicitate Imobiliară VALCEA
Biroul de Cadastru şi Publicitate Imobiliară Ramnicu Valcea

A. Partea I. Descrierea imobilului

TEREN Extravilan

Adresa: Jud. Valcea

Nr. Crt	Nr cadastral Nr. topografic	Suprafaţa* (mp)	Observaţii / Referinţe
A1		1.781	Sector cadastral:68 Teren neimprejmuit;

B. Partea II. Proprietari şi acte

Inscrieri privitoare la dreptul de proprietate şi alte drepturi reale		Referinţe
/		
Act Administrativ nr. Titlu de proprietate nr.1690, din 07/09/2004 emis de Comisia Judeteana Valcea;		
B1	Intabulare, drept de PROPRIETATE cu titlu de drept reconstituire in baza Legii nr.18/1991, dobandit prin Lege, cota actuala 1/1, cota initiala 1/1	A1
	1) **IANCU DORINA** 2) **IANCU DUMITRU** 3) **IANCU MARIA**	

C. Partea III. SARCINI .

Inscrieri privind dezmembramintele dreptului de proprietate, drepturi reale de garanţie şi sarcini	Referinţe
NU SUNT	

Document care conține date cu caracter personal, protejat de prevederile Regulamentului (UE) nr. 679/2016 și Legii 190/2018

Anexa Nr. 1 La Partea I

Teren

Nr cadastral	Suprafaţa (mp)*	Observaţii / Referinţe
	1.781	

* Suprafaţa este determinată in planul de proiecţie Stereo 70.

DETALII LINIARE IMOBIL

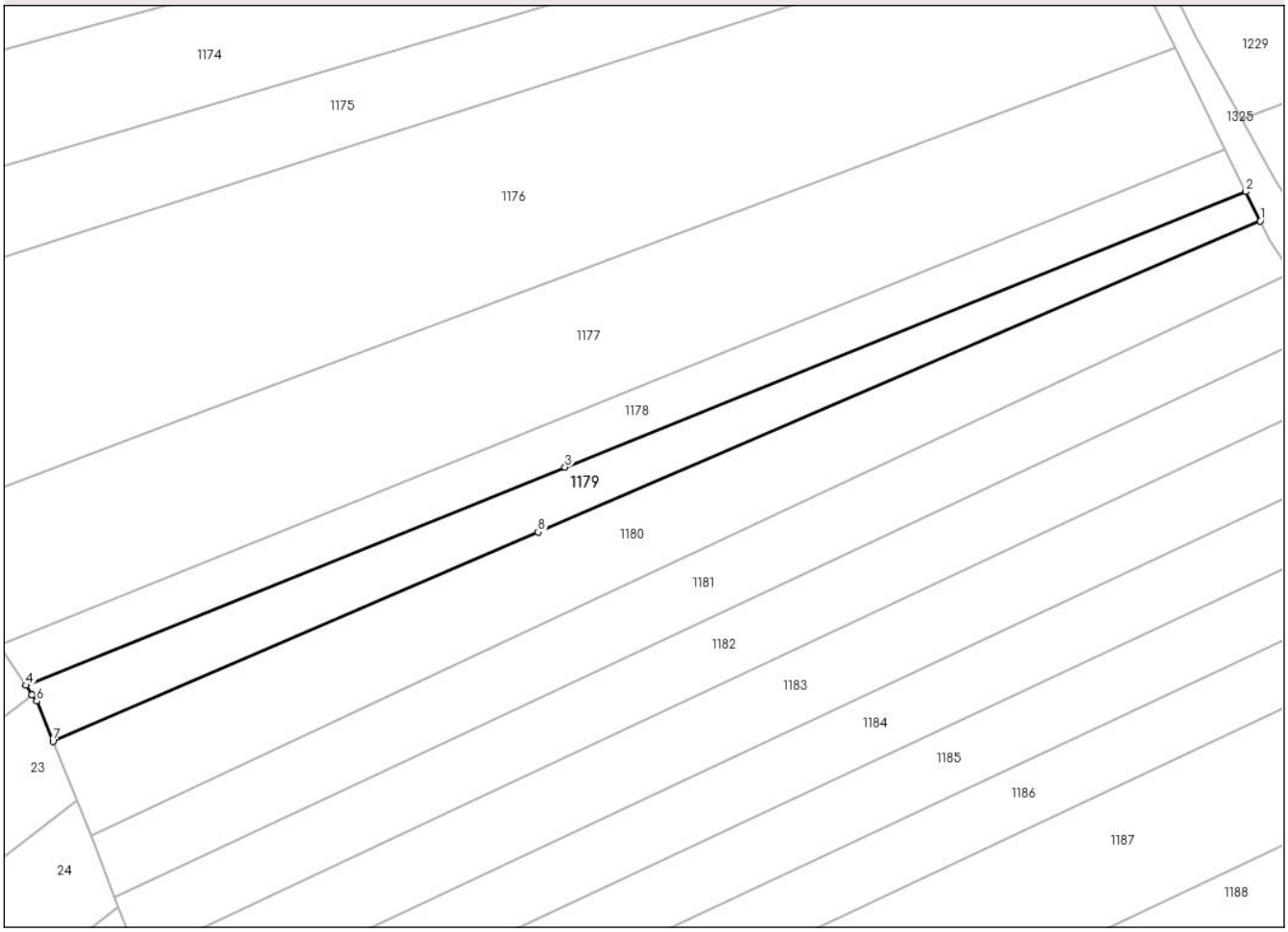

Date referitoare la teren

Crt	Categorie folosință	Intra vilan	Suprafaţa (mp)	Tarla	Parcelă	Nr. topo	Observaţii / Referinţe
1	arabil	NU	889	57	16/14	-	
2	padure	NU	892	57	1/14	-	

Lungime Segmente
1) Valorile lungimilor segmentelor sunt obţinute din proiecţie în plan.

Punct început	X / Y	Punct sfârşit	X / Y	Lungime segment (** (m)
1	426.957,453 342.257,01	2	426.955,015 342.261,955	5.513
2	426.955,015 342.261,955	3	426.839,588 342.215,306	124.497
3	426.839,588 342.215,306	4	426.748,191 342.178,368	98.579
4	426.748,191 342.178,368	5	426.749,264 342.176,801	1.899

Document care conține date cu caracter personal, protejat de prevederile Regulamentului (UE) nr. 679/2016 și Legii 190/2018

Punct început	X / Y	Punct sfârşit	X / Y	Lungime segment (** (m)
5	426.749,264 342.176,801	6	426.750,016 342.175,703	1.331
6	426.750,016 342.175,703	7	426.752,771 342.168,906	7.334
7	426.752,771 342.168,906	8	426.835,039 342.204,318	89.566
8	426.835,039 342.204,318	1	426.957,453 342.257,01	133.273

** Lungimile segmentelor sunt determinate în planul de proiecţie Stereo 70 şi sunt rotunjite la 1 milimetru.
*** Distanţa dintre puncte este formată din segmente cumulate ce sunt mai mici decât valoarea 1 milimetru.

Document care conține date cu caracter personal, protejat de prevederile Regulamentului (UE) nr. 679/2016 și Legii 190/2018

DATE DESPRE IMOBILUL NR. 1180

Oficiul de Cadastru şi Publicitate Imobiliară VALCEA
Biroul de Cadastru şi Publicitate Imobiliară Ramnicu Valcea

A. Partea I. Descrierea imobilului

TEREN Extravilan

Adresa: Jud. Valcea

Nr. Crt	Nr cadastral Nr. topografic	Suprafaţa* (mp)	Observaţii / Referinţe
A1		Din acte: 0 Masurata: 3.062	Sector cadastral:68 Teren neimprejmuit;

B. Partea II. Proprietari şi acte

Inscrieri privitoare la dreptul de proprietate şi alte drepturi reale		Referinţe
/		
Act Administrativ nr. Adeverinta nr.3199, din 20/05/2025 emis de Primaria Comunei Susani;		
B1	Inscrierea posesiei, drept de PROPRIETATE, dobandit prin Lege, cota actuala 1/1, cota initiala 1/1	A1
	1) **NEIDENTIFICAT NEIDENTIFICAT**, CIF:0000000000000	
Act Normativ nr. Legea nr.7, din 13/03/1996 emis de Parlamentul Romaniei (Art.13);		
B2	Se noteaza mentiunea de proprietar neidentificat.	A1

C. Partea III. SARCINI .

Inscrieri privind dezmembramintele dreptului de proprietate, drepturi reale de garanţie şi sarcini	Referinţe
NU SUNT	

Document care conține date cu caracter personal, protejat de prevederile Regulamentului (UE) nr. 679/2016 și Legii 190/2018

Anexa Nr. 1 La Partea I

Teren

Nr cadastral	Suprafaţa (mp)*	Observaţii / Referinţe
	Din acte: 0 Masurata: 3.062	

* Suprafaţa este determinată in planul de proiecţie Stereo 70.

DETALII LINIARE IMOBIL

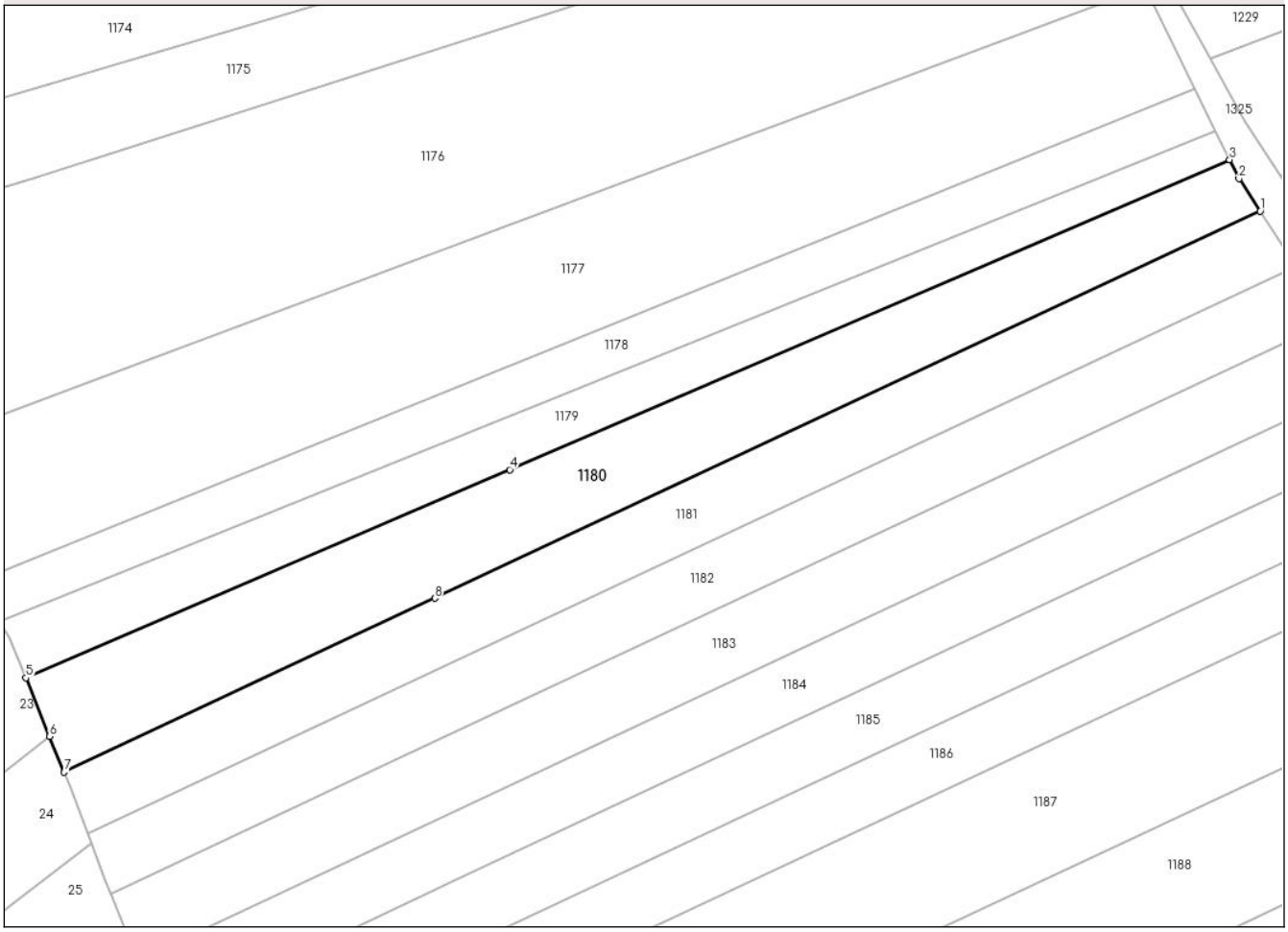

Date referitoare la teren

Crt	Categorie folosinţă	Intra vilan	Suprafaţa (mp)	Tarla	Parcelă	Nr. topo	Observaţii / Referinţe
1	arabil	NU	1.786	57	16/15	-	
2	padure	NU	1.276	57	1/15	-	

Lungime Segmente
1) Valorile lungimilor segmentelor sunt obţinute din proiecţie în plan.

Punct început	X / Y	Punct sfârşit	X / Y	Lungime segment (** (m)
1	426.962,662 342.248,287	2	426.959,04 342.253,792	6.59
2	426.959,04 342.253,792	3	426.957,453 342.257,01	3.588
3	426.957,453 342.257,01	4	426.835,039 342.204,318	133.273
4	426.835,039 342.204,318	5	426.752,771 342.168,906	89.566

Document care conține date cu caracter personal, protejat de prevederile Regulamentului (UE) nr. 679/2016 și Legii 190/2018

Punct început	X / Y	Punct sfârşit	X / Y	Lungime segment (** (m)
5	426.752,771 342.168,906	6	426.756,802 342.158,958	10.734
6	426.756,802 342.158,958	7	426.759,27 342.152,868	6.571
7	426.759,27 342.152,868	8	426.822,29 342.182,433	69.61
8	426.822,29 342.182,433	1	426.962,662 342.248,287	155.052

** Lungimile segmentelor sunt determinate în planul de proiecţie Stereo 70 şi sunt rotunjite la 1 milimetru.
*** Distanţa dintre puncte este formată din segmente cumulate ce sunt mai mici decât valoarea 1 milimetru.

Document care conține date cu caracter personal, protejat de prevederile Regulamentului (UE) nr. 679/2016 și Legii 190/2018

DATE DESPRE IMOBILUL NR. 1181

Oficiul de Cadastru şi Publicitate Imobiliară VALCEA
Biroul de Cadastru şi Publicitate Imobiliară Ramnicu Valcea

A. Partea I. Descrierea imobilului

TEREN Extravilan

Adresa: Jud. Valcea

Nr. Crt	Nr cadastral Nr. topografic	Suprafaţa* (mp)	Observaţii / Referinţe
A1		2.500	Sector cadastral:68 Teren neimprejmuit;

B. Partea II. Proprietari şi acte

Inscrieri privitoare la dreptul de proprietate şi alte drepturi reale		Referinţe
/		
Act Administrativ nr. Titlu de proprietate nr.9522, din 23/10/2008 emis de Comisia Judeteana Valcea;		
B1	Intabulare, drept de PROPRIETATE cu titlu de drept reconstituire in baza Legii nr.18/1991, dobandit prin Lege, cota actuala 1/1, cota initiala 1/1	A1
	1) **VIDRIGHIN GHEORGHITA**	

C. Partea III. SARCINI .

Inscrieri privind dezmembramintele dreptului de proprietate, drepturi reale de garanţie şi sarcini	Referinţe
NU SUNT	

Document care conține date cu caracter personal, protejat de prevederile Regulamentului (UE) nr. 679/2016 și Legii 190/2018

Anexa Nr. 1 La Partea I

Teren

Nr cadastral	Suprafaţa (mp)*	Observaţii / Referinţe
	2.500	

* Suprafaţa este determinată in planul de proiecţie Stereo 70.

DETALII LINIARE IMOBIL

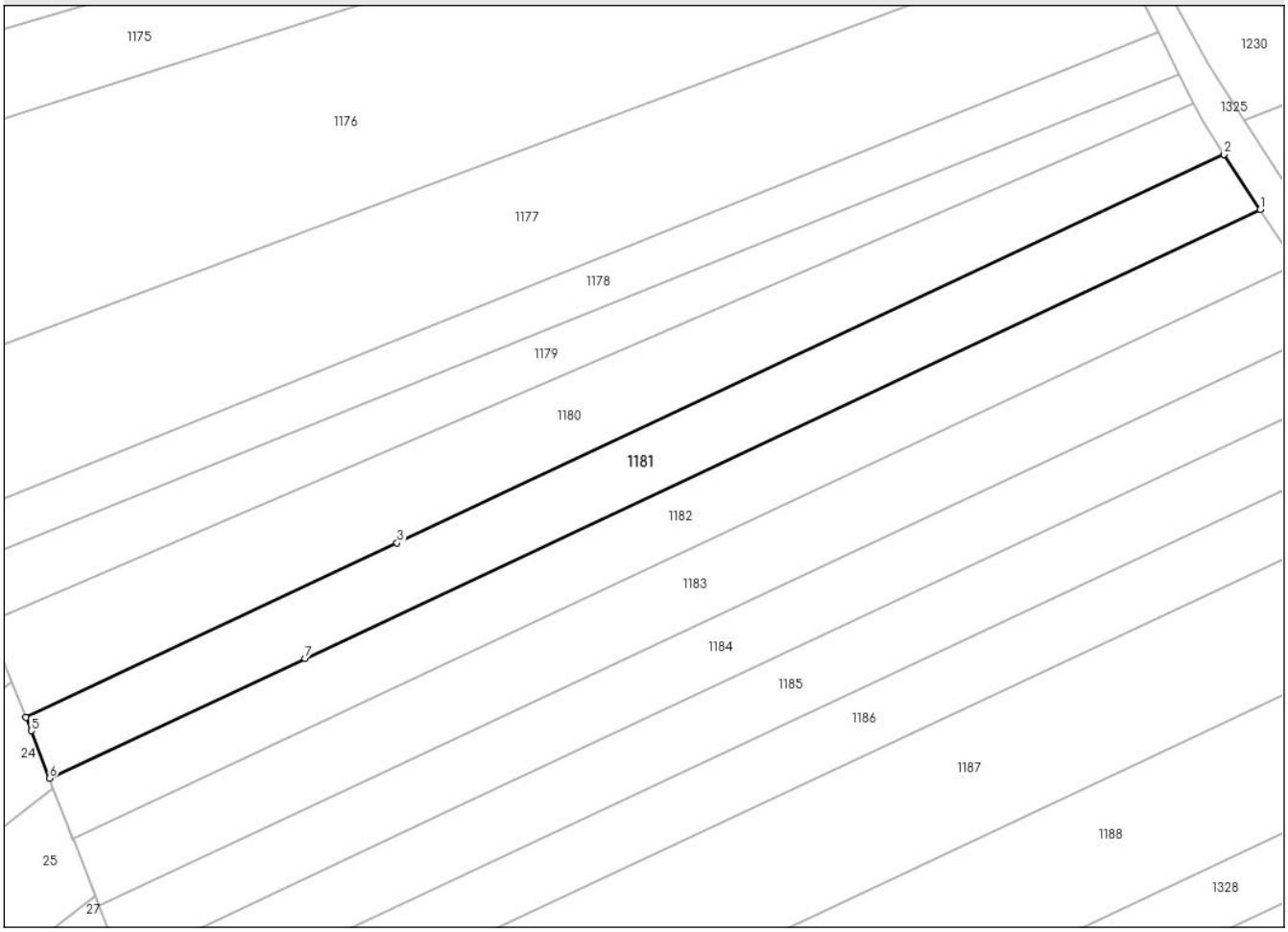

Date referitoare la teren

Crt	Categorie folosință	Intra vilan	Suprafaţa (mp)	Tarla	Parcelă	Nr. topo	Observaţii / Referinţe
1	arabil	NU	1.919	57	16/16	-	
2	altele	NU	581	57	1/16	-	

Lungime Segmente
1) Valorile lungimilor segmentelor sunt obţinute din proiecţie în plan.

Punct început	X / Y	Punct sfârşit	X / Y	Lungime segment (** (m)
1	426.968,81 342.238,943	2	426.962,662 342.248,287	11.185
2	426.962,662 342.248,287	3	426.822,29 342.182,433	155.052
3	426.822,29 342.182,433	4	426.759,27 342.152,868	69.61
4	426.759,27 342.152,868	5	426.760,196 342.150,584	2.465

Document care conține date cu caracter personal, protejat de prevederile Regulamentului (UE) nr. 679/2016 și Legii 190/2018

Punct început	X / Y	Punct sfârşit	X / Y	Lungime segment (** (m)
5	426.760,196 342.150,584	6	426.763,265 342.142,514	8.634
6	426.763,265 342.142,514	7	426.806,648 342.162,866	47.92
7	426.806,648 342.162,866	1	426.968,81 342.238,943	179.121

** Lungimile segmentelor sunt determinate în planul de proiecţie Stereo 70 şi sunt rotunjite la 1 milimetru.
*** Distanţa dintre puncte este formată din segmente cumulate ce sunt mai mici decât valoarea 1 milimetru.

Document care conține date cu caracter personal, protejat de prevederile Regulamentului (UE) nr. 679/2016 și Legii 190/2018

DATE DESPRE IMOBILUL NR. 1182

Oficiul de Cadastru şi Publicitate Imobiliară VALCEA
Biroul de Cadastru şi Publicitate Imobiliară Ramnicu Valcea

A. Partea I. Descrierea imobilului

TEREN Extravilan

Adresa: Jud. Valcea

Nr. Crt	Nr cadastral Nr. topografic	Suprafaţa* (mp)	Observaţii / Referinţe
A1		2.500	Sector cadastral:68 Teren neimprejmuit;

B. Partea II. Proprietari şi acte

Inscrieri privitoare la dreptul de proprietate şi alte drepturi reale		Referinţe
/		
Act Administrativ nr. Proces verbal de punere in posesie nr.16, din 22/05/2025 emis de Primaria Comunei Susani (Hotararea Comisiei Judetene nr. 35/13.09.1991 eliberata de CJFF VALCEA);		
B1	Inscrierea provizorie, drept de PROPRIETATE, dobandit prin Lege, cota actuala 1/1, cota initiala 1/1	A1
	1) **STANCA ION**	

C. Partea III. SARCINI .

Inscrieri privind dezmembramintele dreptului de proprietate, drepturi reale de garanţie şi sarcini	Referinţe
NU SUNT	

Document care conține date cu caracter personal, protejat de prevederile Regulamentului (UE) nr. 679/2016 și Legii 190/2018

Anexa Nr. 1 La Partea I

Teren

Nr cadastral	Suprafaţa (mp)*	Observaţii / Referinţe
	2.500	

* Suprafaţa este determinată in planul de proiecţie Stereo 70.

DETALII LINIARE IMOBIL

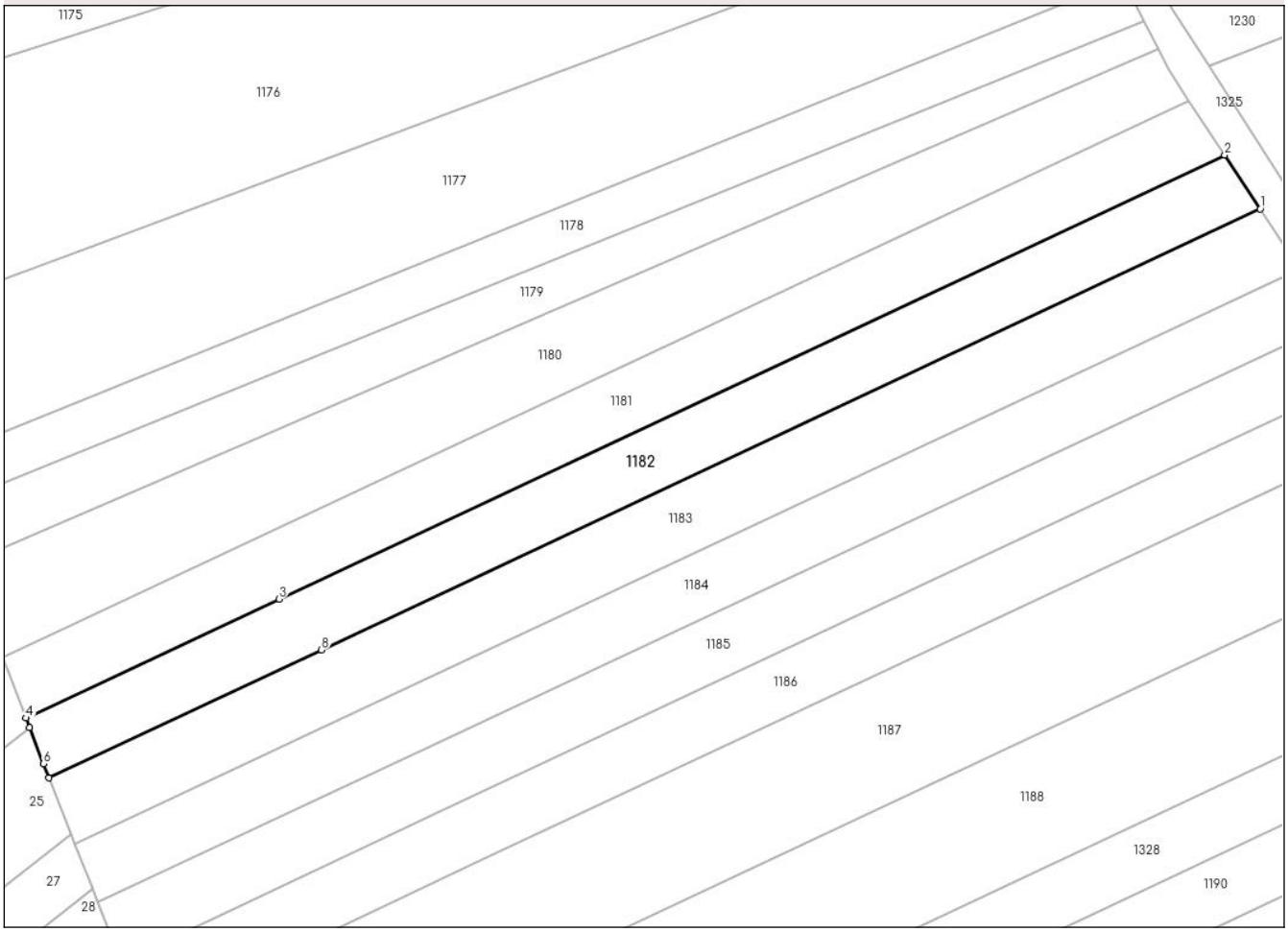

Date referitoare la teren

Crt	Categorie folosință	Intra vilan	Suprafaţa (mp)	Tarla	Parcelă	Nr. topo	Observaţii / Referinţe
1	arabil	NU	1.955	57	16/17	-	
2	padure	NU	545	57	1/17	-	

Lungime Segmente
1) Valorile lungimilor segmentelor sunt obţinute din proiecţie în plan.

Punct început	X / Y	Punct sfârşit	X / Y	Lungime segment (** (m)
1	426.974,893 342.229,698	2	426.968,81 342.238,943	11.067
2	426.968,81 342.238,943	3	426.806,648 342.162,866	179.121
3	426.806,648 342.162,866	4	426.763,265 342.142,514	47.92
4	426.763,265 342.142,514	5	426.763,888 342.140,876	1.752

Document care conține date cu caracter personal, protejat de prevederile Regulamentului (UE) nr. 679/2016 și Legii 190/2018

Punct început	X / Y	Punct sfârşit	X / Y	Lungime segment (** (m)
5	426.763,888 342.140,876	6	426.766,241 342.134,686	6.622
6	426.766,241 342.134,686	7	426.767,202 342.132,262	2.608
7	426.767,202 342.132,262	8	426.813,925 342.154,181	51.609
8	426.813,925 342.154,181	1	426.974,893 342.229,698	177.802

** Lungimile segmentelor sunt determinate în planul de proiecţie Stereo 70 şi sunt rotunjite la 1 milimetru.
*** Distanţa dintre puncte este formată din segmente cumulate ce sunt mai mici decât valoarea 1 milimetru.

Document care conține date cu caracter personal, protejat de prevederile Regulamentului (UE) nr. 679/2016 și Legii 190/2018

DATE DESPRE IMOBILUL NR. 1183

Oficiul de Cadastru şi Publicitate Imobiliară VALCEA
Biroul de Cadastru şi Publicitate Imobiliară Ramnicu Valcea

A. Partea I. Descrierea imobilului

TEREN Extravilan

Adresa: Jud. Valcea

Nr. Crt	Nr cadastral Nr. topografic	Suprafaţa* (mp)	Observaţii / Referinţe
A1		2.800	Sector cadastral:68 Teren neimprejmuit;

B. Partea II. Proprietari şi acte

Inscrieri privitoare la dreptul de proprietate şi alte drepturi reale		Referinţe
/		
Act Administrativ nr. Titlu de proprietate nr.1188/50658, din 28/07/2002 emis de Comisia Judeteana Valcea;		
B1	Intabulare, drept de PROPRIETATE cu titlu de drept reconstituire in baza Legii nr.18/1991, dobandit prin Lege, cota actuala 1/1, cota initiala 1/1	A1
	1) **MIHAI ALEXANDRU**	

C. Partea III. SARCINI .

Inscrieri privind dezmembramintele dreptului de proprietate, drepturi reale de garanţie şi sarcini	Referinţe
NU SUNT	

Document care conține date cu caracter personal, protejat de prevederile Regulamentului (UE) nr. 679/2016 și Legii 190/2018

Anexa Nr. 1 La Partea I

Teren

Nr cadastral	Suprafaţa (mp)*	Observaţii / Referinţe
	2.800	

* Suprafaţa este determinată in planul de proiecţie Stereo 70.

DETALII LINIARE IMOBIL

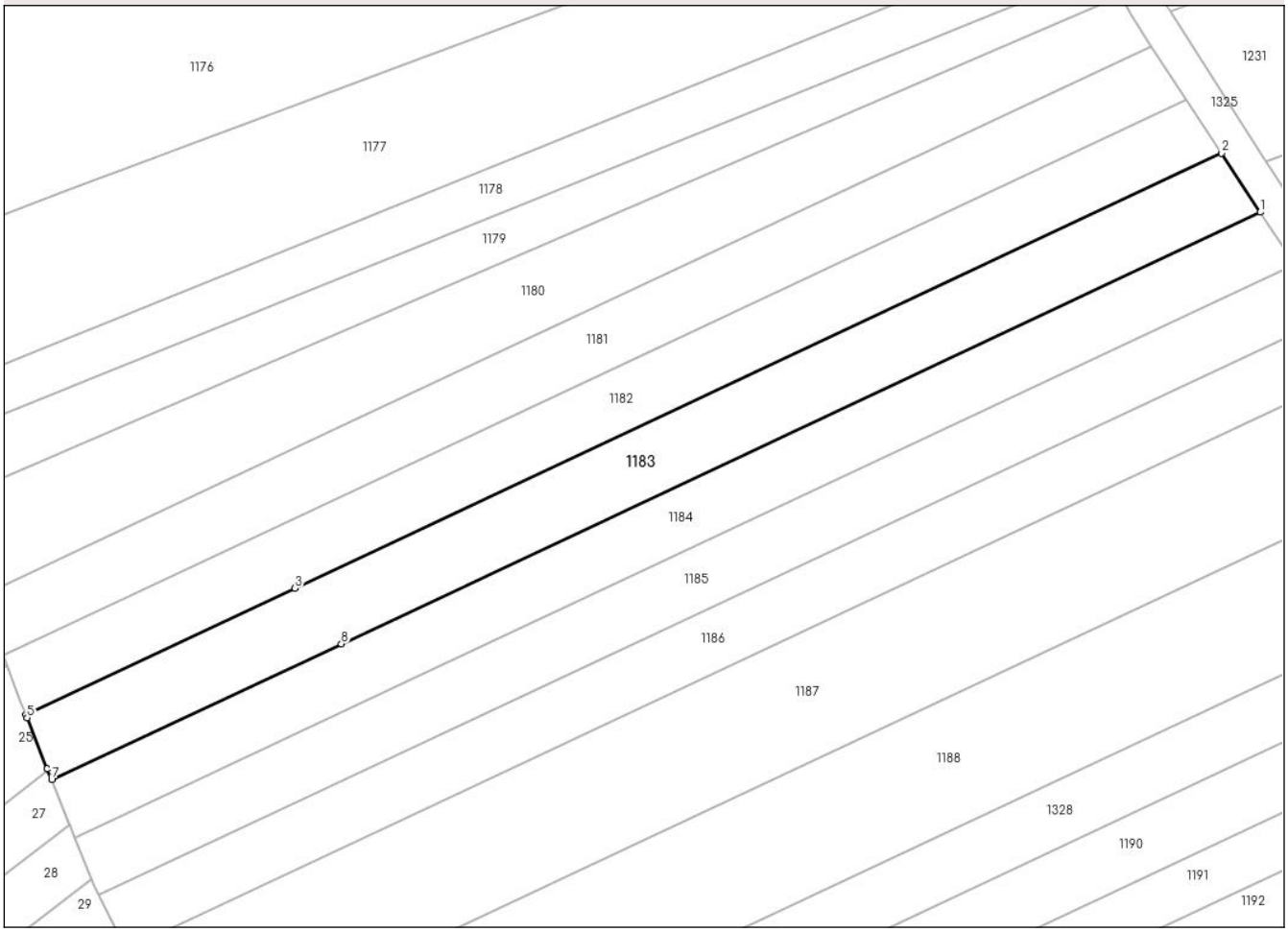

Date referitoare la teren

Crt	Categorie folosință	Intra vilan	Suprafaţa (mp)	Tarla	Parcelă	Nr. topo	Observaţii / Referinţe
1	arabil	NU	2.150	54	16/18	-	T57, P16/18, 1/18 (din TP T54, P16/18, 1/8)
2	padure	NU	650	54	1/18	-	

Lungime Segmente

1) Valorile lungimilor segmentelor sunt obţinute din proiecţie în plan.

Punct început	X / Y	Punct sfârşit	X / Y	Lungime segment (** (m)
1	426.981,635 342.219,452	2	426.974,893 342.229,698	12.265
2	426.974,893 342.229,698	3	426.813,925 342.154,181	177.802
3	426.813,925 342.154,181	4	426.767,202 342.132,262	51.609
4	426.767,202 342.132,262	5	426.767,429 342.131,688	0.617

Document care conține date cu caracter personal, protejat de prevederile Regulamentului (UE) nr. 679/2016 și Legii 190/2018

Punct început	X / Y	Punct sfârşit	X / Y	Lungime segment (** (m)
5	426.767,429 342.131,688	6	426.770,919 342.122,879	9.475
6	426.770,919 342.122,879	7	426.771,682 342.120,955	2.07
7	426.771,682 342.120,955	8	426.821,99 342.144,556	55.569
8	426.821,99 342.144,556	1	426.981,635 342.219,452	176.34

** Lungimile segmentelor sunt determinate în planul de proiecţie Stereo 70 şi sunt rotunjite la 1 milimetru.
*** Distanţa dintre puncte este formată din segmente cumulate ce sunt mai mici decât valoarea 1 milimetru.

Document care conține date cu caracter personal, protejat de prevederile Regulamentului (UE) nr. 679/2016 și Legii 190/2018

DATE DESPRE IMOBILUL NR. 1184

Oficiul de Cadastru şi Publicitate Imobiliară VALCEA
Biroul de Cadastru şi Publicitate Imobiliară Ramnicu Valcea

A. Partea I. Descrierea imobilului

TEREN Extravilan

Adresa: Jud. Valcea

Nr. Crt	Nr cadastral Nr. topografic	Suprafaţa* (mp)	Observaţii / Referinţe
A1		Din acte: 0 Masurata: 2.500	Sector cadastral:68 Teren neimprejmuit;

B. Partea II. Proprietari şi acte

Inscrieri privitoare la dreptul de proprietate şi alte drepturi reale		Referinţe
/		
Act Administrativ nr. Adeverinta nr.3199, din 25/05/2025 emis de Primaria Comunei Susani;		
B1	Inscrierea posesiei, drept de PROPRIETATE, dobandit prin Lege, cota actuala 1/1, cota initiala 1/1	A1
	1) **NEIDENTIFICAT NEIDENTIFICAT**, CIF:0000000000000	
Act Normativ nr. Legea nr.7, din 13/03/1996 emis de Parlamentul Romaniei (Art.13);		
B2	Se noteaza mentiunea de proprietar neidentificat	A1

C. Partea III. SARCINI .

Inscrieri privind dezmembramintele dreptului de proprietate, drepturi reale de garanţie şi sarcini	Referinţe
NU SUNT	

Document care conține date cu caracter personal, protejat de prevederile Regulamentului (UE) nr. 679/2016 și Legii 190/2018

Anexa Nr. 1 La Partea I

Teren

Nr cadastral	Suprafaţa (mp)*	Observaţii / Referinţe
	Din acte: 0 Masurata: 2.500	

* Suprafaţa este determinată in planul de proiecţie Stereo 70.

DETALII LINIARE IMOBIL

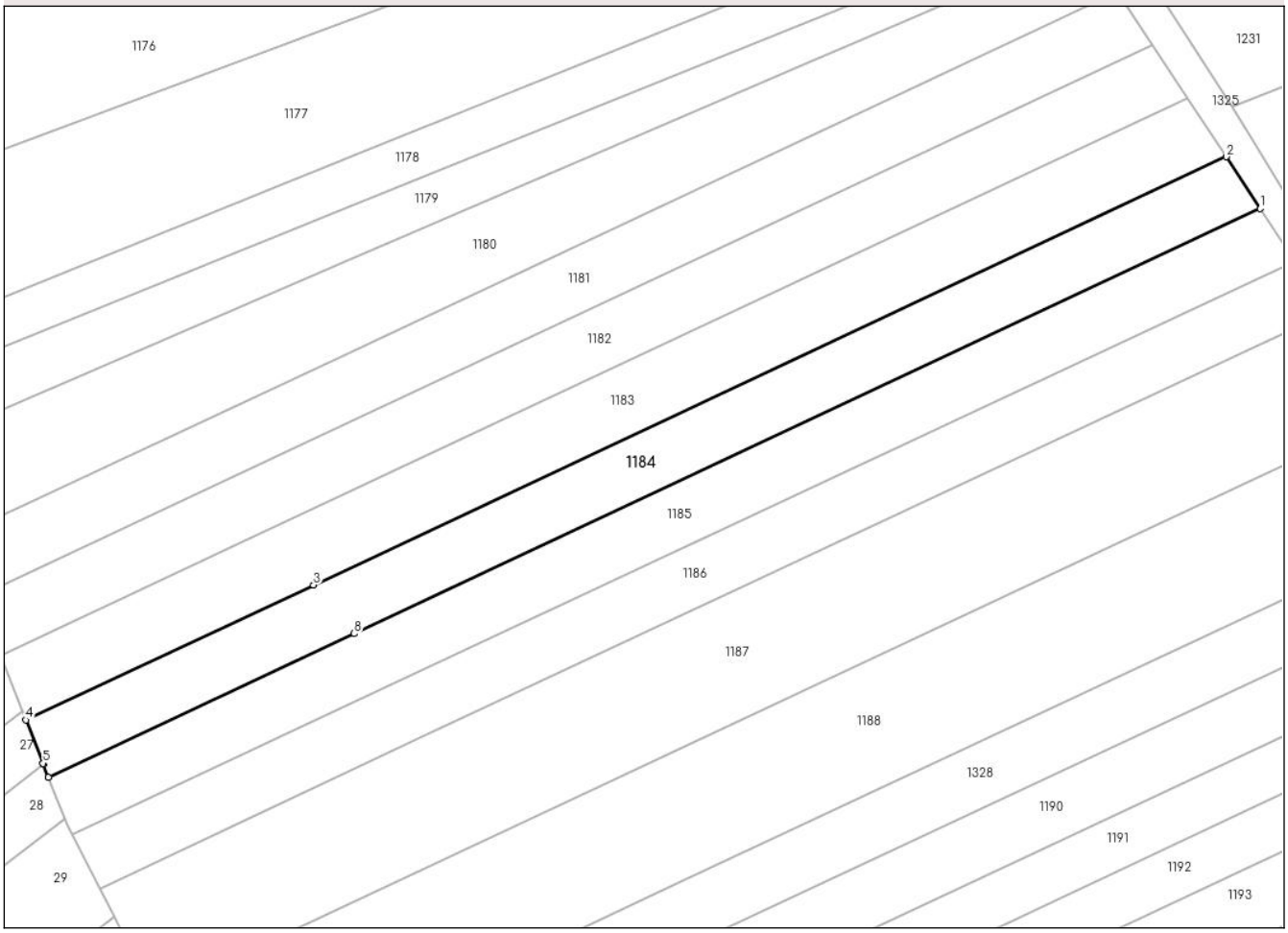

Date referitoare la teren

Crt	Categorie folosinţă	Intra vilan	Suprafaţa (mp)	Tarla	Parcelă	Nr. topo	Observaţii / Referinţe
1	arabil	NU	1.885	57	16/19	-	
2	padure	NU	615	57	1/19	-	

Lungime Segmente
1) Valorile lungimilor segmentelor sunt obţinute din proiecţie în plan.

Punct început	X / Y	Punct sfârşit	X / Y	Lungime segment (** (m)
1	426.987,593 342.210,397	2	426.981,635 342.219,452	10.839
2	426.981,635 342.219,452	3	426.821,99 342.144,556	176.34
3	426.821,99 342.144,556	4	426.771,682 342.120,955	55.569
4	426.771,682 342.120,955	5	426.774,683 342.113,381	8.147

Document care conține date cu caracter personal, protejat de prevederile Regulamentului (UE) nr. 679/2016 și Legii 190/2018

Punct început	X / Y	Punct sfârşit	X / Y	Lungime segment (** (m)
5	426.774,683 342.113,381	6	426.774,751 342.113,21	0.184
6	426.774,751 342.113,21	7	426.775,642 342.110,962	2.418
7	426.775,642 342.110,962	8	426.829,118 342.136,05	59.069
8	426.829,118 342.136,05	1	426.987,593 342.210,397	175.048

** Lungimile segmentelor sunt determinate în planul de proiecţie Stereo 70 şi sunt rotunjite la 1 milimetru.
*** Distanţa dintre puncte este formată din segmente cumulate ce sunt mai mici decât valoarea 1 milimetru.

Document care conține date cu caracter personal, protejat de prevederile Regulamentului (UE) nr. 679/2016 și Legii 190/2018

DATE DESPRE IMOBILUL NR. 1185

Oficiul de Cadastru şi Publicitate Imobiliară VALCEA
Biroul de Cadastru şi Publicitate Imobiliară Ramnicu Valcea

A. Partea I. Descrierea imobilului

TEREN Extravilan

Adresa: Jud. Valcea

Nr. Crt	Nr cadastral Nr. topografic	Suprafaţa* (mp)	Observaţii / Referinţe
A1		2.550	Sector cadastral:68 Teren neimprejmuit;

B. Partea II. Proprietari şi acte

Inscrieri privitoare la dreptul de proprietate şi alte drepturi reale		Referinţe
/		
Act Administrativ nr. Titlu de proprietate nr.1842, din 02/03/2007 emis de Comisia Judeteana Valcea;		
B1	Intabulare, drept de PROPRIETATE cu titlu de drept reconstituire in baza Legii nr.18/1991, dobandit prin Lege, cota actuala 1/1, cota initiala 1/1	A1
	1) **TEODORESCU ION**	

C. Partea III. SARCINI .

Inscrieri privind dezmembramintele dreptului de proprietate, drepturi reale de garanţie şi sarcini	Referinţe
NU SUNT	

Document care conține date cu caracter personal, protejat de prevederile Regulamentului (UE) nr. 679/2016 și Legii 190/2018

Anexa Nr. 1 La Partea I

Teren

Nr cadastral	Suprafaţa (mp)*	Observaţii / Referinţe
	2.550	

* Suprafaţa este determinată in planul de proiecţie Stereo 70.

DETALII LINIARE IMOBIL

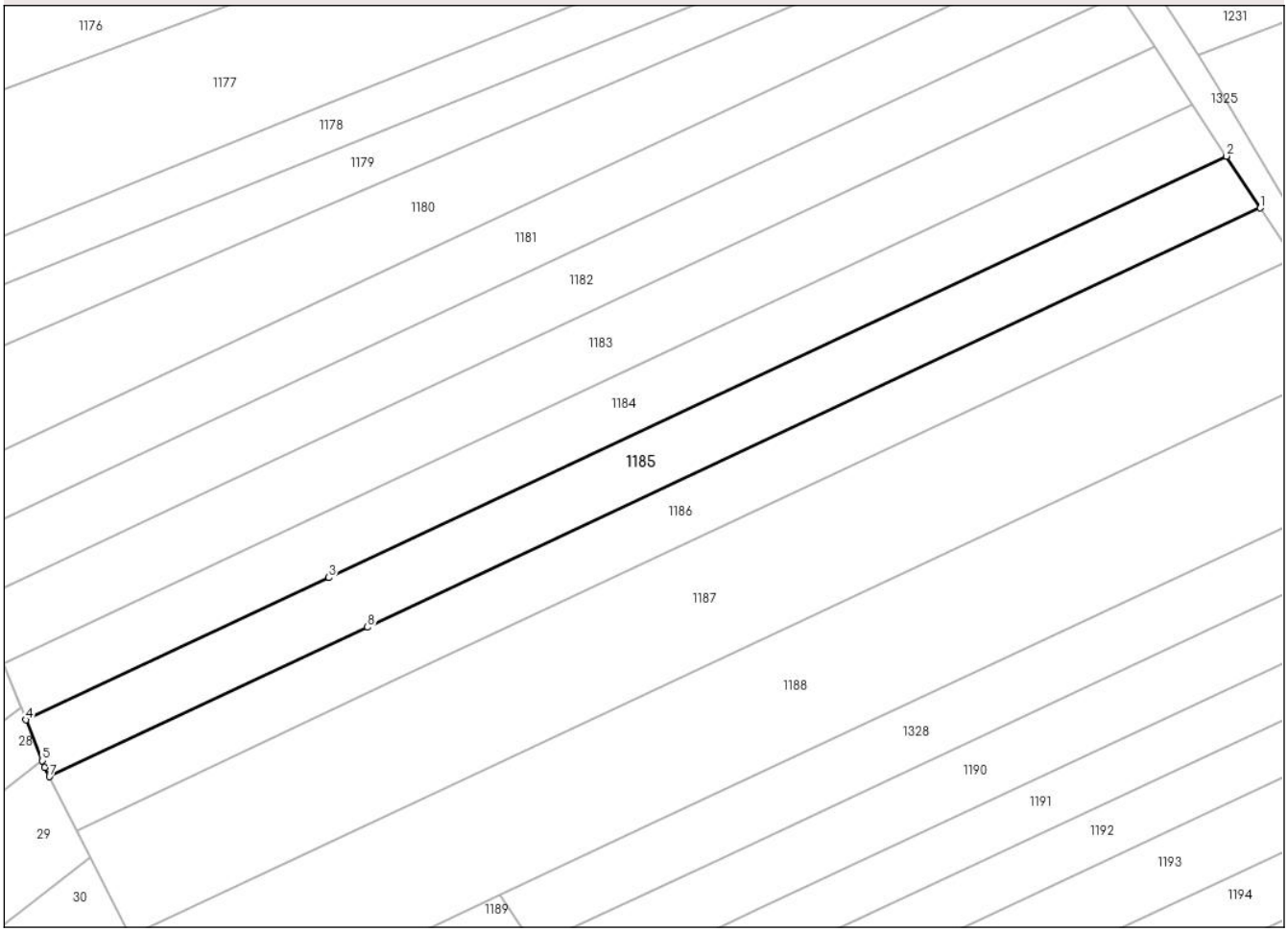

Date referitoare la teren

Crt	Categorie folosință	Intra vilan	Suprafaţa (mp)	Tarla	Parcelă	Nr. topo	Observaţii / Referinţe
1	arabil	NU	1.891	57	1/20	-	
2	altele	NU	659	57	1/20	-	

Lungime Segmente
1) Valorile lungimilor segmentelor sunt obţinute din proiecţie în plan.

Punct început	X / Y	Punct sfârşit	X / Y	Lungime segment (** (m)
1	426.993,614 342.201,246	2	426.987,593 342.210,397	10.954
2	426.987,593 342.210,397	3	426.829,118 342.136,05	175.048
3	426.829,118 342.136,05	4	426.775,642 342.110,962	59.069
4	426.775,642 342.110,962	5	426.778,492 342.103,768	7.738

Document care conține date cu caracter personal, protejat de prevederile Regulamentului (UE) nr. 679/2016 și Legii 190/2018

Punct început	X / Y	Punct sfârşit	X / Y	Lungime segment (** (m)
5	426.778,492 342.103,768	6	426.778,967 342.102,571	1.288
6	426.778,967 342.102,571	7	426.779,798 342.100,937	1.833
7	426.779,798 342.100,937	8	426.835,963 342.127,286	62.039
8	426.835,963 342.127,286	1	426.993,614 342.201,246	174.138

** Lungimile segmentelor sunt determinate în planul de proiecţie Stereo 70 şi sunt rotunjite la 1 milimetru.
*** Distanţa dintre puncte este formată din segmente cumulate ce sunt mai mici decât valoarea 1 milimetru.

Document care conține date cu caracter personal, protejat de prevederile Regulamentului (UE) nr. 679/2016 și Legii 190/2018

DATE DESPRE IMOBILUL NR. 1186

Oficiul de Cadastru şi Publicitate Imobiliară VALCEA
Biroul de Cadastru şi Publicitate Imobiliară Ramnicu Valcea

A. Partea I. Descrierea imobilului

TEREN Extravilan

Adresa: Jud. Valcea

Nr. Crt	Nr cadastral Nr. topografic	Suprafaţa* (mp)	Observaţii / Referinţe
A1		2.500	Sector cadastral:68 Teren neimprejmuit;

B. Partea II. Proprietari şi acte

Inscrieri privitoare la dreptul de proprietate şi alte drepturi reale		Referinţe
/		
Act Administrativ nr. Proces verbal de punere in posesie nr.31, din 23/05/2025 emis de Consiliul Local Susani (Hotararea Comisiei Judetene nr.35/13.09.1991 eliberata de CJFF VALCEA);		
B1	Inscrierea provizorie, drept de PROPRIETATE, dobandit prin Lege, cota actuala 1/1, cota initiala 1/1	A1
	1) **STANCIU CONSTANTINA** 2) **STANCIU ELENA** 3) **STANCIU IOANA**	

C. Partea III. SARCINI .

Inscrieri privind dezmembramintele dreptului de proprietate, drepturi reale de garanţie şi sarcini	Referinţe
NU SUNT	

Anexa Nr. 1 La Partea I

Teren

Nr cadastral	Suprafaţa (mp)*	Observaţii / Referinţe
	2.500	

* Suprafaţa este determinată in planul de proiecţie Stereo 70.

DETALII LINIARE IMOBIL

Date referitoare la teren

Crt	Categorie folosință	Intra vilan	Suprafaţa (mp)	Tarla	Parcelă	Nr. topo	Observaţii / Referinţe
1	arabil	NU	1.838	57	16/21	-	
2	altele	NU	662	57	1/21	-	

Lungime Segmente
1) Valorile lungimilor segmentelor sunt obţinute din proiecţie în plan.

Punct început	X / Y	Punct sfârşit	X / Y	Lungime segment (** (m)
1	426.999,478 342.192,334	2	426.993,614 342.201,246	10.668
2	426.993,614 342.201,246	3	426.835,963 342.127,286	174.138
3	426.835,963 342.127,286	4	426.779,798 342.100,937	62.039
4	426.779,798 342.100,937	5	426.784,585 342.091,52	10.564

Document care conține date cu caracter personal, protejat de prevederile Regulamentului (UE) nr. 679/2016 și Legii 190/2018

Punct început	X / Y	Punct sfârşit	X / Y	Lungime segment (** (m)
5	426.784,585 342.091,52	6	426.841,927 342.118,421	63.339
6	426.841,927 342.118,421	1	426.999,478 342.192,334	174.027

** Lungimile segmentelor sunt determinate în planul de proiecţie Stereo 70 şi sunt rotunjite la 1 milimetru.
*** Distanţa dintre puncte este formată din segmente cumulate ce sunt mai mici decât valoarea 1 milimetru.

Document care conține date cu caracter personal, protejat de prevederile Regulamentului (UE) nr. 679/2016 și Legii 190/2018

DATE DESPRE IMOBILUL NR. 1187

Oficiul de Cadastru şi Publicitate Imobiliară VALCEA
Biroul de Cadastru şi Publicitate Imobiliară Ramnicu Valcea

A. Partea I. Descrierea imobilului

TEREN Extravilan

Adresa: Jud. Valcea

Nr. Crt	Nr cadastral Nr. topografic	Suprafaţa* (mp)	Observaţii / Referinţe
A1		5.000	Sector cadastral:68 Teren neimprejmuit;

B. Partea II. Proprietari şi acte

Inscrieri privitoare la dreptul de proprietate şi alte drepturi reale		Referinţe
/		
Act Notarial nr. Certificat de mostenitor nr.195/2023, din 19/09/2023 emis de NP Chirsanov-Capanu Alexander-Cristian;		
B1	Intabulare, drept de PROPRIETATE, dobandit prin Succesiune, cota actuala 1/1, cota initiala 1/1	A1
	1) **TUDOR ALEXANDRU**	

C. Partea III. SARCINI .

Inscrieri privind dezmembramintele dreptului de proprietate, drepturi reale de garanţie şi sarcini	Referinţe
NU SUNT	

Anexa Nr. 1 La Partea I

Teren

Nr cadastral	Suprafaţa (mp)*	Observaţii / Referinţe
	5.000	

* Suprafaţa este determinată in planul de proiecţie Stereo 70.

DETALII LINIARE IMOBIL

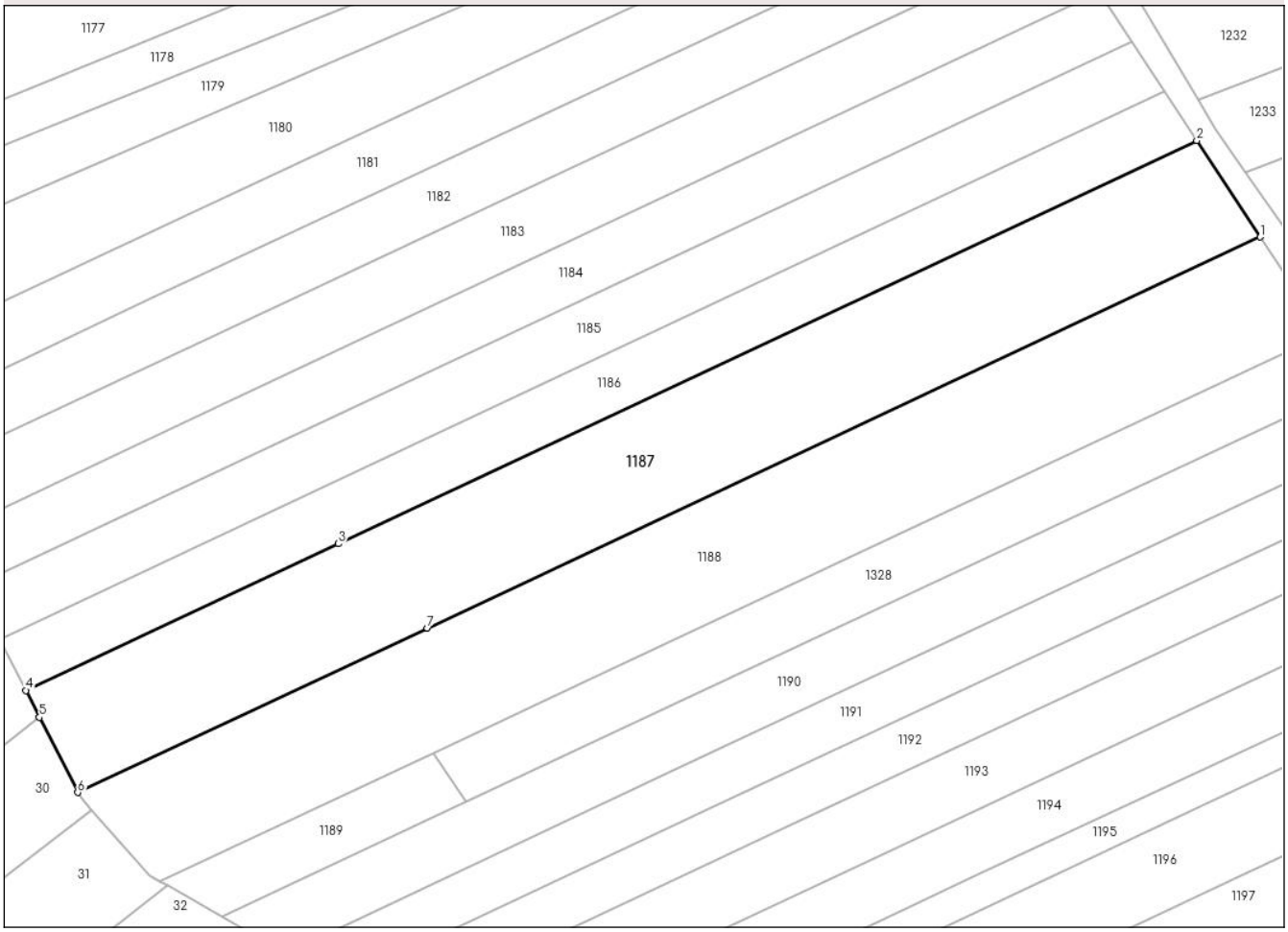

Date referitoare la teren

Crt	Categorie folosință	Intra vilan	Suprafaţa (mp)	Tarla	Parcelă	Nr. topo	Observaţii / Referinţe
1	arabil	NU	3.631	57	16/22	-	
2	altele	NU	1.369	57	1/22	-	

Lungime Segmente
1) Valorile lungimilor segmentelor sunt obţinute din proiecţie în plan.

Punct început	X / Y	Punct sfârşit	X / Y	Lungime segment (** (m)
1	427.011,118 342.174,643	2	426.999,478 342.192,334	21.177
2	426.999,478 342.192,334	3	426.841,927 342.118,421	174.027
3	426.841,927 342.118,421	4	426.784,585 342.091,52	63.339
4	426.784,585 342.091,52	5	426.787,079 342.086,614	5.504

Document care conține date cu caracter personal, protejat de prevederile Regulamentului (UE) nr. 679/2016 și Legii 190/2018

Punct început	X / Y	Punct sfârşit	X / Y	Lungime segment (** (m)
5	426.787,079 342.086,614	6	426.794,089 342.072,826	15.468
6	426.794,089 342.072,826	7	426.858,256 342.102,929	70.877
7	426.858,256 342.102,929	1	427.011,118 342.174,643	168.848

** Lungimile segmentelor sunt determinate în planul de proiecţie Stereo 70 şi sunt rotunjite la 1 milimetru.
*** Distanţa dintre puncte este formată din segmente cumulate ce sunt mai mici decât valoarea 1 milimetru.

Document care conține date cu caracter personal, protejat de prevederile Regulamentului (UE) nr. 679/2016 și Legii 190/2018

DATE DESPRE IMOBILUL NR. 1188

Oficiul de Cadastru şi Publicitate Imobiliară VALCEA
Biroul de Cadastru şi Publicitate Imobiliară Ramnicu Valcea

A. Partea I. Descrierea imobilului

TEREN Extravilan

Adresa: Jud. Valcea

Nr. Crt	Nr cadastral Nr. topografic	Suprafaţa* (mp)	Observaţii / Referinţe
A1		5.040	Sector cadastral:68 Teren neimprejmuit;

B. Partea II. Proprietari şi acte

Inscrieri privitoare la dreptul de proprietate şi alte drepturi reale		Referinţe
/		
Act Administrativ nr. Titlu de proprietate nr.704/46551, din 05/08/1997 emis de Comisia Judeteana Valcea;		
B1	Intabulare, drept de PROPRIETATE cu titlu de drept reconstituire in baza Legii nr.18/1991, dobandit prin Lege, cota actuala 1/1, cota initiala 1/1	A1
	1) **ONESCU GHEORGHE**	

C. Partea III. SARCINI .

Inscrieri privind dezmembramintele dreptului de proprietate, drepturi reale de garanţie şi sarcini	Referinţe
NU SUNT	

Document care conține date cu caracter personal, protejat de prevederile Regulamentului (UE) nr. 679/2016 și Legii 190/2018

Anexa Nr. 1 La Partea I

Teren

Nr cadastral	Suprafaţa (mp)*	Observaţii / Referinţe
	5.040	

* Suprafaţa este determinată in planul de proiecţie Stereo 70.

DETALII LINIARE IMOBIL

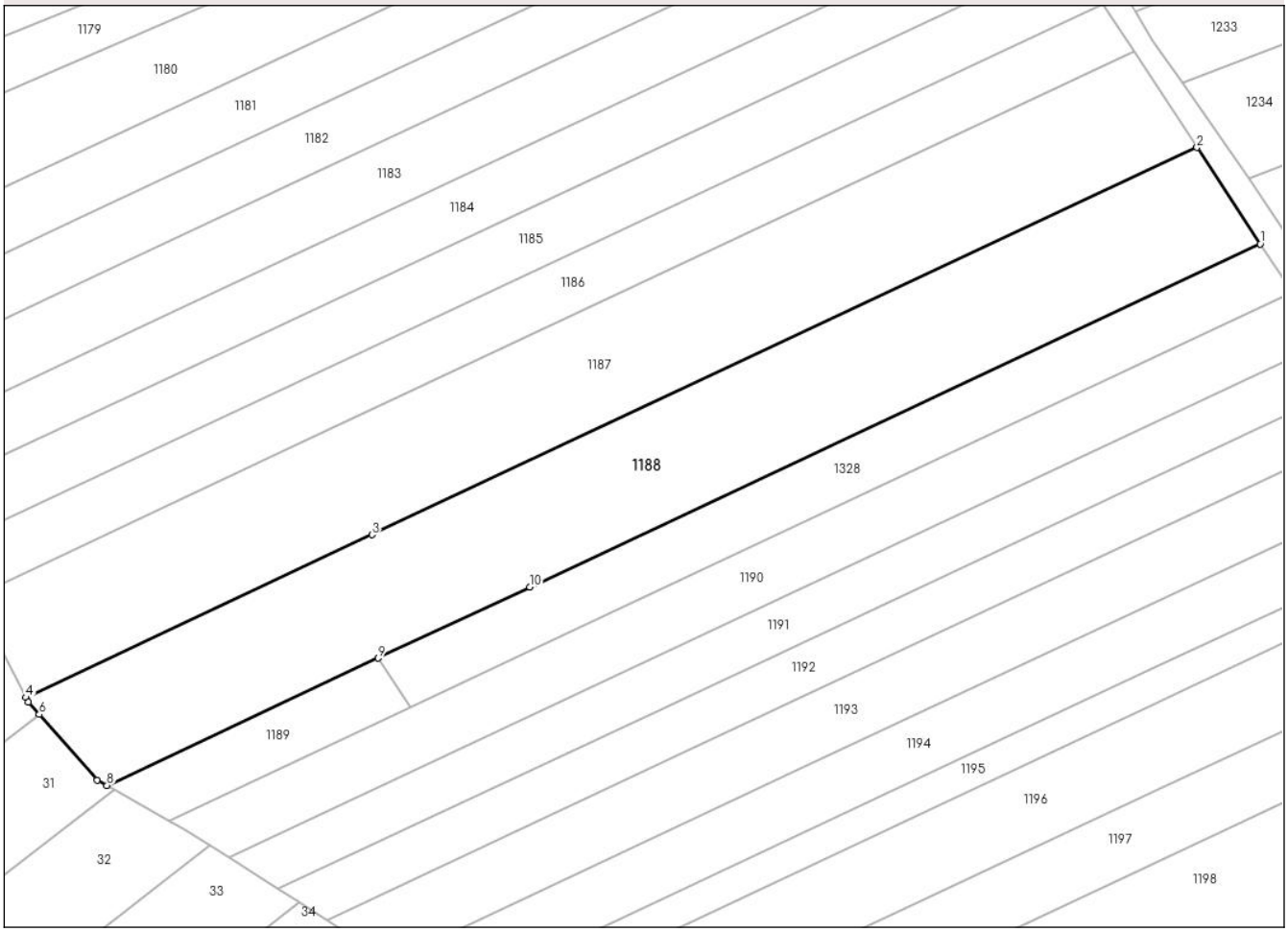

Date referitoare la teren

Crt	Categorie folosință	Intra vilan	Suprafaţa (mp)	Tarla	Parcelă	Nr. topo	Observaţii / Referinţe
1	arabil	NU	3.377	57	16/23	-	
2	altele	NU	1.663	57	1/23	-	

Lungime Segmente
1) Valorile lungimilor segmentelor sunt obţinute din proiecţie în plan.

Punct început	X / Y	Punct sfârşit	X / Y	Lungime segment (** (m)
1	427.022,861 342.156,796	2	427.011,118 342.174,643	21.364
2	427.011,118 342.174,643	3	426.858,256 342.102,929	168.848
3	426.858,256 342.102,929	4	426.794,089 342.072,826	70.877
4	426.794,089 342.072,826	5	426.794,554 342.071,912	1.025

Document care conține date cu caracter personal, protejat de prevederile Regulamentului (UE) nr. 679/2016 și Legii 190/2018

Punct început	X / Y	Punct sfârşit	X / Y	Lungime segment (** (m)
5	426.794,554 342.071,912	6	426.796,554 342.069,662	3.01
6	426.796,554 342.069,662	7	426.807,332 342.057,545	16.217
7	426.807,332 342.057,545	8	426.809,127 342.056,525	2.065
8	426.809,127 342.056,525	9	426.859,374 342.080,097	55.501
9	426.859,374 342.080,097	10	426.887,481 342.093,283	31.046
10	426.887,481 342.093,283	1	427.022,861 342.156,796	149.538

** Lungimile segmentelor sunt determinate în planul de proiecţie Stereo 70 şi sunt rotunjite la 1 milimetru.
*** Distanţa dintre puncte este formată din segmente cumulate ce sunt mai mici decât valoarea 1 milimetru.

Document care conține date cu caracter personal, protejat de prevederile Regulamentului (UE) nr. 679/2016 și Legii 190/2018

DATE DESPRE IMOBILUL NR. 1189

Oficiul de Cadastru şi Publicitate Imobiliară VALCEA
Biroul de Cadastru şi Publicitate Imobiliară Ramnicu Valcea

A. Partea I. Descrierea imobilului

TEREN Extravilan

Adresa: Jud. Valcea

Nr. Crt	Nr cadastral Nr. topografic	Suprafaţa* (mp)	Observaţii / Referinţe
A1		563	Sector cadastral:68 Teren neimprejmuit;

B. Partea II. Proprietari şi acte

Inscrieri privitoare la dreptul de proprietate şi alte drepturi reale		Referinţe
/		
Act Administrativ nr. Titlu de proprietate nr.5481, din 30/10/2007 emis de Comisia Judeteana Valcea;		
B1	Intabulare, drept de PROPRIETATE cu titlu de drept reconstituire in baza Legii nr.18/1991, dobandit prin Lege, cota actuala 1/1, cota initiala 1/1	A1
	1) **ROSOGA CONSTANTIN**	

C. Partea III. SARCINI .

Inscrieri privind dezmembramintele dreptului de proprietate, drepturi reale de garanţie şi sarcini	Referinţe
NU SUNT	

Document care conține date cu caracter personal, protejat de prevederile Regulamentului (UE) nr. 679/2016 și Legii 190/2018

Anexa Nr. 1 La Partea I

Teren

Nr cadastral	Suprafaţa (mp)*	Observaţii / Referinţe
	563	

* Suprafaţa este determinată in planul de proiecţie Stereo 70.

DETALII LINIARE IMOBIL

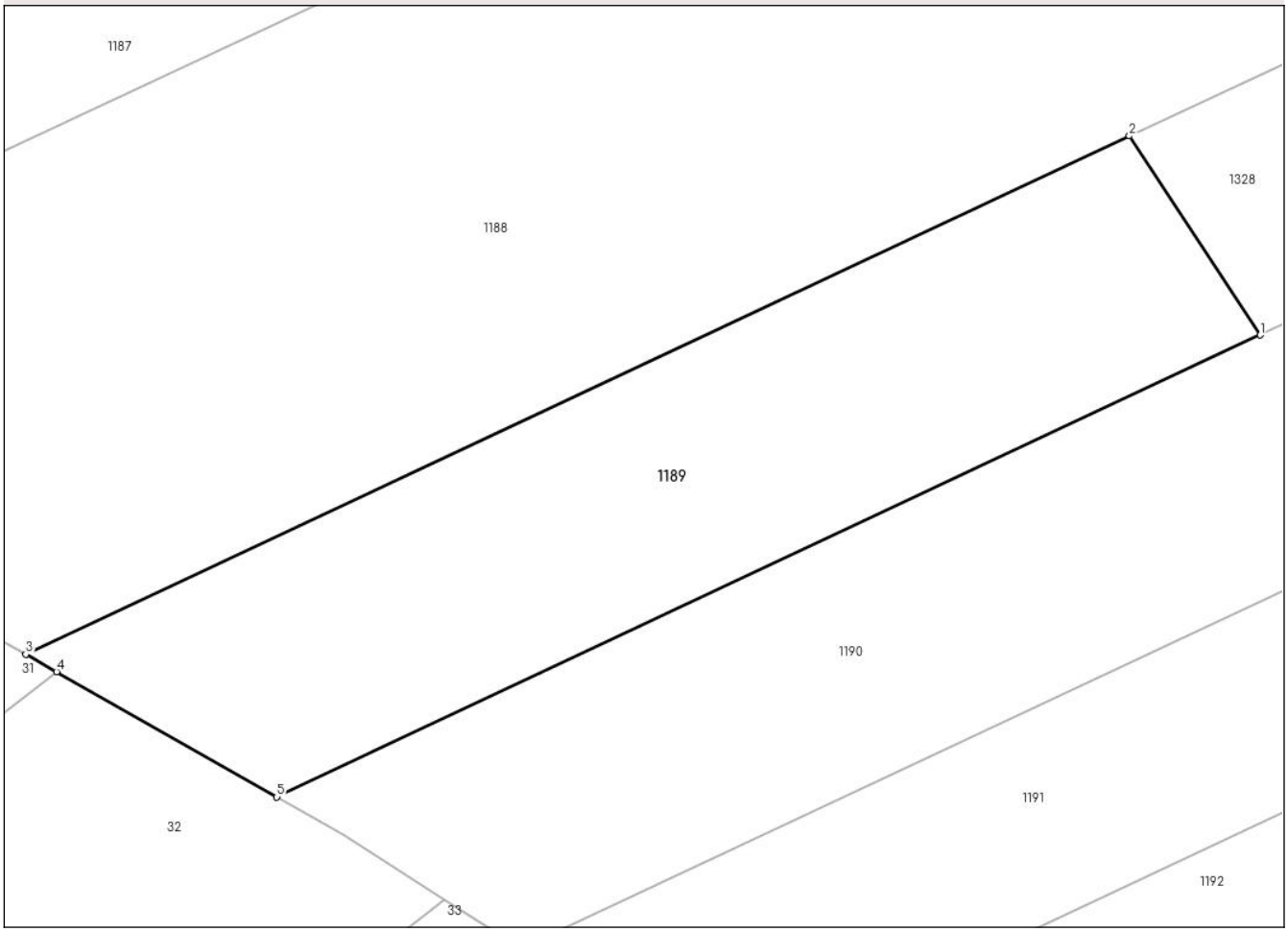

Date referitoare la teren

Crt	Categorie folosință	Intra vilan	Suprafaţa (mp)	Tarla	Parcelă	Nr. topo	Observaţii / Referinţe
1	altele	NU	563	57	1/24	-	

Lungime Segmente
1) Valorile lungimilor segmentelor sunt obţinute din proiecţie în plan.

Punct început	X / Y	Punct sfârşit	X / Y	Lungime segment (** (m)
1	426.865,331 342.071,044	2	426.859,374 342.080,097	10.837
2	426.859,374 342.080,097	3	426.809,127 342.056,525	55.501
3	426.809,127 342.056,525	4	426.810,522 342.055,732	1.605
4	426.810,522 342.055,732	5	426.820,549 342.050,035	11.532
5	426.820,549 342.050,035	1	426.865,331 342.071,044	49.465

Document care conține date cu caracter personal, protejat de prevederile Regulamentului (UE) nr. 679/2016 și Legii 190/2018

** Lungimile segmentelor sunt determinate în planul de proiecţie Stereo 70 şi sunt rotunjite la 1 milimetru.
*** Distanţa dintre puncte este formată din segmente cumulate ce sunt mai mici decât valoarea 1 milimetru.

DATE DESPRE IMOBILUL NR. 1190

Oficiul de Cadastru şi Publicitate Imobiliară VALCEA
Biroul de Cadastru şi Publicitate Imobiliară Ramnicu Valcea

A. Partea I. Descrierea imobilului

TEREN Extravilan

Adresa: Jud. Valcea

Nr. Crt	Nr cadastral Nr. topografic	Suprafaţa* (mp)	Observaţii / Referinţe
A1		2.499	Sector cadastral:68 Teren neimprejmuit;

B. Partea II. Proprietari şi acte

Inscrieri privitoare la dreptul de proprietate şi alte drepturi reale		Referinţe
/		
Act Administrativ nr. Titlu de proprietate nr.1062/28752, din 02/02/2000 emis de Comisia Judeteana Valcea;		
B1	Intabulare, drept de PROPRIETATE cu titlu de drept reconstituire in baza Legii nr.18/1991, dobandit prin Lege, cota actuala 1/1, cota initiala 1/1	A1
	1) **SIMA ALEXANDRU**	

C. Partea III. SARCINI .

Inscrieri privind dezmembramintele dreptului de proprietate, drepturi reale de garanţie şi sarcini	Referinţe
NU SUNT	

Document care conține date cu caracter personal, protejat de prevederile Regulamentului (UE) nr. 679/2016 și Legii 190/2018

Anexa Nr. 1 La Partea I

Teren

Nr cadastral	Suprafaţa (mp)*	Observaţii / Referinţe
	2.499	

* Suprafaţa este determinată in planul de proiecţie Stereo 70.

DETALII LINIARE IMOBIL

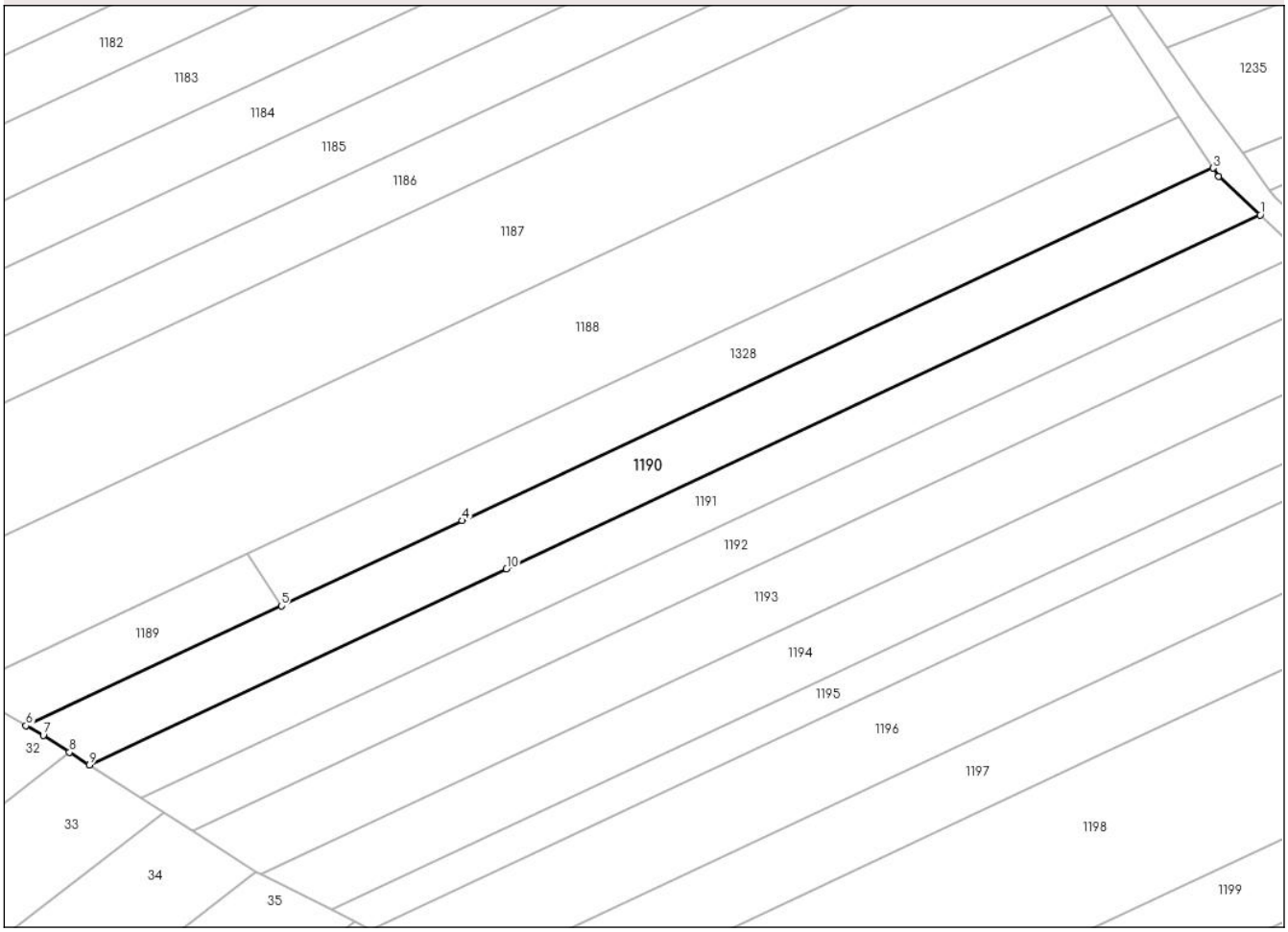

Date referitoare la teren

Crt	Categorie folosință	Intra vilan	Suprafaţa (mp)	Tarla	Parcelă	Nr. topo	Observaţii / Referinţe
1	arabil	NU	1.594	57	16/24	-	
2	altele	NU	905	57	1/25	-	

Lungime Segmente
1) Valorile lungimilor segmentelor sunt obţinute din proiecţie în plan.

Punct început	X / Y	Punct sfârşit	X / Y	Lungime segment (** (m)
1	427.037,074 342.139,519	2	427.029,786 342.146,271	9.935
2	427.029,786 342.146,271	3	427.028,818 342.147,742	1.761
3	427.028,818 342.147,742	4	426.897,104 342.085,95	145.488
4	426.897,104 342.085,95	5	426.865,331 342.071,044	35.096

Document care conține date cu caracter personal, protejat de prevederile Regulamentului (UE) nr. 679/2016 și Legii 190/2018

Punct început	X / Y	Punct sfârşit	X / Y	Lungime segment (** (m)
5	426.865,331 342.071,044	6	426.820,549 342.050,035	49.465
6	426.820,549 342.050,035	7	426.823,573 342.048,316	3.478
7	426.823,573 342.048,316	8	426.828,189 342.045,379	5.471
8	426.828,189 342.045,379	9	426.831,677 342.043,159	4.135
9	426.831,677 342.043,159	10	426.904,835 342.077,481	80.809
10	426.904,835 342.077,481	1	427.037,074 342.139,519	146.068

** Lungimile segmentelor sunt determinate în planul de proiecţie Stereo 70 şi sunt rotunjite la 1 milimetru.
*** Distanţa dintre puncte este formată din segmente cumulate ce sunt mai mici decât valoarea 1 milimetru.

Document care conține date cu caracter personal, protejat de prevederile Regulamentului (UE) nr. 679/2016 și Legii 190/2018

DATE DESPRE IMOBILUL NR. 1191

Oficiul de Cadastru şi Publicitate Imobiliară VALCEA
Biroul de Cadastru şi Publicitate Imobiliară Ramnicu Valcea

A. Partea I. Descrierea imobilului

TEREN Extravilan

Adresa: Jud. Valcea

Nr. Crt	Nr cadastral Nr. topografic	Suprafaţa* (mp)	Observaţii / Referinţe
A1		Din acte: 0 Masurata: 2.060	Sector cadastral:68 Teren neimprejmuit;

B. Partea II. Proprietari şi acte

Inscrieri privitoare la dreptul de proprietate şi alte drepturi reale		Referinţe
/		
Act Administrativ nr. Adeverinta nr.3199, din 20/05/2025 emis de Primaria Comunei Susani;		
B1	Inscrierea posesiei, drept de PROPRIETATE, dobandit prin Lege, cota actuala 1/1, cota initiala 1/1	A1
	1) **NEIDENTIFICAT NEIDENTIFICAT**, CIF:0000000000000	
Act Normativ nr. Legea nr.7, din 13/03/1996 emis de Parlamentul Romaniei (Art.13);		
B2	Se noteaza mentiunea de proprietar neidentificat.	A1

C. Partea III. SARCINI .

Inscrieri privind dezmembramintele dreptului de proprietate, drepturi reale de garanţie şi sarcini	Referinţe
NU SUNT	

Document care conține date cu caracter personal, protejat de prevederile Regulamentului (UE) nr. 679/2016 și Legii 190/2018

Anexa Nr. 1 La Partea I

Teren

Nr cadastral	Suprafaţa (mp)*	Observaţii / Referinţe
	Din acte: 0 Masurata: 2.060	

* Suprafaţa este determinată in planul de proiecţie Stereo 70.

DETALII LINIARE IMOBIL

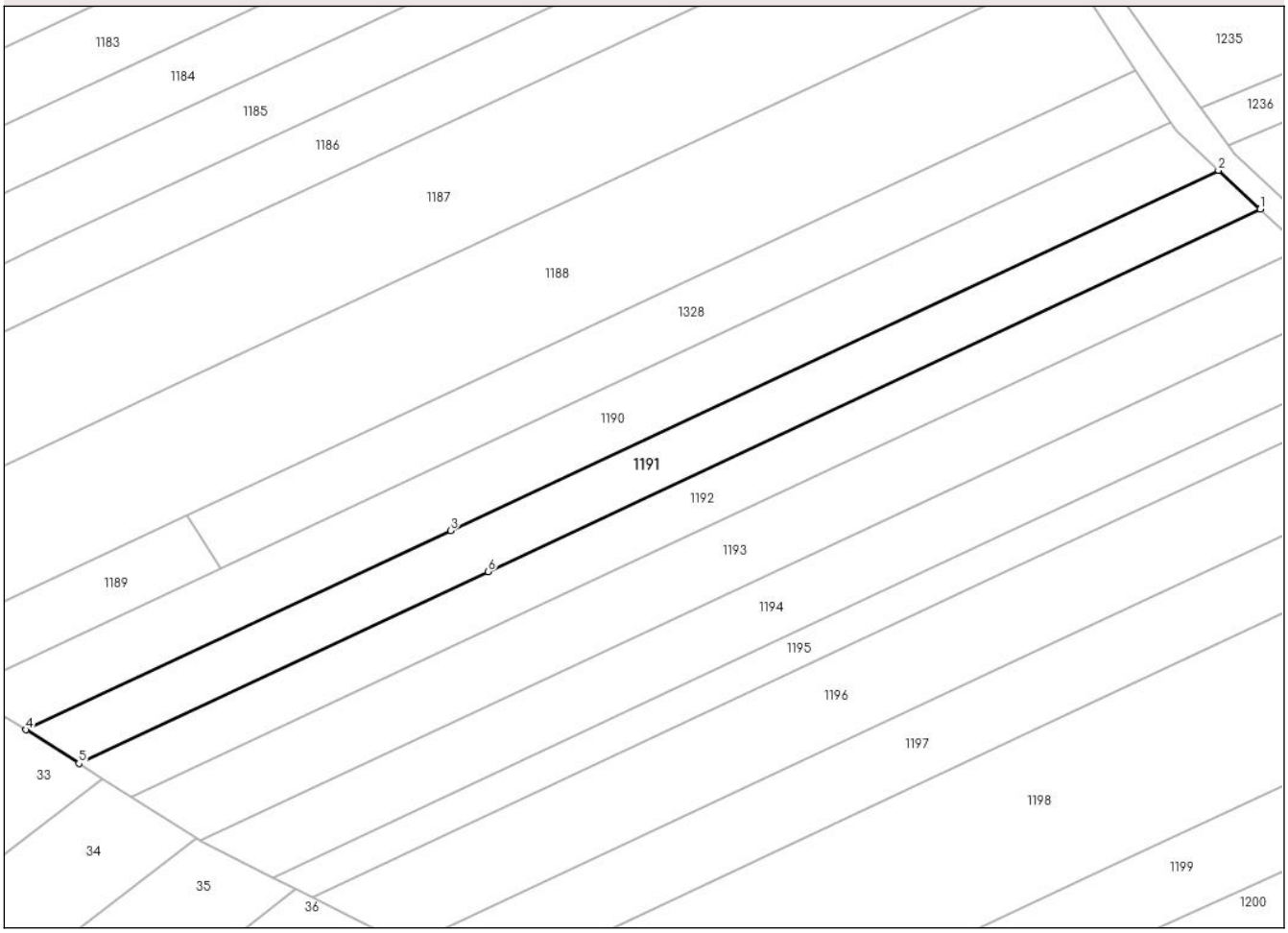

Date referitoare la teren

Crt	Categorie folosinţă	Intra vilan	Suprafaţa (mp)	Tarla	Parcelă	Nr. topo	Observaţii / Referinţe
1	arabil	NU	1.336	57	16/26	-	
2	altele	NU	724	57	1/26	-	

Lungime Segmente
1) Valorile lungimilor segmentelor sunt obţinute din proiecţie în plan.

Punct început	X / Y	Punct sfârşit	X / Y	Lungime segment (** (m)
1	427.044,294 342.132,83	2	427.037,074 342.139,519	9.842
2	427.037,074 342.139,519	3	426.904,835 342.077,481	146.068
3	426.904,835 342.077,481	4	426.831,677 342.043,159	80.809
4	426.831,677 342.043,159	5	426.840,791 342.037,359	10.803

Document care conține date cu caracter personal, protejat de prevederile Regulamentului (UE) nr. 679/2016 și Legii 190/2018

Punct început	X / Y	Punct sfârşit	X / Y	Lungime segment (** (m)
5	426.840,791 342.037,359	6	426.911,275 342.070,426	77.855
6	426.911,275 342.070,426	1	427.044,294 342.132,83	146.93

** Lungimile segmentelor sunt determinate în planul de proiecţie Stereo 70 şi sunt rotunjite la 1 milimetru.
*** Distanţa dintre puncte este formată din segmente cumulate ce sunt mai mici decât valoarea 1 milimetru.

Document care conține date cu caracter personal, protejat de prevederile Regulamentului (UE) nr. 679/2016 și Legii 190/2018

DATE DESPRE IMOBILUL NR. 1192

Oficiul de Cadastru şi Publicitate Imobiliară VALCEA
Biroul de Cadastru şi Publicitate Imobiliară Ramnicu Valcea

A. Partea I. Descrierea imobilului

TEREN Extravilan

Adresa: Jud. Valcea

Nr. Crt	Nr cadastral Nr. topografic	Suprafaţa* (mp)	Observaţii / Referinţe
A1		2.022	Sector cadastral:68 Teren neimprejmuit;

B. Partea II. Proprietari şi acte

Inscrieri privitoare la dreptul de proprietate şi alte drepturi reale		Referinţe
/		
Act Administrativ nr. Proces verbal de punere in posesie nr. 31, din 23/05/2025 emis de Primaria Comunei Susani (Hotararea Comisiei Judetene nr. 35/13.09.1991 emisa de CJFF VALCEA);		
B1	Inscrierea provizorie, drept de PROPRIETATE, dobandit prin Lege, cota actuala 1/1, cota initiala 1/1	A1
	1) **NICOLAESCU VIRGIL** 2) **NICOLAESCU ALEXANDRU** 3) **NICOLAESCU MIHAI** 4) **NICOLAESCU EMIL** 5) **NICOLAESCU VICTOR**	

C. Partea III. SARCINI .

Inscrieri privind dezmembramintele dreptului de proprietate, drepturi reale de garanţie şi sarcini	Referinţe
NU SUNT	

Anexa Nr. 1 La Partea I

Teren

Nr cadastral	Suprafaţa (mp)*	Observaţii / Referinţe
	2.022	

* Suprafaţa este determinată in planul de proiecţie Stereo 70.

DETALII LINIARE IMOBIL

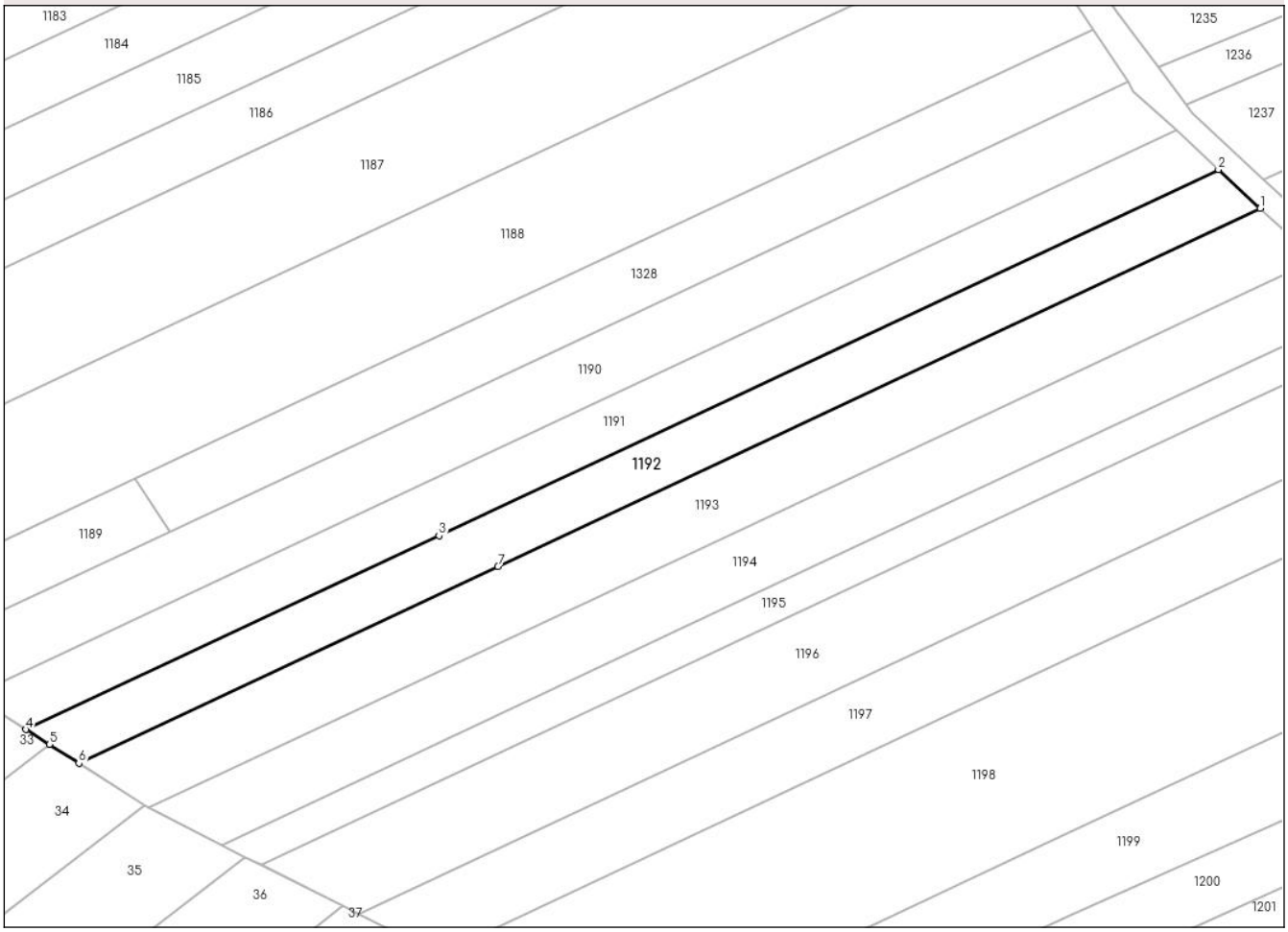

Date referitoare la teren

Crt	Categorie folosință	Intra vilan	Suprafaţa (mp)	Tarla	Parcelă	Nr. topo	Observaţii / Referinţe
1	arabil	NU	1.320	57	16/27	-	
2	altele	NU	702	57	1/27	-	

Lungime Segmente
1) Valorile lungimilor segmentelor sunt obţinute din proiecţie în plan.

Punct început	X / Y	Punct sfârşit	X / Y	Lungime segment (** (m)
1	427.051,447 342.126,204	2	427.044,294 342.132,83	9.75
2	427.044,294 342.132,83	3	426.911,275 342.070,426	146.93
3	426.911,275 342.070,426	4	426.840,791 342.037,359	77.855
4	426.840,791 342.037,359	5	426.844,776 342.034,823	4.724

Document care conține date cu caracter personal, protejat de prevederile Regulamentului (UE) nr. 679/2016 și Legii 190/2018

Punct început	X / Y	Punct sfârşit	X / Y	Lungime segment (** (m)
5	426.844,776 342.034,823	6	426.849,82 342.031,613	5.979
6	426.849,82 342.031,613	7	426.921,326 342.065,159	78.984
7	426.921,326 342.065,159	1	427.051,447 342.126,204	143.729

** Lungimile segmentelor sunt determinate în planul de proiecţie Stereo 70 şi sunt rotunjite la 1 milimetru.
*** Distanţa dintre puncte este formată din segmente cumulate ce sunt mai mici decât valoarea 1 milimetru.

Document care conține date cu caracter personal, protejat de prevederile Regulamentului (UE) nr. 679/2016 și Legii 190/2018

DATE DESPRE IMOBILUL NR. 1193

Oficiul de Cadastru şi Publicitate Imobiliară VALCEA
Biroul de Cadastru şi Publicitate Imobiliară Ramnicu Valcea

A. Partea I. Descrierea imobilului

TEREN Extravilan

Adresa: Jud. Valcea

Nr. Crt	Nr cadastral Nr. topografic	Suprafaţa* (mp)	Observaţii / Referinţe
A1		2.645	Sector cadastral:68 Teren neimprejmuit;

B. Partea II. Proprietari şi acte

Inscrieri privitoare la dreptul de proprietate şi alte drepturi reale		Referinţe
/		
Act Administrativ nr. Proces verbal de punere in posesie nr.37, din 26/05/2025 emis de Consiliul Local Susani (Hotararea Comisiei Judetene nr.35/13.09.1991 eliberata de CJFF VALCEA);		
B1	Inscrierea provizorie, drept de PROPRIETATE, dobandit prin Lege, cota actuala 1/1, cota initiala 1/1	A1
	1) **COJAN ILIE**	

C. Partea III. SARCINI .

Inscrieri privind dezmembramintele dreptului de proprietate, drepturi reale de garanţie şi sarcini	Referinţe
NU SUNT	

Anexa Nr. 1 La Partea I

Teren

Nr cadastral	Suprafaţa (mp)*	Observaţii / Referinţe
	2.645	

* Suprafaţa este determinată in planul de proiecţie Stereo 70.

DETALII LINIARE IMOBIL

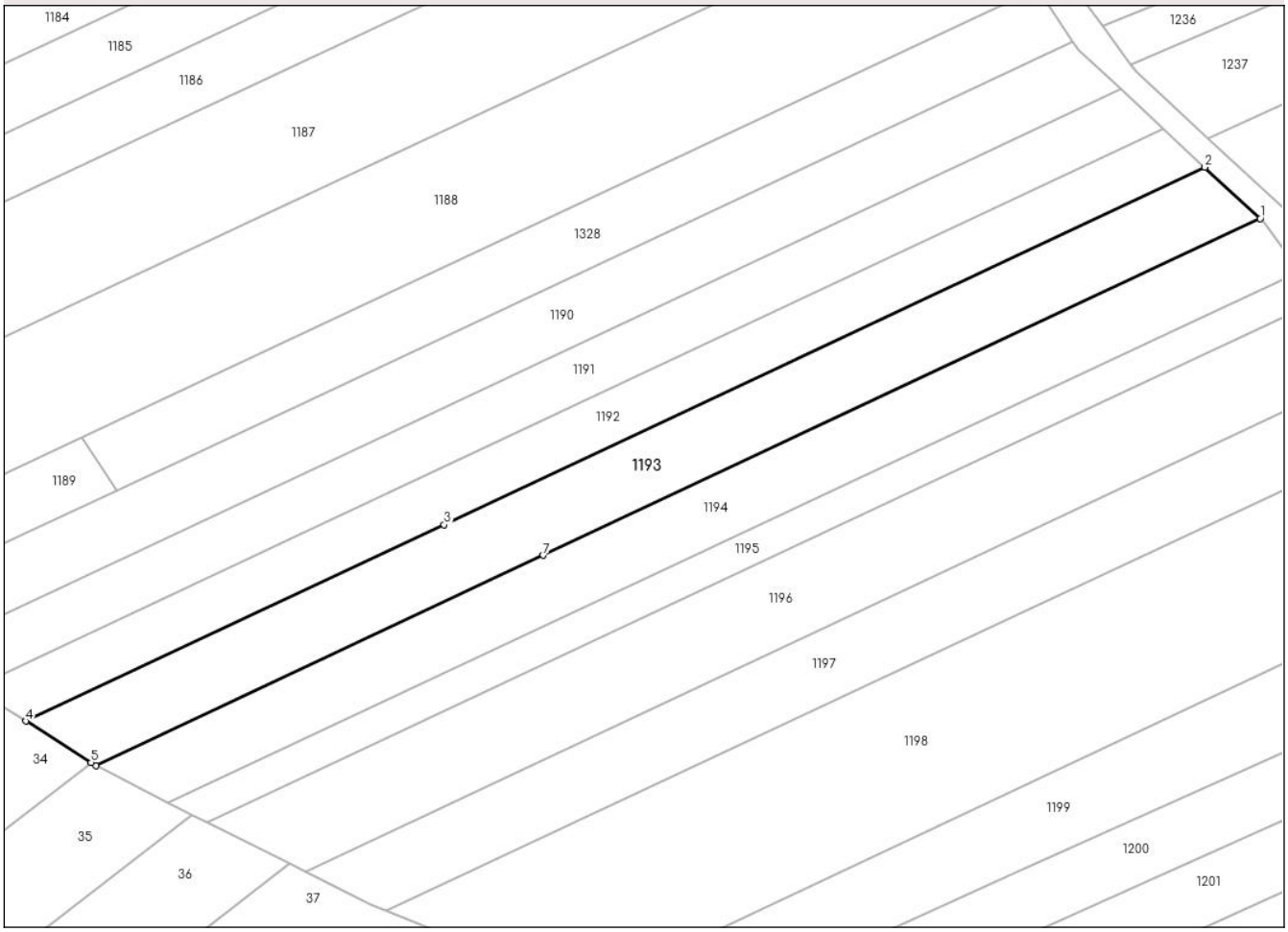

Date referitoare la teren

Crt	Categorie folosință	Intra vilan	Suprafaţa (mp)	Tarla	Parcelă	Nr. topo	Observaţii / Referinţe
1	arabil	NU	1.674	57	16/28	-	
2	altele	NU	971	57	1/28	-	

Lungime Segmente
1) Valorile lungimilor segmentelor sunt obţinute din proiecţie în plan.

Punct început	X / Y	Punct sfârşit	X / Y	Lungime segment (** (m)
1	427.060,905 342.117,442	2	427.051,447 342.126,204	12.893
2	427.051,447 342.126,204	3	426.921,326 342.065,159	143.729
3	426.921,326 342.065,159	4	426.849,82 342.031,613	78.984
4	426.849,82 342.031,613	5	426.860,977 342.024,512	13.225

Document care conține date cu caracter personal, protejat de prevederile Regulamentului (UE) nr. 679/2016 și Legii 190/2018

Punct început	X / Y	Punct sfârşit	X / Y	Lungime segment (** (m)
5	426.860,977 342.024,512	6	426.861,76 342.024,015	0.927
6	426.861,76 342.024,015	7	426.938,309 342.059,927	84.554
7	426.938,309 342.059,927	1	427.060,905 342.117,442	135.417

** Lungimile segmentelor sunt determinate în planul de proiecţie Stereo 70 şi sunt rotunjite la 1 milimetru.
*** Distanţa dintre puncte este formată din segmente cumulate ce sunt mai mici decât valoarea 1 milimetru.

Document care conține date cu caracter personal, protejat de prevederile Regulamentului (UE) nr. 679/2016 și Legii 190/2018

DATE DESPRE IMOBILUL NR. 1194

Oficiul de Cadastru şi Publicitate Imobiliară VALCEA
Biroul de Cadastru şi Publicitate Imobiliară Ramnicu Valcea

A. Partea I. Descrierea imobilului

Nr. CF vechi:35283
Nr. cadastral vechi:35283

TEREN Extravilan

Adresa: Jud. Valcea, Punct 'Bungetu'

Nr. Crt	Nr cadastral Nr. topografic	Suprafaţa* (mp)	Observaţii / Referinţe
A1	35283	Din acte: 4.845 Masurata: 2.373	Sector cadastral:68 Teren neimprejmuit;

B. Partea II. Proprietari şi acte

Inscrieri privitoare la dreptul de proprietate şi alte drepturi reale		Referinţe
38791 / 21/07/2017		
Act Notarial nr. Act notarial aut.nr. 1200, din 20/07/2017 emis de Notar Public Vasiliu Cezar-Mihai;		
B1	Intabulare, drept de PROPRIETATE, dobandit prin Conventie, cota actuala 1/1, cota initiala 1/1	A1
	1) **GRIGORE BIANCA-ELENA**, soti 2) **GRIGORE ALEXANDRU-FLORIN**	
	OBSERVATII: bun comun, cu titlu de intretinere	

C. Partea III. SARCINI

Inscrieri privind dezmembramintele dreptului de proprietate, drepturi reale de garanţie şi sarcini		Referinţe
38791 / 21/07/2017		
Act Notarial nr. Act notarial aut.nr. 1200, din 20/07/2017 emis de Notar Public Vasiliu Cezar-Mihai;		
C1	Intabulare, drept de IPOTECA LEGALA, Valoare:0 , reprezentand obligatia de intretinere	A1
	1) **COJAN DUMITRU** 2) **COJAN VALERICA**, soti	
C2	Intabulare, drept de UZUFRUCT VIAGER, dobandit prin Conventie, cota actuala 1/1, cota initiala 1/1	A1
	1) **COJAN DUMITRU**	

Document care conține date cu caracter personal, protejat de prevederile Regulamentului (UE) nr. 679/2016 și Legii 190/2018

Anexa Nr. 1 La Partea I

Teren

Nr cadastral	Suprafaţa (mp)*	Observaţii / Referinţe
35283	Din acte: 4.845 Masurata: 2.373	

* Suprafaţa este determinată in planul de proiecţie Stereo 70.

DETALII LINIARE IMOBIL

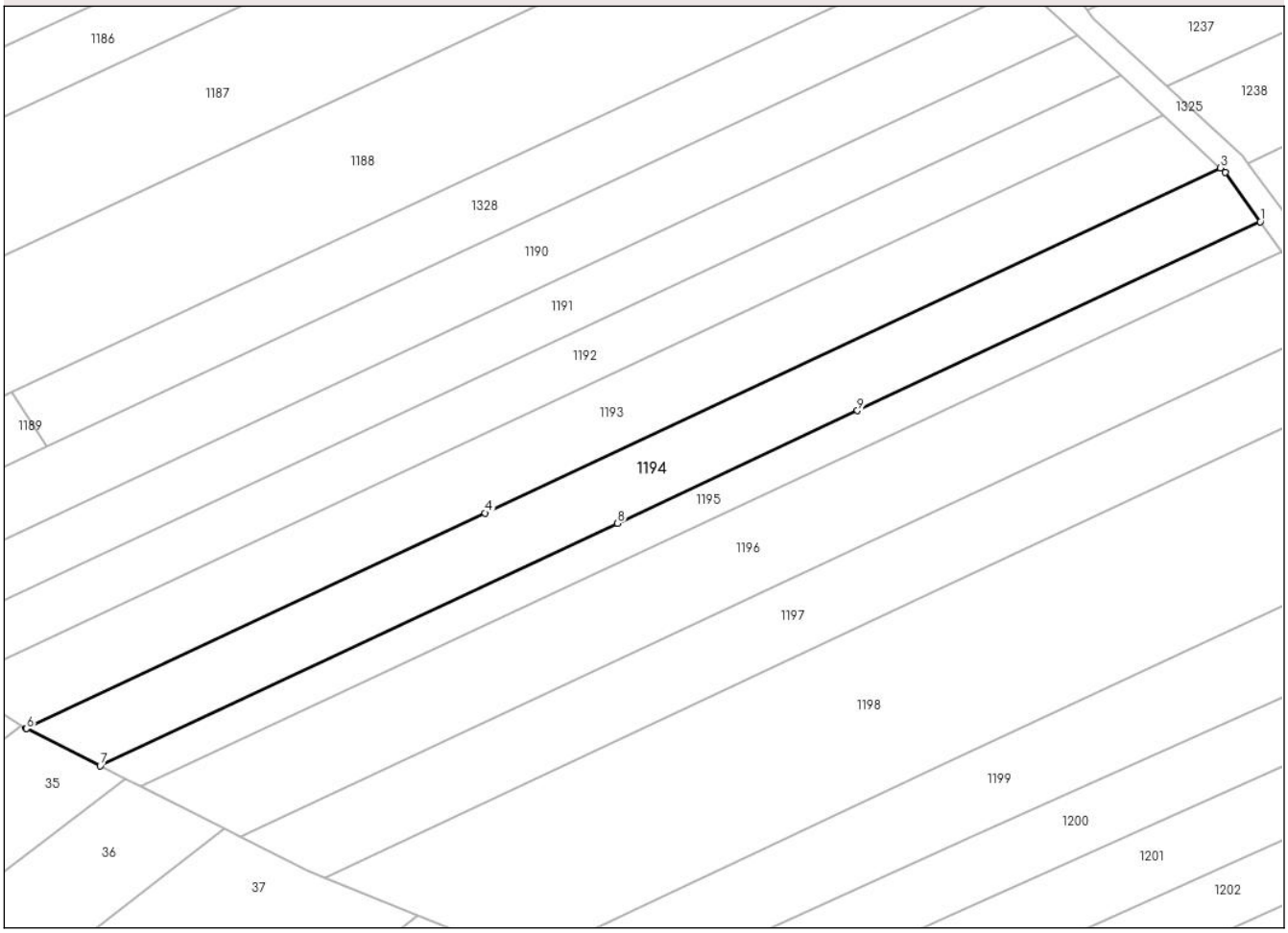

Date referitoare la teren

Crt	Categorie folosinţă	Intra vilan	Suprafaţa (mp)	Tarla	Parcelă	Nr. topo	Observaţii / Referinţe
1	arabil	NU	1.389	57	16/29	-	Imobil in suprafata de 4845mp despartit de drum, diferenta de suprafata de 2472mp se regaseste la ID 1324, sector cadastral nr.68
2	padure	NU	984	57	1/29	-	

Lungime Segmente

1) Valorile lungimilor segmentelor sunt obţinute din proiecţie în plan.

Punct început	X / Y	Punct sfârşit	X / Y	Lungime segment (** (m)
1	427.067,573 342.108,487	2	427.061,733 342.116,675	10.057
2	427.061,733 342.116,675	3	427.060,905 342.117,442	1.129
3	427.060,905 342.117,442	4	426.938,309 342.059,927	135.417

Document care conține date cu caracter personal, protejat de prevederile Regulamentului (UE) nr. 679/2016 și Legii 190/2018

Punct început	X / Y	Punct sfârşit	X / Y	Lungime segment (** (m)
4	426.938,309 342.059,927	5	426.861,76 342.024,015	84.554
5	426.861,76 342.024,015	6	426.861,844 342.023,961	0.1
6	426.861,844 342.023,961	7	426.874,149 342.017,744	13.786
7	426.874,149 342.017,744	8	426.960,387 342.058,201	95.256
8	426.960,387 342.058,201	9	427.000,421 342.076,983	44.221
9	427.000,421 342.076,983	1	427.067,573 342.108,487	74.175

** Lungimile segmentelor sunt determinate în planul de proiecţie Stereo 70 şi sunt rotunjite la 1 milimetru.
*** Distanţa dintre puncte este formată din segmente cumulate ce sunt mai mici decât valoarea 1 milimetru.

Document care conține date cu caracter personal, protejat de prevederile Regulamentului (UE) nr. 679/2016 și Legii 190/2018

DATE DESPRE IMOBILUL NR. 1195

Oficiul de Cadastru şi Publicitate Imobiliară VALCEA
Biroul de Cadastru şi Publicitate Imobiliară Ramnicu Valcea

A. Partea I. Descrierea imobilului

TEREN Extravilan

Adresa: Jud. Valcea

Nr. Crt	Nr cadastral Nr. topografic	Suprafaţa* (mp)	Observaţii / Referinţe
A1		1.273	Sector cadastral:68 Teren neimprejmuit;

B. Partea II. Proprietari şi acte

Inscrieri privitoare la dreptul de proprietate şi alte drepturi reale		Referinţe
/		
Act Administrativ nr. Titlu de proprietate nr.1062/28752, din 02/02/2000 emis de Comisia Judeteana Valcea;		
B1	Intabulare, drept de PROPRIETATE cu titlu de drept reconstituire in baza Legii nr.18/1991, dobandit prin Lege, cota actuala 1/1, cota initiala 1/1	A1
	1) **SIMA ALEXANDRU**	

C. Partea III. SARCINI .

Inscrieri privind dezmembramintele dreptului de proprietate, drepturi reale de garanţie şi sarcini	Referinţe
NU SUNT	

Document care conține date cu caracter personal, protejat de prevederile Regulamentului (UE) nr. 679/2016 și Legii 190/2018

Anexa Nr. 1 La Partea I

Teren

Nr cadastral	Suprafaţa (mp)*	Observaţii / Referinţe
	1.273	

* Suprafaţa este determinată in planul de proiecţie Stereo 70.

DETALII LINIARE IMOBIL

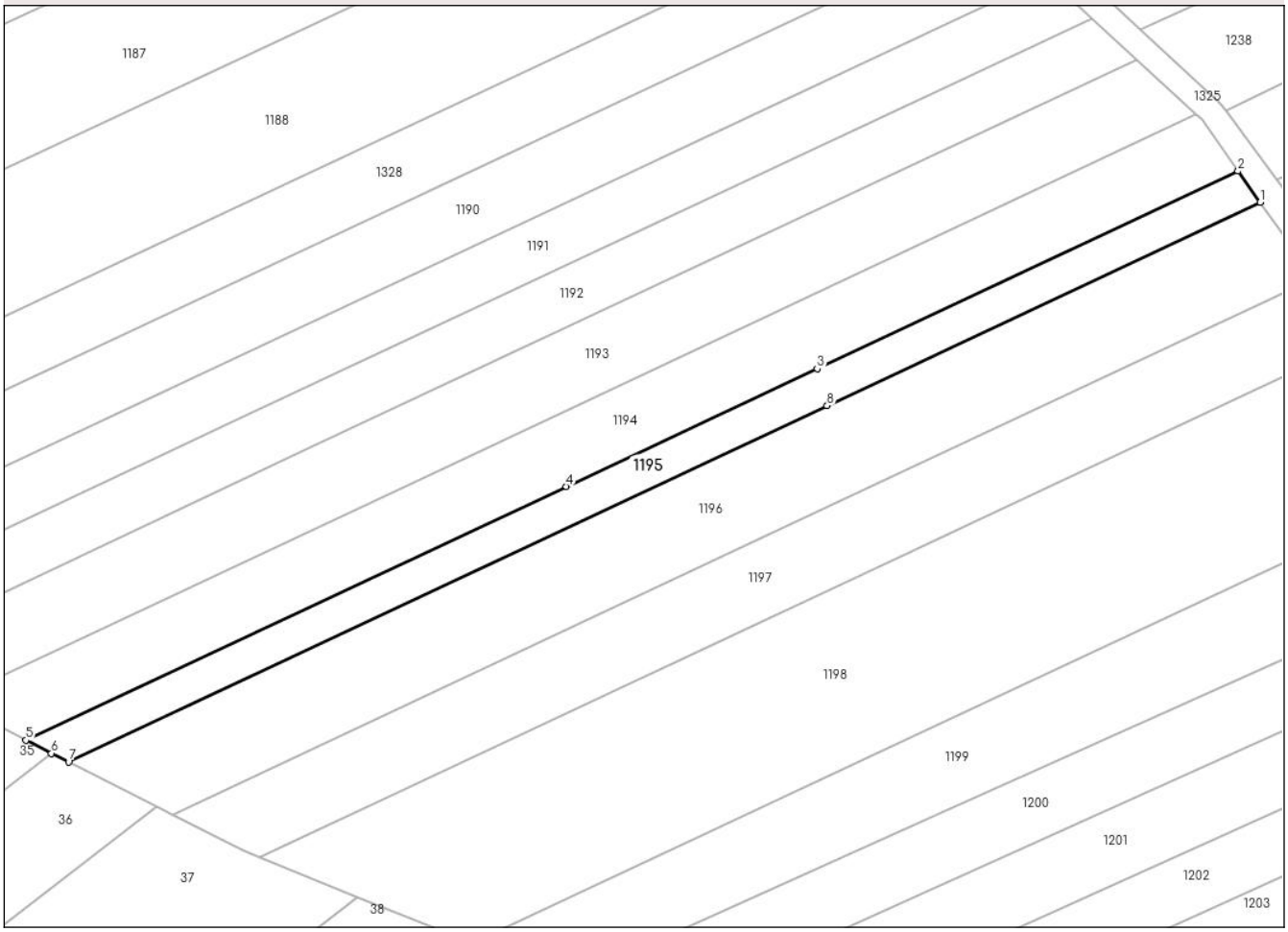

Date referitoare la teren

Crt	Categorie folosință	Intra vilan	Suprafaţa (mp)	Tarla	Parcelă	Nr. topo	Observaţii / Referinţe
1	arabil	NU	452	57	16/30	-	
2	altele	NU	821	57	1/30	-	

Lungime Segmente
1) Valorile lungimilor segmentelor sunt obţinute din proiecţie în plan.

Punct început	X / Y	Punct sfârşit	X / Y	Lungime segment (** (m)
1	427.071,12 342.103,513	2	427.067,573 342.108,487	6.109
2	427.067,573 342.108,487	3	427.000,421 342.076,983	74.175
3	427.000,421 342.076,983	4	426.960,387 342.058,201	44.221
4	426.960,387 342.058,201	5	426.874,149 342.017,744	95.256

Document care conține date cu caracter personal, protejat de prevederile Regulamentului (UE) nr. 679/2016 și Legii 190/2018

Punct început	X / Y	Punct sfârşit	X / Y	Lungime segment (** (m)
5	426.874,149 342.017,744	6	426.878,238 342.015,678	4.581
6	426.878,238 342.015,678	7	426.880,961 342.014,302	3.051
7	426.880,961 342.014,302	8	427.001,995 342.071,084	133.692
8	427.001,995 342.071,084	1	427.071,12 342.103,513	76.354

** Lungimile segmentelor sunt determinate în planul de proiecţie Stereo 70 şi sunt rotunjite la 1 milimetru.
*** Distanţa dintre puncte este formată din segmente cumulate ce sunt mai mici decât valoarea 1 milimetru.

Document care conține date cu caracter personal, protejat de prevederile Regulamentului (UE) nr. 679/2016 și Legii 190/2018

DATE DESPRE IMOBILUL NR. 1196

Oficiul de Cadastru şi Publicitate Imobiliară VALCEA
Biroul de Cadastru şi Publicitate Imobiliară Ramnicu Valcea

A. Partea I. Descrierea imobilului

TEREN Extravilan

Adresa: Jud. Valcea

Nr. Crt	Nr cadastral Nr. topografic	Suprafaţa* (mp)	Observaţii / Referinţe
A1		3.007	Sector cadastral:68 Teren neimprejmuit;

B. Partea II. Proprietari şi acte

Inscrieri privitoare la dreptul de proprietate şi alte drepturi reale		Referinţe
/		
Act Administrativ nr. Titlu de proprietate nr.1208/28717, din 09/09/2002 emis de Comisia Judeteana Valcea;		
B1	Intabulare, drept de PROPRIETATE cu titlu de drept reconstituire in baza Legii nr.18/1991, dobandit prin Lege, cota actuala 1/1, cota initiala 1/1	A1
	1) **COJAN CONSTANTIN**	

C. Partea III. SARCINI .

Inscrieri privind dezmembramintele dreptului de proprietate, drepturi reale de garanţie şi sarcini	Referinţe
NU SUNT	

Document care conține date cu caracter personal, protejat de prevederile Regulamentului (UE) nr. 679/2016 și Legii 190/2018

Anexa Nr. 1 La Partea I

Teren

Nr cadastral	Suprafaţa (mp)*	Observaţii / Referinţe
	3.007	

* Suprafaţa este determinată in planul de proiecţie Stereo 70.

DETALII LINIARE IMOBIL

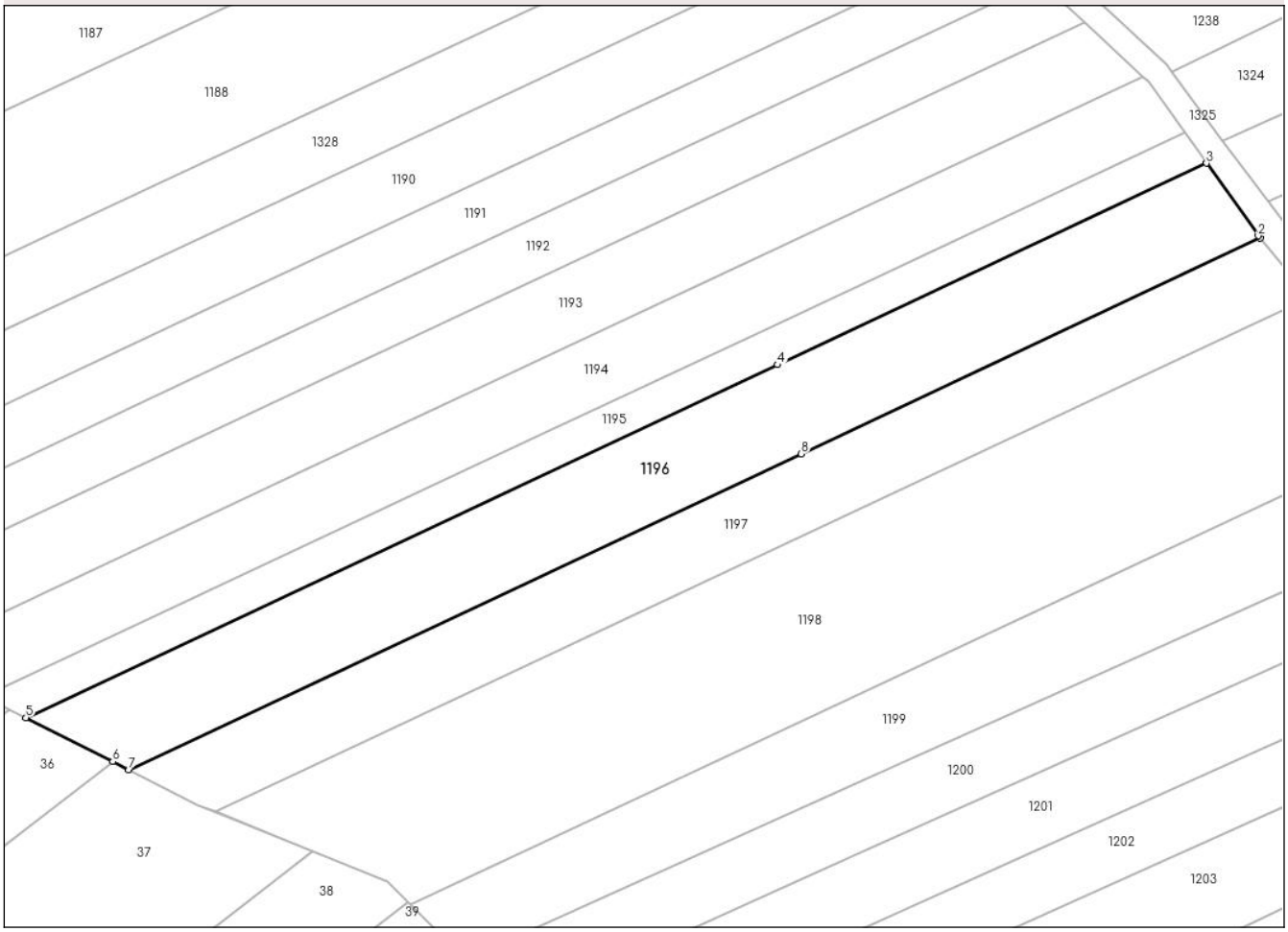

Date referitoare la teren

Crt	Categorie folosință	Intra vilan	Suprafaţa (mp)	Tarla	Parcelă	Nr. topo	Observaţii / Referinţe
1	arabil	NU	1.155	57	16/31	-	
2	padure	NU	1.852	57	1/31	-	

Lungime Segmente
1) Valorile lungimilor segmentelor sunt obţinute din proiecţie în plan.

Punct început	X / Y	Punct sfârşit	X / Y	Lungime segment (** (m)
1	427.079,784 342.091,428	2	427.079,457 342.091,825	0.514
2	427.079,457 342.091,825	3	427.071,12 342.103,513	14.357
3	427.071,12 342.103,513	4	427.001,995 342.071,084	76.354
4	427.001,995 342.071,084	5	426.880,961 342.014,302	133.692

Document care conține date cu caracter personal, protejat de prevederile Regulamentului (UE) nr. 679/2016 și Legii 190/2018

Punct început	X / Y	Punct sfârşit	X / Y	Lungime segment (** (m)
5	426.880,961 342.014,302	6	426.894,939 342.007,241	15.66
6	426.894,939 342.007,241	7	426.897,537 342.005,928	2.911
7	426.897,537 342.005,928	8	427.005,826 342.056,731	119.614
8	427.005,826 342.056,731	1	427.079,784 342.091,428	81.693

** Lungimile segmentelor sunt determinate în planul de proiecţie Stereo 70 şi sunt rotunjite la 1 milimetru.
*** Distanţa dintre puncte este formată din segmente cumulate ce sunt mai mici decât valoarea 1 milimetru.

Document care conține date cu caracter personal, protejat de prevederile Regulamentului (UE) nr. 679/2016 și Legii 190/2018

DATE DESPRE IMOBILUL NR. 1197

Oficiul de Cadastru şi Publicitate Imobiliară VALCEA
Biroul de Cadastru şi Publicitate Imobiliară Ramnicu Valcea

A. Partea I. Descrierea imobilului

Nr. CF vechi:36961
Nr. cadastral vechi:36961

TEREN Extravilan

Adresa: Jud. Valcea, Punctul 'Bungetu'

Nr. Crt	Nr cadastral Nr. topografic	Suprafaţa* (mp)	Observaţii / Referinţe
A1	36961	2.388	Sector cadastral:68 Teren neimprejmuit;

B. Partea II. Proprietari şi acte

Inscrieri privitoare la dreptul de proprietate şi alte drepturi reale		Referinţe
9756 / 06/02/2025		
Act Notarial nr. Act notarial aut.nr.21, din 05/02/2025 emis de Chirsanov Capanu Alexander Cristian;		
B1	Intabulare, drept de PROPRIETATE, dobandit prin Succesiune, cota actuala 1/1, cota initiala 1/1	A1
	1) **BARBU MARIN**	

C. Partea III. SARCINI .

Inscrieri privind dezmembramintele dreptului de proprietate, drepturi reale de garanţie şi sarcini	Referinţe
NU SUNT	

Document care conține date cu caracter personal, protejat de prevederile Regulamentului (UE) nr. 679/2016 și Legii 190/2018

Anexa Nr. 1 La Partea I

Teren

Nr cadastral	Suprafaţa (mp)*	Observaţii / Referinţe
36961	2.388	

* Suprafaţa este determinată in planul de proiecţie Stereo 70.

DETALII LINIARE IMOBIL

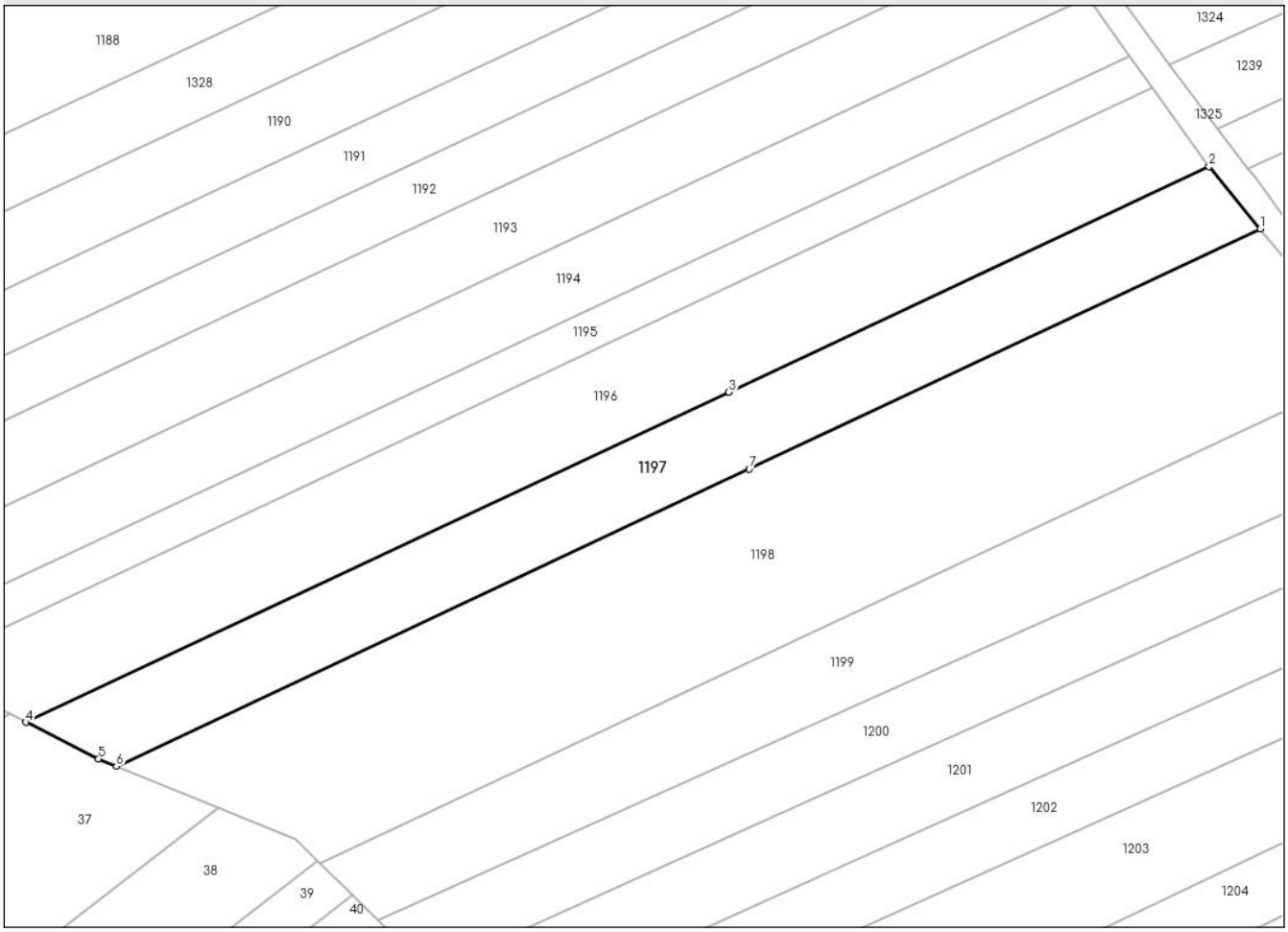

Date referitoare la teren

Crt	Categorie folosință	Intra vilan	Suprafaţa (mp)	Tarla	Parcelă	Nr. topo	Observaţii / Referinţe
1	arabil	NU	1.016	57	16/32/1	-	
2	padure	NU	1.372	57	1/32	-	

Lungime Segmente
1) Valorile lungimilor segmentelor sunt obţinute din proiecţie în plan.

Punct început	X / Y	Punct sfârşit	X / Y	Lungime segment (** (m)
1	427.087,684 342.081,818	2	427.079,784 342.091,428	12.44
2	427.079,784 342.091,428	3	427.005,826 342.056,731	81.693
3	427.005,826 342.056,731	4	426.897,537 342.005,928	119.614
4	426.897,537 342.005,928	5	426.908,734 342.000,271	12.545

Document care conține date cu caracter personal, protejat de prevederile Regulamentului (UE) nr. 679/2016 și Legii 190/2018

Punct început	X / Y	Punct sfârşit	X / Y	Lungime segment (** (m)
5	426.908,734 342.000,271	6	426.911,481 341.999,154	2.965
6	426.911,481 341.999,154	7	427.008,985 342.044,897	107.701
7	427.008,985 342.044,897	1	427.087,684 342.081,818	86.929

** Lungimile segmentelor sunt determinate în planul de proiecţie Stereo 70 şi sunt rotunjite la 1 milimetru.
*** Distanţa dintre puncte este formată din segmente cumulate ce sunt mai mici decât valoarea 1 milimetru.

Document care conține date cu caracter personal, protejat de prevederile Regulamentului (UE) nr. 679/2016 și Legii 190/2018

DATE DESPRE IMOBILUL NR. 1198

Oficiul de Cadastru şi Publicitate Imobiliară VALCEA
Biroul de Cadastru şi Publicitate Imobiliară Ramnicu Valcea

A. Partea I. Descrierea imobilului

TEREN Extravilan

Adresa: Jud. Valcea

Nr. Crt	Nr cadastral Nr. topografic	Suprafaţa* (mp)	Observaţii / Referinţe
A1		5.000	Sector cadastral:68 Teren neimprejmuit;

B. Partea II. Proprietari şi acte

Inscrieri privitoare la dreptul de proprietate şi alte drepturi reale		Referinţe
/		
Act Administrativ nr. Titlu de proprietate nr.88/2319, din 20/02/1996 emis de Comisia Judeteana Valcea;		
B1	Intabulare, drept de PROPRIETATE cu titlu de drept reconstituire in baza Legii nr.18/1991, dobandit prin Lege, cota actuala 1/1, cota initiala 1/1	A1
	1) **MIHAI IOANA**	

C. Partea III. SARCINI .

Inscrieri privind dezmembramintele dreptului de proprietate, drepturi reale de garanţie şi sarcini	Referinţe
NU SUNT	

Document care conține date cu caracter personal, protejat de prevederile Regulamentului (UE) nr. 679/2016 și Legii 190/2018

Anexa Nr. 1 La Partea I

Teren

Nr cadastral	Suprafaţa (mp)*	Observaţii / Referinţe
	5.000	

* Suprafaţa este determinată in planul de proiecţie Stereo 70.

DETALII LINIARE IMOBIL

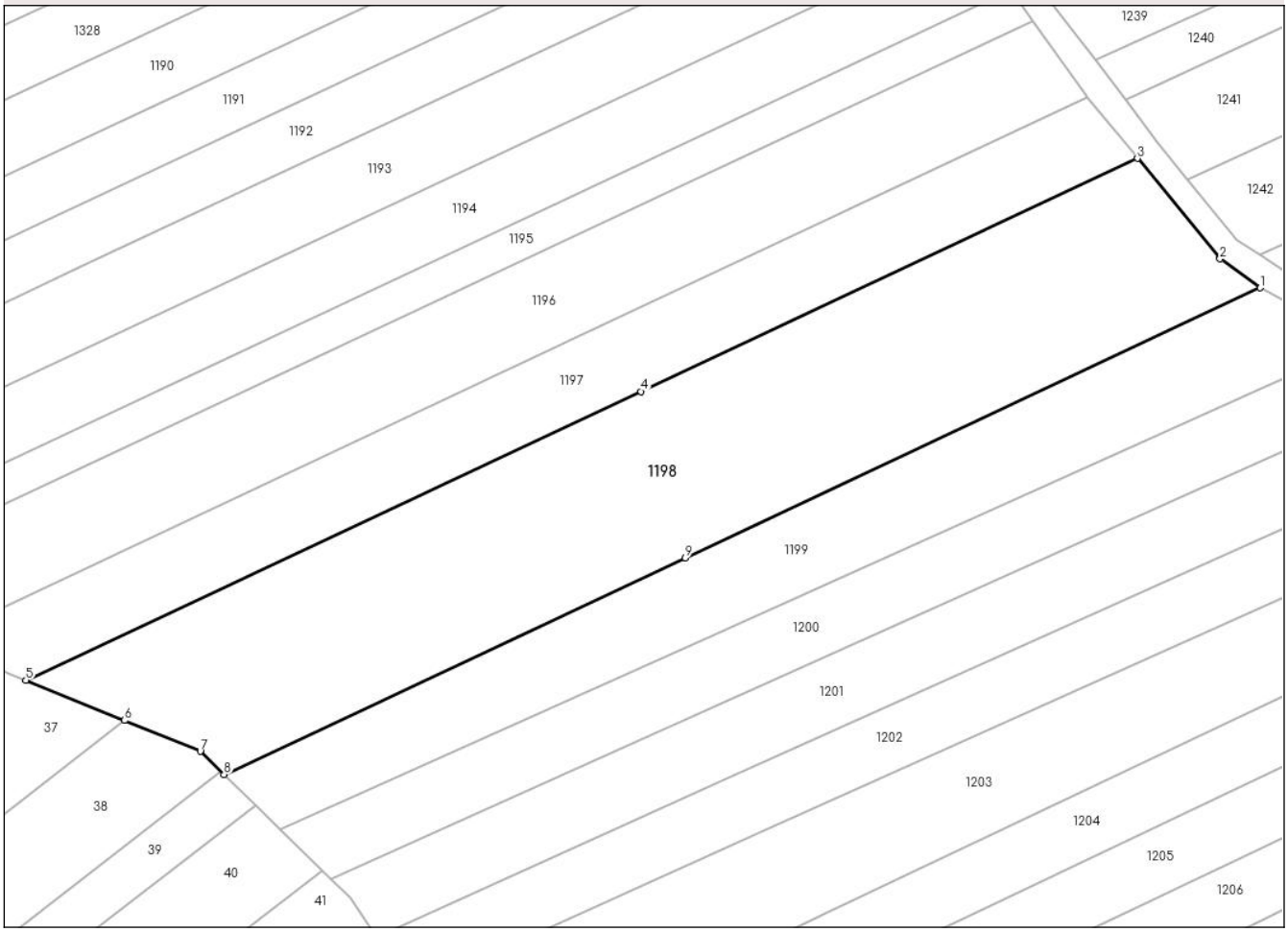

Date referitoare la teren

Crt	Categorie folosință	Intra vilan	Suprafaţa (mp)	Tarla	Parcelă	Nr. topo	Observaţii / Referinţe
1	arabil	NU	2.499	57	16/33	-	
2	altele	NU	2.501	57	1/33	-	

Lungime Segmente
1) Valorile lungimilor segmentelor sunt obţinute din proiecţie în plan.

Punct început	X / Y	Punct sfârşit	X / Y	Lungime segment (** (m)
1	427.107,178 342.061,295	2	427.100,773 342.065,895	7.886
2	427.100,773 342.065,895	3	427.087,684 342.081,818	20.612
3	427.087,684 342.081,818	4	427.008,985 342.044,897	86.929
4	427.008,985 342.044,897	5	426.911,481 341.999,154	107.701

Document care conține date cu caracter personal, protejat de prevederile Regulamentului (UE) nr. 679/2016 și Legii 190/2018

Punct început	X / Y	Punct sfârşit	X / Y	Lungime segment (** (m)
5	426.911,481 341.999,154	6	426.927,125 341.992,794	16.887
6	426.927,125 341.992,794	7	426.939,135 341.987,911	12.965
7	426.939,135 341.987,911	8	426.942,903 341.984,227	5.27
8	426.942,903 341.984,227	9	427.016,023 342.018,531	80.767
9	427.016,023 342.018,531	1	427.107,178 342.061,295	100.688

** Lungimile segmentelor sunt determinate în planul de proiecţie Stereo 70 şi sunt rotunjite la 1 milimetru.
*** Distanţa dintre puncte este formată din segmente cumulate ce sunt mai mici decât valoarea 1 milimetru.

Document care conține date cu caracter personal, protejat de prevederile Regulamentului (UE) nr. 679/2016 și Legii 190/2018

DATE DESPRE IMOBILUL NR. 1199

Oficiul de Cadastru şi Publicitate Imobiliară VALCEA
Biroul de Cadastru şi Publicitate Imobiliară Ramnicu Valcea

A. Partea I. Descrierea imobilului

TEREN Extravilan

Adresa: Jud. Valcea

Nr. Crt	Nr cadastral Nr. topografic	Suprafaţa* (mp)	Observaţii / Referinţe
A1		2.500	Sector cadastral:68 Teren neimprejmuit;

B. Partea II. Proprietari şi acte

Inscrieri privitoare la dreptul de proprietate şi alte drepturi reale		Referinţe
/		
Act Administrativ nr. Titlu de proprietate nr.14160, din 09/06/2009 emis de Comisia Judeteana Valcea;		
B1	Intabulare, drept de PROPRIETATE cu titlu de drept reconstituire in baza Legii nr.18/1991, dobandit prin Lege, cota actuala 1/1, cota initiala 1/1	A1
	1) **BOGEANU ALEXANDRA** 2) **BOGEANU CONSTANTA** 3) **BOGEANU AUREL**	

C. Partea III. SARCINI .

Inscrieri privind dezmembramintele dreptului de proprietate, drepturi reale de garanţie şi sarcini	Referinţe
NU SUNT	

Anexa Nr. 1 La Partea I

Teren

Nr cadastral	Suprafaţa (mp)*	Observaţii / Referinţe
	2.500	

* Suprafaţa este determinată in planul de proiecţie Stereo 70.

DETALII LINIARE IMOBIL

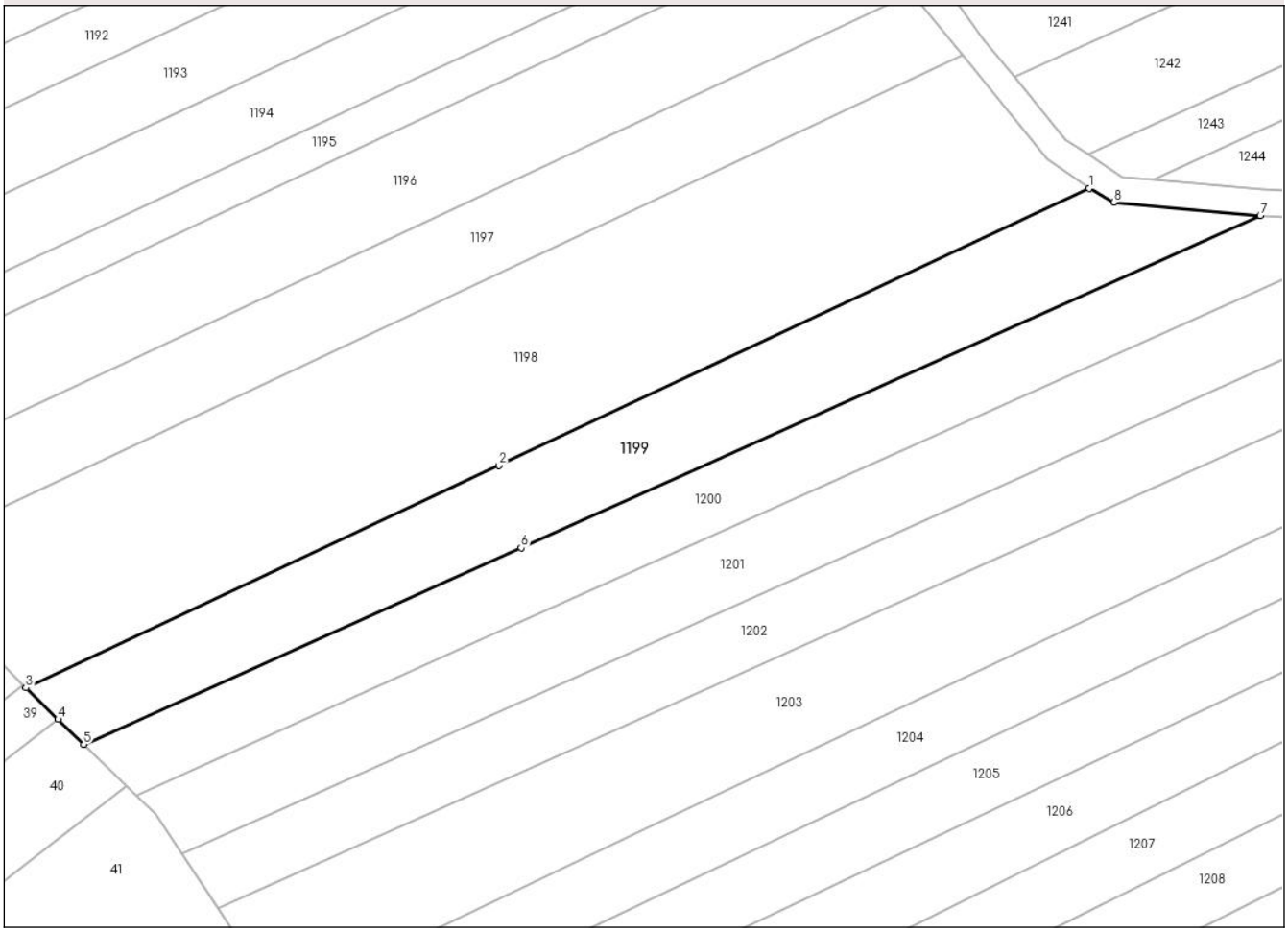

Date referitoare la teren

Crt	Categorie folosință	Intra vilan	Suprafaţa (mp)	Tarla	Parcelă	Nr. topo	Observaţii / Referinţe
1	arabil	NU	1.547	57	16/45	-	
2	altele	NU	953	57	17/48	-	

Lungime Segmente
1) Valorile lungimilor segmentelor sunt obţinute din proiecţie în plan.

Punct început	X / Y	Punct sfârşit	X / Y	Lungime segment (** (m)
1	427.107,178 342.061,295	2	427.016,023 342.018,531	100.688
2	427.016,023 342.018,531	3	426.942,903 341.984,227	80.767
3	426.942,903 341.984,227	4	426.947,866 341.979,374	6.941
4	426.947,866 341.979,374	5	426.951,833 341.975,496	5.548

Document care conține date cu caracter personal, protejat de prevederile Regulamentului (UE) nr. 679/2016 și Legii 190/2018

Punct început	X / Y	Punct sfârşit	X / Y	Lungime segment (** (m)
5	426.951,833 341.975,496	6	427.019,41 342.005,84	74.077
6	427.019,41 342.005,84	7	427.133,613 342.057,12	125.188
7	427.133,613 342.057,12	8	427.111,024 342.059,191	22.684
8	427.111,024 342.059,191	1	427.107,178 342.061,295	4.384

** Lungimile segmentelor sunt determinate în planul de proiecţie Stereo 70 şi sunt rotunjite la 1 milimetru.
*** Distanţa dintre puncte este formată din segmente cumulate ce sunt mai mici decât valoarea 1 milimetru.

Document care conține date cu caracter personal, protejat de prevederile Regulamentului (UE) nr. 679/2016 și Legii 190/2018

DATE DESPRE IMOBILUL NR. 1200

Oficiul de Cadastru şi Publicitate Imobiliară VALCEA
Biroul de Cadastru şi Publicitate Imobiliară Ramnicu Valcea

A. Partea I. Descrierea imobilului

TEREN Extravilan

Adresa: Jud. Valcea

Nr. Crt	Nr cadastral Nr. topografic	Suprafaţa* (mp)	Observaţii / Referinţe
A1		2.162	Sector cadastral:68 Teren neimprejmuit;

B. Partea II. Proprietari şi acte

Inscrieri privitoare la dreptul de proprietate şi alte drepturi reale		Referinţe
/		
Act Administrativ nr. Titlu de proprietate nr.1139/50658, din 26/06/2000 emis de Comisia Judeteana Valcea;		
B1	Intabulare, drept de PROPRIETATE cu titlu de drept reconstituire in baza Legii nr.18/1991, dobandit prin Lege, cota actuala 1/1, cota initiala 1/1	A1
	1) **BOGEANU AURELIAN**	

C. Partea III. SARCINI .

Inscrieri privind dezmembramintele dreptului de proprietate, drepturi reale de garanţie şi sarcini	Referinţe
NU SUNT	

Document care conține date cu caracter personal, protejat de prevederile Regulamentului (UE) nr. 679/2016 și Legii 190/2018

Anexa Nr. 1 La Partea I

Teren

Nr cadastral	Suprafaţa (mp)*	Observaţii / Referinţe
	2.162	

* Suprafaţa este determinată in planul de proiecţie Stereo 70.

DETALII LINIARE IMOBIL

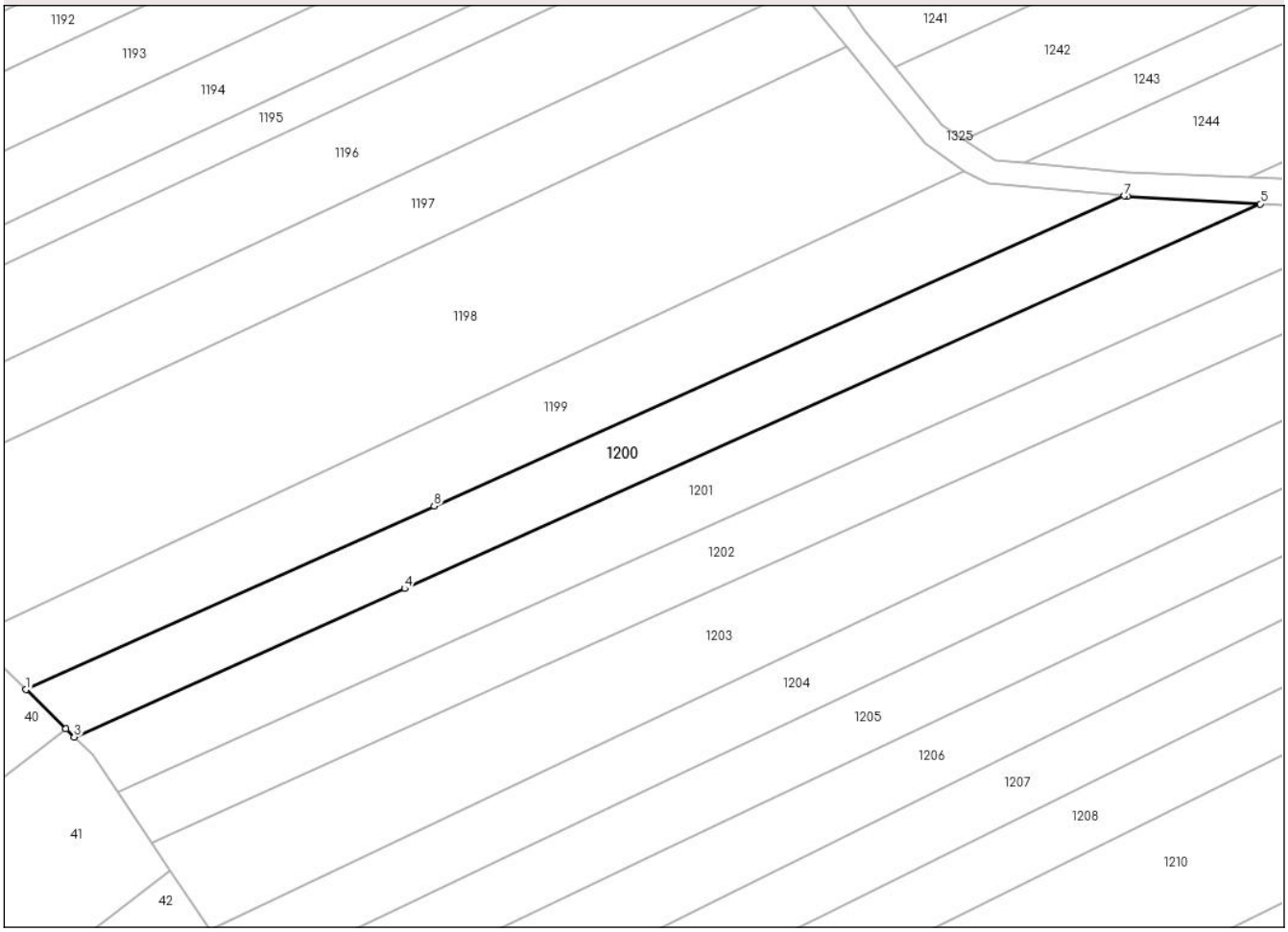

Date referitoare la teren

Crt	Categorie folosință	Intra vilan	Suprafaţa (mp)	Tarla	Parcelă	Nr. topo	Observaţii / Referinţe
1	arabil	NU	1.463	57	16/35	-	
2	altele	NU	699	57	1/35	-	

Lungime Segmente
1) Valorile lungimilor segmentelor sunt obţinute din proiecţie în plan.

Punct început	X / Y	Punct sfârşit	X / Y	Lungime segment (** (m)
1	426.951,833 341.975,496	2	426.958,434 341.969,042	9.232
2	426.958,434 341.969,042	3	426.959,85 341.967,657	1.981
3	426.959,85 341.967,657	4	427.014,496 341.992,195	59.902
4	427.014,496 341.992,195	5	427.156,136 342.055,795	155.264

Document care conține date cu caracter personal, protejat de prevederile Regulamentului (UE) nr. 679/2016 și Legii 190/2018

Punct început	X / Y	Punct sfârşit	X / Y	Lungime segment (** (m)
5	427.156,136 342.055,795	6	427.134,129 342.057,066	22.044
6	427.134,129 342.057,066	7	427.133,613 342.057,12	0.519
7	427.133,613 342.057,12	8	427.019,41 342.005,84	125.188
8	427.019,41 342.005,84	1	426.951,833 341.975,496	74.077

** Lungimile segmentelor sunt determinate în planul de proiecţie Stereo 70 şi sunt rotunjite la 1 milimetru.
*** Distanţa dintre puncte este formată din segmente cumulate ce sunt mai mici decât valoarea 1 milimetru.

Document care conține date cu caracter personal, protejat de prevederile Regulamentului (UE) nr. 679/2016 și Legii 190/2018

DATE DESPRE IMOBILUL NR. 1201

Oficiul de Cadastru şi Publicitate Imobiliară VALCEA
Biroul de Cadastru şi Publicitate Imobiliară Ramnicu Valcea

A. Partea I. Descrierea imobilului

TEREN Extravilan

Adresa: Jud. Valcea

Nr. Crt	Nr cadastral Nr. topografic	Suprafaţa* (mp)	Observaţii / Referinţe
A1		2.500	Sector cadastral:68 Teren neimprejmuit;

B. Partea II. Proprietari şi acte

Inscrieri privitoare la dreptul de proprietate şi alte drepturi reale		Referinţe
/		
Act Administrativ nr. Titlu de proprietate nr.842/42987, din 06/10/1998 emis de Comisia Judeteana Valcea;		
B1	Intabulare, drept de PROPRIETATE cu titlu de drept reconstituire in baza Legii nr.18/1991, dobandit prin Lege, cota actuala 1/1, cota initiala 1/1	A1
	1) **MIHAI MARIN**	

C. Partea III. SARCINI .

Inscrieri privind dezmembramintele dreptului de proprietate, drepturi reale de garanţie şi sarcini	Referinţe
NU SUNT	

Anexa Nr. 1 La Partea I

Teren

Nr cadastral	Suprafaţa (mp)*	Observaţii / Referinţe
	2.500	

* Suprafaţa este determinată in planul de proiecţie Stereo 70.

DETALII LINIARE IMOBIL

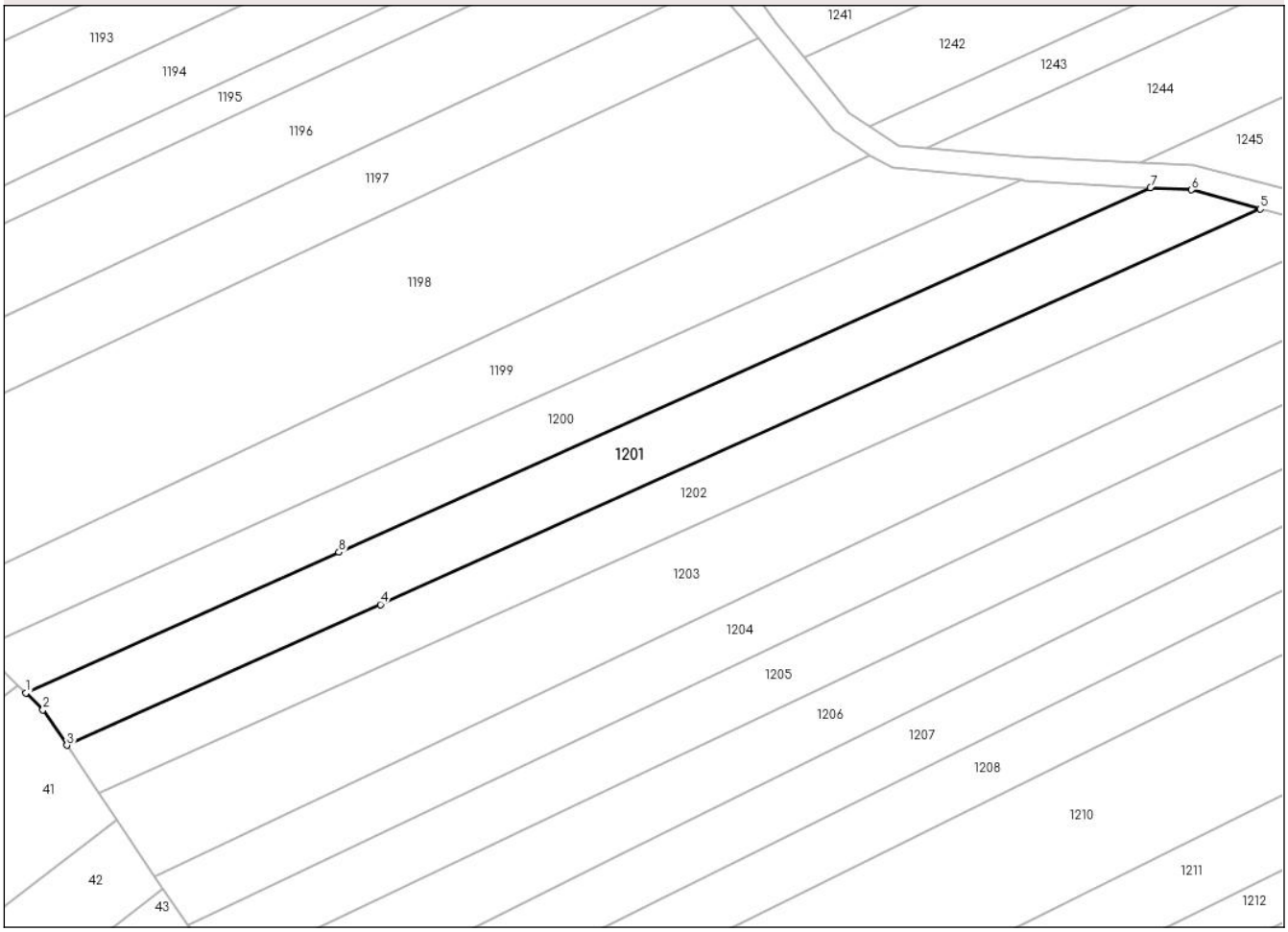

Date referitoare la teren

Crt	Categorie folosință	Intra vilan	Suprafaţa (mp)	Tarla	Parcelă	Nr. topo	Observaţii / Referinţe
1	arabil	NU	1.829	57	16/37	-	
2	pasune	NU	671	57	16/38	-	

Lungime Segmente
1) Valorile lungimilor segmentelor sunt obţinute din proiecţie în plan.

Punct început	X / Y	Punct sfârşit	X / Y	Lungime segment (** (m)
1	426.959,85 341.967,657	2	426.962,838 341.964,736	4.179
2	426.962,838 341.964,736	3	426.967,008 341.958,543	7.466
3	426.967,008 341.958,543	4	427.021,73 341.983,115	59.986
4	427.021,73 341.983,115	5	427.175,295 342.052,07	168.336

Document care conține date cu caracter personal, protejat de prevederile Regulamentului (UE) nr. 679/2016 și Legii 190/2018

Punct început	X / Y	Punct sfârşit	X / Y	Lungime segment (** (m)
5	427.175,295 342.052,07	6	427.163,285 342.055,382	12.458
6	427.163,285 342.055,382	7	427.156,136 342.055,795	7.161
7	427.156,136 342.055,795	8	427.014,496 341.992,195	155.264
8	427.014,496 341.992,195	1	426.959,85 341.967,657	59.902

** Lungimile segmentelor sunt determinate în planul de proiecţie Stereo 70 şi sunt rotunjite la 1 milimetru.
*** Distanţa dintre puncte este formată din segmente cumulate ce sunt mai mici decât valoarea 1 milimetru.

Document care conține date cu caracter personal, protejat de prevederile Regulamentului (UE) nr. 679/2016 și Legii 190/2018

DATE DESPRE IMOBILUL NR. 1202

Oficiul de Cadastru şi Publicitate Imobiliară VALCEA
Biroul de Cadastru şi Publicitate Imobiliară Ramnicu Valcea

A. Partea I. Descrierea imobilului

TEREN Extravilan

Adresa: Jud. Valcea

Nr. Crt	Nr cadastral Nr. topografic	Suprafaţa* (mp)	Observaţii / Referinţe
A1		Din acte: 0 Masurata: 2.300	Sector cadastral:68 Teren neimprejmuit;

B. Partea II. Proprietari şi acte

Inscrieri privitoare la dreptul de proprietate şi alte drepturi reale		Referinţe
/		
Act Administrativ nr. Adeverinta nr.3199, din 20/05/2025 emis de Primaria Comunei Susani;		
B1	Inscrierea posesiei, drept de PROPRIETATE, dobandit prin Lege, cota actuala 1/1, cota initiala 1/1	A1
	1) **NEIDENTIFICAT NEIDENTIFICAT**, CIF:0000000000000	
Act Normativ nr. Legea nr.7, din 13/03/1996 emis de Parlamentul Romaniei (Art.13);		
B2	Se noteaza mentiunea de proprietar neidentificat.	A1

C. Partea III. SARCINI .

Inscrieri privind dezmembramintele dreptului de proprietate, drepturi reale de garanţie şi sarcini	Referinţe
NU SUNT	

Document care conține date cu caracter personal, protejat de prevederile Regulamentului (UE) nr. 679/2016 și Legii 190/2018

Anexa Nr. 1 La Partea I

Teren

Nr cadastral	Suprafaţa (mp)*	Observaţii / Referinţe
	Din acte: 0 Masurata: 2.300	

* Suprafaţa este determinată in planul de proiecţie Stereo 70.

DETALII LINIARE IMOBIL

Date referitoare la teren

Crt	Categorie folosinţă	Intra vilan	Suprafaţa (mp)	Tarla	Parcelă	Nr. topo	Observaţii / Referinţe
1	arabil	NU	1.705	57	16/38	-	
2	altele	NU	595	57	1/39	-	

Lungime Segmente
1) Valorile lungimilor segmentelor sunt obţinute din proiecţie în plan.

Punct început	X / Y	Punct sfârşit	X / Y	Lungime segment (** (m)
1	426.967,008 341.958,543	2	426.972,593 341.950,25	9.998
2	426.972,593 341.950,25	3	427.028,069 341.975,16	60.812
3	427.028,069 341.975,16	4	427.190,198 342.047,961	177.724
4	427.190,198 342.047,961	5	427.175,295 342.052,07	15.459

Document care conține date cu caracter personal, protejat de prevederile Regulamentului (UE) nr. 679/2016 și Legii 190/2018

Punct început	X / Y	Punct sfârşit	X / Y	Lungime segment (** (m)
5	427.175,295 342.052,07	6	427.021,73 341.983,115	168.336
6	427.021,73 341.983,115	1	426.967,008 341.958,543	59.986

**** Lungimile segmentelor sunt determinate în planul de proiecţie Stereo 70 şi sunt rotunjite la 1 milimetru.**
***** Distanţa dintre puncte este formată din segmente cumulate ce sunt mai mici decât valoarea 1 milimetru.**

Document care conține date cu caracter personal, protejat de prevederile Regulamentului (UE) nr. 679/2016 și Legii 190/2018

DATE DESPRE IMOBILUL NR. 1203

Oficiul de Cadastru şi Publicitate Imobiliară VALCEA
Biroul de Cadastru şi Publicitate Imobiliară Ramnicu Valcea

A. Partea I. Descrierea imobilului

TEREN Extravilan

Adresa: Jud. Valcea

Nr. Crt	Nr cadastral Nr. topografic	Suprafaţa* (mp)	Observaţii / Referinţe
A1		3.559	Sector cadastral:68 Teren neimprejmuit;

B. Partea II. Proprietari şi acte

Inscrieri privitoare la dreptul de proprietate şi alte drepturi reale		Referinţe
/		
Act Administrativ nr. Titlu de proprietate nr.852/42987, din 06/10/1998 emis de Comisia Judeteana Valcea;		
B1	Intabulare, drept de PROPRIETATE cu titlu de drept reconstituire in baza Legii nr.18/1991, dobandit prin Lege, cota actuala 1/1, cota initiala 1/1	A1
	1) **STROE ELENA**	

C. Partea III. SARCINI .

Inscrieri privind dezmembramintele dreptului de proprietate, drepturi reale de garanţie şi sarcini	Referinţe
NU SUNT	

Anexa Nr. 1 La Partea I

Teren

Nr cadastral	Suprafaţa (mp)*	Observaţii / Referinţe
	3.559	

* Suprafaţa este determinată in planul de proiecţie Stereo 70.

DETALII LINIARE IMOBIL

Date referitoare la teren

Crt	Categorie folosință	Intra vilan	Suprafaţa (mp)	Tarla	Parcelă	Nr. topo	Observaţii / Referinţe
1	arabil	NU	2.539	57	16/38	-	
2	padure	NU	1.020	57	1/38	-	

Lungime Segmente
1) Valorile lungimilor segmentelor sunt obţinute din proiecţie în plan.

Punct început	X / Y	Punct sfârşit	X / Y	Lungime segment (** (m)
1	426.972,593 341.950,25	2	426.975,712 341.945,619	5.583
2	426.975,712 341.945,619	3	426.982,363 341.935,743	11.907
3	426.982,363 341.935,743	4	427.038,318 341.962,297	61.936
4	427.038,318 341.962,297	5	427.202,311 342.040,122	181.523

Document care conține date cu caracter personal, protejat de prevederile Regulamentului (UE) nr. 679/2016 și Legii 190/2018

Punct început	X / Y	Punct sfârşit	X / Y	Lungime segment (** (m)
5	427.202,311 342.040,122	6	427.194,198 342.046,858	10.545
6	427.194,198 342.046,858	7	427.190,198 342.047,961	4.149
7	427.190,198 342.047,961	8	427.028,069 341.975,16	177.724
8	427.028,069 341.975,16	1	426.972,593 341.950,25	60.812

** Lungimile segmentelor sunt determinate în planul de proiecţie Stereo 70 şi sunt rotunjite la 1 milimetru.
*** Distanţa dintre puncte este formată din segmente cumulate ce sunt mai mici decât valoarea 1 milimetru.

Document care conține date cu caracter personal, protejat de prevederile Regulamentului (UE) nr. 679/2016 și Legii 190/2018

DATE DESPRE IMOBILUL NR. 1204

Oficiul de Cadastru şi Publicitate Imobiliară VALCEA
Biroul de Cadastru şi Publicitate Imobiliară Ramnicu Valcea

A. Partea I. Descrierea imobilului

TEREN Extravilan

Adresa: Jud. Valcea

Nr. Crt	Nr cadastral Nr. topografic	Suprafaţa* (mp)	Observaţii / Referinţe
A1		2.472	Sector cadastral:68 Teren neimprejmuit;

B. Partea II. Proprietari şi acte

Inscrieri privitoare la dreptul de proprietate şi alte drepturi reale		Referinţe
/		
Act Administrativ nr. Titlu de proprietate nr.762/46551, din 05/08/1997 emis de Comisia Judeteana Valcea;		
B1	Intabulare, drept de PROPRIETATE cu titlu de drept reconstituire in baza Legii nr.18/1991, dobandit prin Lege, cota actuala 1/1, cota initiala 1/1	A1
	1) **BREAZU ANA** 2) **STOICA NICOLITA** 3) **AMZA ION**	

C. Partea III. SARCINI .

Inscrieri privind dezmembramintele dreptului de proprietate, drepturi reale de garanţie şi sarcini	Referinţe
NU SUNT	

Document care conține date cu caracter personal, protejat de prevederile Regulamentului (UE) nr. 679/2016 și Legii 190/2018

Anexa Nr. 1 La Partea I

Teren

Nr cadastral	Suprafaţa (mp)*	Observaţii / Referinţe
	2.472	

* Suprafaţa este determinată in planul de proiecţie Stereo 70.

DETALII LINIARE IMOBIL

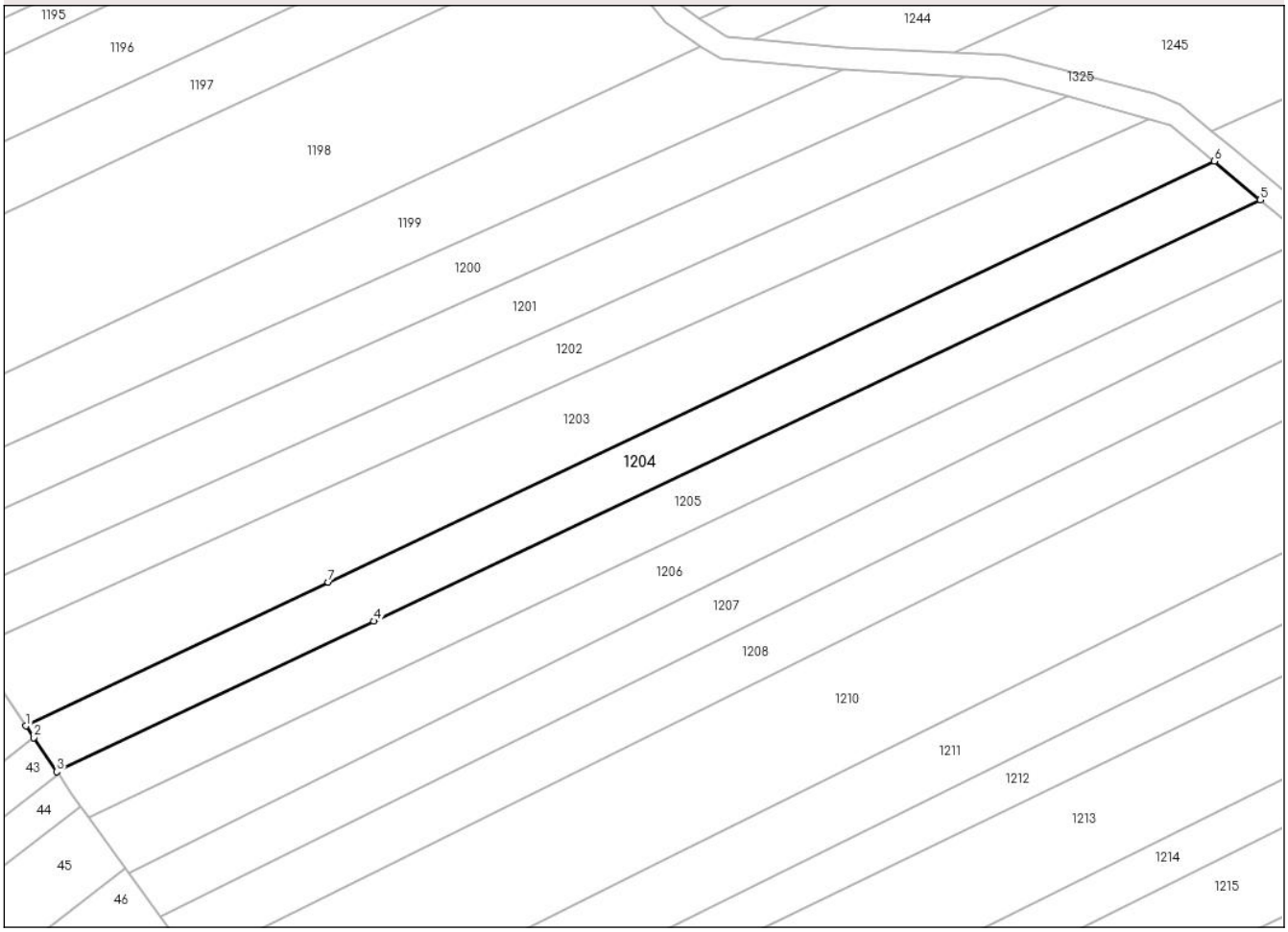

Date referitoare la teren

Crt	Categorie folosință	Intra vilan	Suprafaţa (mp)	Tarla	Parcelă	Nr. topo	Observaţii / Referinţe
1	arabil	NU	1.832	57	16/39	-	
2	altele	NU	640	57	1/39	-	

Lungime Segmente

1) Valorile lungimilor segmentelor sunt obţinute din proiecţie în plan.

Punct început	X / Y	Punct sfârşit	X / Y	Lungime segment (** (m)
1	426.982,363 341.935,743	2	426.983,816 341.933,585	2.602
2	426.983,816 341.933,585	3	426.988,062 341.927,28	7.601
3	426.988,062 341.927,28	4	427.046,724 341.955,119	64.933
4	427.046,724 341.955,119	5	427.210,817 342.032,991	181.633

Document care conține date cu caracter personal, protejat de prevederile Regulamentului (UE) nr. 679/2016 și Legii 190/2018

Punct început	X / Y	Punct sfârşit	X / Y	Lungime segment (** (m)
5	427.210,817 342.032,991	6	427.202,311 342.040,122	11.1
6	427.202,311 342.040,122	7	427.038,318 341.962,297	181.523
7	427.038,318 341.962,297	1	426.982,363 341.935,743	61.936

** Lungimile segmentelor sunt determinate în planul de proiecţie Stereo 70 şi sunt rotunjite la 1 milimetru.
*** Distanţa dintre puncte este formată din segmente cumulate ce sunt mai mici decât valoarea 1 milimetru.

Document care conține date cu caracter personal, protejat de prevederile Regulamentului (UE) nr. 679/2016 și Legii 190/2018

DATE DESPRE IMOBILUL NR. 1205

Oficiul de Cadastru şi Publicitate Imobiliară VALCEA
Biroul de Cadastru şi Publicitate Imobiliară Ramnicu Valcea

A. Partea I. Descrierea imobilului

TEREN Extravilan

Adresa: Jud. Valcea

Nr. Crt	Nr cadastral Nr. topografic	Suprafaţa* (mp)	Observaţii / Referinţe
A1		2.523	Sector cadastral:68 Teren neimprejmuit;

B. Partea II. Proprietari şi acte

Inscrieri privitoare la dreptul de proprietate şi alte drepturi reale		Referinţe
/		
Act Administrativ nr. Proces verbal de punere in posesie nr.30, din 23/05/2025 emis de Consiliul Local Susani (Hotararea Comisiei Judetene nr.35/13.09.1991 eliberata de CJFF VALCEA);		
B1	Inscrierea provizorie, drept de PROPRIETATE, dobandit prin Lege, cota actuala 1/1, cota initiala 1/1	A1
	1) **NEAGOE NICOLAE** 2) **NEAGOE ALEXANDRU** 3) **NEAGOE MARIAN** 4) **NEAGOE NICOLITA**	

C. Partea III. SARCINI .

Inscrieri privind dezmembramintele dreptului de proprietate, drepturi reale de garanţie şi sarcini	Referinţe
NU SUNT	

Document care conține date cu caracter personal, protejat de prevederile Regulamentului (UE) nr. 679/2016 și Legii 190/2018

Anexa Nr. 1 La Partea I

Teren

Nr cadastral	Suprafaţa (mp)*	Observaţii / Referinţe
	2.523	

* Suprafaţa este determinată in planul de proiecţie Stereo 70.

DETALII LINIARE IMOBIL

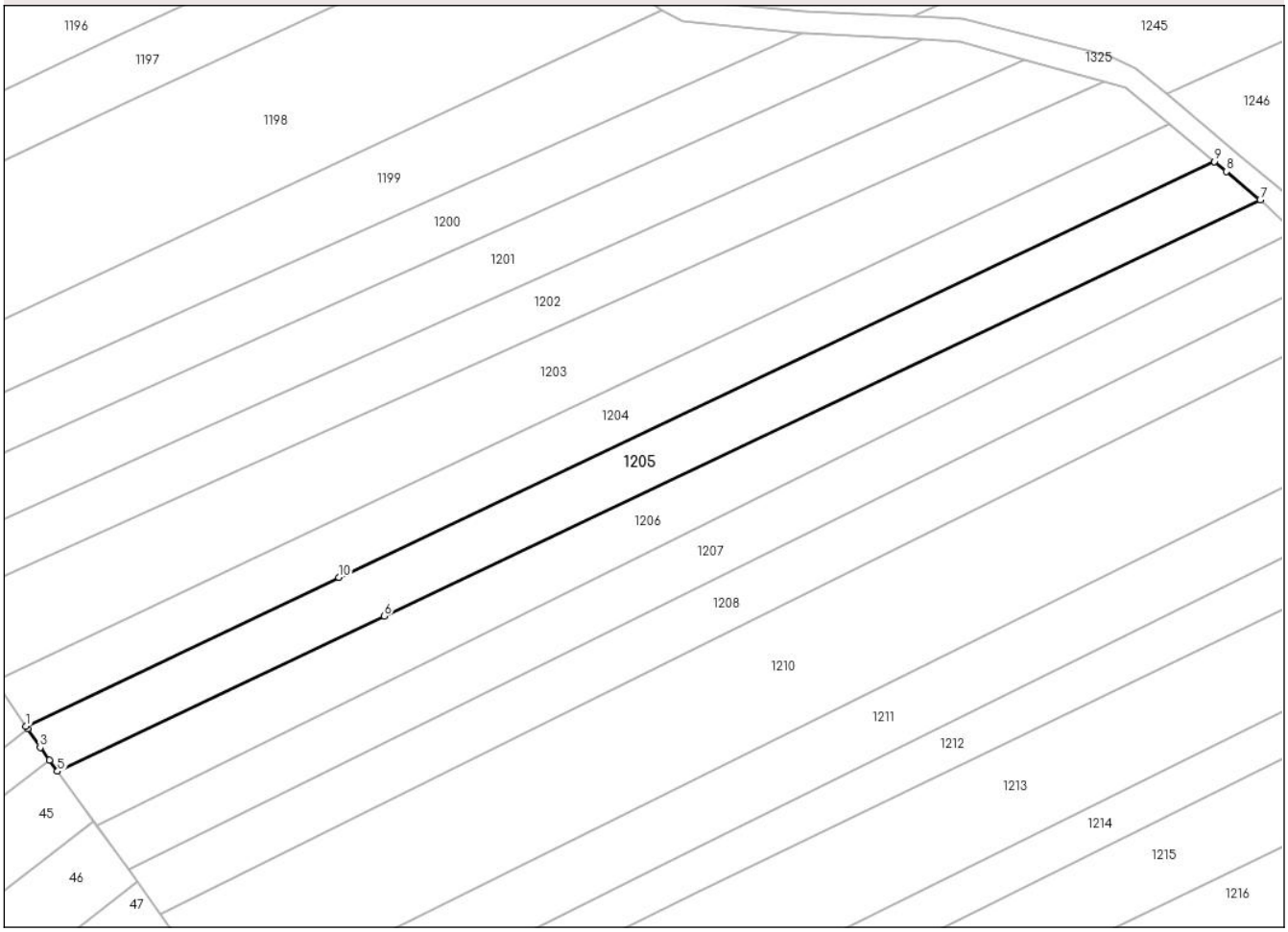

Date referitoare la teren

Crt	Categorie folosință	Intra vilan	Suprafaţa (mp)	Tarla	Parcelă	Nr. topo	Observaţii / Referinţe
1	arabil	NU	1.848	57	16/40	-	
2	altele	NU	675	57	1/12	-	

Lungime Segmente
1) Valorile lungimilor segmentelor sunt obţinute din proiecţie în plan.

Punct început	X / Y	Punct sfârşit	X / Y	Lungime segment (** (m)
1	426.988,062 341.927,28	2	426.988,39 341.926,793	0.587
2	426.988,39 341.926,793	3	426.990,733 341.923,313	4.195
3	426.990,733 341.923,313	4	426.992,457 341.920,931	2.94
4	426.992,457 341.920,931	5	426.993,977 341.918,83	2.593

Document care conține date cu caracter personal, protejat de prevederile Regulamentului (UE) nr. 679/2016 și Legii 190/2018

Punct început	X / Y	Punct sfârşit	X / Y	Lungime segment (** (m)
5	426.993,977 341.918,83	6	427.055,196 341.947,883	67.763
6	427.055,196 341.947,883	7	427.219,408 342.025,811	181.765
7	427.219,408 342.025,811	8	427.213,024 342.031,141	8.317
8	427.213,024 342.031,141	9	427.210,817 342.032,991	2.88
9	427.210,817 342.032,991	10	427.046,724 341.955,119	181.633
10	427.046,724 341.955,119	1	426.988,062 341.927,28	64.933

** Lungimile segmentelor sunt determinate în planul de proiecţie Stereo 70 şi sunt rotunjite la 1 milimetru.
*** Distanţa dintre puncte este formată din segmente cumulate ce sunt mai mici decât valoarea 1 milimetru.

Document care conține date cu caracter personal, protejat de prevederile Regulamentului (UE) nr. 679/2016 și Legii 190/2018

DATE DESPRE IMOBILUL NR. 1206

Oficiul de Cadastru şi Publicitate Imobiliară VALCEA
Biroul de Cadastru şi Publicitate Imobiliară Ramnicu Valcea

A. Partea I. Descrierea imobilului

TEREN Extravilan

Adresa: Jud. Valcea

Nr. Crt	Nr cadastral Nr. topografic	Suprafaţa* (mp)	Observaţii / Referinţe
A1		Din acte: 0 Masurata: 2.563	Sector cadastral:68 Teren neimprejmuit;

B. Partea II. Proprietari şi acte

Inscrieri privitoare la dreptul de proprietate şi alte drepturi reale		Referinţe
/		
Act Administrativ nr. Adeverinta nr.3199, din 20/05/2025 emis de Primaria Comunei Susani;		
B1	Inscrierea posesiei, drept de PROPRIETATE, dobandit prin Lege, cota actuala 1/1, cota initiala 1/1	A1
	1) **NEIDENTIFICAT NEIDENTIFICAT**, CIF:0000000000000	
Act Normativ nr. Legea nr.7, din 13/03/1996 emis de Parlamentul Romaniei (Art.13);		
B2	Se noteaza mentiunea de proprietar neidentificat.	A1

C. Partea III. SARCINI .

Inscrieri privind dezmembramintele dreptului de proprietate, drepturi reale de garanţie şi sarcini	Referinţe
NU SUNT	

Document care conține date cu caracter personal, protejat de prevederile Regulamentului (UE) nr. 679/2016 și Legii 190/2018

Anexa Nr. 1 La Partea I

Teren

Nr cadastral	Suprafaţa (mp)*	Observaţii / Referinţe
	Din acte: 0 Masurata: 2.563	

* Suprafaţa este determinată in planul de proiecţie Stereo 70.

DETALII LINIARE IMOBIL

Date referitoare la teren

Crt	Categorie folosinţă	Intra vilan	Suprafaţa (mp)	Tarla	Parcelă	Nr. topo	Observaţii / Referinţe
1	arabil	NU	1.759	57	16/41	-	
2	altele	NU	804	57	1/41	-	

Lungime Segmente
1) Valorile lungimilor segmentelor sunt obţinute din proiecţie în plan.

Punct început	X / Y	Punct sfârşit	X / Y	Lungime segment (** (m)
1	426.993,977 341.918,83	2	427.001,351 341.908,636	12.581
2	427.001,351 341.908,636	3	427.062,606 341.938,999	68.367
3	427.062,606 341.938,999	4	427.225,69 342.019,837	182.02
4	427.225,69 342.019,837	5	427.220,269 342.025,092	7.55

Document care conține date cu caracter personal, protejat de prevederile Regulamentului (UE) nr. 679/2016 și Legii 190/2018

Punct început	X / Y	Punct sfârşit	X / Y	Lungime segment (** (m)
5	427.220,269 342.025,092	6	427.219,408 342.025,811	1.122
6	427.219,408 342.025,811	7	427.055,196 341.947,883	181.765
7	427.055,196 341.947,883	1	426.993,977 341.918,83	67.763

** Lungimile segmentelor sunt determinate în planul de proiecţie Stereo 70 şi sunt rotunjite la 1 milimetru.
*** Distanţa dintre puncte este formată din segmente cumulate ce sunt mai mici decât valoarea 1 milimetru.

Document care conține date cu caracter personal, protejat de prevederile Regulamentului (UE) nr. 679/2016 și Legii 190/2018

DATE DESPRE IMOBILUL NR. 1207

Oficiul de Cadastru şi Publicitate Imobiliară VALCEA
Biroul de Cadastru şi Publicitate Imobiliară Ramnicu Valcea

A. Partea I. Descrierea imobilului

TEREN Extravilan

Adresa: Jud. Valcea

Nr. Crt	Nr cadastral Nr. topografic	Suprafaţa* (mp)	Observaţii / Referinţe
A1		2.525	Sector cadastral:68 Teren neimprejmuit;

B. Partea II. Proprietari şi acte

Inscrieri privitoare la dreptul de proprietate şi alte drepturi reale		Referinţe
/		
Act Administrativ nr. Titlu de proprietate nr.1689, din 06/09/2004 emis de Comisia Judeteana Valcea;		
B1	Intabulare, drept de PROPRIETATE cu titlu de drept reconstituire in baza Legii nr.18/1991, dobandit prin Lege, cota actuala 1/1, cota initiala 1/1	A1
	1) **IOANA ALEXANDRU**	

C. Partea III. SARCINI .

Inscrieri privind dezmembramintele dreptului de proprietate, drepturi reale de garanţie şi sarcini	Referinţe
NU SUNT	

Document care conține date cu caracter personal, protejat de prevederile Regulamentului (UE) nr. 679/2016 și Legii 190/2018

Anexa Nr. 1 La Partea I

Teren

Nr cadastral	Suprafaţa (mp)*	Observaţii / Referinţe
	2.525	

* Suprafaţa este determinată in planul de proiecţie Stereo 70.

DETALII LINIARE IMOBIL

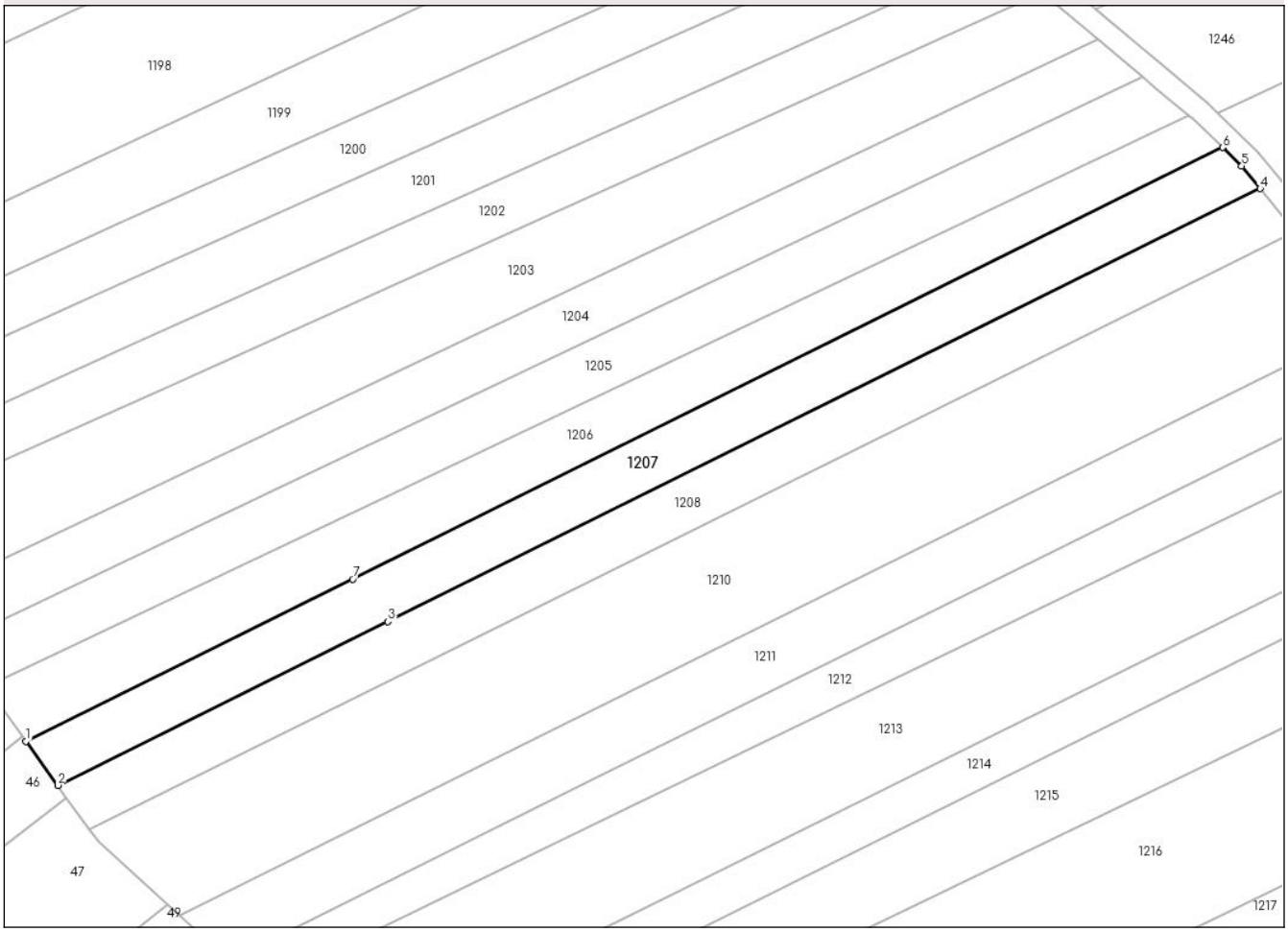

Date referitoare la teren

Crt	Categorie folosință	Intra vilan	Suprafaţa (mp)	Tarla	Parcelă	Nr. topo	Observaţii / Referinţe
1	arabil	NU	1.834	57	16/42	-	
2	padure	NU	691	57	1/42	-	

Lungime Segmente
1) Valorile lungimilor segmentelor sunt obţinute din proiecţie în plan.

Punct început	X / Y	Punct sfârşit	X / Y	Lungime segment (** (m)
1	427.001,351 341.908,636	2	427.007,327 341.900,377	10.194
2	427.007,327 341.900,377	3	427.069,228 341.931,06	69.088
3	427.069,228 341.931,06	4	427.232,746 342.012,114	182.504
4	427.232,746 342.012,114	5	427.229,274 342.016,362	5.486

Document care conține date cu caracter personal, protejat de prevederile Regulamentului (UE) nr. 679/2016 și Legii 190/2018

Punct început	X / Y	Punct sfârşit	X / Y	Lungime segment (** (m)
5	427.229,274 342.016,362	6	427.225,69 342.019,837	4.992
6	427.225,69 342.019,837	7	427.062,606 341.938,999	182.02
7	427.062,606 341.938,999	1	427.001,351 341.908,636	68.367

** Lungimile segmentelor sunt determinate în planul de proiecţie Stereo 70 şi sunt rotunjite la 1 milimetru.
*** Distanţa dintre puncte este formată din segmente cumulate ce sunt mai mici decât valoarea 1 milimetru.

Document care conține date cu caracter personal, protejat de prevederile Regulamentului (UE) nr. 679/2016 și Legii 190/2018

DATE DESPRE IMOBILUL NR. 1208

Oficiul de Cadastru şi Publicitate Imobiliară VALCEA
Biroul de Cadastru şi Publicitate Imobiliară Ramnicu Valcea

A. Partea I. Descrierea imobilului

TEREN Extravilan

Adresa: Jud. Valcea

Nr. Crt	Nr cadastral Nr. topografic	Suprafaţa* (mp)	Observaţii / Referinţe
A1		2.525	Sector cadastral:68 Teren neimprejmuit;

B. Partea II. Proprietari şi acte

Inscrieri privitoare la dreptul de proprietate şi alte drepturi reale		Referinţe
/		
Act Administrativ nr. Titlu de proprietate nr.1697, din 09/09/2004 emis de Comisia Judeteana Valcea;		
B1	Intabulare, drept de PROPRIETATE cu titlu de drept reconstituire in baza Legii nr.18/1991, dobandit prin Lege, cota actuala 1/1, cota initiala 1/1	A1
	1) **IOANA GHEORGHE**	

C. Partea III. SARCINI .

Inscrieri privind dezmembramintele dreptului de proprietate, drepturi reale de garanţie şi sarcini	Referinţe
NU SUNT	

Document care conține date cu caracter personal, protejat de prevederile Regulamentului (UE) nr. 679/2016 și Legii 190/2018

Anexa Nr. 1 La Partea I

Teren

Nr cadastral	Suprafaţa (mp)*	Observaţii / Referinţe
	2.525	

* Suprafaţa este determinată in planul de proiecţie Stereo 70.

DETALII LINIARE IMOBIL

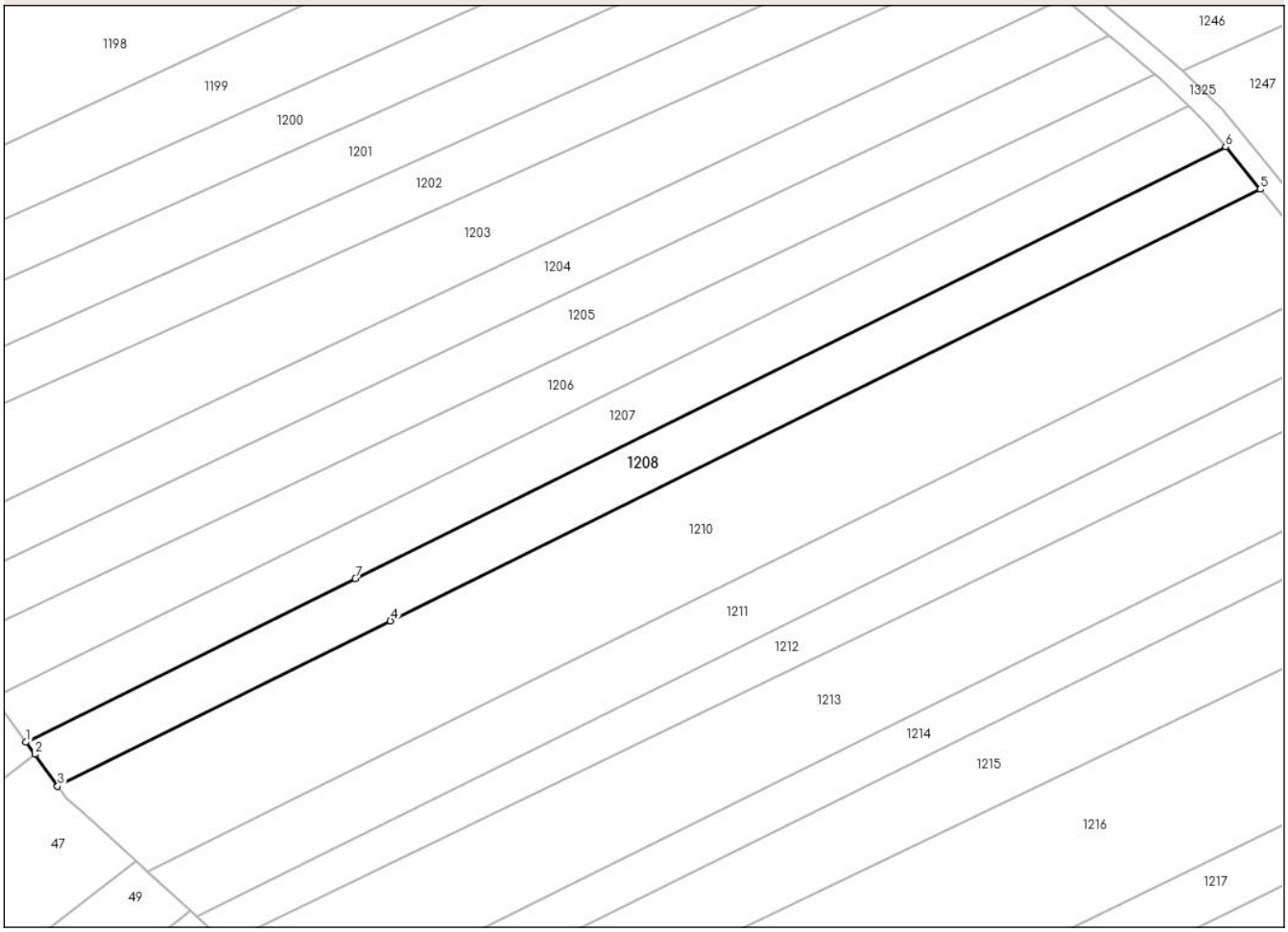

Date referitoare la teren

Crt	Categorie folosință	Intra vilan	Suprafaţa (mp)	Tarla	Parcelă	Nr. topo	Observaţii / Referinţe
1	arabil	NU	1.829	57	16/43	-	
2	padure	NU	696	57	1/43	-	

Lungime Segmente
1) Valorile lungimilor segmentelor sunt obţinute din proiecţie în plan.

Punct început	X / Y	Punct sfârşit	X / Y	Lungime segment (** (m)
1	427.007,327 341.900,377	2	427.008,979 341.898,094	2.818
2	427.008,979 341.898,094	3	427.013,284 341.892,142	7.346
3	427.013,284 341.892,142	4	427.075,829 341.923,145	69.807
4	427.075,829 341.923,145	5	427.239,252 342.004,151	182.398

Document care conține date cu caracter personal, protejat de prevederile Regulamentului (UE) nr. 679/2016 și Legii 190/2018

Punct început	X / Y	Punct sfârşit	X / Y	Lungime segment (** (m)
5	427.239,252 342.004,151	6	427.232,746 342.012,114	10.283
6	427.232,746 342.012,114	7	427.069,228 341.931,06	182.504
7	427.069,228 341.931,06	1	427.007,327 341.900,377	69.088

** Lungimile segmentelor sunt determinate în planul de proiecţie Stereo 70 şi sunt rotunjite la 1 milimetru.
*** Distanţa dintre puncte este formată din segmente cumulate ce sunt mai mici decât valoarea 1 milimetru.

Document care conține date cu caracter personal, protejat de prevederile Regulamentului (UE) nr. 679/2016 și Legii 190/2018

DATE DESPRE IMOBILUL NR. 1209

Oficiul de Cadastru şi Publicitate Imobiliară VALCEA
Biroul de Cadastru şi Publicitate Imobiliară Ramnicu Valcea

A. Partea I. Descrierea imobilului

TEREN Extravilan

Adresa: Jud. Valcea

Nr. Crt	Nr cadastral Nr. topografic	Suprafaţa* (mp)	Observaţii / Referinţe
A1		Din acte: 0 Masurata: 8.298	Sector cadastral:68 Teren neimprejmuit;

B. Partea II. Proprietari şi acte

Inscrieri privitoare la dreptul de proprietate şi alte drepturi reale		Referinţe
/		
Act Normativ nr. Adeverinta nr.3199, din 20/05/2025 emis de Primaria Comunei Susani;		
B1	Inscrierea posesiei, drept de PROPRIETATE, dobandit prin Lege, cota actuala 1/1, cota initiala 1/1	A1
	1) **NEIDENTIFICAT NEIDENTIFICAT**, CIF:0000000000000	
Act Normativ nr. Legea nr.7, din 13/03/1996 emis de Parlamentul Romaniei (Art.13);		
B2	Se noteaza mentiunea de proprietar neidentificat.	A1

C. Partea III. SARCINI .

Inscrieri privind dezmembramintele dreptului de proprietate, drepturi reale de garanţie şi sarcini	Referinţe
NU SUNT	

Document care conține date cu caracter personal, protejat de prevederile Regulamentului (UE) nr. 679/2016 și Legii 190/2018

Anexa Nr. 1 La Partea I

Teren

Nr cadastral	Suprafaţa (mp)*	Observaţii / Referinţe
	Din acte: 0 Masurata: 8.298	

* Suprafaţa este determinată in planul de proiecţie Stereo 70.

DETALII LINIARE IMOBIL

Date referitoare la teren

Crt	Categorie folosinţă	Intra vilan	Suprafaţa (mp)	Tarla	Parcelă	Nr. topo	Observaţii / Referinţe
1	altele	NU	8.298	57	1/86	-	

Lungime Segmente

1) Valorile lungimilor segmentelor sunt obţinute din proiecţie în plan.

Punct început	X / Y	Punct sfârşit	X / Y	Lungime segment (** (m)
1	427.661,238 341.224,349	2	427.675,117 341.231,283	15.515
3	427.687,661 341.244,352	4	427.698,336 341.254,22	14.537
5	427.660,814 341.237,823	6	427.649,436 341.236,643	11.439
7	427.638,905 341.236,029	8	427.614,939 341.234,067	24.046
9	427.552,585 341.229,006	10	427.489,131 341.223,765	63.67

Punct început	X / Y	Punct sfârşit	X / Y	Lungime segment (** (m)
2	427.675,117 341.231,283	3	427.687,661 341.244,352	18.115
4	427.698,336 341.254,22	5	427.660,814 341.237,823	40.948
6	427.649,436 341.236,643	7	427.638,905 341.236,029	10.549
8	427.614,939 341.234,067	9	427.552,585 341.229,006	62.559
10	427.489,131 341.223,765	11	427.443,299 341.220,012	45.985

Document care conține date cu caracter personal, protejat de prevederile Regulamentului (UE) nr. 679/2016 și Legii 190/2018

Punct început	X / Y	Punct sfârşit	X / Y	Lungime segment (** (m)
11	427.443,299 341.220,012	12	427.435,212 341.205,193	16.882
13	427.434,781 341.161,952	14	427.451,199 341.161,25	16.433
15	427.474,564 341.160,614	16	427.480,055 341.162,219	5.721
17	427.500,69 341.168,255	18	427.510,567 341.175,578	12.296
19	427.520,444 341.182,9	20	427.548,907 341.200,093	33.253
21	427.578,687 341.210,405	22	427.599,078 341.215,924	21.125
23	427.630,302 341.218,471	24	427.633,179 341.219,018	2.929
25	427.641,939 341.220,682	26	427.645,44 341.221,347	3.564

Punct început	X / Y	Punct sfârşit	X / Y	Lungime segment (** (m)
12	427.435,212 341.205,193	13	427.434,781 341.161,952	43.243
14	427.451,199 341.161,25	15	427.474,564 341.160,614	23.374
16	427.480,055 341.162,219	17	427.500,69 341.168,255	21.5
18	427.510,567 341.175,578	19	427.520,444 341.182,9	12.295
20	427.548,907 341.200,093	21	427.578,687 341.210,405	31.515
22	427.599,078 341.215,924	23	427.630,302 341.218,471	31.328
24	427.633,179 341.219,018	25	427.641,939 341.220,682	8.917
26	427.645,44 341.221,347	1	427.661,238 341.224,349	16.081

** Lungimile segmentelor sunt determinate în planul de proiecţie Stereo 70 şi sunt rotunjite la 1 milimetru.
*** Distanţa dintre puncte este formată din segmente cumulate ce sunt mai mici decât valoarea 1 milimetru.

Document care conține date cu caracter personal, protejat de prevederile Regulamentului (UE) nr. 679/2016 și Legii 190/2018

DATE DESPRE IMOBILUL NR. 1210

Oficiul de Cadastru şi Publicitate Imobiliară VALCEA
Biroul de Cadastru şi Publicitate Imobiliară Ramnicu Valcea

A. Partea I. Descrierea imobilului

TEREN Extravilan

Adresa: Jud. Valcea

Nr. Crt	Nr cadastral Nr. topografic	Suprafaţa* (mp)	Observaţii / Referinţe
A1		5.489	Sector cadastral:68 Teren neimprejmuit;

B. Partea II. Proprietari şi acte

Inscrieri privitoare la dreptul de proprietate şi alte drepturi reale		Referinţe
/		
Act Notarial nr. Certificat de mostenitor nr.90/2018, din 29/06/2018 emis de NP Pirvu Ioana;		
B1	Intabulare, drept de PROPRIETATE, dobandit prin Succesiune, cota actuala 2/8, cota initiala 2/8	A1
	1) **MIHAIU VASILE**	
B2	Intabulare, drept de PROPRIETATE, dobandit prin Succesiune, cota actuala 3/8, cota initiala 3/8	A1
	1) **MIHAIU ALIN**	
B3	Intabulare, drept de PROPRIETATE, dobandit prin Succesiune, cota actuala 3/8, cota initiala 3/8	A1
	1) **MIHAIU TIBERIU**	

C. Partea III. SARCINI .

Inscrieri privind dezmembramintele dreptului de proprietate, drepturi reale de garanţie şi sarcini	Referinţe
NU SUNT	

Document care conține date cu caracter personal, protejat de prevederile Regulamentului (UE) nr. 679/2016 și Legii 190/2018

Anexa Nr. 1 La Partea I

Teren

Nr cadastral	Suprafaţa (mp)*	Observaţii / Referinţe
	5.489	

* Suprafaţa este determinată in planul de proiecţie Stereo 70.

DETALII LINIARE IMOBIL

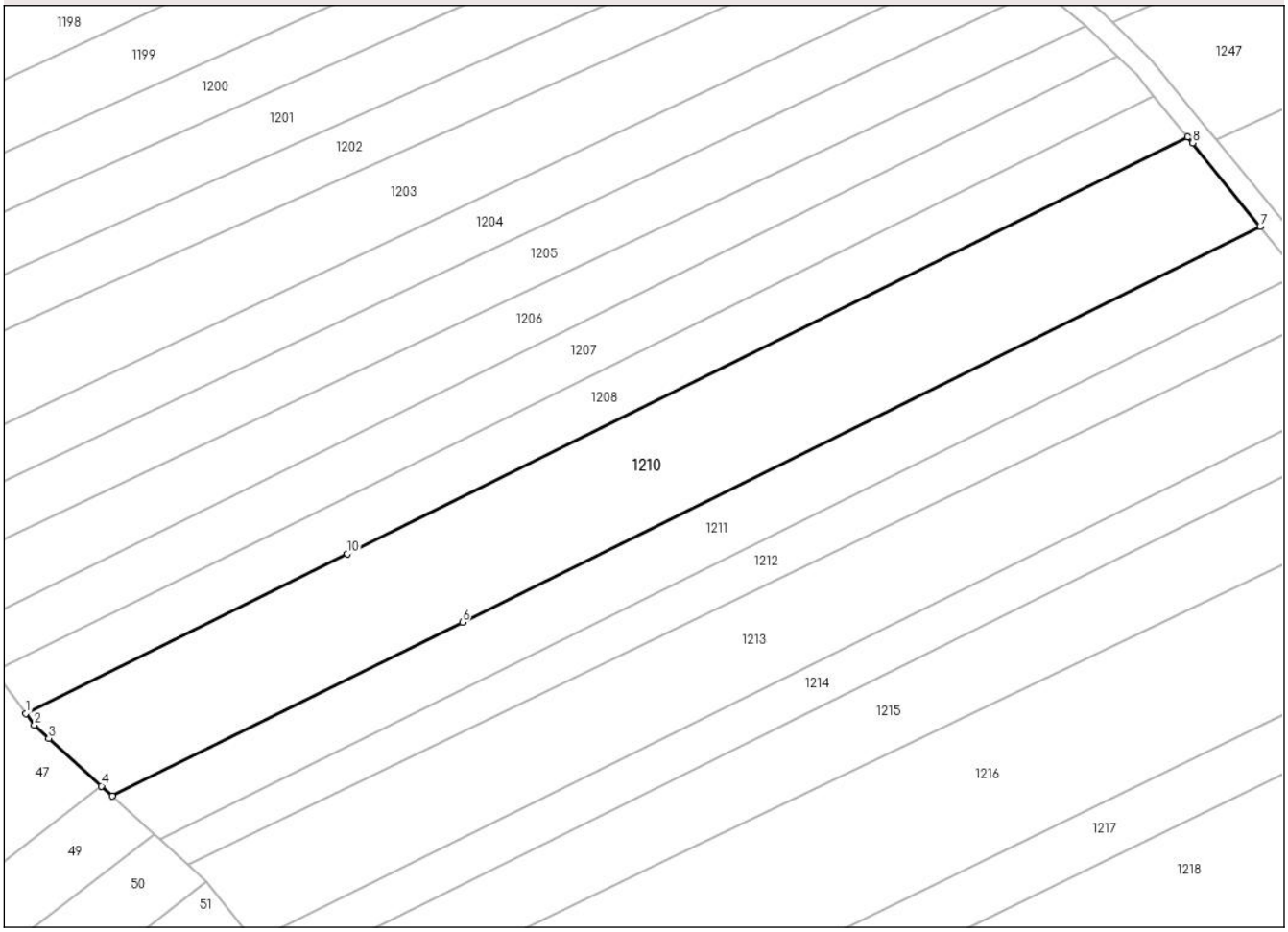

Date referitoare la teren

Crt	Categorie folosință	Intra vilan	Suprafaţa (mp)	Tarla	Parcelă	Nr. topo	Observaţii / Referinţe
1	arabil	NU	3.889	57	16/44	-	
2	altele	NU	1.600	57	1/44	-	

Lungime Segmente
1) Valorile lungimilor segmentelor sunt obţinute din proiecţie în plan.

Punct început	X / Y	Punct sfârşit	X / Y	Lungime segment (** (m)
1	427.013,284 341.892,142	2	427.014,951 341.889,838	2.844
2	427.014,951 341.889,838	3	427.017,734 341.887,318	3.754
3	427.017,734 341.887,318	4	427.027,989 341.878,029	13.837
4	427.027,989 341.878,029	5	427.030,135 341.876,085	2.896

Document care conține date cu caracter personal, protejat de prevederile Regulamentului (UE) nr. 679/2016 și Legii 190/2018

Punct început	X / Y	Punct sfârşit	X / Y	Lungime segment (** (m)
5	427.030,135 341.876,085	6	427.098,213 341.909,83	75.982
6	427.098,213 341.909,83	7	427.253,407 341.986,757	173.214
7	427.253,407 341.986,757	8	427.240,227 342.002,958	20.885
8	427.240,227 342.002,958	9	427.239,252 342.004,151	1.541
9	427.239,252 342.004,151	10	427.075,829 341.923,145	182.398
10	427.075,829 341.923,145	1	427.013,284 341.892,142	69.807

** Lungimile segmentelor sunt determinate în planul de proiecţie Stereo 70 şi sunt rotunjite la 1 milimetru.
*** Distanţa dintre puncte este formată din segmente cumulate ce sunt mai mici decât valoarea 1 milimetru.

Document care conține date cu caracter personal, protejat de prevederile Regulamentului (UE) nr. 679/2016 și Legii 190/2018

DATE DESPRE IMOBILUL NR. 1211

Oficiul de Cadastru şi Publicitate Imobiliară VALCEA
Biroul de Cadastru şi Publicitate Imobiliară Ramnicu Valcea

A. Partea I. Descrierea imobilului

TEREN Extravilan

Adresa: Jud. Valcea

Nr. Crt	Nr cadastral Nr. topografic	Suprafaţa* (mp)	Observaţii / Referinţe
A1		2.899	Sector cadastral:68 Teren neimprejmuit;

B. Partea II. Proprietari şi acte

Inscrieri privitoare la dreptul de proprietate şi alte drepturi reale		Referinţe
/		
Act Notarial nr. Certificat de mostenitor nr.90/2018, din 29/06/2018 emis de NP Pirvu Ioana;		
B1	Intabulare, drept de PROPRIETATE, dobandit prin Succesiune, cota actuala 2/8, cota initiala 2/8	A1
	1) **MIHAIU VASILE**	
B2	Intabulare, drept de PROPRIETATE, dobandit prin Succesiune, cota actuala 3/8, cota initiala 3/8	A1
	1) **MIHAIU ALIN**	
B3	Intabulare, drept de PROPRIETATE, dobandit prin Succesiune, cota actuala 3/8, cota initiala 3/8	A1
	1) **MIHAIU TIBERIU**	

C. Partea III. SARCINI .

Inscrieri privind dezmembramintele dreptului de proprietate, drepturi reale de garanţie şi sarcini	Referinţe
NU SUNT	

Document care conține date cu caracter personal, protejat de prevederile Regulamentului (UE) nr. 679/2016 și Legii 190/2018

Anexa Nr. 1 La Partea I

Teren

Nr cadastral	Suprafaţa (mp)*	Observaţii / Referinţe
	2.899	

* Suprafaţa este determinată in planul de proiecţie Stereo 70.

DETALII LINIARE IMOBIL

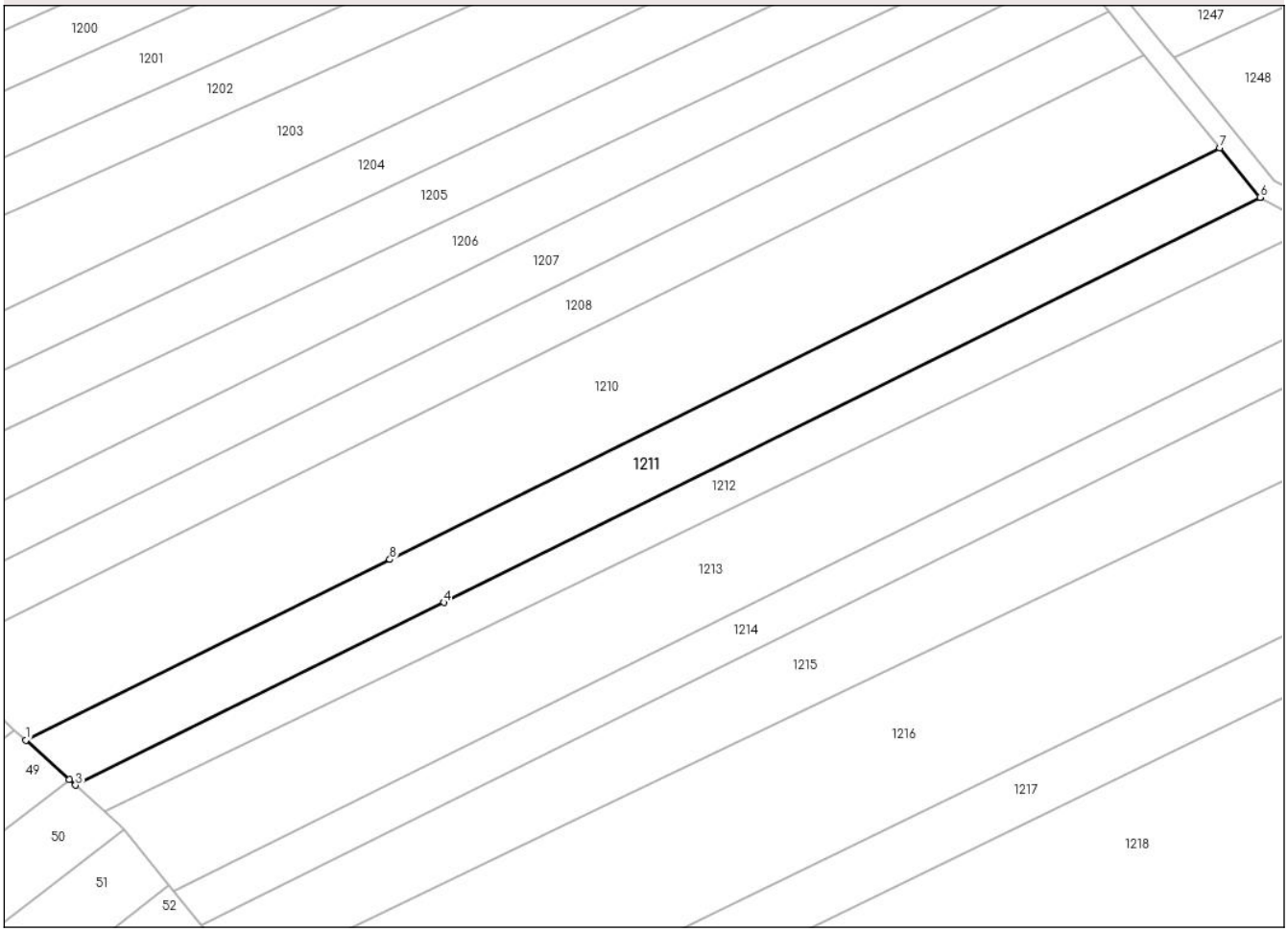

Date referitoare la teren

Crt	Categorie folosință	Intra vilan	Suprafaţa (mp)	Tarla	Parcelă	Nr. topo	Observaţii / Referinţe
1	arabil	NU	2.007	57	16/45	-	
2	altele	NU	892	57	1/45	-	

Lungime Segmente
1) Valorile lungimilor segmentelor sunt obţinute din proiecţie în plan.

Punct început	X / Y	Punct sfârşit	X / Y	Lungime segment (** (m)
1	427.030,135 341.876,085	2	427.038,237 341.868,747	10.931
2	427.038,237 341.868,747	3	427.039,437 341.867,66	1.619
3	427.039,437 341.867,66	4	427.108,291 341.901,79	76.849
4	427.108,291 341.901,79	5	427.260,982 341.977,477	170.42

Document care conține date cu caracter personal, protejat de prevederile Regulamentului (UE) nr. 679/2016 și Legii 190/2018

Punct început	X / Y	Punct sfârşit	X / Y	Lungime segment (** (m)
5	427.260,982 341.977,477	6	427.260,939 341.977,5	0.049
6	427.260,939 341.977,5	7	427.253,407 341.986,757	11.934
7	427.253,407 341.986,757	8	427.098,213 341.909,83	173.214
8	427.098,213 341.909,83	1	427.030,135 341.876,085	75.982

** Lungimile segmentelor sunt determinate în planul de proiecţie Stereo 70 şi sunt rotunjite la 1 milimetru.
*** Distanţa dintre puncte este formată din segmente cumulate ce sunt mai mici decât valoarea 1 milimetru.

Document care conține date cu caracter personal, protejat de prevederile Regulamentului (UE) nr. 679/2016 și Legii 190/2018

DATE DESPRE IMOBILUL NR. 1212

Oficiul de Cadastru şi Publicitate Imobiliară VALCEA
Biroul de Cadastru şi Publicitate Imobiliară Ramnicu Valcea

A. Partea I. Descrierea imobilului

TEREN Extravilan

Adresa: Jud. Valcea

Nr. Crt	Nr cadastral Nr. topografic	Suprafaţa* (mp)	Observaţii / Referinţe
A1		2.000	Sector cadastral:68 Teren neimprejmuit;

B. Partea II. Proprietari şi acte

Inscrieri privitoare la dreptul de proprietate şi alte drepturi reale		Referinţe
/		
Act Notarial nr. Act de partaj voluntar aut.nr.536, din 24/08/2020 emis de NP Chirsanov-Capanu Alexander-Cristian;		
B1	Intabulare, drept de PROPRIETATE, dobandit prin Iesire Din Indiviziune, cota actuala 1/1, cota initiala 1/1	A1
	1) **VASILE GHEORGHE**	

C. Partea III. SARCINI .

Inscrieri privind dezmembramintele dreptului de proprietate, drepturi reale de garanţie şi sarcini	Referinţe
NU SUNT	

Document care conține date cu caracter personal, protejat de prevederile Regulamentului (UE) nr. 679/2016 și Legii 190/2018

Anexa Nr. 1 La Partea I

Teren

Nr cadastral	Suprafaţa (mp)*	Observaţii / Referinţe
	2.000	

* Suprafaţa este determinată in planul de proiecţie Stereo 70.

DETALII LINIARE IMOBIL

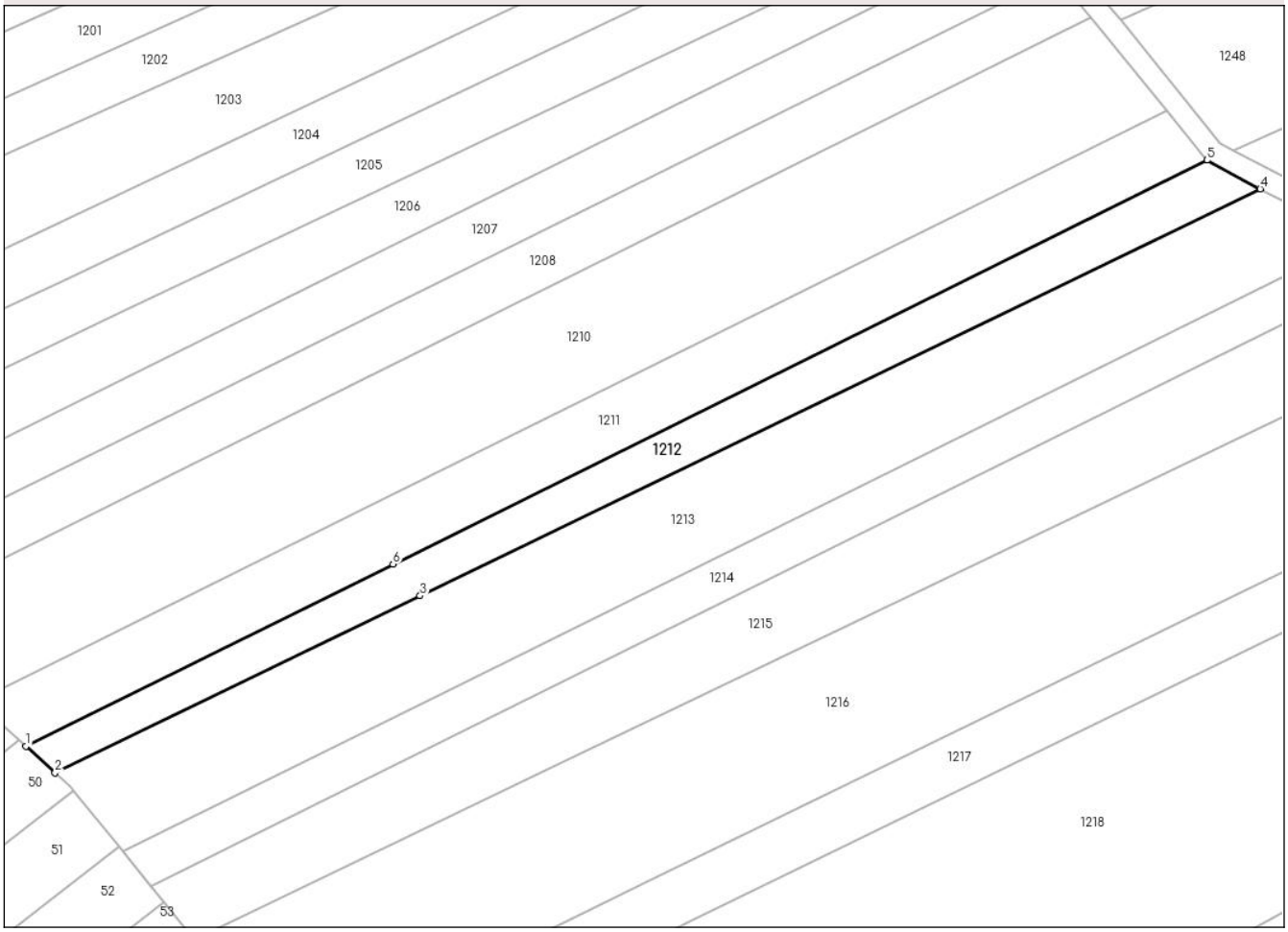

Date referitoare la teren

Crt	Categorie folosință	Intra vilan	Suprafaţa (mp)	Tarla	Parcelă	Nr. topo	Observaţii / Referinţe
1	arabil	NU	1.450	57	16/45	-	
2	altele	NU	550	57	1/40	-	

Lungime Segmente
1) Valorile lungimilor segmentelor sunt obţinute din proiecţie în plan.

Punct început	X / Y	Punct sfârşit	X / Y	Lungime segment (** (m)
1	427.039,437 341.867,66	2	427.044,905 341.862,707	7.378
2	427.044,905 341.862,707	3	427.113,379 341.895,849	76.073
3	427.113,379 341.895,849	4	427.270,966 341.972,124	175.076
4	427.270,966 341.972,124	5	427.260,982 341.977,477	11.328

Document care conține date cu caracter personal, protejat de prevederile Regulamentului (UE) nr. 679/2016 și Legii 190/2018

Punct început	X / Y	Punct sfârşit	X / Y	Lungime segment (** (m)
5	427.260,982 341.977,477	6	427.108,291 341.901,79	170.42
6	427.108,291 341.901,79	1	427.039,437 341.867,66	76.849

** Lungimile segmentelor sunt determinate în planul de proiecţie Stereo 70 şi sunt rotunjite la 1 milimetru.
*** Distanţa dintre puncte este formată din segmente cumulate ce sunt mai mici decât valoarea 1 milimetru.

Document care conține date cu caracter personal, protejat de prevederile Regulamentului (UE) nr. 679/2016 și Legii 190/2018

DATE DESPRE IMOBILUL NR. 1213

Oficiul de Cadastru şi Publicitate Imobiliară VALCEA
Biroul de Cadastru şi Publicitate Imobiliară Ramnicu Valcea

A. Partea I. Descrierea imobilului

TEREN Extravilan

Adresa: Jud. Valcea

Nr. Crt	Nr cadastral Nr. topografic	Suprafaţa* (mp)	Observaţii / Referinţe
A1		4.500	Sector cadastral:68 Teren neimprejmuit;

B. Partea II. Proprietari şi acte

Inscrieri privitoare la dreptul de proprietate şi alte drepturi reale		Referinţe
/		
Act Administrativ nr. Titlu de proprietate nr.990/52923, din 14/01/2000 emis de Comisia Judeteana Valcea;		
B1	Intabulare, drept de PROPRIETATE cu titlu de drept reconstituire in baza Legii nr.18/1991, dobandit prin Lege, cota actuala 1/1, cota initiala 1/1	A1
	1) **TUDOR DUMITRU**	

C. Partea III. SARCINI .

Inscrieri privind dezmembramintele dreptului de proprietate, drepturi reale de garanţie şi sarcini	Referinţe
NU SUNT	

Document care conține date cu caracter personal, protejat de prevederile Regulamentului (UE) nr. 679/2016 și Legii 190/2018

Anexa Nr. 1 La Partea I

Teren

Nr cadastral	Suprafaţa (mp)*	Observaţii / Referinţe
	4.500	

* Suprafaţa este determinată in planul de proiecţie Stereo 70.

DETALII LINIARE IMOBIL

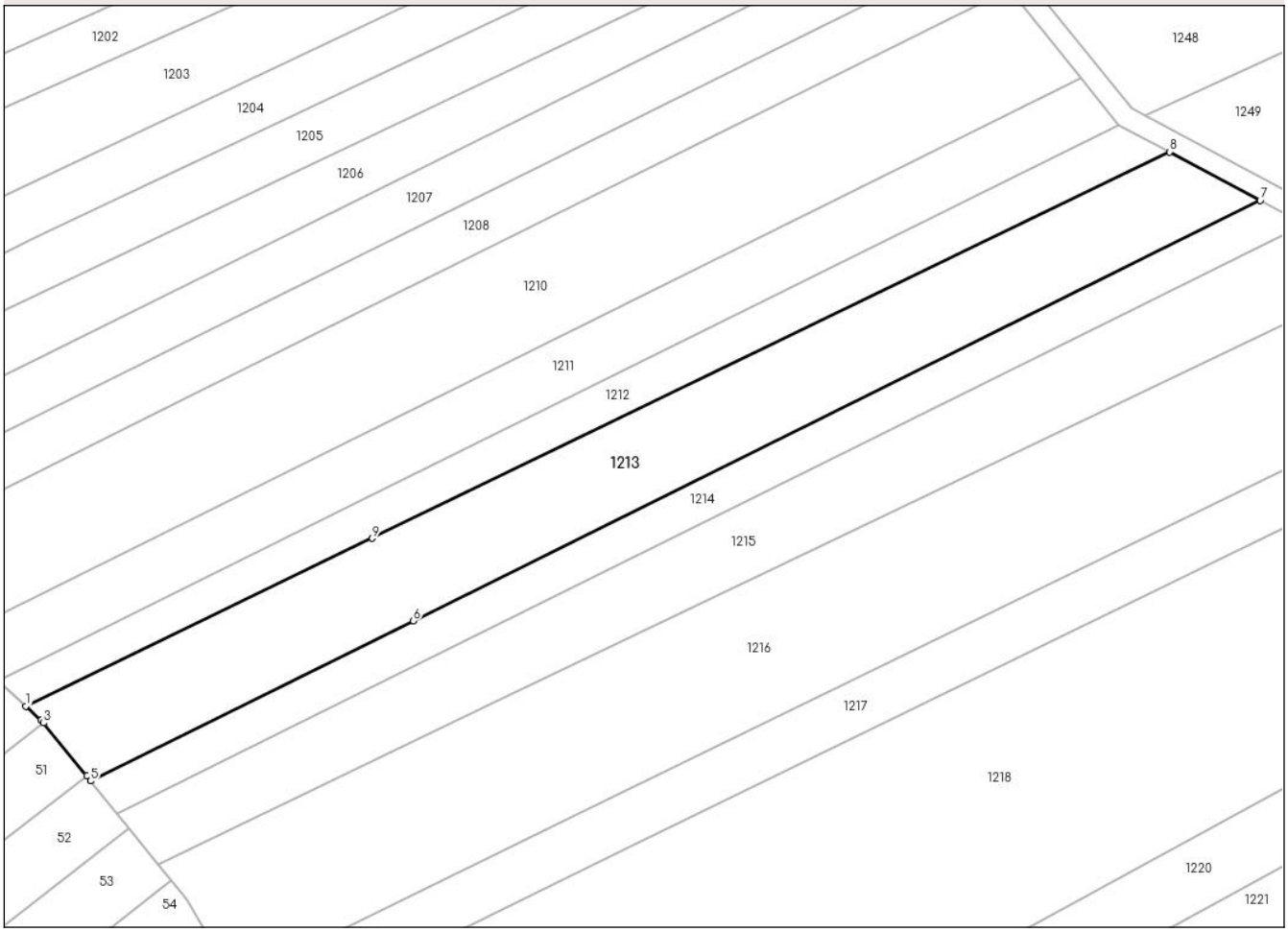

Date referitoare la teren

Crt	Categorie folosință	Intra vilan	Suprafaţa (mp)	Tarla	Parcelă	Nr. topo	Observaţii / Referinţe
1	arabil	NU	3.140	57	16/46	-	
2	altele	NU	1.360	57	1/46	-	

Lungime Segmente
1) Valorile lungimilor segmentelor sunt obţinute din proiecţie în plan.

Punct început	X / Y	Punct sfârşit	X / Y	Lungime segment (** (m)
1	427.044,905 341.862,707	2	427.047,929 341.859,968	4.08
2	427.047,929 341.859,968	3	427.048,399 341.859,39	0.745
3	427.048,399 341.859,39	4	427.056,924 341.848,891	13.524
4	427.056,924 341.848,891	5	427.057,699 341.847,937	1.229

Document care conține date cu caracter personal, protejat de prevederile Regulamentului (UE) nr. 679/2016 și Legii 190/2018

Punct început	X / Y	Punct sfârşit	X / Y	Lungime segment (** (m)
5	427.057,699 341.847,937	6	427.121,461 341.879,543	71.166
6	427.121,461 341.879,543	7	427.288,871 341.962,526	186.848
7	427.288,871 341.962,526	8	427.270,966 341.972,124	20.315
8	427.270,966 341.972,124	9	427.113,379 341.895,849	175.076
9	427.113,379 341.895,849	1	427.044,905 341.862,707	76.073

** Lungimile segmentelor sunt determinate în planul de proiecţie Stereo 70 şi sunt rotunjite la 1 milimetru.
*** Distanţa dintre puncte este formată din segmente cumulate ce sunt mai mici decât valoarea 1 milimetru.

Document care conține date cu caracter personal, protejat de prevederile Regulamentului (UE) nr. 679/2016 și Legii 190/2018

DATE DESPRE IMOBILUL NR. 1214

Oficiul de Cadastru şi Publicitate Imobiliară VALCEA
Biroul de Cadastru şi Publicitate Imobiliară Ramnicu Valcea

A. Partea I. Descrierea imobilului

TEREN Extravilan

Adresa: Jud. Valcea

Nr. Crt	Nr cadastral Nr. topografic	Suprafaţa* (mp)	Observaţii / Referinţe
A1		2.100	Sector cadastral:68 Teren neimprejmuit;

B. Partea II. Proprietari şi acte

Inscrieri privitoare la dreptul de proprietate şi alte drepturi reale		Referinţe
/		
Act Administrativ nr. Titlu de proprietate nr.16885, din 12/10/2010 emis de Comisia Judeteana Valcea;		
B1	Intabulare, drept de PROPRIETATE cu titlu de drept reconstituire in baza Legii nr.18/1991, dobandit prin Lege, cota actuala 1/1, cota initiala 1/1	A1
	1) **STOICA STANCA**	

C. Partea III. SARCINI .

Inscrieri privind dezmembramintele dreptului de proprietate, drepturi reale de garanţie şi sarcini	Referinţe
NU SUNT	

Anexa Nr. 1 La Partea I

Teren

Nr cadastral	Suprafaţa (mp)*	Observaţii / Referinţe
	2.100	

* Suprafaţa este determinată in planul de proiecţie Stereo 70.

DETALII LINIARE IMOBIL

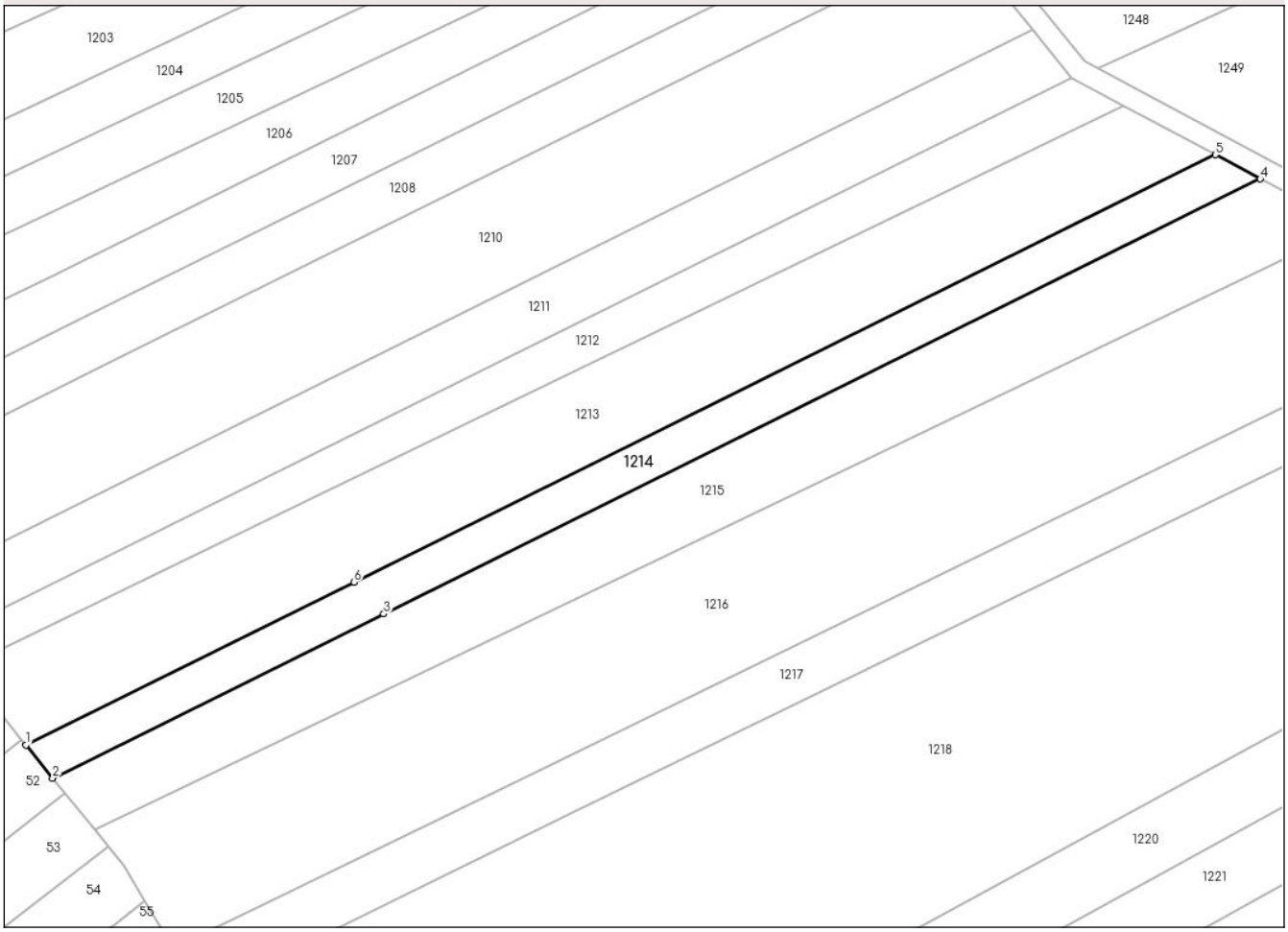

Date referitoare la teren

Crt	Categorie folosință	Intra vilan	Suprafaţa (mp)	Tarla	Parcelă	Nr. topo	Observaţii / Referinţe
1	arabil	NU	1.523	57	16/47	-	
2	altele	NU	577	57	1/47	-	

Lungime Segmente
1) Valorile lungimilor segmentelor sunt obţinute din proiecţie în plan.

Punct început	X / Y	Punct sfârşit	X / Y	Lungime segment (** (m)
1	427.057,699 341.847,937	2	427.062,918 341.841,508	8.281
2	427.062,918 341.841,508	3	427.127,245 341.873,394	71.796
3	427.127,245 341.873,394	4	427.297,609 341.957,841	190.145
4	427.297,609 341.957,841	5	427.288,871 341.962,526	9.915

Document care conține date cu caracter personal, protejat de prevederile Regulamentului (UE) nr. 679/2016 și Legii 190/2018

Punct început	X / Y	Punct sfârşit	X / Y	Lungime segment (** (m)
5	427.288,871 341.962,526	6	427.121,461 341.879,543	186.848
6	427.121,461 341.879,543	1	427.057,699 341.847,937	71.166

** Lungimile segmentelor sunt determinate în planul de proiecţie Stereo 70 şi sunt rotunjite la 1 milimetru.
*** Distanţa dintre puncte este formată din segmente cumulate ce sunt mai mici decât valoarea 1 milimetru.

Document care conține date cu caracter personal, protejat de prevederile Regulamentului (UE) nr. 679/2016 și Legii 190/2018

DATE DESPRE IMOBILUL NR. 1215

Oficiul de Cadastru şi Publicitate Imobiliară VALCEA
Biroul de Cadastru şi Publicitate Imobiliară Ramnicu Valcea

A. Partea I. Descrierea imobilului

TEREN Extravilan

Adresa: Jud. Valcea

Nr. Crt	Nr cadastral Nr. topografic	Suprafaţa* (mp)	Observaţii / Referinţe
A1		3.800	Sector cadastral:68 Teren neimprejmuit;

B. Partea II. Proprietari şi acte

Inscrieri privitoare la dreptul de proprietate şi alte drepturi reale		Referinţe
/		
Act Notarial nr. Certificat de mostenitor nr.47/2005, din 18/02/2005 emis de NP Pirvu Ioana;		
B1	Intabulare, drept de PROPRIETATE mostenire si partaj, dobandit prin lesire Din Indiviziune, cota actuala 1/1, cota initiala 1/1	A1
	1) **TEODORESCU IOAN**	

C. Partea III. SARCINI .

Inscrieri privind dezmembramintele dreptului de proprietate, drepturi reale de garanţie şi sarcini	Referinţe
NU SUNT	

Document care conține date cu caracter personal, protejat de prevederile Regulamentului (UE) nr. 679/2016 și Legii 190/2018

Anexa Nr. 1 La Partea I

Teren

Nr cadastral	Suprafaţa (mp)*	Observaţii / Referinţe
	3.800	

* Suprafaţa este determinată in planul de proiecţie Stereo 70.

DETALII LINIARE IMOBIL

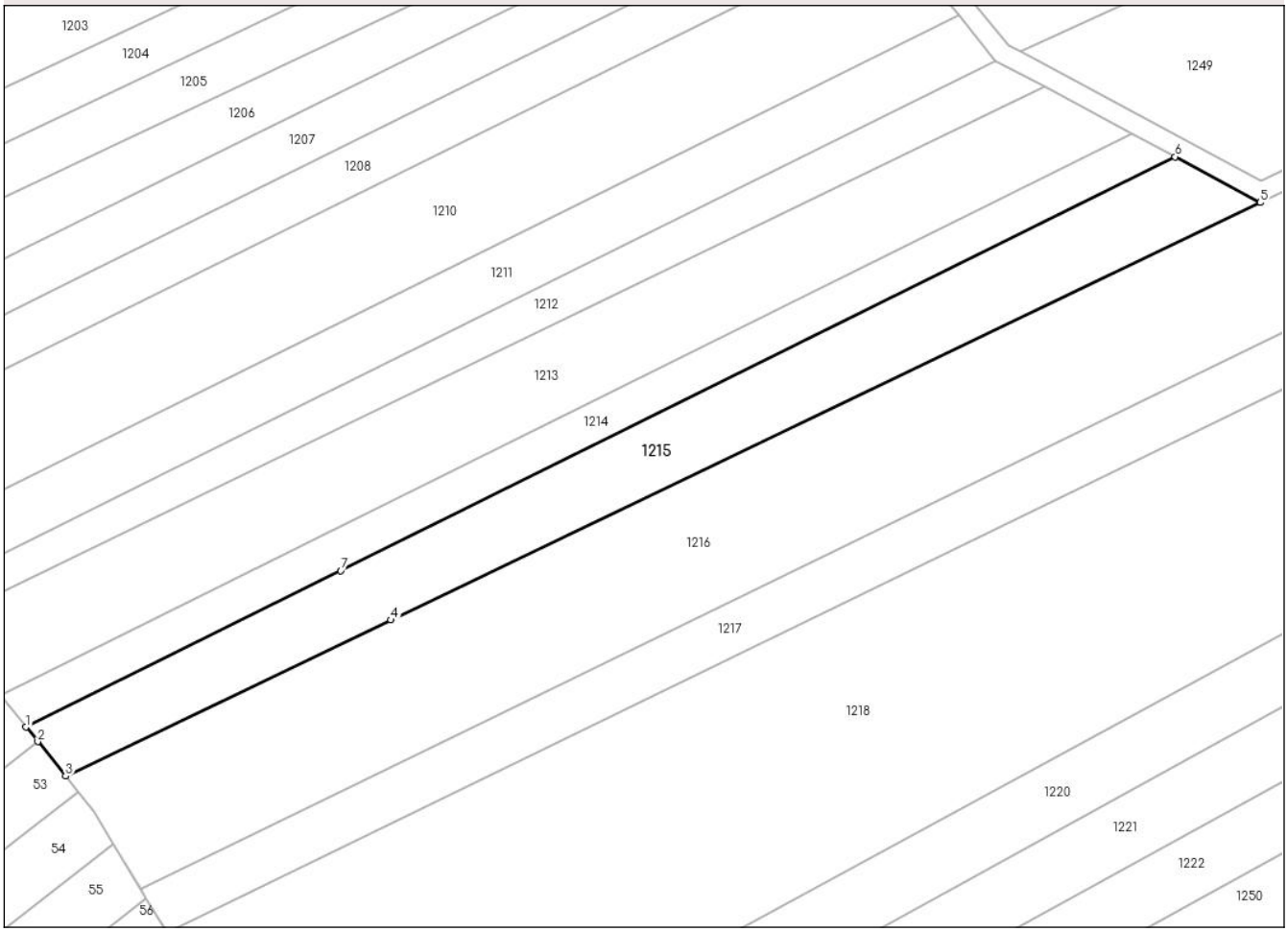

Date referitoare la teren

Crt	Categorie folosință	Intra vilan	Suprafaţa (mp)	Tarla	Parcelă	Nr. topo	Observaţii / Referinţe
1	arabil	NU	2.854	57	16/48	-	
2	altele	NU	946	57	16/48	-	

Lungime Segmente
1) Valorile lungimilor segmentelor sunt obţinute din proiecţie în plan.

Punct început	X / Y	Punct sfârşit	X / Y	Lungime segment (** (m)
1	427.062,918 341.841,508	2	427.065,328 341.838,541	3.822
2	427.065,328 341.838,541	3	427.071,034 341.831,515	9.051
3	427.071,034 341.831,515	4	427.137,431 341.863,356	73.637
4	427.137,431 341.863,356	5	427.315,008 341.948,514	196.94

Document care conține date cu caracter personal, protejat de prevederile Regulamentului (UE) nr. 679/2016 și Legii 190/2018

Punct început	X / Y	Punct sfârşit	X / Y	Lungime segment (** (m)
5	427.315,008 341.948,514	6	427.297,609 341.957,841	19.741
6	427.297,609 341.957,841	7	427.127,245 341.873,394	190.145
7	427.127,245 341.873,394	1	427.062,918 341.841,508	71.796

** Lungimile segmentelor sunt determinate în planul de proiecţie Stereo 70 şi sunt rotunjite la 1 milimetru.
*** Distanţa dintre puncte este formată din segmente cumulate ce sunt mai mici decât valoarea 1 milimetru.

Document care conține date cu caracter personal, protejat de prevederile Regulamentului (UE) nr. 679/2016 și Legii 190/2018

DATE DESPRE IMOBILUL NR. 1216

Oficiul de Cadastru şi Publicitate Imobiliară VALCEA
Biroul de Cadastru şi Publicitate Imobiliară Ramnicu Valcea

A. Partea I. Descrierea imobilului

TEREN Extravilan

Adresa: Jud. Valcea

Nr. Crt	Nr cadastral Nr. topografic	Suprafaţa* (mp)	Observaţii / Referinţe
A1		8.500	Sector cadastral:68 Teren neimprejmuit;

B. Partea II. Proprietari şi acte

Inscrieri privitoare la dreptul de proprietate şi alte drepturi reale		Referinţe
/		
Act Administrativ nr. Proces verbal de punere in posesie nr.2, din 25/05/2025 emis de Consiliul Local Susani (Hotararea Comisiei Judetene nr.35/13.09.1991 eliberata de CJFF VALCEA);		
B1	Inscrierea provizorie, drept de PROPRIETATE, dobandit prin Lege, cota actuala 1/1, cota initiala 1/1	A1
	1) **BARANESCU IOANA**	

C. Partea III. SARCINI .

Inscrieri privind dezmembramintele dreptului de proprietate, drepturi reale de garanţie şi sarcini	Referinţe
NU SUNT	

Document care conține date cu caracter personal, protejat de prevederile Regulamentului (UE) nr. 679/2016 și Legii 190/2018

Anexa Nr. 1 La Partea I

Teren

Nr cadastral	Suprafaţa (mp)*	Observaţii / Referinţe
	8.500	

* Suprafaţa este determinată in planul de proiecţie Stereo 70.

DETALII LINIARE IMOBIL

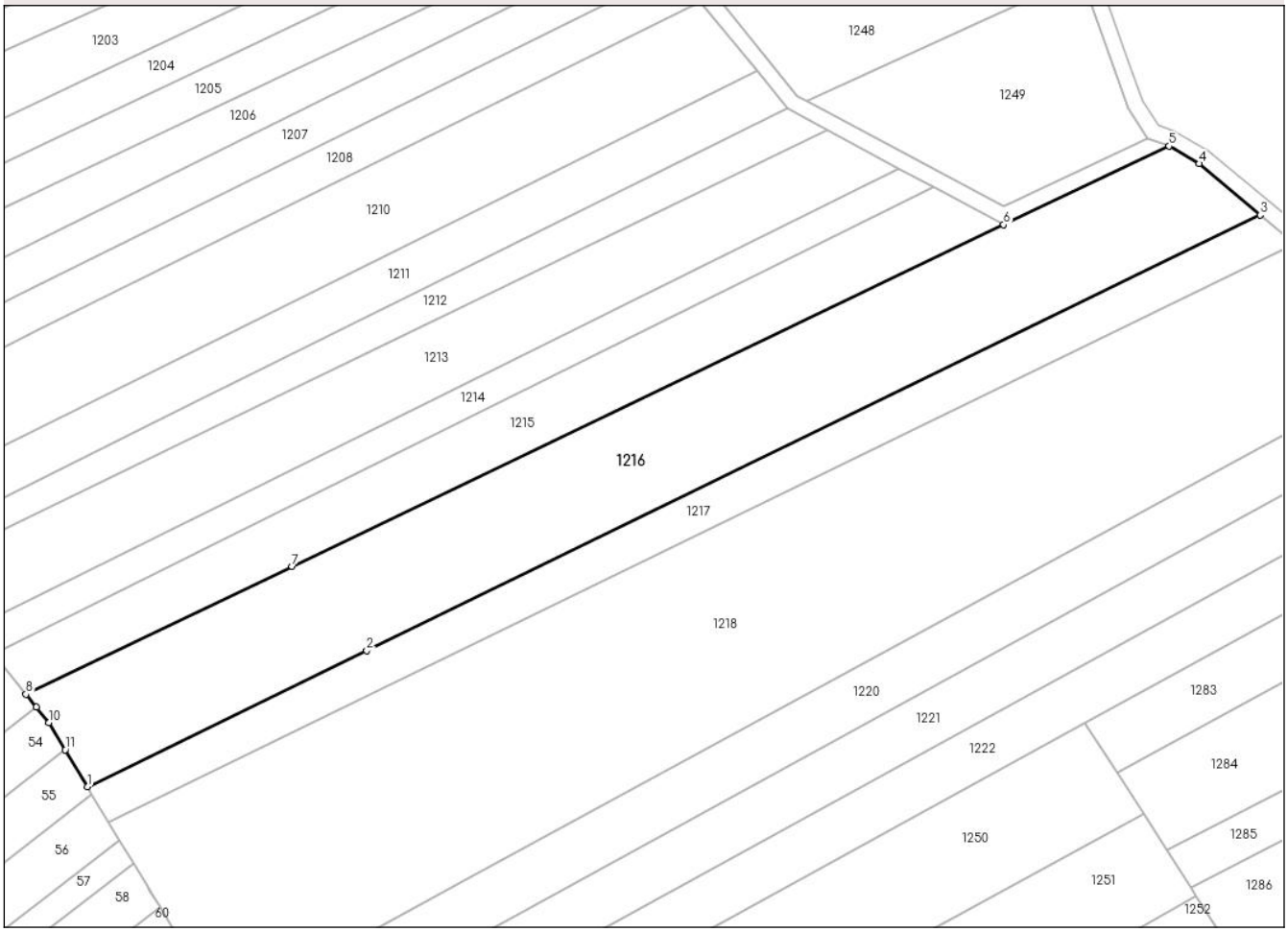

Date referitoare la teren

Crt	Categorie folosință	Intra vilan	Suprafaţa (mp)	Tarla	Parcelă	Nr. topo	Observaţii / Referinţe
1	arabil	NU	6.454	57	16/49	-	
2	altele	NU	2.046	57	1/49	-	

Lungime Segmente

1) Valorile lungimilor segmentelor sunt obţinute din proiecţie în plan.

Punct început	X / Y	Punct sfârşit	X / Y	Lungime segment (** (m)
1	427.086,401 341.808,43	2	427.156,069 341.842,362	77.492
2	427.156,069 341.842,362	3	427.379,013 341.950,948	247.982
3	427.379,013 341.950,948	4	427.363,804 341.963,742	19.875
4	427.363,804 341.963,742	5	427.356,248 341.968,117	8.731

Document care conține date cu caracter personal, protejat de prevederile Regulamentului (UE) nr. 679/2016 și Legii 190/2018

Punct început	X / Y	Punct sfârşit	X / Y	Lungime segment (** (m)
5	427.356,248 341.968,117	6	427.315,008 341.948,514	45.662
6	427.315,008 341.948,514	7	427.137,431 341.863,356	196.94
7	427.137,431 341.863,356	8	427.071,034 341.831,515	73.637
8	427.071,034 341.831,515	9	427.073,671 341.828,268	4.183
9	427.073,671 341.828,268	10	427.076,784 341.824,433	4.939
10	427.076,784 341.824,433	11	427.080,863 341.817,646	7.918
11	427.080,863 341.817,646	1	427.086,401 341.808,43	10.752

** Lungimile segmentelor sunt determinate în planul de proiecţie Stereo 70 şi sunt rotunjite la 1 milimetru.
*** Distanţa dintre puncte este formată din segmente cumulate ce sunt mai mici decât valoarea 1 milimetru.

Document care conține date cu caracter personal, protejat de prevederile Regulamentului (UE) nr. 679/2016 și Legii 190/2018

DATE DESPRE IMOBILUL NR. 1217

Oficiul de Cadastru şi Publicitate Imobiliară VALCEA
Biroul de Cadastru şi Publicitate Imobiliară Ramnicu Valcea

A. Partea I. Descrierea imobilului

TEREN Extravilan

Adresa: Jud. Valcea

Nr. Crt	Nr cadastral Nr. topografic	Suprafaţa* (mp)	Observaţii / Referinţe
A1		3.375	Sector cadastral:68 Teren neimprejmuit;

B. Partea II. Proprietari şi acte

Inscrieri privitoare la dreptul de proprietate şi alte drepturi reale		Referinţe
/		
Act Administrativ nr. Titlu de proprietate nr.17297, din 10/12/2010 emis de Comisia Judeteana Valcea;		
B1	Intabulare, drept de PROPRIETATE cu titlu de drept reconstituire in baza Legii nr.18/1991, dobandit prin Lege, cota actuala 1/1, cota initiala 1/1	A1
	1) **TUDOR ALEXANDRU** 2) **TUDOR CONSTANTIN** 3) **TUDOR GHEORGHE** 4) **TUDOR ION**	

C. Partea III. SARCINI .

Inscrieri privind dezmembramintele dreptului de proprietate, drepturi reale de garanţie şi sarcini	Referinţe
NU SUNT	

Document care conține date cu caracter personal, protejat de prevederile Regulamentului (UE) nr. 679/2016 și Legii 190/2018

Anexa Nr. 1 La Partea I

Teren

Nr cadastral	Suprafaţa (mp)*	Observaţii / Referinţe
	3.375	

* Suprafaţa este determinată in planul de proiecţie Stereo 70.

DETALII LINIARE IMOBIL

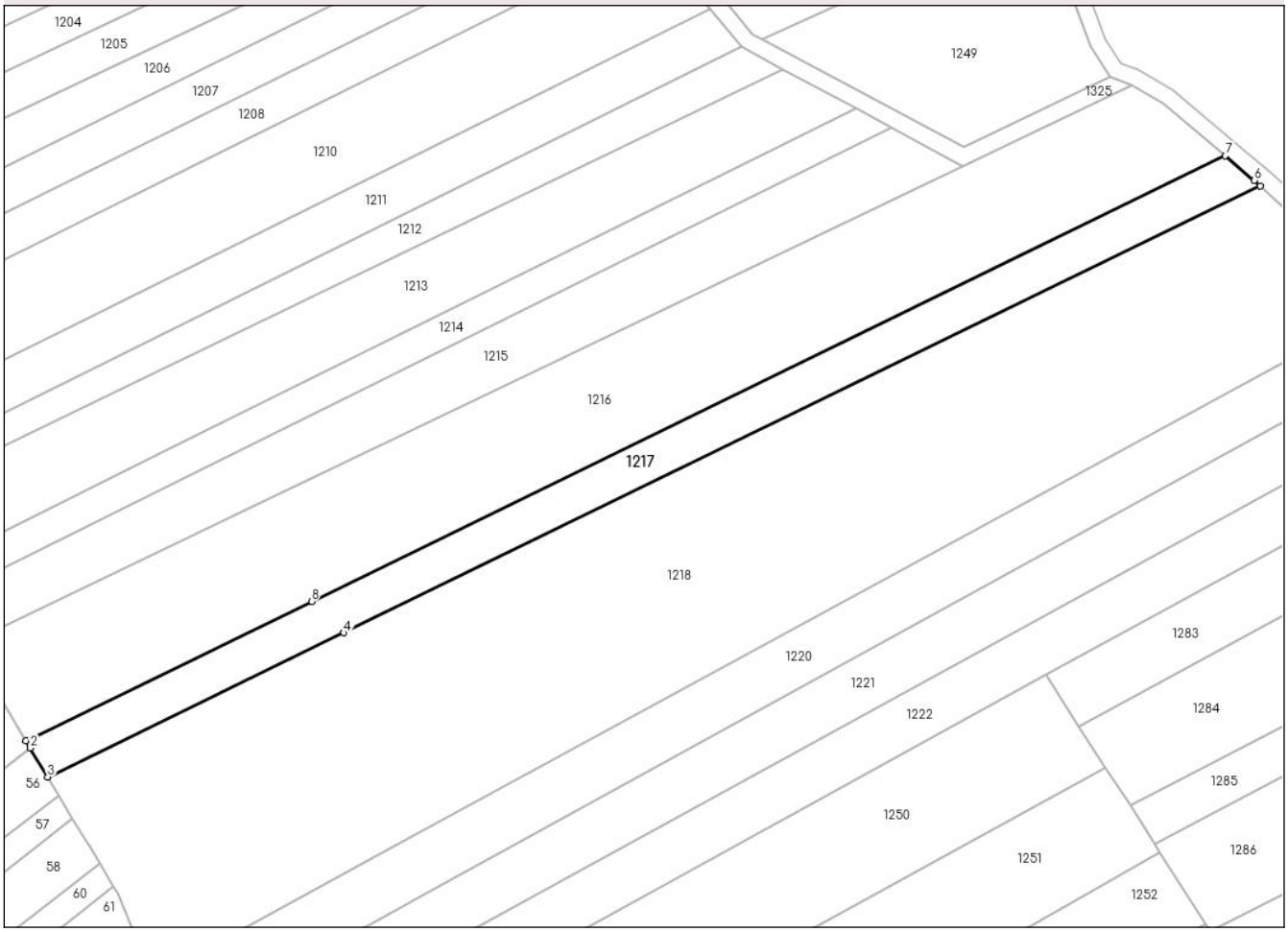

Date referitoare la teren

Crt	Categorie folosință	Intra vilan	Suprafaţa (mp)	Tarla	Parcelă	Nr. topo	Observaţii / Referinţe
1	arabil	NU	2.561	57	16/50	-	
2	altele	NU	814	57	1/50	-	

Lungime Segmente
1) Valorile lungimilor segmentelor sunt obţinute din proiecţie în plan.

Punct început	X / Y	Punct sfârşit	X / Y	Lungime segment (** (m)
1	427.086,401 341.808,43	2	427.087,493 341.806,612	2.121
2	427.087,493 341.806,612	3	427.091,732 341.799,557	8.231
3	427.091,732 341.799,557	4	427.163,98 341.834,746	80.362
4	427.163,98 341.834,746	5	427.387,548 341.943,636	248.676

Document care conține date cu caracter personal, protejat de prevederile Regulamentului (UE) nr. 679/2016 și Legii 190/2018

Punct început	X / Y	Punct sfârşit	X / Y	Lungime segment (** (m)
5	427.387,548 341.943,636	6	427.386,118 341.944,972	1.957
6	427.386,118 341.944,972	7	427.379,013 341.950,948	9.284
7	427.379,013 341.950,948	8	427.156,069 341.842,362	247.982
8	427.156,069 341.842,362	1	427.086,401 341.808,43	77.492

** Lungimile segmentelor sunt determinate în planul de proiecţie Stereo 70 şi sunt rotunjite la 1 milimetru.
*** Distanţa dintre puncte este formată din segmente cumulate ce sunt mai mici decât valoarea 1 milimetru.

Document care conține date cu caracter personal, protejat de prevederile Regulamentului (UE) nr. 679/2016 și Legii 190/2018

DATE DESPRE IMOBILUL NR. 1218

Oficiul de Cadastru şi Publicitate Imobiliară VALCEA
Biroul de Cadastru şi Publicitate Imobiliară Ramnicu Valcea

A. Partea I. Descrierea imobilului

TEREN Extravilan

Adresa: Jud. Valcea

Nr. Crt	Nr cadastral Nr. topografic	Suprafaţa* (mp)	Observaţii / Referinţe
A1		Din acte: 0 Masurata: 16.042	Sector cadastral:68 Teren neimprejmuit;

B. Partea II. Proprietari şi acte

Inscrieri privitoare la dreptul de proprietate şi alte drepturi reale		Referinţe
/		
Act Administrativ nr. Adeverinta nr.3199, din 20/05/2025 emis de Primaria Comunei Susani;		
B1	Inscrierea posesiei, drept de PROPRIETATE, dobandit prin Lege, cota actuala 1/1, cota initiala 1/1	A1
	1) **NEIDENTIFICAT NEIDENTIFICAT**, CIF:0000000000000	
Act Normativ nr. Legea nr.7, din 13/03/1996 emis de Parlamentul Romaniei (Art.13);		
B2	Se noteaza mentiunea de proprietar neidentificat.	A1

C. Partea III. SARCINI .

Inscrieri privind dezmembramintele dreptului de proprietate, drepturi reale de garanţie şi sarcini	Referinţe
NU SUNT	

Document care conține date cu caracter personal, protejat de prevederile Regulamentului (UE) nr. 679/2016 și Legii 190/2018

Anexa Nr. 1 La Partea I

Teren

Nr cadastral	Suprafaţa (mp)*	Observaţii / Referinţe
	Din acte: 0 Masurata: 16.042	

* Suprafaţa este determinată in planul de proiecţie Stereo 70.

DETALII LINIARE IMOBIL

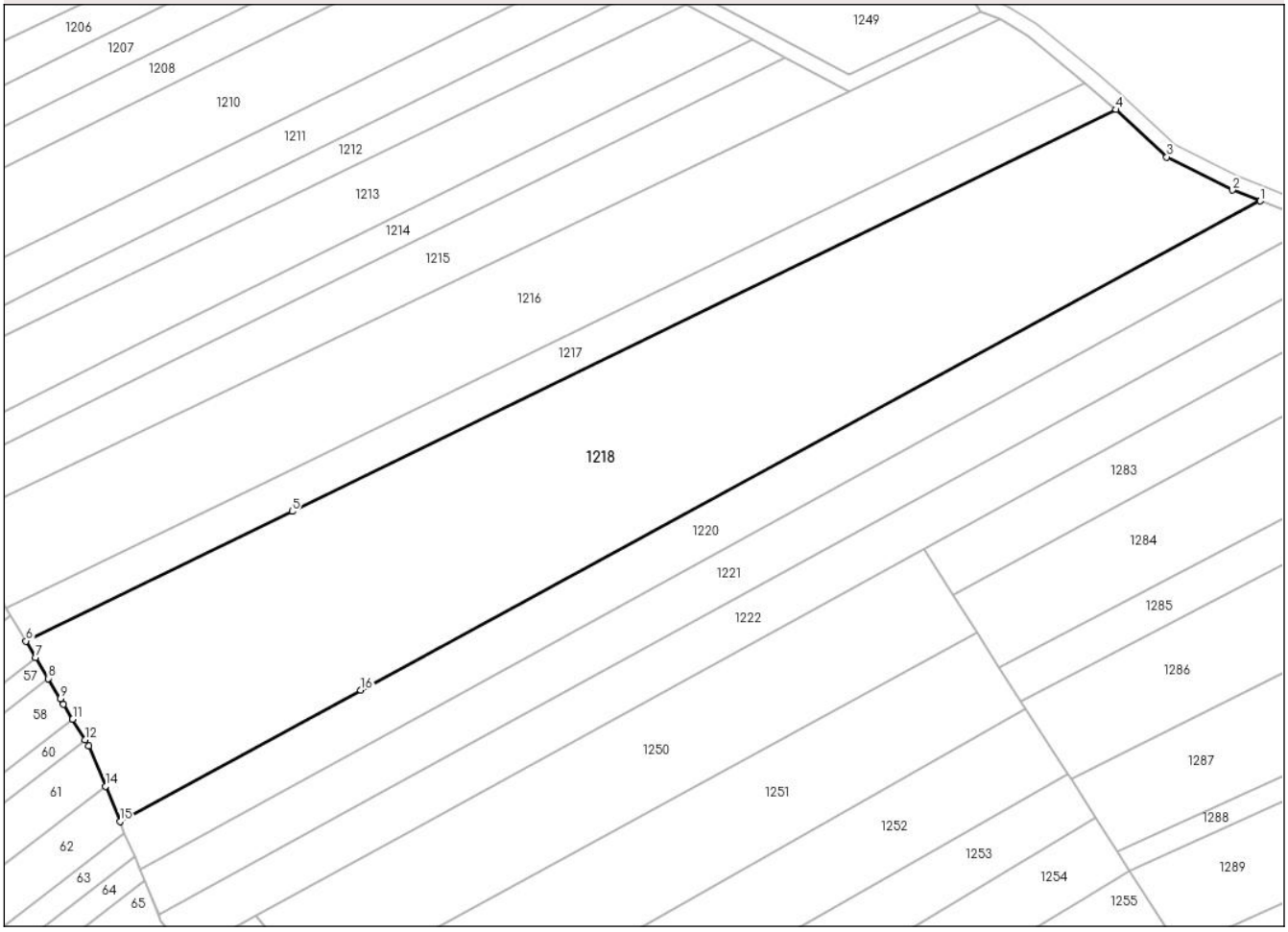

Date referitoare la teren

Crt	Categorie folosinţă	Intra vilan	Suprafaţa (mp)	Tarla	Parcelă	Nr. topo	Observaţii / Referinţe
1	arabil	NU	11.842	57	16/51,16/52	-	
2	altele	NU	4.200	57	1/51,1/52	-	

Lungime Segmente

1) Valorile lungimilor segmentelor sunt obţinute din proiecţie în plan.

Punct început	X / Y	Punct sfârşit	X / Y	Lungime segment (** (m)
1	427.426,714 341.918,898	2	427.419,16 341.921,802	8.093
2	427.419,16 341.921,802	3	427.401,324 341.930,817	19.985
3	427.401,324 341.930,817	4	427.387,548 341.943,636	18.818
4	427.387,548 341.943,636	5	427.163,98 341.834,746	248.676

Document care conține date cu caracter personal, protejat de prevederile Regulamentului (UE) nr. 679/2016 și Legii 190/2018

Punct început	X / Y	Punct sfârşit	X / Y	Lungime segment (** (m)
5	427.163,98 341.834,746	6	427.091,732 341.799,557	80.362
6	427.091,732 341.799,557	7	427.094,392 341.795,129	5.166
7	427.094,392 341.795,129	8	427.097,816 341.789,431	6.648
8	427.097,816 341.789,431	9	427.101,124 341.783,926	6.422
9	427.101,124 341.783,926	10	427.101,976 341.782,509	1.653
10	427.101,976 341.782,509	11	427.104,43 341.778,423	4.766
11	427.104,43 341.778,423	12	427.107,815 341.772,79	6.572
12	427.107,815 341.772,79	13	427.108,761 341.771,216	1.836
13	427.108,761 341.771,216	14	427.113,301 341.760,232	11.885
14	427.113,301 341.760,232	15	427.117,24 341.750,7	10.314
15	427.117,24 341.750,7	16	427.182,652 341.786,251	74.449
16	427.182,652 341.786,251	1	427.426,714 341.918,898	277.78

** Lungimile segmentelor sunt determinate în planul de proiecţie Stereo 70 şi sunt rotunjite la 1 milimetru.
*** Distanţa dintre puncte este formată din segmente cumulate ce sunt mai mici decât valoarea 1 milimetru.

Document care conține date cu caracter personal, protejat de prevederile Regulamentului (UE) nr. 679/2016 și Legii 190/2018

DATE DESPRE IMOBILUL NR. 1220

Oficiul de Cadastru şi Publicitate Imobiliară VALCEA
Biroul de Cadastru şi Publicitate Imobiliară Ramnicu Valcea

A. Partea I. Descrierea imobilului

TEREN Extravilan

Adresa: Jud. Valcea

Nr. Crt	Nr cadastral Nr. topografic	Suprafaţa* (mp)	Observaţii / Referinţe
A1		4.800	Sector cadastral:68 Teren neimprejmuit;

B. Partea II. Proprietari şi acte

Inscrieri privitoare la dreptul de proprietate şi alte drepturi reale		Referinţe
/		
Act Notarial nr. Certificat de mostenitor nr.195/2023, din 19/09/2023 emis de NP Chirsanov-Capanu Alexander-Cristian;		
B1	Intabulare, drept de PROPRIETATE, dobandit prin Succesiune, cota actuala 1/1, cota initiala 1/1	A1
	1) **TUDOR ALEXANDRU**	

C. Partea III. SARCINI .

Inscrieri privind dezmembramintele dreptului de proprietate, drepturi reale de garanţie şi sarcini	Referinţe
NU SUNT	

Document care conține date cu caracter personal, protejat de prevederile Regulamentului (UE) nr. 679/2016 și Legii 190/2018

Anexa Nr. 1 La Partea I

Teren

Nr cadastral	Suprafaţa (mp)*	Observaţii / Referinţe
	4.800	

* Suprafaţa este determinată in planul de proiecţie Stereo 70.

DETALII LINIARE IMOBIL

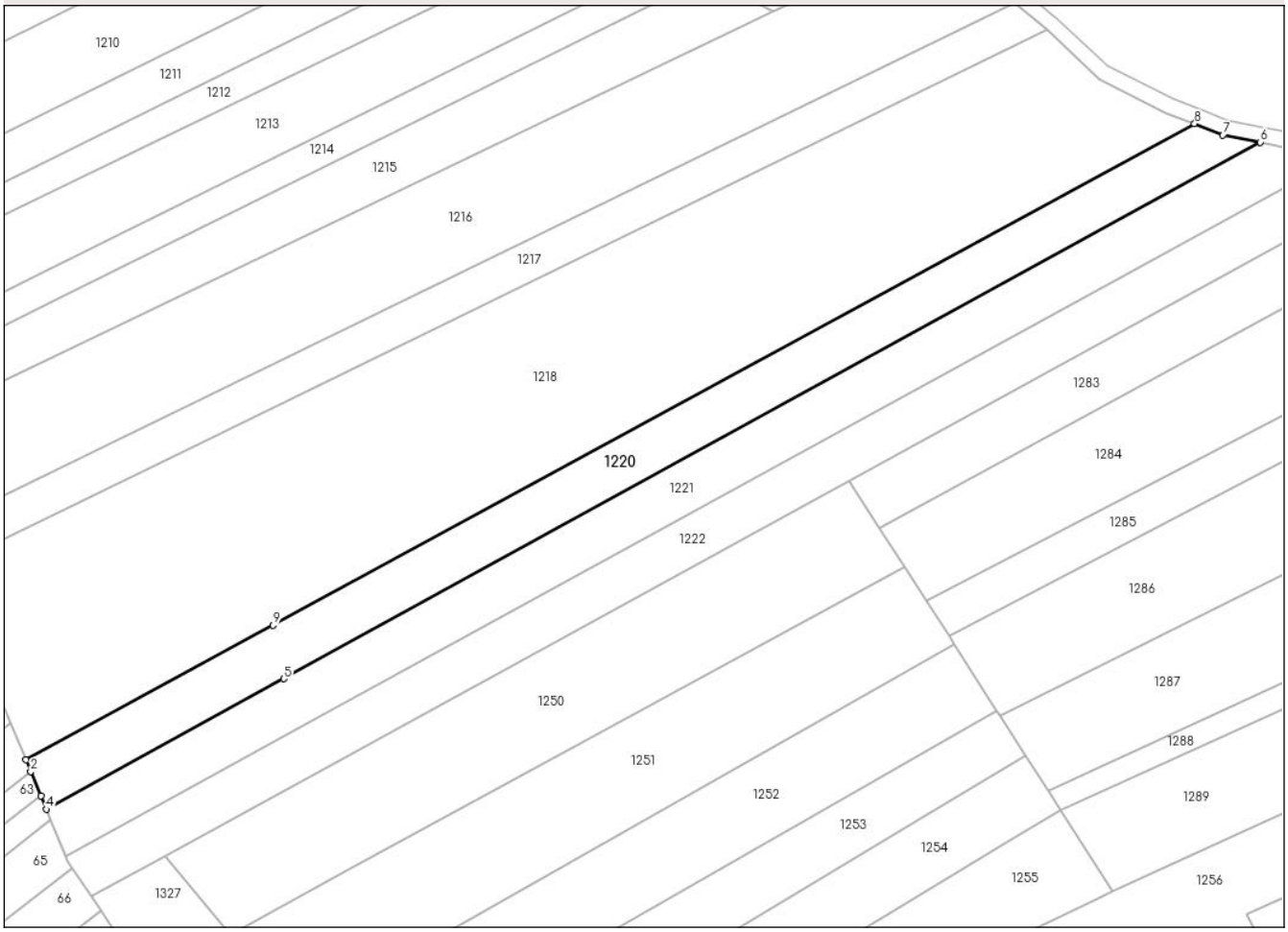

Date referitoare la teren

Crt	Categorie folosință	Intra vilan	Suprafaţa (mp)	Tarla	Parcelă	Nr. topo	Observaţii / Referinţe
1	arabil	NU	3.779	57	16/53	-	
2	altele	NU	1.021	57	1/53	-	

Lungime Segmente
1) Valorile lungimilor segmentelor sunt obţinute din proiecţie în plan.

Punct început	X / Y	Punct sfârşit	X / Y	Lungime segment (** (m)
1	427.117,24 341.750,7	2	427.118,536 341.747,563	3.394
2	427.118,536 341.747,563	3	427.121,188 341.741,147	6.942
3	427.121,188 341.741,147	4	427.122,664 341.737,574	3.866
4	427.122,664 341.737,574	5	427.185,572 341.772,103	71.761

Document care conține date cu caracter personal, protejat de prevederile Regulamentului (UE) nr. 679/2016 și Legii 190/2018

Punct început	X / Y	Punct sfârşit	X / Y	Lungime segment (** (m)
5	427.185,572 341.772,103	6	427.444,1 341.914,004	294.911
6	427.444,1 341.914,004	7	427.434,217 341.915,94	10.071
7	427.434,217 341.915,94	8	427.426,714 341.918,898	8.065
8	427.426,714 341.918,898	9	427.182,652 341.786,251	277.78
9	427.182,652 341.786,251	1	427.117,24 341.750,7	74.449

** Lungimile segmentelor sunt determinate în planul de proiecţie Stereo 70 şi sunt rotunjite la 1 milimetru.
*** Distanţa dintre puncte este formată din segmente cumulate ce sunt mai mici decât valoarea 1 milimetru.

Document care conține date cu caracter personal, protejat de prevederile Regulamentului (UE) nr. 679/2016 și Legii 190/2018

DATE DESPRE IMOBILUL NR. 1221

Oficiul de Cadastru şi Publicitate Imobiliară VALCEA
Biroul de Cadastru şi Publicitate Imobiliară Ramnicu Valcea

A. Partea I. Descrierea imobilului

TEREN Extravilan

Adresa: Jud. Valcea

Nr. Crt	Nr cadastral Nr. topografic	Suprafaţa* (mp)	Observaţii / Referinţe
A1		5.000	Sector cadastral:68 Teren neimprejmuit;

B. Partea II. Proprietari şi acte

Inscrieri privitoare la dreptul de proprietate şi alte drepturi reale		Referinţe
/		
Act Administrativ nr. Titlu de proprietate nr.946/52923, din 14/01/2000 emis de Comisia Judeteana Valcea;		
B1	Intabulare, drept de PROPRIETATE cu titlu de drept reconstituire in baza Legii nr.18/1991, dobandit prin Lege, cota actuala 1/1, cota initiala 1/1	A1
	1) **DOBRE CONSTANTIN**	

C. Partea III. SARCINI .

Inscrieri privind dezmembramintele dreptului de proprietate, drepturi reale de garanţie şi sarcini	Referinţe
NU SUNT	

Document care conține date cu caracter personal, protejat de prevederile Regulamentului (UE) nr. 679/2016 și Legii 190/2018

Anexa Nr. 1 La Partea I

Teren

Nr cadastral	Suprafaţa (mp)*	Observaţii / Referinţe
	5.000	

* Suprafaţa este determinată in planul de proiecţie Stereo 70.

DETALII LINIARE IMOBIL

Date referitoare la teren

Crt	Categorie folosință	Intra vilan	Suprafaţa (mp)	Tarla	Parcelă	Nr. topo	Observaţii / Referinţe
1	arabil	NU	4.043	57	16/25	-	
2	altele	NU	957	57	6/25	-	

Lungime Segmente
1) Valorile lungimilor segmentelor sunt obţinute din proiecţie în plan.

Punct început	X / Y	Punct sfârşit	X / Y	Lungime segment (** (m)
1	427.122,664 341.737,574	2	427.123,845 341.734,717	3.091
2	427.123,845 341.734,717	3	427.127,728 341.725,321	10.167
3	427.127,728 341.725,321	4	427.191,93 341.760,5	73.208
4	427.191,93 341.760,5	5	427.464,972 341.910,113	311.345

Document care conține date cu caracter personal, protejat de prevederile Regulamentului (UE) nr. 679/2016 și Legii 190/2018

Punct început	X / Y	Punct sfârşit	X / Y	Lungime segment (** (m)
5	427.464,972 341.910,113	6	427.449,818 341.912,884	15.405
6	427.449,818 341.912,884	7	427.444,1 341.914,004	5.827
7	427.444,1 341.914,004	8	427.185,572 341.772,103	294.911
8	427.185,572 341.772,103	1	427.122,664 341.737,574	71.761

** Lungimile segmentelor sunt determinate în planul de proiecţie Stereo 70 şi sunt rotunjite la 1 milimetru.
*** Distanţa dintre puncte este formată din segmente cumulate ce sunt mai mici decât valoarea 1 milimetru.

Document care conține date cu caracter personal, protejat de prevederile Regulamentului (UE) nr. 679/2016 și Legii 190/2018

DATE DESPRE IMOBILUL NR. 1222

Oficiul de Cadastru şi Publicitate Imobiliară VALCEA
Biroul de Cadastru şi Publicitate Imobiliară Ramnicu Valcea

A. Partea I. Descrierea imobilului

TEREN Extravilan

Adresa: Jud. Valcea

Nr. Crt	Nr cadastral Nr. topografic	Suprafaţa* (mp)	Observaţii / Referinţe
A1		5.000	Sector cadastral:68 Teren neimprejmuit;

B. Partea II. Proprietari şi acte

Inscrieri privitoare la dreptul de proprietate şi alte drepturi reale		Referinţe
/		
Act Administrativ nr. Titlu de proprietate nr.818/42987, din 06/10/1998 emis de Comisia Judeteana Valcea;		
B1	Intabulare, drept de PROPRIETATE cu titlu de drept reconstituire in baza Legii nr.18/1991, dobandit prin Lege, cota actuala 1/1, cota initiala 1/1	A1
	1) **NICA ION**	

C. Partea III. SARCINI .

Inscrieri privind dezmembramintele dreptului de proprietate, drepturi reale de garanţie şi sarcini	Referinţe
NU SUNT	

Anexa Nr. 1 La Partea I

Teren

Nr cadastral	Suprafaţa (mp)*	Observaţii / Referinţe
	5.000	

* Suprafaţa este determinată in planul de proiecţie Stereo 70.

DETALII LINIARE IMOBIL

Date referitoare la teren

Crt	Categorie folosință	Intra vilan	Suprafaţa (mp)	Tarla	Parcelă	Nr. topo	Observaţii / Referinţe
1	arabil	NU	4.063	57	16/24	-	
2	padure	NU	937	57	6/24	-	

Lungime Segmente
1) Valorile lungimilor segmentelor sunt obţinute din proiecţie în plan.

Punct început	X / Y	Punct sfârşit	X / Y	Lungime segment (** (m)
1	427.127,728 341.725,321	2	427.128,344 341.723,831	1.612
2	427.128,344 341.723,831	3	427.129,522 341.722,077	2.113
3	427.129,522 341.722,077	4	427.134,644 341.714,451	9.186
4	427.134,644 341.714,451	5	427.154,094 341.725,11	22.179

Document care conține date cu caracter personal, protejat de prevederile Regulamentului (UE) nr. 679/2016 și Legii 190/2018

Punct început	X / Y	Punct sfârşit	X / Y	Lungime segment (** (m)
5	427.154,094 341.725,11	6	427.198,106 341.749,228	50.187
6	427.198,106 341.749,228	7	427.335,327 341.824,425	156.474
7	427.335,327 341.824,425	8	427.479,442 341.903,4	164.336
8	427.479,442 341.903,4	9	427.477,024 341.904,769	2.779
9	427.477,024 341.904,769	10	427.464,972 341.910,113	13.184
10	427.464,972 341.910,113	11	427.191,93 341.760,5	311.345
11	427.191,93 341.760,5	1	427.127,728 341.725,321	73.208

** Lungimile segmentelor sunt determinate în planul de proiecţie Stereo 70 şi sunt rotunjite la 1 milimetru.
*** Distanţa dintre puncte este formată din segmente cumulate ce sunt mai mici decât valoarea 1 milimetru.

Document care conține date cu caracter personal, protejat de prevederile Regulamentului (UE) nr. 679/2016 și Legii 190/2018

DATE DESPRE IMOBILUL NR. 1223

Oficiul de Cadastru şi Publicitate Imobiliară VALCEA
Biroul de Cadastru şi Publicitate Imobiliară Ramnicu Valcea

A. Partea I. Descrierea imobilului

TEREN Extravilan

Adresa: Jud. Valcea

Nr. Crt	Nr cadastral Nr. topografic	Suprafaţa* (mp)	Observaţii / Referinţe
A1		1.200	Sector cadastral:68 Teren neimprejmuit;

B. Partea II. Proprietari şi acte

Inscrieri privitoare la dreptul de proprietate şi alte drepturi reale		Referinţe
/		
Hotarare Judecatoreasca nr. Sentinta civila nr.742/20021, din 16/07/2021 emis de Judecatoria Dragasani (Dosar nr.1588/223/2020);		
B1	Intabulare, drept de PROPRIETATE, dobandit prin Hotarare Judecatoreasca, cota actuala 1/1, cota initiala 1/1	A1
	1) **MIHAI GHEORGHE-ALIN**	

C. Partea III. SARCINI .

Inscrieri privind dezmembramintele dreptului de proprietate, drepturi reale de garanţie şi sarcini	Referinţe
NU SUNT	

Document care conține date cu caracter personal, protejat de prevederile Regulamentului (UE) nr. 679/2016 și Legii 190/2018

Anexa Nr. 1 La Partea I

Teren

Nr cadastral	Suprafaţa (mp)*	Observaţii / Referinţe
	1.200	

* Suprafaţa este determinată in planul de proiecţie Stereo 70.

DETALII LINIARE IMOBIL

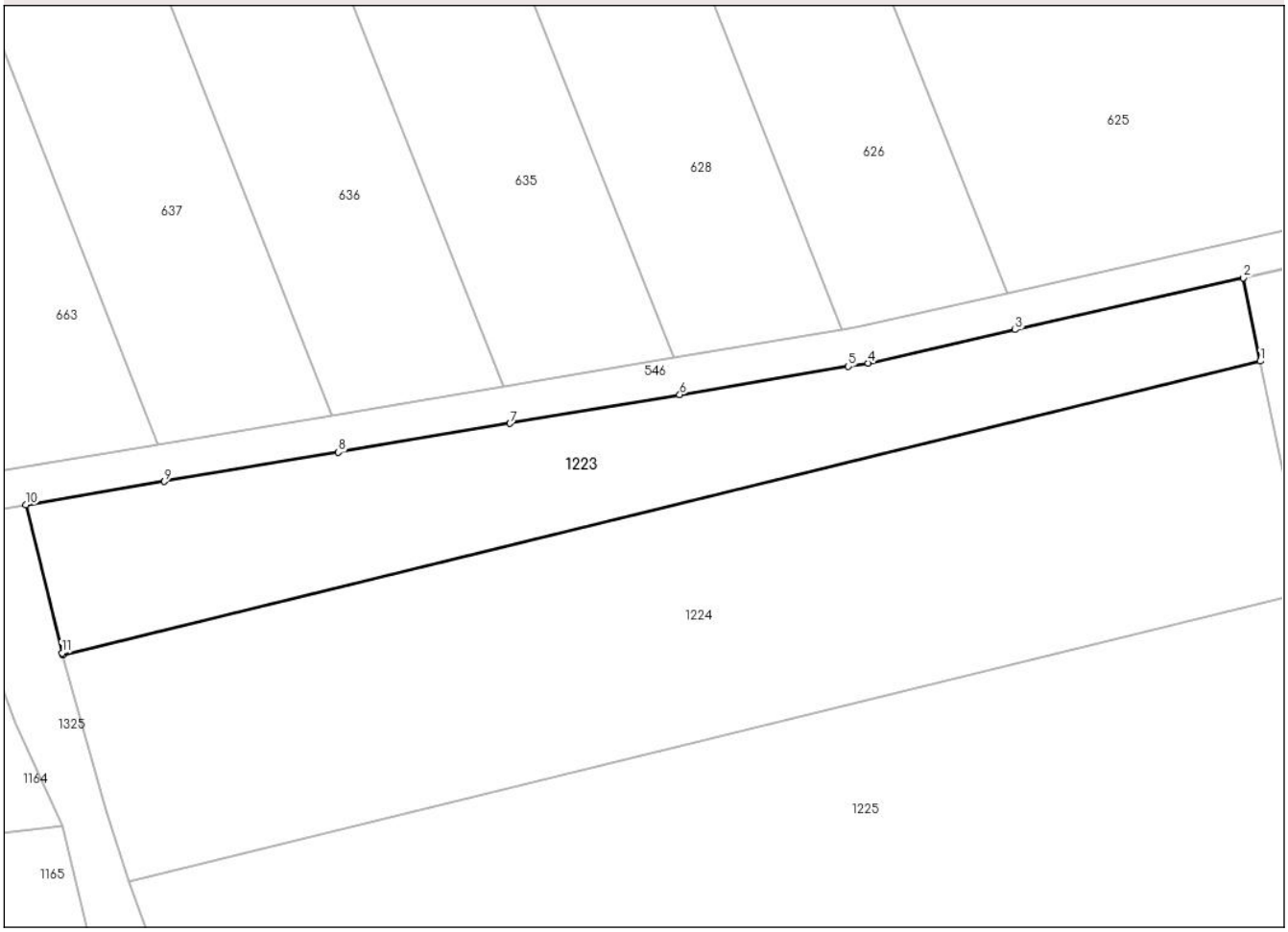

Date referitoare la teren

Crt	Categorie folosință	Intra vilan	Suprafaţa (mp)	Tarla	Parcelă	Nr. topo	Observaţii / Referinţe
1	arabil	NU	1.200	57	5/1	-	

Lungime Segmente
1) Valorile lungimilor segmentelor sunt obţinute din proiecţie în plan.

Punct început	X / Y	Punct sfârşit	X / Y	Lungime segment (** (m)
1	426.984,721 342.487,106	2	426.983,139 342.494,844	7.898
2	426.983,139 342.494,844	3	426.961,906 342.490,027	21.773
3	426.961,906 342.490,027	4	426.948,224 342.486,924	14.029
4	426.948,224 342.486,924	5	426.946,369 342.486,612	1.881
5	426.946,369 342.486,612	6	426.930,681 342.483,972	15.909

Document care conține date cu caracter personal, protejat de prevederile Regulamentului (UE) nr. 679/2016 și Legii 190/2018

Punct început	X / Y	Punct sfârşit	X / Y	Lungime segment (** (m)
6	426.930,681 342.483,972	7	426.914,866 342.481,31	16.037
7	426.914,866 342.481,31	8	426.898,895 342.478,623	16.195
8	426.898,895 342.478,623	9	426.882,704 342.475,898	16.419
9	426.882,704 342.475,898	10	426.869,8 342.473,727	13.085
10	426.869,8 342.473,727	11	426.873,16 342.459,965	14.166
11	426.873,16 342.459,965	12	426.873,216 342.459,765	0.208
12	426.873,216 342.459,765	1	426.984,721 342.487,106	114.808

** Lungimile segmentelor sunt determinate în planul de proiecţie Stereo 70 şi sunt rotunjite la 1 milimetru.
*** Distanţa dintre puncte este formată din segmente cumulate ce sunt mai mici decât valoarea 1 milimetru.

Document care conține date cu caracter personal, protejat de prevederile Regulamentului (UE) nr. 679/2016 și Legii 190/2018

DATE DESPRE IMOBILUL NR. 1224

Oficiul de Cadastru şi Publicitate Imobiliară VALCEA
Biroul de Cadastru şi Publicitate Imobiliară Ramnicu Valcea

A. Partea I. Descrierea imobilului

TEREN Extravilan

Adresa: Jud. Valcea

Nr. Crt	Nr cadastral Nr. topografic	Suprafaţa* (mp)	Observaţii / Referinţe
A1		Din acte: 0 Masurata: 2.500	Sector cadastral:68 Teren neimprejmuit;

B. Partea II. Proprietari şi acte

Inscrieri privitoare la dreptul de proprietate şi alte drepturi reale		Referinţe
/		
Act Administrativ nr. Adeverinta nr.3199, din 20/05/2025 emis de Primaria Comunei Susani;		
B1	Inscrierea posesiei, drept de PROPRIETATE, dobandit prin Lege, cota actuala 1/1, cota initiala 1/1	A1
	1) **NEIDENTIFICAT NEIDENTIFICAT**, CIF:0000000000000	
Act Normativ nr. Legea nr.7, din 13/03/1996 emis de Parlamentul Romaniei (Art.13);		
B2	Se noteaza mentiunea de proprietar neidentificat.	A1

C. Partea III. SARCINI .

Inscrieri privind dezmembramintele dreptului de proprietate, drepturi reale de garanţie şi sarcini	Referinţe
NU SUNT	

Document care conține date cu caracter personal, protejat de prevederile Regulamentului (UE) nr. 679/2016 și Legii 190/2018

Anexa Nr. 1 La Partea I

Teren

Nr cadastral	Suprafaţa (mp)*	Observaţii / Referinţe
	Din acte: 0 Masurata: 2.500	

* Suprafaţa este determinată in planul de proiecţie Stereo 70.

DETALII LINIARE IMOBIL

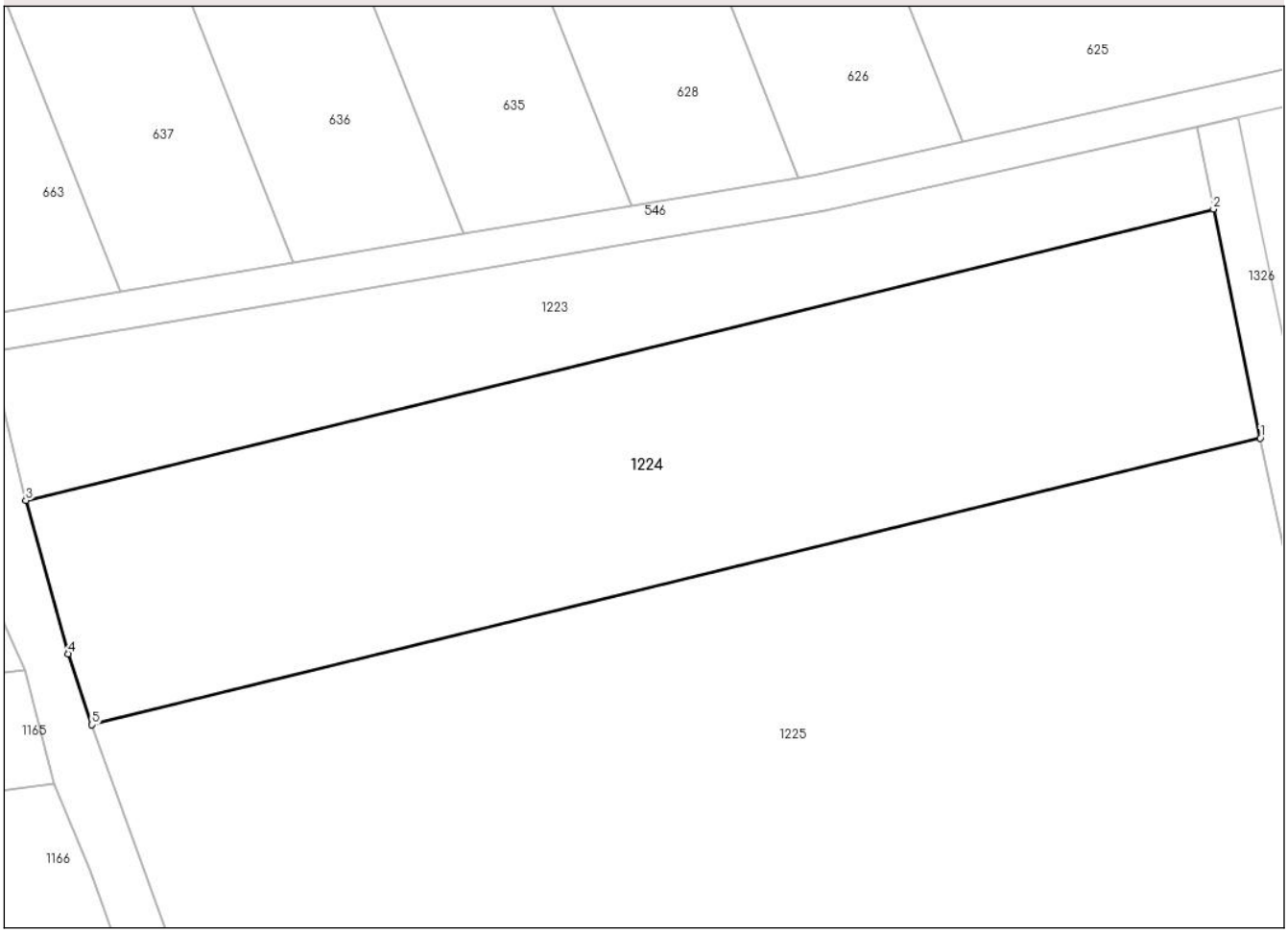

Date referitoare la teren

Crt	Categorie folosinţă	Intra vilan	Suprafaţa (mp)	Tarla	Parcelă	Nr. topo	Observaţii / Referinţe
1	arabil	NU	2.500	57	5/2	-	

Lungime Segmente
1) Valorile lungimilor segmentelor sunt obţinute din proiecţie în plan.

Punct început	X / Y	Punct sfârşit	X / Y	Lungime segment (** (m)
1	426.989,118 342.465,603	2	426.984,721 342.487,106	21.948
2	426.984,721 342.487,106	3	426.873,216 342.459,765	114.808
3	426.873,216 342.459,765	4	426.877,214 342.445,358	14.951
4	426.877,214 342.445,358	5	426.879,415 342.438,704	7.009
5	426.879,415 342.438,704	1	426.989,118 342.465,603	112.953

Document care conține date cu caracter personal, protejat de prevederile Regulamentului (UE) nr. 679/2016 și Legii 190/2018

** Lungimile segmentelor sunt determinate în planul de proiecţie Stereo 70 şi sunt rotunjite la 1 milimetru.
*** Distanţa dintre puncte este formată din segmente cumulate ce sunt mai mici decât valoarea 1 milimetru.

Document care conține date cu caracter personal, protejat de prevederile Regulamentului (UE) nr. 679/2016 și Legii 190/2018

DATE DESPRE IMOBILUL NR. 1225

Oficiul de Cadastru şi Publicitate Imobiliară VALCEA
Biroul de Cadastru şi Publicitate Imobiliară Ramnicu Valcea

A. Partea I. Descrierea imobilului

TEREN Extravilan

Adresa: Jud. Valcea

Nr. Crt	Nr cadastral Nr. topografic	Suprafaţa* (mp)	Observaţii / Referinţe
A1		5.700	Sector cadastral:68 Teren neimprejmuit;

B. Partea II. Proprietari şi acte

Inscrieri privitoare la dreptul de proprietate şi alte drepturi reale		Referinţe
/		
Act Administrativ nr. Titlu de proprietate nr.1109/50658, din 12/05/2000 emis de Comisia Judeteana Valcea;		
B1	Intabulare, drept de PROPRIETATE cu titlu de drept reconstituire in baza Legii nr.18/1991, dobandit prin Lege, cota actuala 1/1, cota initiala 1/1	A1
	1) **LICA GHEORGHE** 2) **LICA DUMITRU** 3) **DOBRITA ELENA** 4) **ANGHEL ALEXANDRINA** 5) **VILCU DUMITRA** 6) **NITU MARIA**	

C. Partea III. SARCINI .

Inscrieri privind dezmembramintele dreptului de proprietate, drepturi reale de garanţie şi sarcini	Referinţe
NU SUNT	

Document care conține date cu caracter personal, protejat de prevederile Regulamentului (UE) nr. 679/2016 și Legii 190/2018

Anexa Nr. 1 La Partea I

Teren

Nr cadastral	Suprafaţa (mp)*	Observaţii / Referinţe
	5.700	

* Suprafaţa este determinată in planul de proiecţie Stereo 70.

DETALII LINIARE IMOBIL

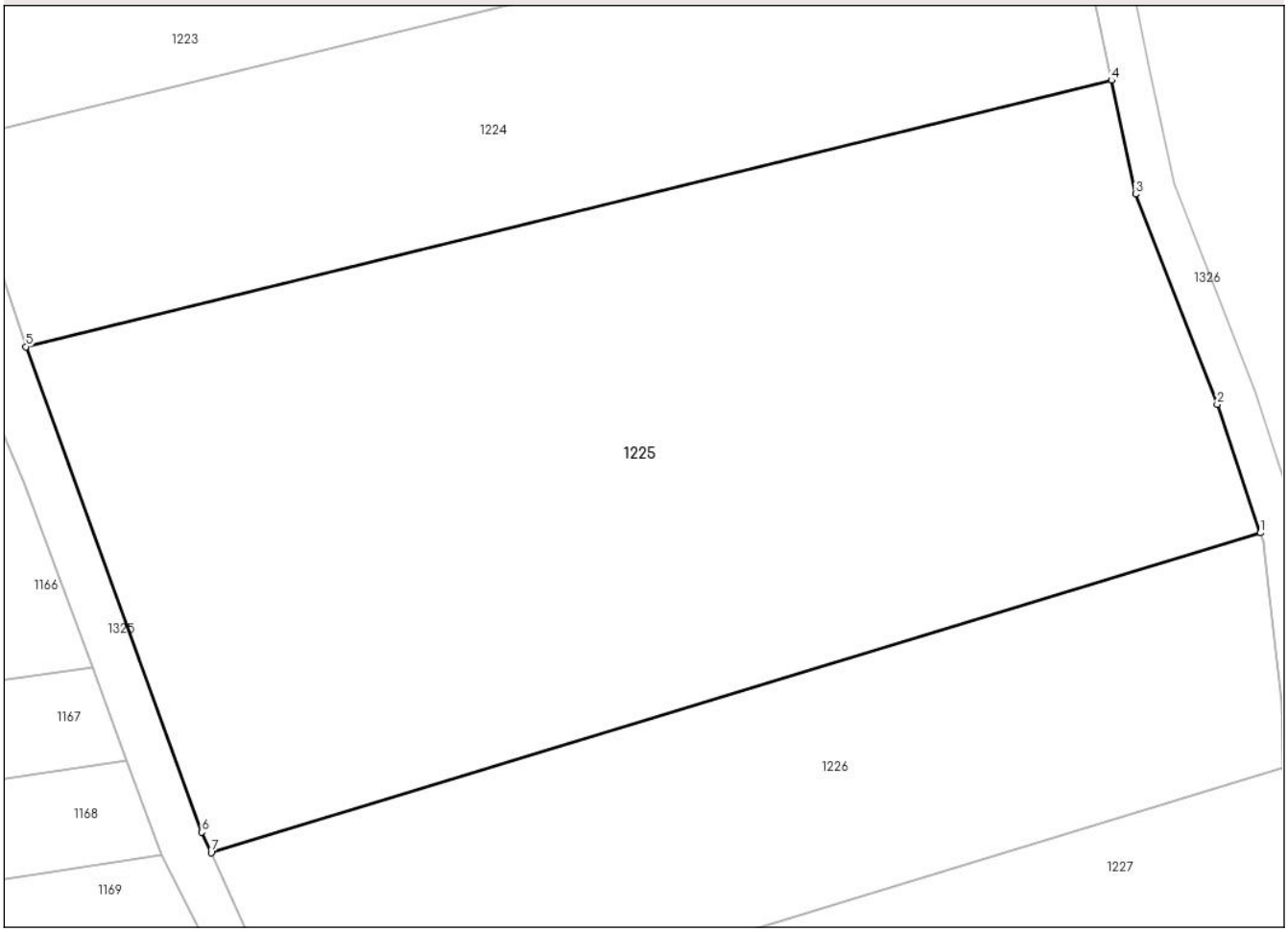

Date referitoare la teren

Crt	Categorie folosință	Intra vilan	Suprafaţa (mp)	Tarla	Parcelă	Nr. topo	Observaţii / Referinţe
1	arabil	NU	5.700	57	A16/109	-	

Lungime Segmente
1) Valorile lungimilor segmentelor sunt obţinute din proiecţie în plan.

Punct început	X / Y	Punct sfârşit	X / Y	Lungime segment (** (m)
1	427.004,163 342.419,905	2	426.999,819 342.432,885	13.688
2	426.999,819 342.432,885	3	426.991,572 342.454,106	22.767
3	426.991,572 342.454,106	4	426.989,118 342.465,603	11.756
4	426.989,118 342.465,603	5	426.879,415 342.438,704	112.953
5	426.879,415 342.438,704	6	426.897,19 342.389,706	52.122

Document care conține date cu caracter personal, protejat de prevederile Regulamentului (UE) nr. 679/2016 și Legii 190/2018

Punct început	X / Y	Punct sfârşit	X / Y	Lungime segment (** (m)
6	426.897,19 342.389,706	7	426.898,133 342.387,634	2.276
7	426.898,133 342.387,634	1	427.004,163 342.419,905	110.832

** Lungimile segmentelor sunt determinate în planul de proiecţie Stereo 70 şi sunt rotunjite la 1 milimetru.
*** Distanţa dintre puncte este formată din segmente cumulate ce sunt mai mici decât valoarea 1 milimetru.

Document care conține date cu caracter personal, protejat de prevederile Regulamentului (UE) nr. 679/2016 și Legii 190/2018

DATE DESPRE IMOBILUL NR. 1226

Oficiul de Cadastru şi Publicitate Imobiliară VALCEA
Biroul de Cadastru şi Publicitate Imobiliară Ramnicu Valcea

A. Partea I. Descrierea imobilului

TEREN Extravilan

Adresa: Jud. Valcea

Nr. Crt	Nr cadastral Nr. topografic	Suprafaţa* (mp)	Observaţii / Referinţe
A1		Din acte: 0 Masurata: 2.500	Sector cadastral:68 Teren neimprejmuit;

B. Partea II. Proprietari şi acte

Inscrieri privitoare la dreptul de proprietate şi alte drepturi reale		Referinţe
/		
Act Administrativ nr. Adeverinta nr.3199, din 20/05/2025 emis de Primaria Comunei Susani;		
B1	Inscrierea posesiei, drept de PROPRIETATE, dobandit prin Lege, cota actuala 1/1, cota initiala 1/1	A1
	1) **NEIDENTIFICAT NEIDENTIFICAT**, CIF:0000000000000	
Act Normativ nr. Legea nr.7, din 13/03/1996 emis de Parlamentul Romaniei (Art.13);		
B2	Se noteaza mentiunea de proprietar neidentificat.	A1

C. Partea III. SARCINI .

Inscrieri privind dezmembramintele dreptului de proprietate, drepturi reale de garanţie şi sarcini	Referinţe
NU SUNT	

Document care conține date cu caracter personal, protejat de prevederile Regulamentului (UE) nr. 679/2016 și Legii 190/2018

Anexa Nr. 1 La Partea I

Teren

Nr cadastral	Suprafaţa (mp)*	Observaţii / Referinţe
	Din acte: 0 Masurata: 2.500	

* Suprafaţa este determinată in planul de proiecţie Stereo 70.

DETALII LINIARE IMOBIL

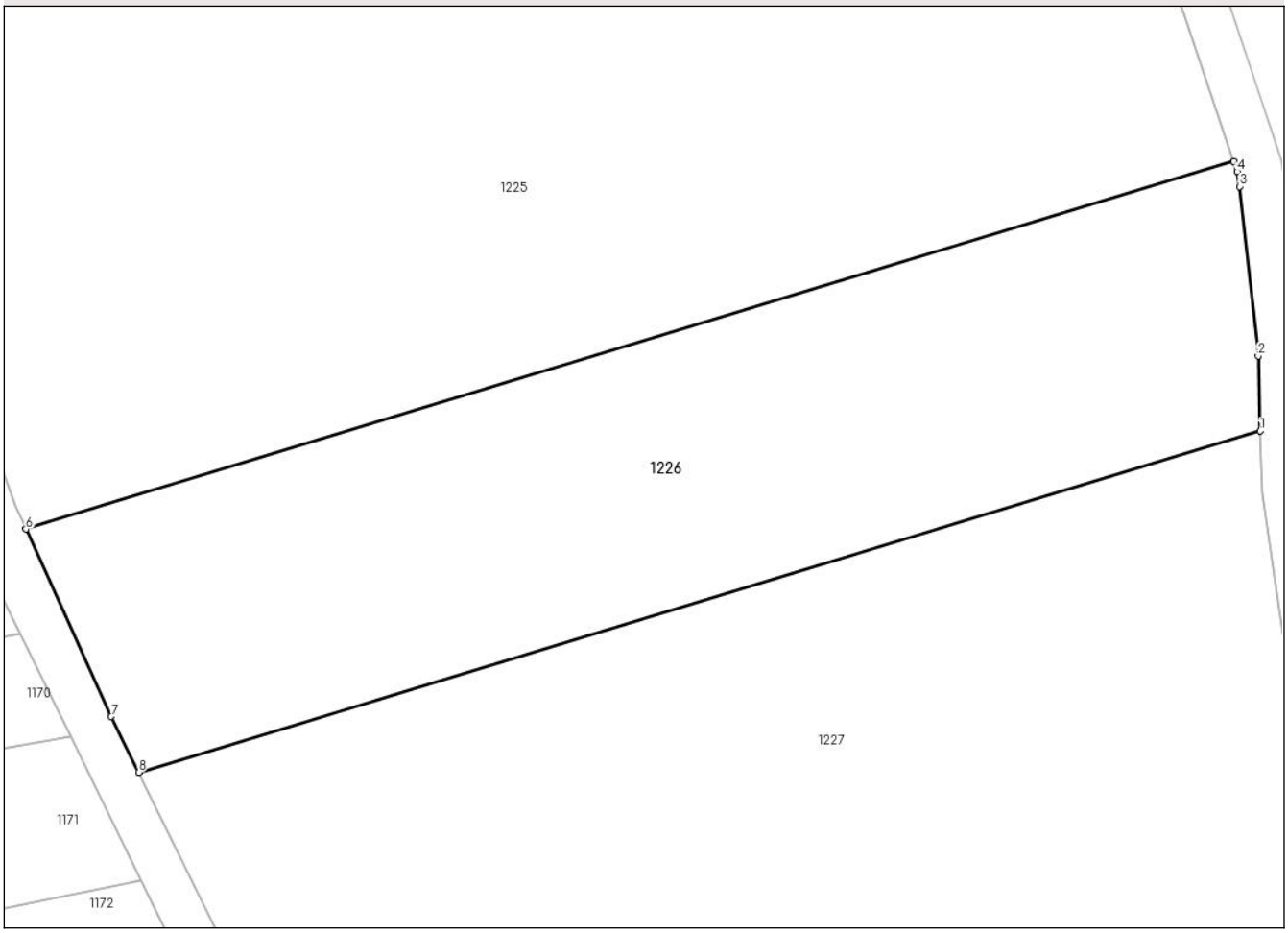

Date referitoare la teren

Crt	Categorie folosinţă	Intra vilan	Suprafaţa (mp)	Tarla	Parcelă	Nr. topo	Observaţii / Referinţe
1	arabil	NU	2.500	57	16/110	-	

Lungime Segmente
1) Valorile lungimilor segmentelor sunt obţinute din proiecţie în plan.

Punct început	X / Y	Punct sfârşit	X / Y	Lungime segment (** (m)
1	427.006,489 342.396,249	2	427.006,303 342.402,828	6.582
2	427.006,303 342.402,828	3	427.004,668 342.417,707	14.969
3	427.004,668 342.417,707	4	427.004,463 342.419,01	1.319
4	427.004,463 342.419,01	5	427.004,163 342.419,905	0.944
5	427.004,163 342.419,905	6	426.898,133 342.387,634	110.832

Document care conține date cu caracter personal, protejat de prevederile Regulamentului (UE) nr. 679/2016 și Legii 190/2018

Punct început	X / Y	Punct sfârşit	X / Y	Lungime segment (** (m)
6	426.898,133 342.387,634	7	426.905,621 342.371,184	18.074
7	426.905,621 342.371,184	8	426.908,037 342.366,285	5.462
8	426.908,037 342.366,285	1	427.006,489 342.396,249	102.911

** Lungimile segmentelor sunt determinate în planul de proiecţie Stereo 70 şi sunt rotunjite la 1 milimetru.
*** Distanţa dintre puncte este formată din segmente cumulate ce sunt mai mici decât valoarea 1 milimetru.

Document care conține date cu caracter personal, protejat de prevederile Regulamentului (UE) nr. 679/2016 și Legii 190/2018

DATE DESPRE IMOBILUL NR. 1227

Oficiul de Cadastru şi Publicitate Imobiliară VALCEA
Biroul de Cadastru şi Publicitate Imobiliară Ramnicu Valcea

A. Partea I. Descrierea imobilului

TEREN Extravilan

Adresa: Jud. Valcea

Nr. Crt	Nr cadastral Nr. topografic	Suprafaţa* (mp)	Observaţii / Referinţe
A1		5.000	Sector cadastral:68 Teren neimprejmuit;

B. Partea II. Proprietari şi acte

Inscrieri privitoare la dreptul de proprietate şi alte drepturi reale		Referinţe
/		
Act Administrativ nr. Titlu de proprietate nr.1020/28752, din 02/02/2000 emis de Comisia Judeteana Valcea;		
B1	Intabulare, drept de PROPRIETATE cu titlu de drept reconstituire in baza Legii nr.18/1991, dobandit prin Lege, cota actuala 1/1, cota initiala 1/1	A1
	1) **TUDOR MARIN** 2) **STROIE ION**	

C. Partea III. SARCINI .

Inscrieri privind dezmembramintele dreptului de proprietate, drepturi reale de garanţie şi sarcini	Referinţe
NU SUNT	

Document care conține date cu caracter personal, protejat de prevederile Regulamentului (UE) nr. 679/2016 și Legii 190/2018

Anexa Nr. 1 La Partea I

Teren

Nr cadastral	Suprafaţa (mp)*	Observaţii / Referinţe
	5.000	

* Suprafaţa este determinată in planul de proiecţie Stereo 70.

DETALII LINIARE IMOBIL

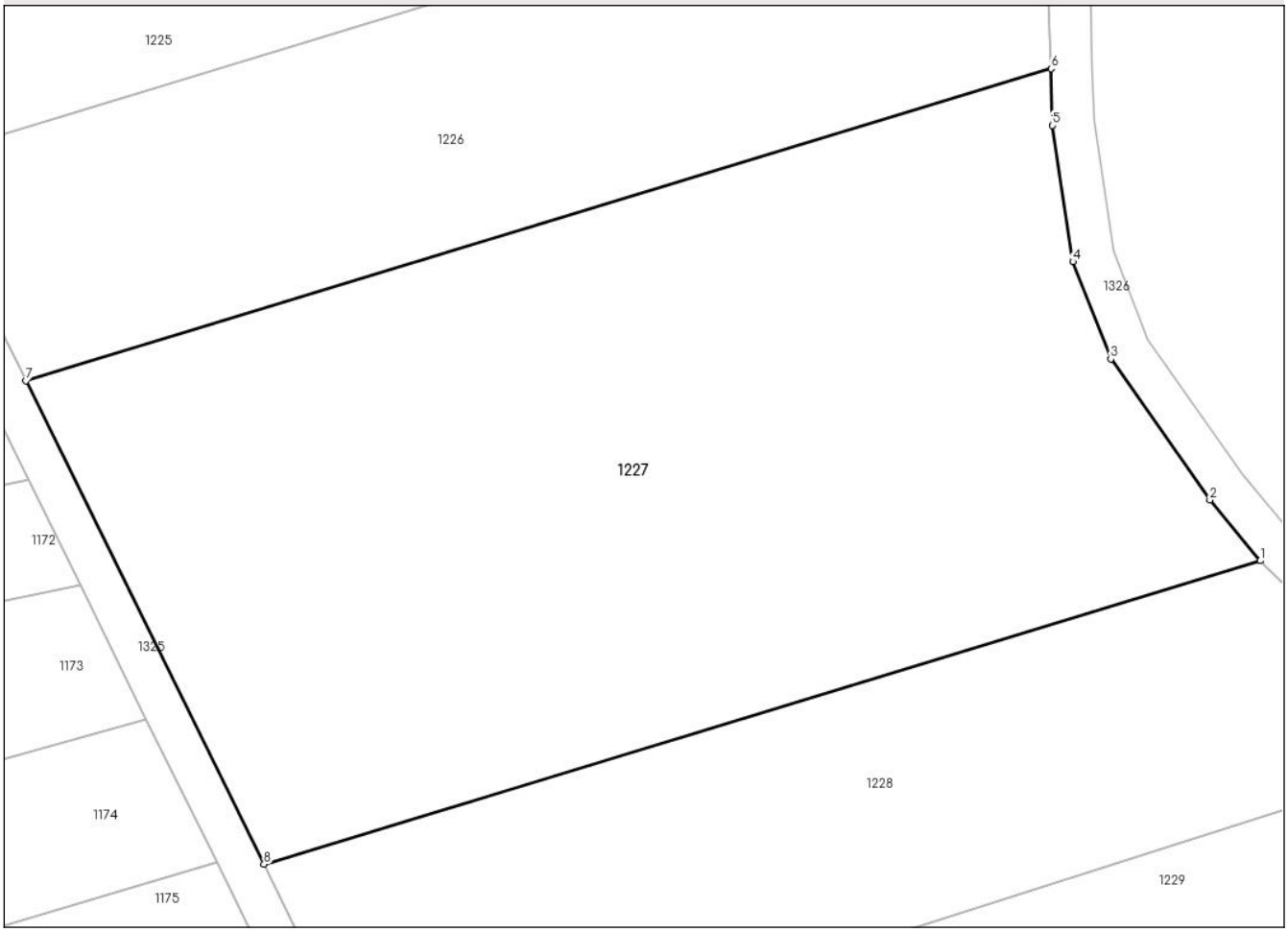

Date referitoare la teren

Crt	Categorie folosință	Intra vilan	Suprafaţa (mp)	Tarla	Parcelă	Nr. topo	Observaţii / Referinţe
1	arabil	NU	5.000	55	91/1	-	T57, P91/1 (din TP T55, P91/1)

Lungime Segmente
1) Valorile lungimilor segmentelor sunt obţinute din proiecţie în plan.

Punct început	X / Y	Punct sfârşit	X / Y	Lungime segment (** (m)
1	427.026,597 342.349,032	2	427.021,751 342.354,869	7.586
2	427.021,751 342.354,869	3	427.012,248 342.368,398	16.533
3	427.012,248 342.368,398	4	427.008,58 342.377,721	10.019
4	427.008,58 342.377,721	5	427.006,643 342.390,79	13.212
5	427.006,643 342.390,79	6	427.006,489 342.396,249	5.461

Document care conține date cu caracter personal, protejat de prevederile Regulamentului (UE) nr. 679/2016 și Legii 190/2018

Punct început	X / Y	Punct sfârşit	X / Y	Lungime segment (** (m)
6	427.006,489 342.396,249	7	426.908,037 342.366,285	102.911
7	426.908,037 342.366,285	8	426.930,903 342.319,907	51.709
8	426.930,903 342.319,907	1	427.026,597 342.349,032	100.028

** Lungimile segmentelor sunt determinate în planul de proiecţie Stereo 70 şi sunt rotunjite la 1 milimetru.
*** Distanţa dintre puncte este formată din segmente cumulate ce sunt mai mici decât valoarea 1 milimetru.

Document care conține date cu caracter personal, protejat de prevederile Regulamentului (UE) nr. 679/2016 și Legii 190/2018

DATE DESPRE IMOBILUL NR. 1228

Oficiul de Cadastru şi Publicitate Imobiliară VALCEA
Biroul de Cadastru şi Publicitate Imobiliară Ramnicu Valcea

A. Partea I. Descrierea imobilului

TEREN Extravilan

Adresa: Jud. Valcea

Nr. Crt	Nr cadastral Nr. topografic	Suprafaţa* (mp)	Observaţii / Referinţe
A1		2.500	Sector cadastral:68 Teren neimprejmuit;

B. Partea II. Proprietari şi acte

Inscrieri privitoare la dreptul de proprietate şi alte drepturi reale		Referinţe
/		
Act Notarial nr. Certificat de mostenitor nr.70, din 27/05/2014 emis de NP Pirvu Ioana;		
B1	Intabulare, drept de PROPRIETATE, dobandit prin Succesiune, cota actuala 1/2, cota initiala 1/2	A1
	1) **IORDACHE ION** 2) **DRAGOMIR SABINA**	

C. Partea III. SARCINI .

Inscrieri privind dezmembramintele dreptului de proprietate, drepturi reale de garanţie şi sarcini	Referinţe
NU SUNT	

Document care conține date cu caracter personal, protejat de prevederile Regulamentului (UE) nr. 679/2016 și Legii 190/2018

Anexa Nr. 1 La Partea I

Teren

Nr cadastral	Suprafaţa (mp)*	Observaţii / Referinţe
	2.500	

* Suprafaţa este determinată in planul de proiecţie Stereo 70.

DETALII LINIARE IMOBIL

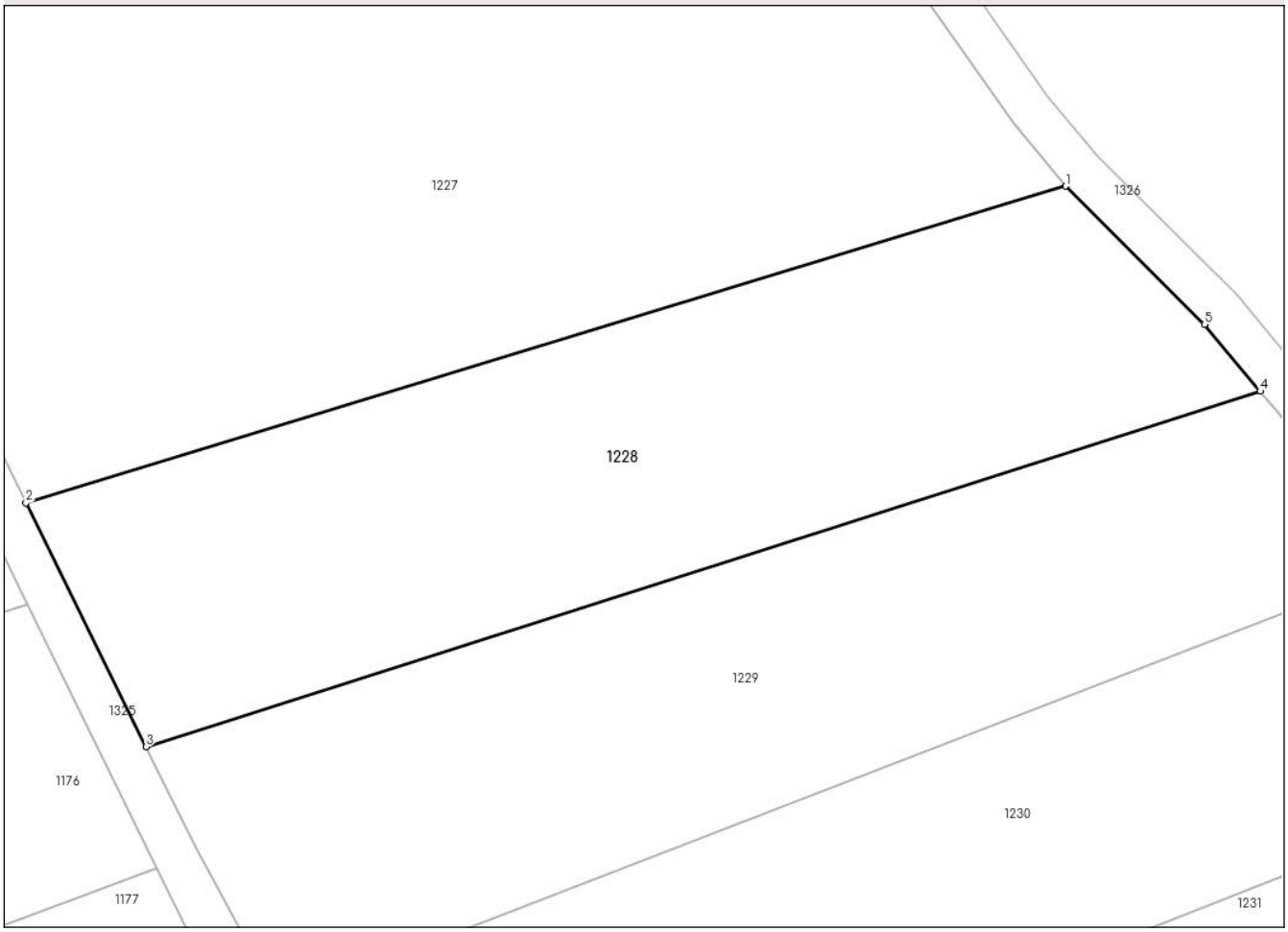

Date referitoare la teren

Crt	Categorie folosință	Intra vilan	Suprafaţa (mp)	Tarla	Parcelă	Nr. topo	Observaţii / Referinţe
1	arabil	NU	2.500	57	175/23	-	

Lungime Segmente
1) Valorile lungimilor segmentelor sunt obţinute din proiecţie în plan.

Punct început	X / Y	Punct sfârşit	X / Y	Lungime segment (** (m)
1	427.026,597 342.349,032	2	426.930,903 342.319,907	100.028
2	426.930,903 342.319,907	3	426.941,955 342.297,49	24.993
3	426.941,955 342.297,49	4	427.044,521 342.330,179	107.649
4	427.044,521 342.330,179	5	427.039,386 342.336,333	8.015
5	427.039,386 342.336,333	1	427.026,597 342.349,032	18.023

Document care conține date cu caracter personal, protejat de prevederile Regulamentului (UE) nr. 679/2016 și Legii 190/2018

** Lungimile segmentelor sunt determinate în planul de proiecţie Stereo 70 şi sunt rotunjite la 1 milimetru.
*** Distanţa dintre puncte este formată din segmente cumulate ce sunt mai mici decât valoarea 1 milimetru.

Document care conține date cu caracter personal, protejat de prevederile Regulamentului (UE) nr. 679/2016 și Legii 190/2018

DATE DESPRE IMOBILUL NR. 1229

Oficiul de Cadastru şi Publicitate Imobiliară VALCEA
Biroul de Cadastru şi Publicitate Imobiliară Ramnicu Valcea

A. Partea I. Descrierea imobilului

TEREN Extravilan

Adresa: Jud. Valcea

Nr. Crt	Nr cadastral Nr. topografic	Suprafaţa* (mp)	Observaţii / Referinţe
A1		2.500	Sector cadastral:68 Teren neimprejmuit;

B. Partea II. Proprietari şi acte

Inscrieri privitoare la dreptul de proprietate şi alte drepturi reale		Referinţe
/		
Act Administrativ nr. Proces verbal de punere in posesie nr.28, din 23/05/2025 emis de Consiliul Local Susani (Hotararea Comisiei Judetene nr.35/13.09.1991 eliberata de CJFF VALCEA);		
B1	Inscrierea provizorie, drept de PROPRIETATE, dobandit prin Lege, cota actuala 1/1, cota initiala 1/1	A1
	1) **NITU DUMITRU**	

C. Partea III. SARCINI .

Inscrieri privind dezmembramintele dreptului de proprietate, drepturi reale de garanţie şi sarcini	Referinţe
NU SUNT	

Anexa Nr. 1 La Partea I

Teren

Nr cadastral	Suprafaţa (mp)*	Observaţii / Referinţe
	2.500	

* Suprafaţa este determinată in planul de proiecţie Stereo 70.

DETALII LINIARE IMOBIL

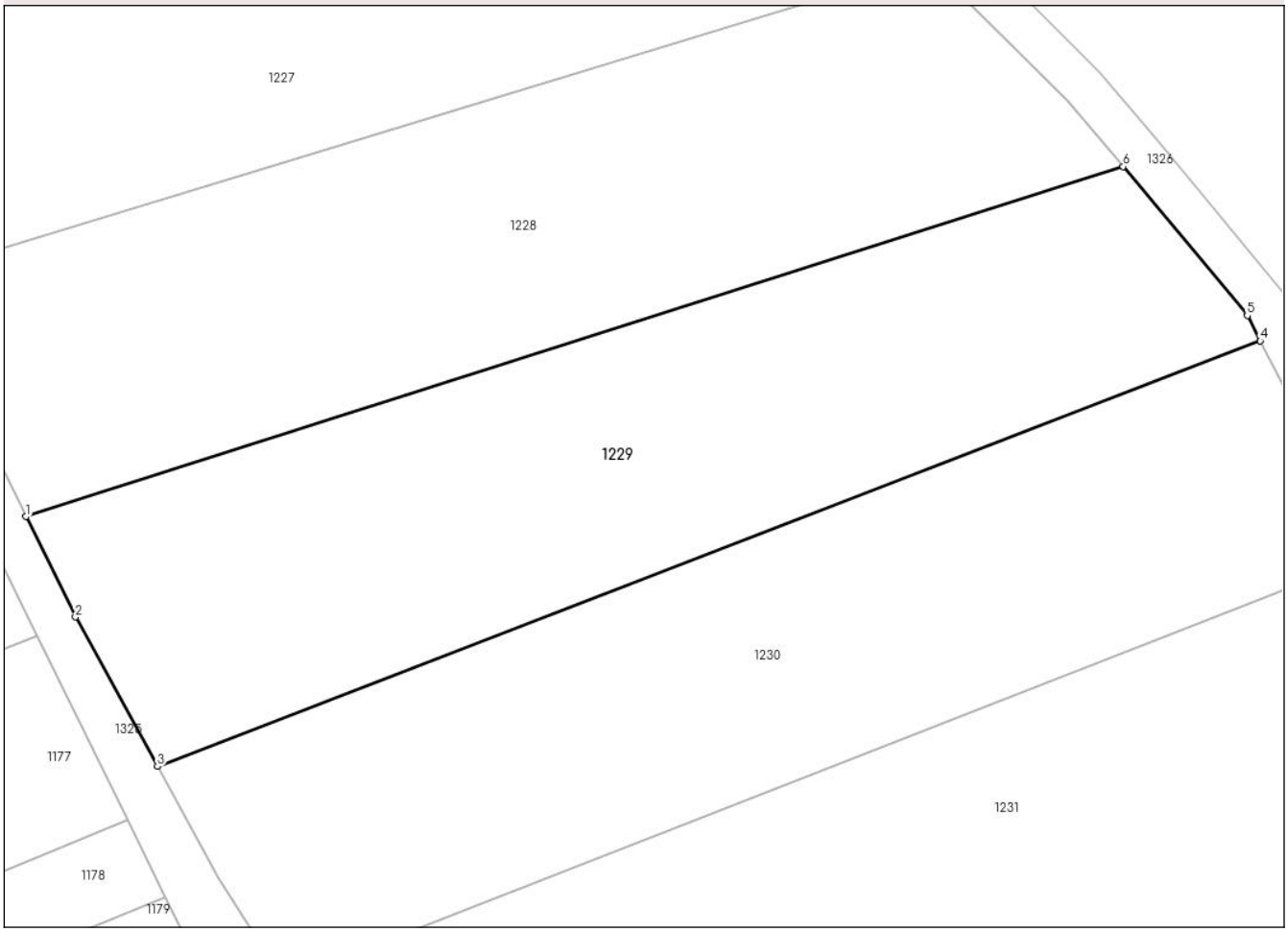

Date referitoare la teren

Crt	Categorie folosință	Intra vilan	Suprafaţa (mp)	Tarla	Parcelă	Nr. topo	Observaţii / Referinţe
1	arabil	NU	2.500	57	175/24	-	

Lungime Segmente
1) Valorile lungimilor segmentelor sunt obţinute din proiecţie în plan.

Punct început	X / Y	Punct sfârşit	X / Y	Lungime segment (** (m)
1	426.941,955 342.297,49	2	426.946,582 342.288,106	10.463
2	426.946,582 342.288,106	3	426.954,246 342.274,167	15.907
3	426.954,246 342.274,167	4	427.057,347 342.313,899	110.492
4	427.057,347 342.313,899	5	427.056,133 342.316,263	2.657
5	427.056,133 342.316,263	6	427.044,521 342.330,179	18.124

Document care conține date cu caracter personal, protejat de prevederile Regulamentului (UE) nr. 679/2016 și Legii 190/2018

Punct început	X / Y	Punct sfârşit	X / Y	Lungime segment (** (m)
6	427.044,521 342.330,179	1	426.941,955 342.297,49	107.649

** Lungimile segmentelor sunt determinate în planul de proiecţie Stereo 70 şi sunt rotunjite la 1 milimetru.
*** Distanţa dintre puncte este formată din segmente cumulate ce sunt mai mici decât valoarea 1 milimetru.

Document care conține date cu caracter personal, protejat de prevederile Regulamentului (UE) nr. 679/2016 și Legii 190/2018

DATE DESPRE IMOBILUL NR. 1230

Oficiul de Cadastru şi Publicitate Imobiliară VALCEA
Biroul de Cadastru şi Publicitate Imobiliară Ramnicu Valcea

A. Partea I. Descrierea imobilului

TEREN Extravilan

Adresa: Jud. Valcea

Nr. Crt	Nr cadastral Nr. topografic	Suprafaţa* (mp)	Observaţii / Referinţe
A1		Din acte: 0 Masurata: 2.500	Sector cadastral:68 Teren neimprejmuit;

B. Partea II. Proprietari şi acte

Inscrieri privitoare la dreptul de proprietate şi alte drepturi reale		Referinţe
/		
Act Administrativ nr. Adeverinta nr.3199, din 20/05/2025 emis de Primaria Comunei Susani;		
B1	Inscrierea posesiei, drept de PROPRIETATE, dobandit prin Lege, cota actuala 1/1, cota initiala 1/1	A1
	1) **NEIDENTIFICAT NEIDENTIFICAT**, CIF:0000000000000	
Act Normativ nr. Legea nr.7, din 13/03/1996 emis de Parlamentul Romaniei (Art.13);		
B2	Se noteaza mentiunea de proprietar neidentificat.	A1

C. Partea III. SARCINI .

Inscrieri privind dezmembramintele dreptului de proprietate, drepturi reale de garanţie şi sarcini	Referinţe
NU SUNT	

Document care conține date cu caracter personal, protejat de prevederile Regulamentului (UE) nr. 679/2016 și Legii 190/2018

Anexa Nr. 1 La Partea I

Teren

Nr cadastral	Suprafaţa (mp)*	Observaţii / Referinţe
	Din acte: 0 Masurata: 2.500	

* Suprafaţa este determinată in planul de proiecţie Stereo 70.

DETALII LINIARE IMOBIL

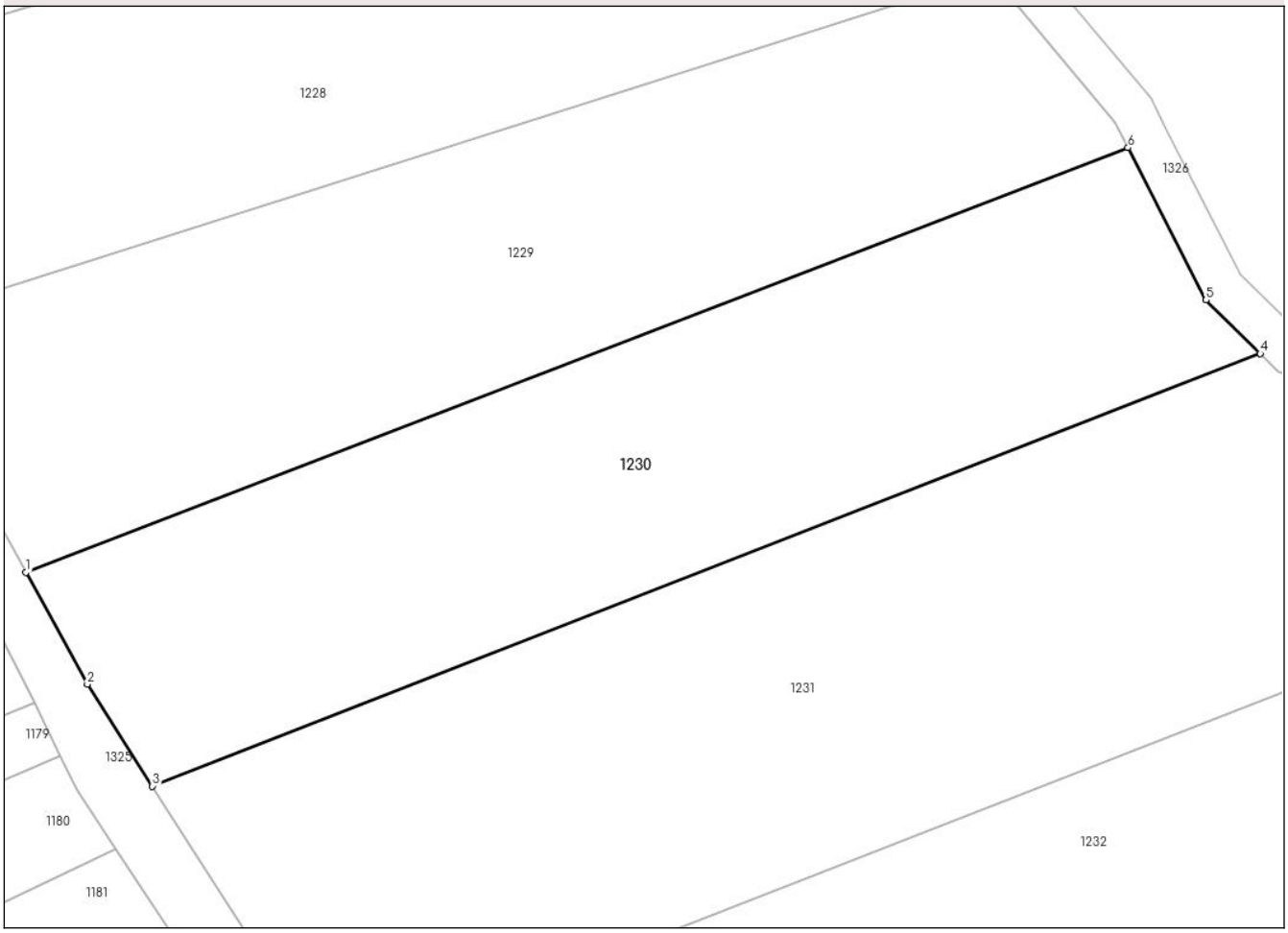

Date referitoare la teren

Crt	Categorie folosinţă	Intra vilan	Suprafaţa (mp)	Tarla	Parcelă	Nr. topo	Observaţii / Referinţe
1	arabil	NU	2.500	57	5/20	-	

Lungime Segmente
1) Valorile lungimilor segmentelor sunt obţinute din proiecţie în plan.

Punct început	X / Y	Punct sfârşit	X / Y	Lungime segment (** (m)
1	426.954,246 342.274,167	2	426.959,988 342.263,724	11.918
2	426.959,988 342.263,724	3	426.966,08 342.254,179	11.323
3	426.966,08 342.254,179	4	427.069,725 342.294,655	111.268
4	427.069,725 342.294,655	5	427.064,664 342.299,655	7.114
5	427.064,664 342.299,655	6	427.057,347 342.313,899	16.013

Document care conține date cu caracter personal, protejat de prevederile Regulamentului (UE) nr. 679/2016 și Legii 190/2018

Punct început	X / Y	Punct sfârşit	X / Y	Lungime segment (** (m)
6	427.057,347 342.313,899	1	426.954,246 342.274,167	110.492

** Lungimile segmentelor sunt determinate în planul de proiecţie Stereo 70 şi sunt rotunjite la 1 milimetru.
*** Distanţa dintre puncte este formată din segmente cumulate ce sunt mai mici decât valoarea 1 milimetru.

Document care conține date cu caracter personal, protejat de prevederile Regulamentului (UE) nr. 679/2016 și Legii 190/2018

DATE DESPRE IMOBILUL NR. 1231

Oficiul de Cadastru şi Publicitate Imobiliară VALCEA
Biroul de Cadastru şi Publicitate Imobiliară Ramnicu Valcea

A. Partea I. Descrierea imobilului

TEREN Extravilan

Adresa: Jud. Valcea

Nr. Crt	Nr cadastral Nr. topografic	Suprafaţa* (mp)	Observaţii / Referinţe
A1		3.800	Sector cadastral:68 Teren neimprejmuit;

B. Partea II. Proprietari şi acte

Inscrieri privitoare la dreptul de proprietate şi alte drepturi reale		Referinţe
/		
Act Administrativ nr. Titlu de proprietate nr.1802, din 22/02/2006 emis de Comisia Judeteana Valcea;		
B1	Intabulare, drept de PROPRIETATEcu titlu de drept reconstituire in baza legii 18/1991, dobandit prin Lege, cota actuala 1/1, cota initiala 1/1	A1
	1) **IORDACHE DUMITRU** 2) **IORDACHE AURELIA** 3) **SIMA MARIA** 4) **TEODORESCU ELENA** 5) **IORDACHE ION**	

C. Partea III. SARCINI .

Inscrieri privind dezmembramintele dreptului de proprietate, drepturi reale de garanţie şi sarcini	Referinţe
NU SUNT	

Document care conține date cu caracter personal, protejat de prevederile Regulamentului (UE) nr. 679/2016 și Legii 190/2018

Anexa Nr. 1 La Partea I

Teren

Nr cadastral	Suprafaţa (mp)*	Observaţii / Referinţe
	3.800	

* Suprafaţa este determinată in planul de proiecţie Stereo 70.

DETALII LINIARE IMOBIL

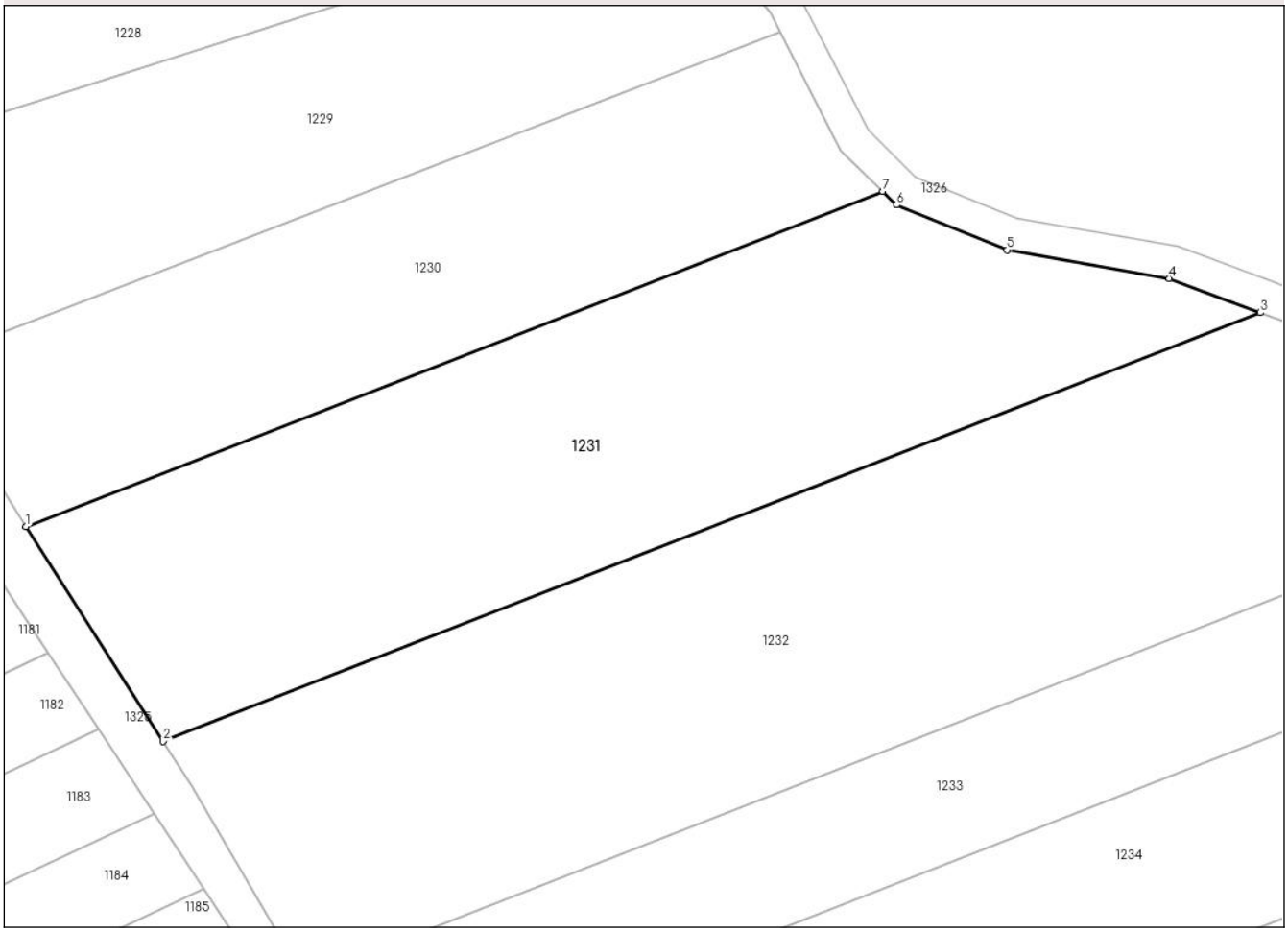

Date referitoare la teren

Crt	Categorie folosință	Intra vilan	Suprafaţa (mp)	Tarla	Parcelă	Nr. topo	Observaţii / Referinţe
1	arabil	NU	3.800	57	5/21	-	

Lungime Segmente
1) Valorile lungimilor segmentelor sunt obţinute din proiecţie în plan.

Punct început	X / Y	Punct sfârşit	X / Y	Lungime segment (** (m)
1	426.966,08 342.254,179	2	426.982,667 342.228,192	30.829
2	426.982,667 342.228,192	3	427.115,374 342.280,018	142.468
3	427.115,374 342.280,018	4	427.104,375 342.284,133	11.744
4	427.104,375 342.284,133	5	427.084,781 342.287,571	19.893
5	427.084,781 342.287,571	6	427.071,39 342.293,01	14.453

Document care conține date cu caracter personal, protejat de prevederile Regulamentului (UE) nr. 679/2016 și Legii 190/2018

Punct început	X / Y	Punct sfârşit	X / Y	Lungime segment (** (m)
6	427.071,39 342.293,01	7	427.069,725 342.294,655	2.341
7	427.069,725 342.294,655	1	426.966,08 342.254,179	111.268

** Lungimile segmentelor sunt determinate în planul de proiecţie Stereo 70 şi sunt rotunjite la 1 milimetru.
*** Distanţa dintre puncte este formată din segmente cumulate ce sunt mai mici decât valoarea 1 milimetru.

Document care conține date cu caracter personal, protejat de prevederile Regulamentului (UE) nr. 679/2016 și Legii 190/2018

DATE DESPRE IMOBILUL NR. 1232

Oficiul de Cadastru şi Publicitate Imobiliară VALCEA
Biroul de Cadastru şi Publicitate Imobiliară Ramnicu Valcea

A. Partea I. Descrierea imobilului

TEREN Extravilan

Adresa: Jud. Valcea

Nr. Crt	Nr cadastral Nr. topografic	Suprafaţa* (mp)	Observaţii / Referinţe
A1		Din acte: 0 Masurata: 5.000	Sector cadastral:68 Teren neimprejmuit;

B. Partea II. Proprietari şi acte

Inscrieri privitoare la dreptul de proprietate şi alte drepturi reale		Referinţe
/		
Act Administrativ nr. Adeverinta nr.3199, din 20/05/2025 emis de Primaria Comunei Susani;		
B1	Inscrierea posesiei, drept de PROPRIETATE, dobandit prin Lege, cota actuala 1/1, cota initiala 1/1	A1
	1) **NEIDENTIFICAT NEIDENTIFICAT**, CIF:0000000000000	
Act Normativ nr. Legea nr.7, din 13/03/1996 emis de Parlamentul Romaniei (Art.13);		
B2	Se noteaza mentiunea de proprietar neidentificat.	A1

C. Partea III. SARCINI .

Inscrieri privind dezmembramintele dreptului de proprietate, drepturi reale de garanţie şi sarcini	Referinţe
NU SUNT	

Document care conține date cu caracter personal, protejat de prevederile Regulamentului (UE) nr. 679/2016 și Legii 190/2018

Anexa Nr. 1 La Partea I

Teren

Nr cadastral	Suprafaţa (mp)*	Observaţii / Referinţe
	Din acte: 0 Masurata: 5.000	

* Suprafaţa este determinată in planul de proiecţie Stereo 70.

DETALII LINIARE IMOBIL

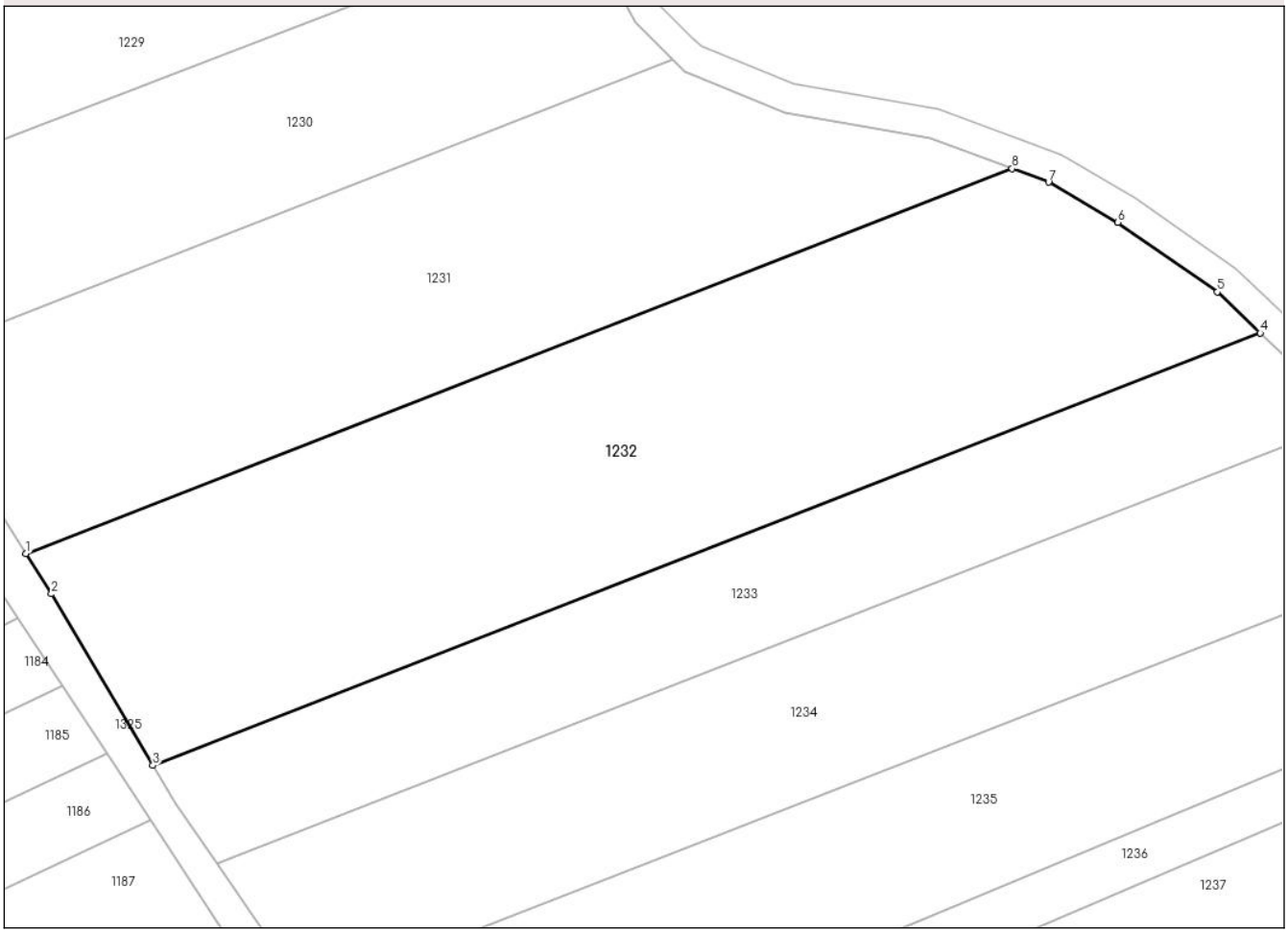

Date referitoare la teren

Crt	Categorie folosinţă	Intra vilan	Suprafaţa (mp)	Tarla	Parcelă	Nr. topo	Observaţii / Referinţe
1	arabil	NU	5.000	57	16/19	-	

Lungime Segmente
1) Valorile lungimilor segmentelor sunt obţinute din proiecţie în plan.

Punct început	X / Y	Punct sfârşit	X / Y	Lungime segment (** (m)
1	426.982,667 342.228,192	2	426.986,116 342.222,789	6.41
2	426.986,116 342.222,789	3	426.999,76 342.199,709	26.811
3	426.999,76 342.199,709	4	427.148,752 342.257,894	159.95
4	427.148,752 342.257,894	5	427.142,983 342.263,411	7.982
5	427.142,983 342.263,411	6	427.129,604 342.272,756	16.32

Document care conține date cu caracter personal, protejat de prevederile Regulamentului (UE) nr. 679/2016 și Legii 190/2018

Punct început	X / Y	Punct sfârşit	X / Y	Lungime segment (** (m)
6	427.129,604 342.272,756	7	427.120,28 342.278,182	10.788
7	427.120,28 342.278,182	8	427.115,374 342.280,018	5.238
8	427.115,374 342.280,018	1	426.982,667 342.228,192	142.468

** Lungimile segmentelor sunt determinate în planul de proiecţie Stereo 70 şi sunt rotunjite la 1 milimetru.
*** Distanţa dintre puncte este formată din segmente cumulate ce sunt mai mici decât valoarea 1 milimetru.

Document care conține date cu caracter personal, protejat de prevederile Regulamentului (UE) nr. 679/2016 și Legii 190/2018

DATE DESPRE IMOBILUL NR. 1233

Oficiul de Cadastru şi Publicitate Imobiliară VALCEA
Biroul de Cadastru şi Publicitate Imobiliară Ramnicu Valcea

A. Partea I. Descrierea imobilului

TEREN Extravilan

Adresa: Jud. Valcea

Nr. Crt	Nr cadastral Nr. topografic	Suprafaţa* (mp)	Observaţii / Referinţe
A1		2.500	Sector cadastral:68 Teren neimprejmuit;

B. Partea II. Proprietari şi acte

Inscrieri privitoare la dreptul de proprietate şi alte drepturi reale		Referinţe
/		
Act Administrativ nr. Titlu de proprietate nr.704/46551, din 05/08/1997 emis de Comisia Judeteana Valcea;		
B1	Intabulare, drept de PROPRIETATE cu titlu de drept reconstituire in baza Legii nr.18/1991, dobandit prin Lege, cota actuala 1/1, cota initiala 1/1	A1
	1) **ONESCU GHEORGHE**	

C. Partea III. SARCINI .

Inscrieri privind dezmembramintele dreptului de proprietate, drepturi reale de garanţie şi sarcini	Referinţe
NU SUNT	

Document care conține date cu caracter personal, protejat de prevederile Regulamentului (UE) nr. 679/2016 și Legii 190/2018

Anexa Nr. 1 La Partea I

Teren

Nr cadastral	Suprafaţa (mp)*	Observaţii / Referinţe
	2.500	

* Suprafaţa este determinată in planul de proiecţie Stereo 70.

DETALII LINIARE IMOBIL

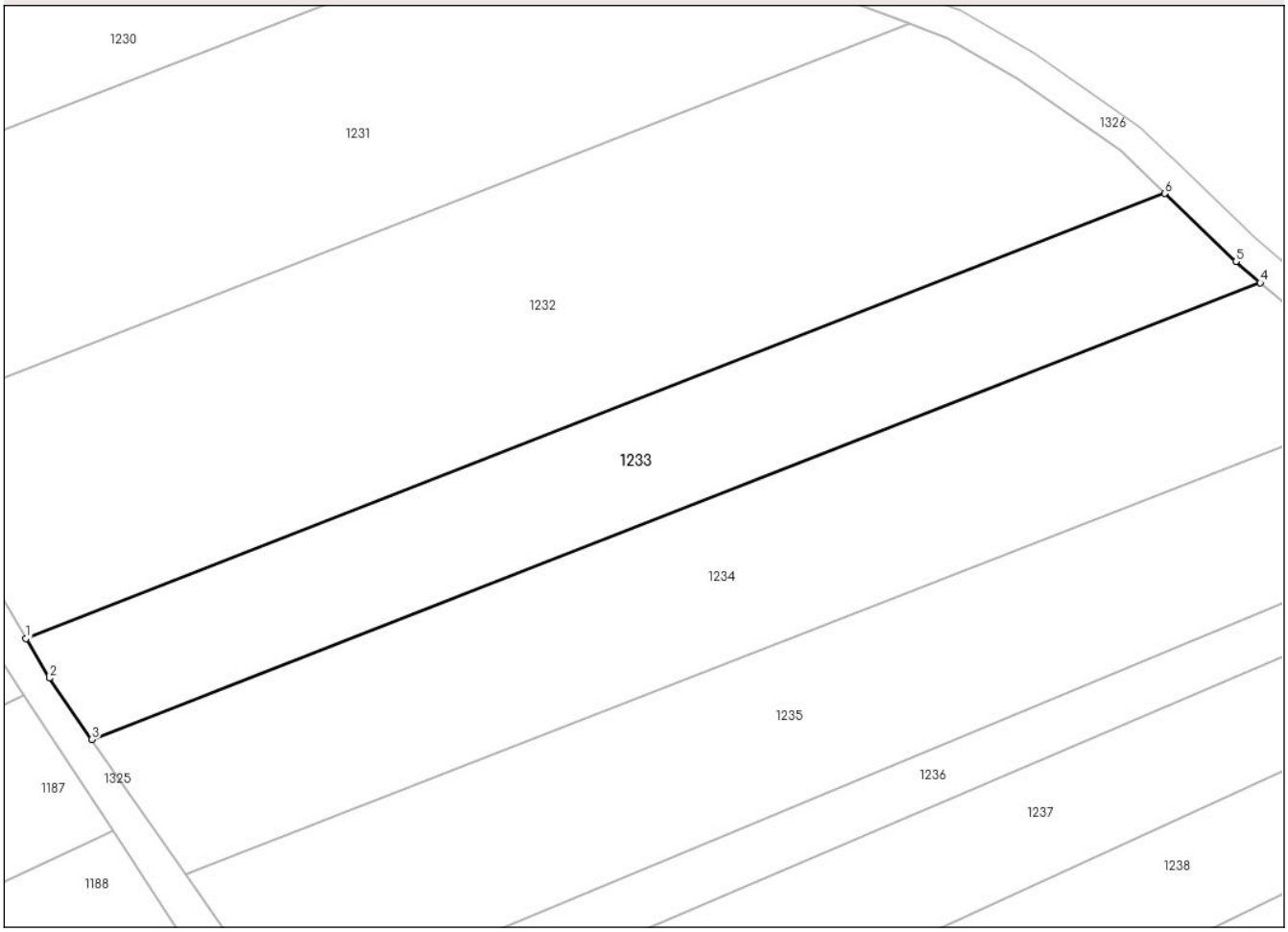

Date referitoare la teren

Crt	Categorie folosință	Intra vilan	Suprafaţa (mp)	Tarla	Parcelă	Nr. topo	Observaţii / Referinţe
1	arabil	NU	2.500	57	16/100	-	

Lungime Segmente
1) Valorile lungimilor segmentelor sunt obţinute din proiecţie în plan.

Punct început	X / Y	Punct sfârşit	X / Y	Lungime segment (** (m)
1	426.999,76 342.199,709	2	427.002,819 342.194,533	6.012
2	427.002,819 342.194,533	3	427.008,395 342.186,522	9.761
3	427.008,395 342.186,522	4	427.161,259 342.246,22	164.107
4	427.161,259 342.246,22	5	427.158,064 342.248,988	4.227
5	427.158,064 342.248,988	6	427.148,752 342.257,894	12.885

Document care conține date cu caracter personal, protejat de prevederile Regulamentului (UE) nr. 679/2016 și Legii 190/2018

Punct început	X / Y	Punct sfârşit	X / Y	Lungime segment (** (m)
6	427.148,752 342.257,894	1	426.999,76 342.199,709	159.95

** Lungimile segmentelor sunt determinate în planul de proiecţie Stereo 70 şi sunt rotunjite la 1 milimetru.
*** Distanţa dintre puncte este formată din segmente cumulate ce sunt mai mici decât valoarea 1 milimetru.

Document care conține date cu caracter personal, protejat de prevederile Regulamentului (UE) nr. 679/2016 și Legii 190/2018

DATE DESPRE IMOBILUL NR. 1234

Oficiul de Cadastru şi Publicitate Imobiliară VALCEA
Biroul de Cadastru şi Publicitate Imobiliară Ramnicu Valcea

A. Partea I. Descrierea imobilului

TEREN Extravilan

Adresa: Jud. Valcea

Nr. Crt	Nr cadastral Nr. topografic	Suprafaţa* (mp)	Observaţii / Referinţe
A1		3.500	Sector cadastral:68 Teren neimprejmuit;

B. Partea II. Proprietari şi acte

Inscrieri privitoare la dreptul de proprietate şi alte drepturi reale		Referinţe
/		
Act Administrativ nr. Proces verbal de punere in posesie nr.12, din 22/05/2025 emis de Consiliul Local Susani (Hotararea Comisiei Judetene nr.35/13.09.1991 eliberata de CJFF VALCEA);		
B1	Inscrierea provizorie, drept de PROPRIETATE, dobandit prin Lege, cota actuala 1/1, cota initiala 1/1	A1
	1) **IONESCU MARIA** 2) **IONESCU MARIN** 3) **DUMITRASCU MARIA**	

C. Partea III. SARCINI .

Inscrieri privind dezmembramintele dreptului de proprietate, drepturi reale de garanţie şi sarcini	Referinţe
NU SUNT	

Anexa Nr. 1 La Partea I

Teren

Nr cadastral	Suprafaţa (mp)*	Observaţii / Referinţe
	3.500	

* Suprafaţa este determinată in planul de proiecţie Stereo 70.

DETALII LINIARE IMOBIL

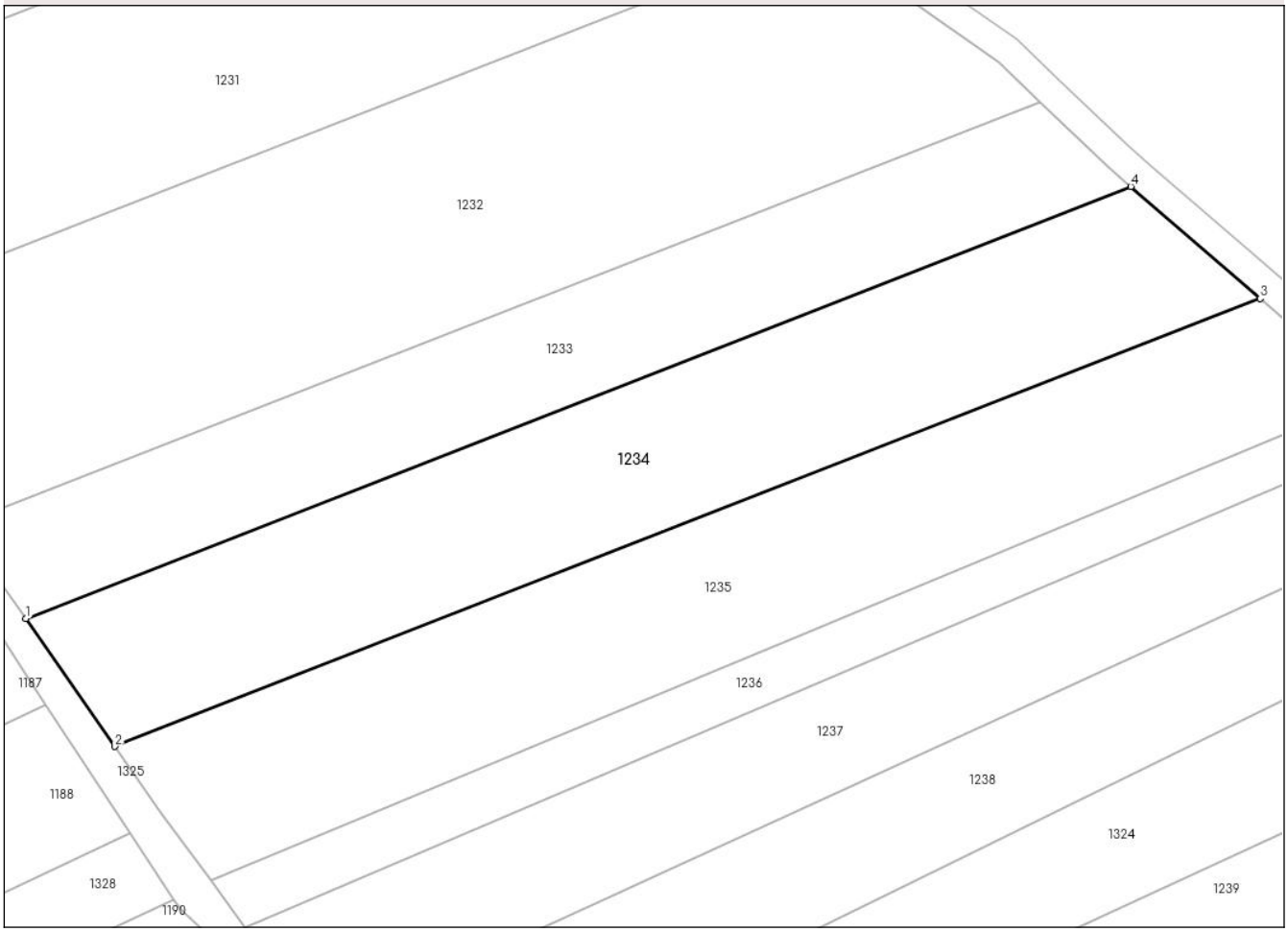

Date referitoare la teren

Crt	Categorie folosință	Intra vilan	Suprafaţa (mp)	Tarla	Parcelă	Nr. topo	Observaţii / Referinţe
1	arabil	NU	3.500	57	16/101	-	

Lungime Segmente
1) Valorile lungimilor segmentelor sunt obţinute din proiecţie în plan.

Punct început	X / Y	Punct sfârşit	X / Y	Lungime segment (** (m)
1	427.008,395 342.186,522	2	427.020,702 342.168,843	21.541
2	427.020,702 342.168,843	3	427.179,152 342.230,723	170.104
3	427.179,152 342.230,723	4	427.161,259 342.246,22	23.671
4	427.161,259 342.246,22	1	427.008,395 342.186,522	164.107

**** Lungimile segmentelor sunt determinate în planul de proiecţie Stereo 70 şi sunt rotunjite la 1 milimetru.**

Document care conține date cu caracter personal, protejat de prevederile Regulamentului (UE) nr. 679/2016 și Legii 190/2018

***** Distanţa dintre puncte este formată din segmente cumulate ce sunt mai mici decât valoarea 1 milimetru.**

DATE DESPRE IMOBILUL NR. 1235

Oficiul de Cadastru şi Publicitate Imobiliară VALCEA
Biroul de Cadastru şi Publicitate Imobiliară Ramnicu Valcea

A. Partea I. Descrierea imobilului

TEREN Extravilan

Adresa: Jud. Valcea

Nr. Crt	Nr cadastral Nr. topografic	Suprafaţa* (mp)	Observaţii / Referinţe
A1		3.500	Sector cadastral:68 Teren neimprejmuit;

B. Partea II. Proprietari şi acte

Inscrieri privitoare la dreptul de proprietate şi alte drepturi reale		Referinţe
/		
Act Administrativ nr. Proces verbal de punere in posesie nr. 41, din 22/05/2025 emis de Primaria Comunei Susani (Hotararea Comisiei Judetene nr. 35/13.09.2025 eliberata de CJFF VALCEA);		
B1	Inscrierea provizorie, drept de PROPRIETATE, dobandit prin Lege, cota actuala 1/1, cota initiala 1/1	A1
	1) **DUMITRASCU ALEXANDRU**	

C. Partea III. SARCINI .

Inscrieri privind dezmembramintele dreptului de proprietate, drepturi reale de garanţie şi sarcini	Referinţe
NU SUNT	

Document care conține date cu caracter personal, protejat de prevederile Regulamentului (UE) nr. 679/2016 și Legii 190/2018

Anexa Nr. 1 La Partea I

Teren

Nr cadastral	Suprafaţa (mp)*	Observaţii / Referinţe
	3.500	

* Suprafaţa este determinată in planul de proiecţie Stereo 70.

DETALII LINIARE IMOBIL

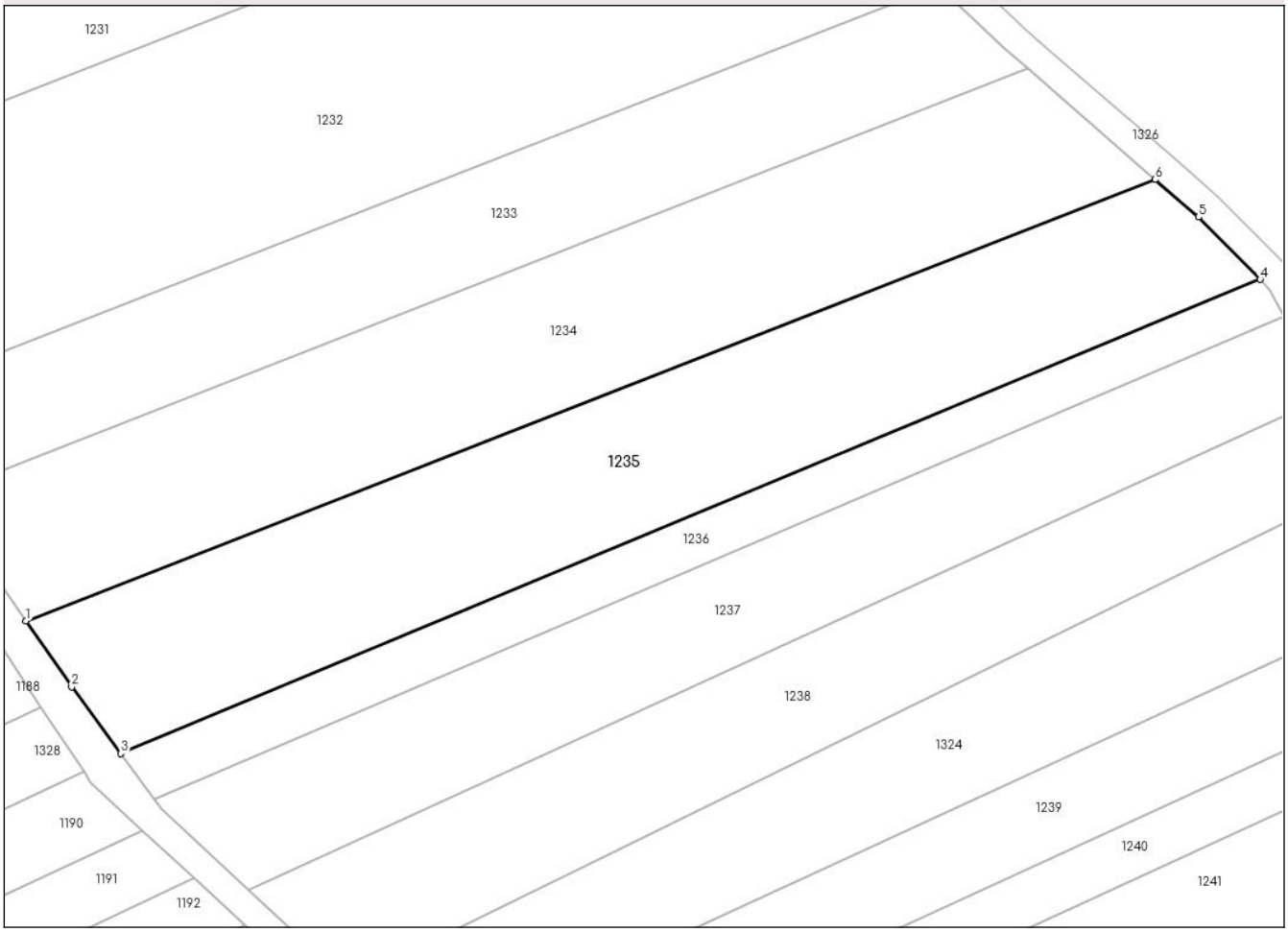

Date referitoare la teren

Crt	Categorie folosință	Intra vilan	Suprafaţa (mp)	Tarla	Parcelă	Nr. topo	Observaţii / Referinţe
1	arabil	NU	3.500	57	16/102	-	

Lungime Segmente
1) Valorile lungimilor segmentelor sunt obţinute din proiecţie în plan.

Punct început	X / Y	Punct sfârşit	X / Y	Lungime segment (** (m)
1	427.020,702 342.168,843	2	427.027,132 342.159,606	11.255
2	427.027,132 342.159,606	3	427.034,023 342.150,269	11.605
3	427.034,023 342.150,269	4	427.193,919 342.216,71	173.151
4	427.193,919 342.216,71	5	427.185,232 342.225,456	12.327
5	427.185,232 342.225,456	6	427.179,152 342.230,723	8.044

Document care conține date cu caracter personal, protejat de prevederile Regulamentului (UE) nr. 679/2016 și Legii 190/2018

Punct început	X / Y	Punct sfârşit	X / Y	Lungime segment (** (m)
6	427.179,152 342.230,723	1	427.020,702 342.168,843	170.104

** Lungimile segmentelor sunt determinate în planul de proiecţie Stereo 70 şi sunt rotunjite la 1 milimetru.
*** Distanţa dintre puncte este formată din segmente cumulate ce sunt mai mici decât valoarea 1 milimetru.

Document care conține date cu caracter personal, protejat de prevederile Regulamentului (UE) nr. 679/2016 și Legii 190/2018

DATE DESPRE IMOBILUL NR. 1236

Oficiul de Cadastru şi Publicitate Imobiliară VALCEA
Biroul de Cadastru şi Publicitate Imobiliară Ramnicu Valcea

A. Partea I. Descrierea imobilului

TEREN Extravilan

Adresa: Jud. Valcea

Nr. Crt	Nr cadastral Nr. topografic	Suprafaţa* (mp)	Observaţii / Referinţe
A1		1.200	Sector cadastral:68 Teren neimprejmuit;

B. Partea II. Proprietari şi acte

Inscrieri privitoare la dreptul de proprietate şi alte drepturi reale		Referinţe
/		
Act Administrativ nr. Titlu de proprietate nr.1001/28752, din 02/02/2000 emis de Comisia Judeteana Valcea;		
B1	Intabulare, drept de PROPRIETATE cu titlu de drept reconstituire in baza Legii nr.18/1991, dobandit prin Lege, cota actuala 1/1, cota initiala 1/1	A1
	1) **GHITA FLOREA**	

C. Partea III. SARCINI .

Inscrieri privind dezmembramintele dreptului de proprietate, drepturi reale de garanţie şi sarcini	Referinţe
NU SUNT	

Document care conține date cu caracter personal, protejat de prevederile Regulamentului (UE) nr. 679/2016 și Legii 190/2018

Anexa Nr. 1 La Partea I

Teren

Nr cadastral	Suprafaţa (mp)*	Observaţii / Referinţe
	1.200	

* Suprafaţa este determinată in planul de proiecţie Stereo 70.

DETALII LINIARE IMOBIL

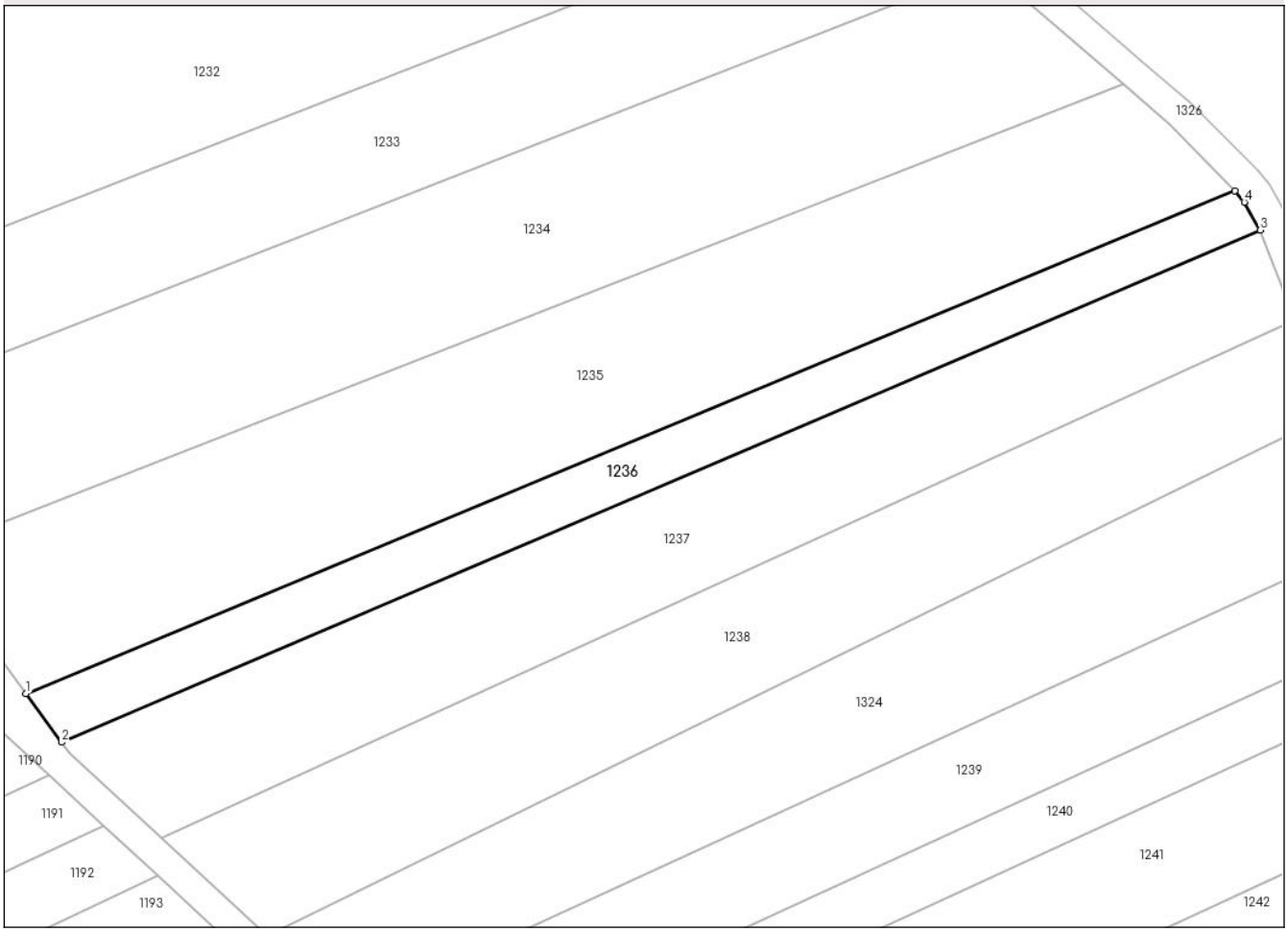

Date referitoare la teren

Crt	Categorie folosință	Intra vilan	Suprafaţa (mp)	Tarla	Parcelă	Nr. topo	Observaţii / Referinţe
1	arabil	NU	1.200	57	16/18	-	

Lungime Segmente
1) Valorile lungimilor segmentelor sunt obţinute din proiecţie în plan.

Punct început	X / Y	Punct sfârşit	X / Y	Lungime segment (** (m)
1	427.034,023 342.150,269	2	427.038,771 342.143,838	7.994
2	427.038,771 342.143,838	3	427.197,287 342.211,489	172.348
3	427.197,287 342.211,489	4	427.195,175 342.215,204	4.273
4	427.195,175 342.215,204	5	427.193,919 342.216,71	1.961
5	427.193,919 342.216,71	1	427.034,023 342.150,269	173.151

Document care conține date cu caracter personal, protejat de prevederile Regulamentului (UE) nr. 679/2016 și Legii 190/2018

** Lungimile segmentelor sunt determinate în planul de proiecţie Stereo 70 şi sunt rotunjite la 1 milimetru.
*** Distanţa dintre puncte este formată din segmente cumulate ce sunt mai mici decât valoarea 1 milimetru.

Document care conține date cu caracter personal, protejat de prevederile Regulamentului (UE) nr. 679/2016 și Legii 190/2018

DATE DESPRE IMOBILUL NR. 1237

Oficiul de Cadastru şi Publicitate Imobiliară VALCEA
Biroul de Cadastru şi Publicitate Imobiliară Ramnicu Valcea

A. Partea I. Descrierea imobilului

TEREN Extravilan

Adresa: Jud. Valcea

Nr. Crt	Nr cadastral Nr. topografic	Suprafaţa* (mp)	Observaţii / Referinţe
A1		2.500	Sector cadastral:68 Teren neimprejmuit;

B. Partea II. Proprietari şi acte

Inscrieri privitoare la dreptul de proprietate şi alte drepturi reale		Referinţe
/		
Act Administrativ nr. Proces verbal de punere in posesie nr. 7, din 21/05/2025 emis de Primaria Comunei Susani (Hotararea Comisiei Judetene nr. 35/13.09.2025 eliberata de CJFF VALCEA);		
B1	Inscrierea provizorie, drept de PROPRIETATE, dobandit prin Lege, cota actuala 1/1, cota initiala 1/1	A1
	1) **DOBRITA NICOLITA**	

C. Partea III. SARCINI .

Inscrieri privind dezmembramintele dreptului de proprietate, drepturi reale de garanţie şi sarcini	Referinţe
NU SUNT	

Document care conține date cu caracter personal, protejat de prevederile Regulamentului (UE) nr. 679/2016 și Legii 190/2018

Anexa Nr. 1 La Partea I

Teren

Nr cadastral	Suprafaţa (mp)*	Observaţii / Referinţe
	2.500	

* Suprafaţa este determinată in planul de proiecţie Stereo 70.

DETALII LINIARE IMOBIL

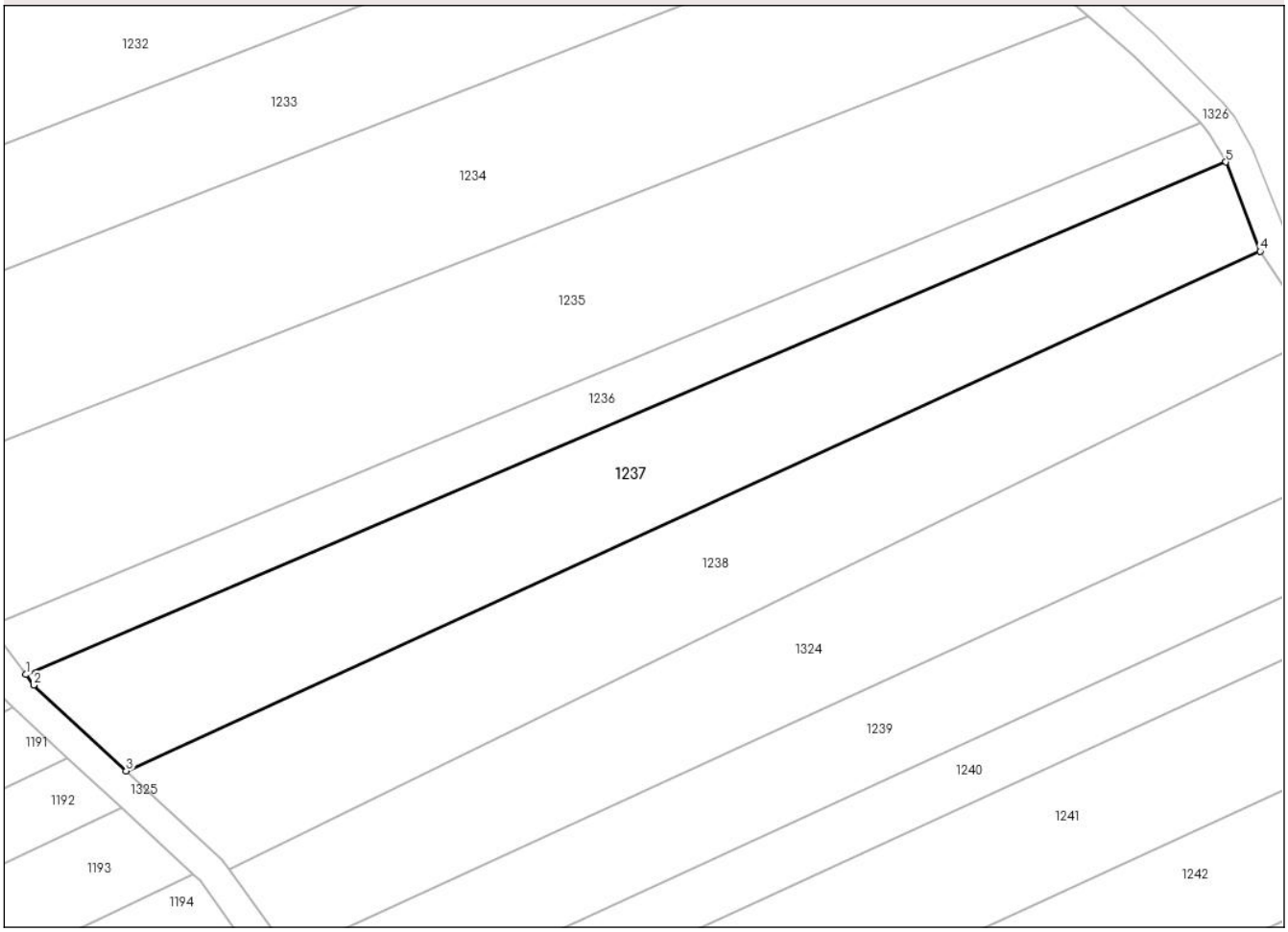

Date referitoare la teren

Crt	Categorie folosință	Intra vilan	Suprafaţa (mp)	Tarla	Parcelă	Nr. topo	Observaţii / Referinţe
1	arabil	NU	2.500	57	5/22	-	

Lungime Segmente
1) Valorile lungimilor segmentelor sunt obţinute din proiecţie în plan.

Punct început	X / Y	Punct sfârşit	X / Y	Lungime segment (** (m)
1	427.038,771 342.143,838	2	427.039,793 342.142,453	1.721
2	427.039,793 342.142,453	3	427.052,029 342.131,117	16.68
3	427.052,029 342.131,117	4	427.201,842 342.199,681	164.757
4	427.201,842 342.199,681	5	427.197,287 342.211,489	12.656
5	427.197,287 342.211,489	1	427.038,771 342.143,838	172.348

Document care conține date cu caracter personal, protejat de prevederile Regulamentului (UE) nr. 679/2016 și Legii 190/2018

** Lungimile segmentelor sunt determinate în planul de proiecţie Stereo 70 şi sunt rotunjite la 1 milimetru.
*** Distanţa dintre puncte este formată din segmente cumulate ce sunt mai mici decât valoarea 1 milimetru.

Document care conține date cu caracter personal, protejat de prevederile Regulamentului (UE) nr. 679/2016 și Legii 190/2018

DATE DESPRE IMOBILUL NR. 1238

Oficiul de Cadastru şi Publicitate Imobiliară VALCEA
Biroul de Cadastru şi Publicitate Imobiliară Ramnicu Valcea

A. Partea I. Descrierea imobilului

TEREN Extravilan

Adresa: Jud. Valcea

Nr. Crt	Nr cadastral Nr. topografic	Suprafaţa* (mp)	Observaţii / Referinţe
A1		Din acte: 0 Masurata: 2.500	Sector cadastral:68 Teren neimprejmuit;

B. Partea II. Proprietari şi acte

Inscrieri privitoare la dreptul de proprietate şi alte drepturi reale		Referinţe
/		
Act Administrativ nr. Adeverinta nr.3199, din 20/05/2025 emis de Primaria Comunei Susani;		
B1	Inscrierea posesiei, drept de PROPRIETATE, dobandit prin Lege, cota actuala 1/1, cota initiala 1/1	A1
	1) **NEIDENTIFICAT NEIDENTIFICAT**, CIF:0000000000000	
Act Normativ nr. Legea nr.7, din 13/03/1996 emis de Parlamentul Romaniei (Art.13);		
B2	Se noteaza mentiunea de proprietar neidentificat.	A1

C. Partea III. SARCINI .

Inscrieri privind dezmembramintele dreptului de proprietate, drepturi reale de garanţie şi sarcini	Referinţe
NU SUNT	

Document care conține date cu caracter personal, protejat de prevederile Regulamentului (UE) nr. 679/2016 și Legii 190/2018

Anexa Nr. 1 La Partea I

Teren

Nr cadastral	Suprafaţa (mp)*	Observaţii / Referinţe
	Din acte: 0 Masurata: 2.500	

* Suprafaţa este determinată in planul de proiecţie Stereo 70.

DETALII LINIARE IMOBIL

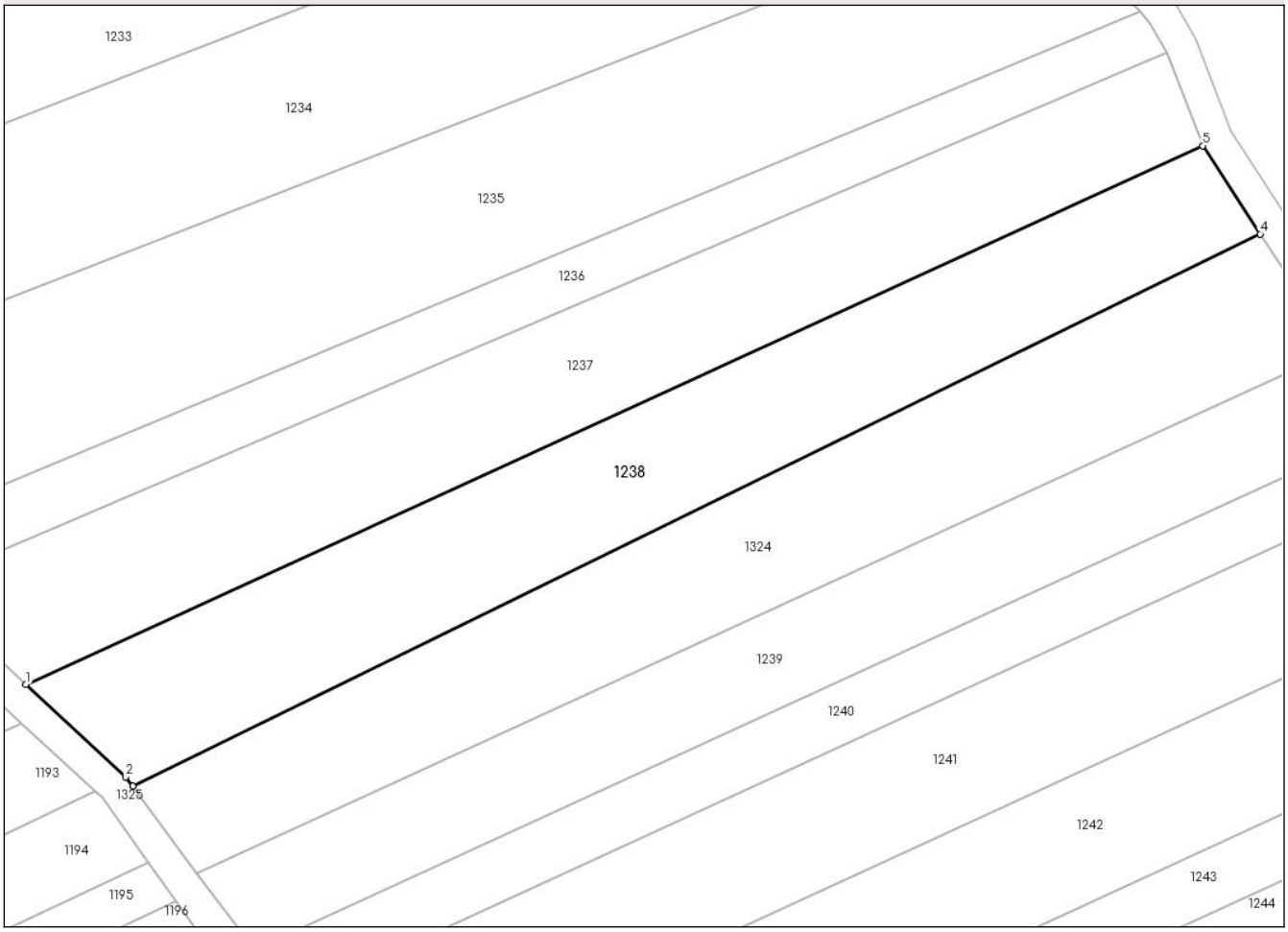

Date referitoare la teren

Crt	Categorie folosinţă	Intra vilan	Suprafaţa (mp)	Tarla	Parcelă	Nr. topo	Observaţii / Referinţe
1	arabil	NU	2.500	57	5/23	-	

Lungime Segmente
1) Valorile lungimilor segmentelor sunt obţinute din proiecţie în plan.

Punct început	X / Y	Punct sfârşit	X / Y	Lungime segment (** (m)
1	427.052,029 342.131,117	2	427.064,751 342.119,331	17.342
2	427.064,751 342.119,331	3	427.065,606 342.118,132	1.473
3	427.065,606 342.118,132	4	427.209,167 342.188,439	159.853
4	427.209,167 342.188,439	5	427.201,842 342.199,681	13.418
5	427.201,842 342.199,681	1	427.052,029 342.131,117	164.757

Document care conține date cu caracter personal, protejat de prevederile Regulamentului (UE) nr. 679/2016 și Legii 190/2018

** Lungimile segmentelor sunt determinate în planul de proiecţie Stereo 70 şi sunt rotunjite la 1 milimetru.
*** Distanţa dintre puncte este formată din segmente cumulate ce sunt mai mici decât valoarea 1 milimetru.

Document care conține date cu caracter personal, protejat de prevederile Regulamentului (UE) nr. 679/2016 și Legii 190/2018

DATE DESPRE IMOBILUL NR. 1239

Oficiul de Cadastru şi Publicitate Imobiliară VALCEA
Biroul de Cadastru şi Publicitate Imobiliară Ramnicu Valcea

A. Partea I. Descrierea imobilului

Nr. CF vechi:36960
Nr. cadastral vechi:36960

TEREN Extravilan

Adresa: Jud. Valcea, Punctul 'Bungetu'

Nr. Crt	Nr cadastral Nr. topografic	Suprafaţa* (mp)	Observaţii / Referinţe
A1	36960	1.903	Sector cadastral:68 Teren neimprejmuit;

B. Partea II. Proprietari şi acte

Inscrieri privitoare la dreptul de proprietate şi alte drepturi reale		Referinţe
9755 / 06/02/2025		
Act Notarial nr. Act notarial nr.21, din 05/02/2025 emis de NP Chirsanov-Capanu Alexander-Cristian;		
B2	Intabulare, drept de PROPRIETATE, dobandit prin Succesiune, cota actuala 1/1, cota initiala 1/1	A1
	1) **BARBU MARIN**	
	OBSERVATII: cu titlu de mostenire	

C. Partea III. SARCINI .

Inscrieri privind dezmembramintele dreptului de proprietate, drepturi reale de garanţie şi sarcini	Referinţe
NU SUNT	

Document care conține date cu caracter personal, protejat de prevederile Regulamentului (UE) nr. 679/2016 și Legii 190/2018

Anexa Nr. 1 La Partea I

Teren

Nr cadastral	Suprafaţa (mp)*	Observaţii / Referinţe
36960	1.903	

* Suprafaţa este determinată in planul de proiecţie Stereo 70.

DETALII LINIARE IMOBIL

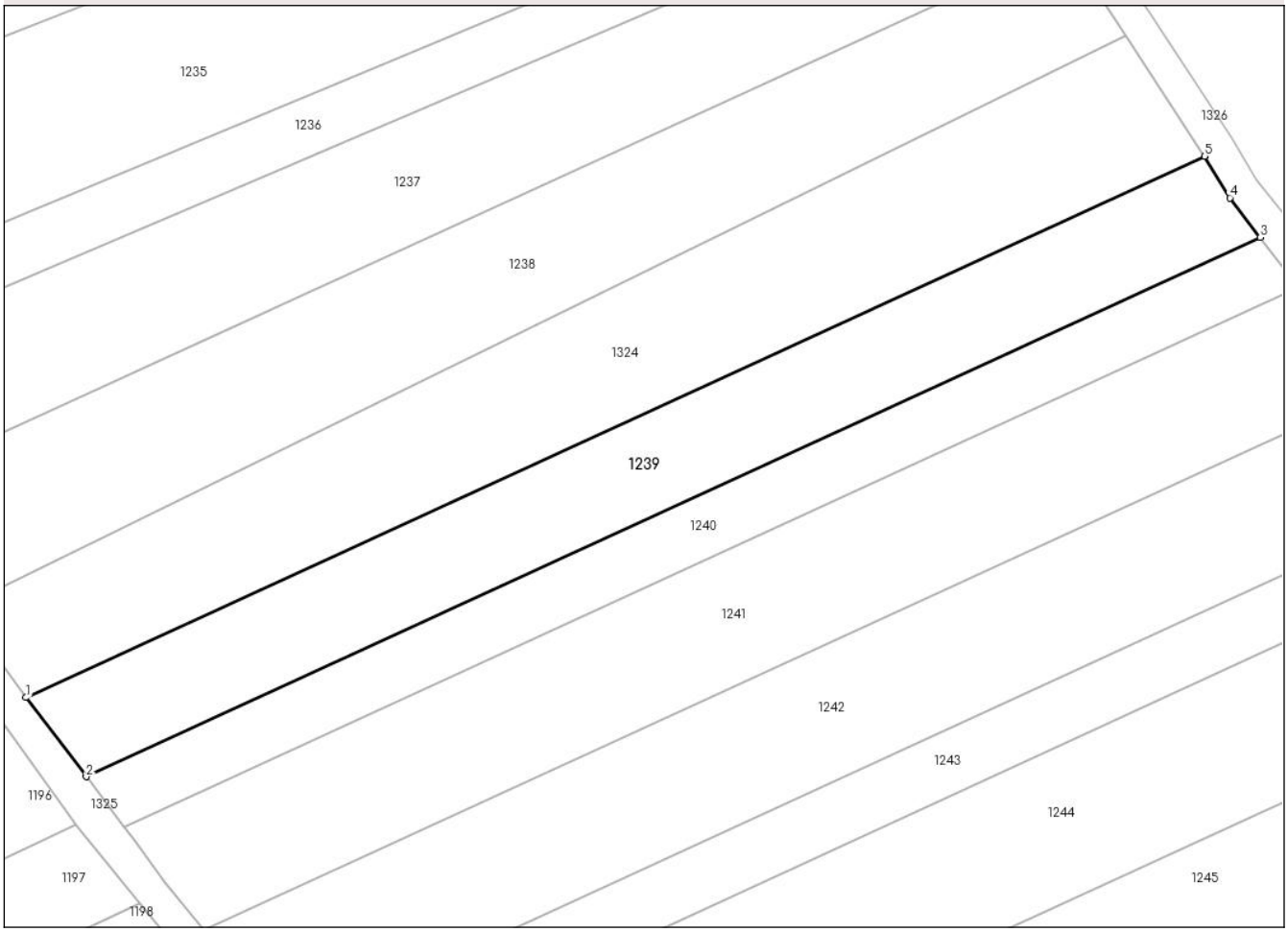

Date referitoare la teren

Crt	Categorie folosință	Intra vilan	Suprafaţa (mp)	Tarla	Parcelă	Nr. topo	Observaţii / Referinţe
1	arabil	NU	1.903	57	16/32	-	

Lungime Segmente
1) Valorile lungimilor segmentelor sunt obţinute din proiecţie în plan.

Punct început	X / Y	Punct sfârşit	X / Y	Lungime segment (** (m)
1	427.073,685 342.107,065	2	427.081,113 342.097,324	12.25
2	427.081,113 342.097,324	3	427.225,69 342.163,67	159.073
3	427.225,69 342.163,67	4	427.221,966 342.168,53	6.123
4	427.221,966 342.168,53	5	427.218,818 342.173,667	6.025
5	427.218,818 342.173,667	1	427.073,685 342.107,065	159.685

Document care conține date cu caracter personal, protejat de prevederile Regulamentului (UE) nr. 679/2016 și Legii 190/2018

** Lungimile segmentelor sunt determinate în planul de proiecţie Stereo 70 şi sunt rotunjite la 1 milimetru.
*** Distanţa dintre puncte este formată din segmente cumulate ce sunt mai mici decât valoarea 1 milimetru.

Document care conține date cu caracter personal, protejat de prevederile Regulamentului (UE) nr. 679/2016 și Legii 190/2018

DATE DESPRE IMOBILUL NR. 1240

Oficiul de Cadastru şi Publicitate Imobiliară VALCEA
Biroul de Cadastru şi Publicitate Imobiliară Ramnicu Valcea

A. Partea I. Descrierea imobilului

TEREN Extravilan

Adresa: Jud. Valcea

Nr. Crt	Nr cadastral Nr. topografic	Suprafaţa* (mp)	Observaţii / Referinţe
A1		1.200	Sector cadastral:68 Teren neimprejmuit;

B. Partea II. Proprietari şi acte

Inscrieri privitoare la dreptul de proprietate şi alte drepturi reale		Referinţe
/		
Act Administrativ nr. Titlu de proprietate nr.6973, din 13/02/2008 emis de Comisia Judeteana Valcea;		
B1	Intabulare, drept de PROPRIETATE cu titlu de drept reconstituire in baza Legii nr.18/1991, dobandit prin Lege, cota actuala 1/1, cota initiala 1/1	A1
	1) **COJAN MARIN** 2) **STEFAN VICTORIA** 3) **COJAN ION** 4) **COJAN CONSTANTIN**	

C. Partea III. SARCINI .

Inscrieri privind dezmembramintele dreptului de proprietate, drepturi reale de garanţie şi sarcini	Referinţe
NU SUNT	

Document care conține date cu caracter personal, protejat de prevederile Regulamentului (UE) nr. 679/2016 și Legii 190/2018

Anexa Nr. 1 La Partea I

Teren

Nr cadastral	Suprafaţa (mp)*	Observaţii / Referinţe
	1.200	

* Suprafaţa este determinată in planul de proiecţie Stereo 70.

DETALII LINIARE IMOBIL

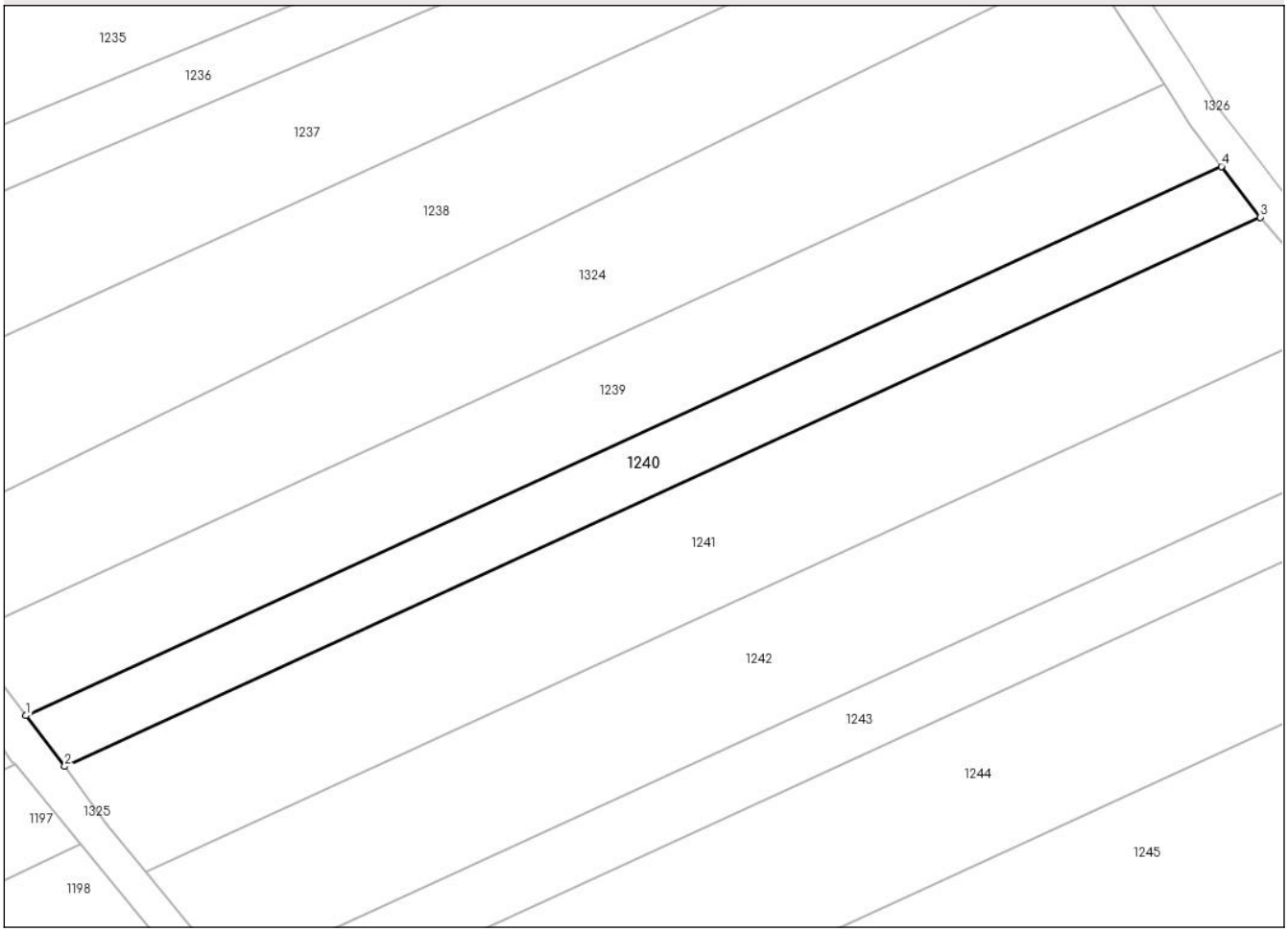

Date referitoare la teren

Crt	Categorie folosință	Intra vilan	Suprafaţa (mp)	Tarla	Parcelă	Nr. topo	Observaţii / Referinţe
1	arabil	NU	1.200	57	5/20	-	

Lungime Segmente
1) Valorile lungimilor segmentelor sunt obţinute din proiecţie în plan.

Punct început	X / Y	Punct sfârşit	X / Y	Lungime segment (** (m)
1	427.081,113 342.097,324	2	427.085,802 342.091,176	7.732
2	427.085,802 342.091,176	3	427.230,395 342.157,53	159.091
3	427.230,395 342.157,53	4	427.225,69 342.163,67	7.735
4	427.225,69 342.163,67	1	427.081,113 342.097,324	159.073

**** Lungimile segmentelor sunt determinate în planul de proiecţie Stereo 70 şi sunt rotunjite la 1 milimetru.**

Document care conține date cu caracter personal, protejat de prevederile Regulamentului (UE) nr. 679/2016 și Legii 190/2018

***** Distanţa dintre puncte este formată din segmente cumulate ce sunt mai mici decât valoarea 1 milimetru.**

Document care conține date cu caracter personal, protejat de prevederile Regulamentului (UE) nr. 679/2016 și Legii 190/2018

DATE DESPRE IMOBILUL NR. 1241

Oficiul de Cadastru şi Publicitate Imobiliară VALCEA
Biroul de Cadastru şi Publicitate Imobiliară Ramnicu Valcea

A. Partea I. Descrierea imobilului

TEREN Extravilan

Adresa: Jud. Valcea

Nr. Crt	Nr cadastral Nr. topografic	Suprafaţa* (mp)	Observaţii / Referinţe
A1		2.500	Sector cadastral:68 Teren neimprejmuit;

B. Partea II. Proprietari şi acte

Inscrieri privitoare la dreptul de proprietate şi alte drepturi reale		Referinţe
/		
Act Administrativ nr. Titlu de proprietate nr.844/42987, din 06/10/1998 emis de Comisia Judeteana Valcea;		
B1	Intabulare, drept de PROPRIETATE cu titlu de drept reconstituire in baza Legii nr.18/1991, dobandit prin Lege, cota actuala 1/1, cota initiala 1/1	A1
	1) **STILPEANU PETRE**	

C. Partea III. SARCINI .

Inscrieri privind dezmembramintele dreptului de proprietate, drepturi reale de garanţie şi sarcini	Referinţe
NU SUNT	

Document care conține date cu caracter personal, protejat de prevederile Regulamentului (UE) nr. 679/2016 și Legii 190/2018

Anexa Nr. 1 La Partea I

Teren

Nr cadastral	Suprafaţa (mp)*	Observaţii / Referinţe
	2.500	

* Suprafaţa este determinată in planul de proiecţie Stereo 70.

DETALII LINIARE IMOBIL

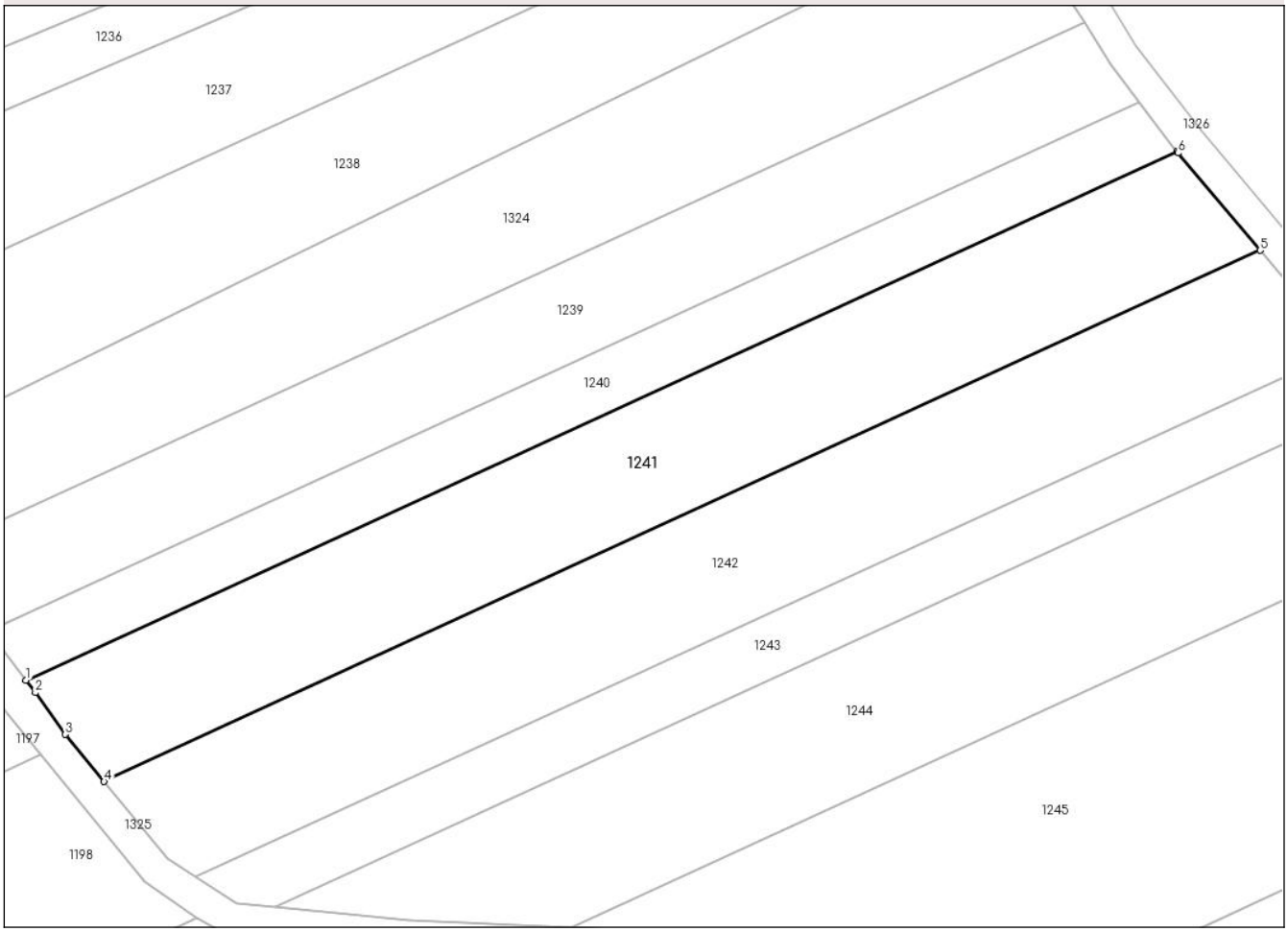

Date referitoare la teren

Crt	Categorie folosință	Intra vilan	Suprafaţa (mp)	Tarla	Parcelă	Nr. topo	Observaţii / Referinţe
1	arabil	NU	2.500	57	5/175	-	

Lungime Segmente
1) Valorile lungimilor segmentelor sunt obţinute din proiecţie în plan.

Punct început	X / Y	Punct sfârşit	X / Y	Lungime segment (** (m)
1	427.085,802 342.091,176	2	427.086,995 342.089,611	1.968
2	427.086,995 342.089,611	3	427.090,774 342.084,358	6.471
3	427.090,774 342.084,358	4	427.095,633 342.078,447	7.652
4	427.095,633 342.078,447	5	427.240,88 342.145,102	159.811
5	427.240,88 342.145,102	6	427.230,553 342.157,324	16.001

Document care conține date cu caracter personal, protejat de prevederile Regulamentului (UE) nr. 679/2016 și Legii 190/2018

Punct început	X / Y	Punct sfârşit	X / Y	Lungime segment (** (m)
6	427.230,553 342.157,324	7	427.230,395 342.157,53	0.26
7	427.230,395 342.157,53	1	427.085,802 342.091,176	159.091

** Lungimile segmentelor sunt determinate în planul de proiecţie Stereo 70 şi sunt rotunjite la 1 milimetru.
*** Distanţa dintre puncte este formată din segmente cumulate ce sunt mai mici decât valoarea 1 milimetru.

Document care conține date cu caracter personal, protejat de prevederile Regulamentului (UE) nr. 679/2016 și Legii 190/2018

DATE DESPRE IMOBILUL NR. 1242

Oficiul de Cadastru şi Publicitate Imobiliară VALCEA
Biroul de Cadastru şi Publicitate Imobiliară Ramnicu Valcea

A. Partea I. Descrierea imobilului

TEREN Extravilan

Adresa: Jud. Valcea

Nr. Crt	Nr cadastral Nr. topografic	Suprafaţa* (mp)	Observaţii / Referinţe
A1		2.500	Sector cadastral:68 Teren neimprejmuit;

B. Partea II. Proprietari şi acte

Inscrieri privitoare la dreptul de proprietate şi alte drepturi reale		Referinţe
/		
Act Administrativ nr. Titlu de proprietate nr.1088/28752, din 28/02/2000 emis de Comisia Judeteana Valcea;		
B1	Intabulare, drept de PROPRIETATE cu titlu de drept reconstituire in baza Legii nr.18/1991, dobandit prin Lege, cota actuala 1/1, cota initiala 1/1	A1
	1) **DINULESCU IOANA**	

C. Partea III. SARCINI .

Inscrieri privind dezmembramintele dreptului de proprietate, drepturi reale de garanţie şi sarcini	Referinţe
NU SUNT	

Document care conține date cu caracter personal, protejat de prevederile Regulamentului (UE) nr. 679/2016 și Legii 190/2018

Anexa Nr. 1 La Partea I

Teren

Nr cadastral	Suprafaţa (mp)*	Observaţii / Referinţe
	2.500	

* Suprafaţa este determinată in planul de proiecţie Stereo 70.

DETALII LINIARE IMOBIL

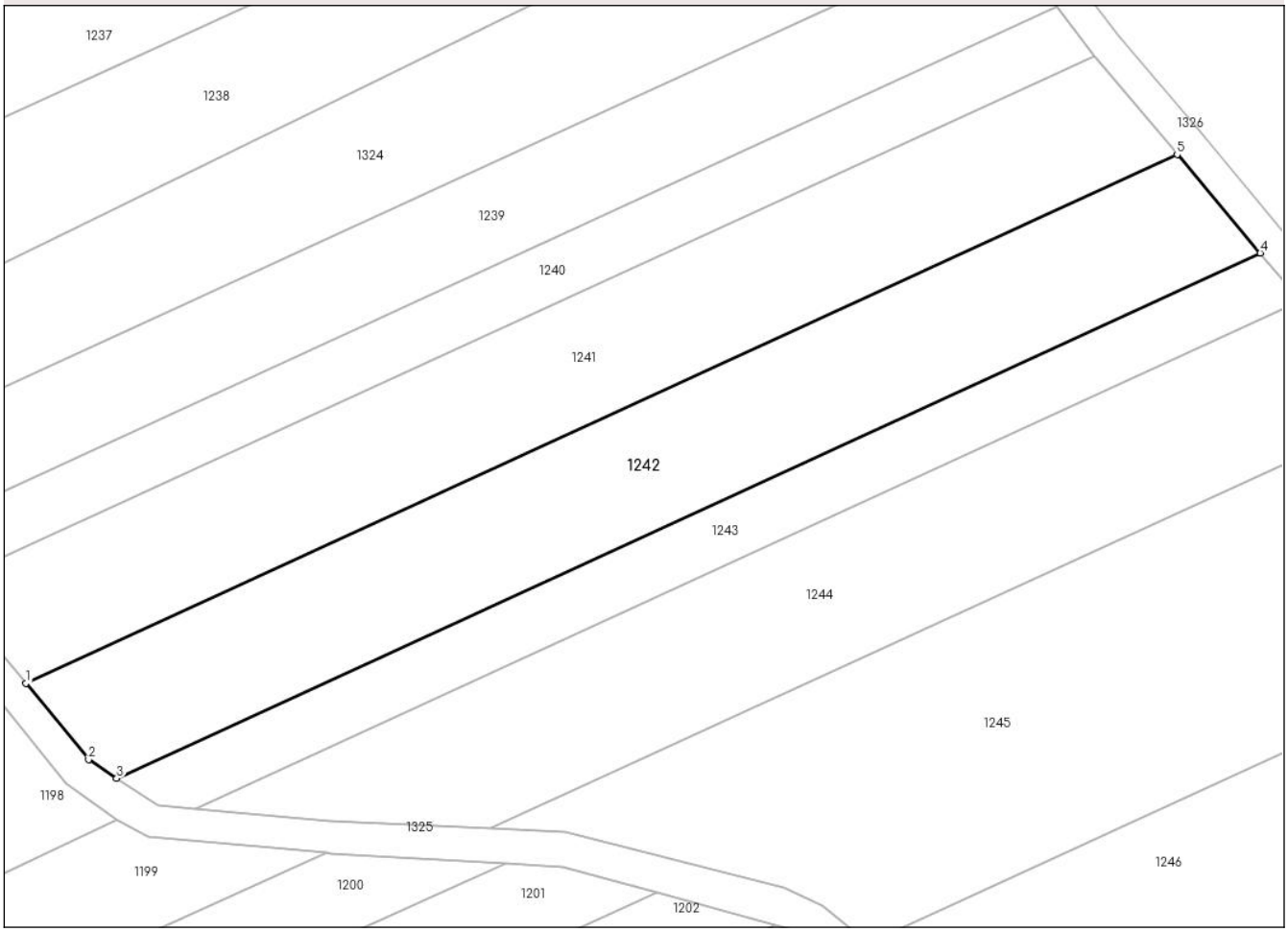

Date referitoare la teren

Crt	Categorie folosință	Intra vilan	Suprafaţa (mp)	Tarla	Parcelă	Nr. topo	Observaţii / Referinţe
1	arabil	NU	2.500	57	5/14	-	

Lungime Segmente
1) Valorile lungimilor segmentelor sunt obţinute din proiecţie în plan.

Punct început	X / Y	Punct sfârşit	X / Y	Lungime segment (** (m)
1	427.095,633 342.078,447	2	427.103,531 342.068,839	12.438
2	427.103,531 342.068,839	3	427.107,088 342.066,488	4.264
3	427.107,088 342.066,488	4	427.251,362 342.132,696	158.74
4	427.251,362 342.132,696	5	427.240,88 342.145,102	16.241
5	427.240,88 342.145,102	1	427.095,633 342.078,447	159.811

Document care conține date cu caracter personal, protejat de prevederile Regulamentului (UE) nr. 679/2016 și Legii 190/2018

** Lungimile segmentelor sunt determinate în planul de proiecţie Stereo 70 şi sunt rotunjite la 1 milimetru.
*** Distanţa dintre puncte este formată din segmente cumulate ce sunt mai mici decât valoarea 1 milimetru.

Document care conține date cu caracter personal, protejat de prevederile Regulamentului (UE) nr. 679/2016 și Legii 190/2018

DATE DESPRE IMOBILUL NR. 1243

Oficiul de Cadastru şi Publicitate Imobiliară VALCEA
Biroul de Cadastru şi Publicitate Imobiliară Ramnicu Valcea

A. Partea I. Descrierea imobilului

TEREN Extravilan

Adresa: Jud. Valcea

Nr. Crt	Nr cadastral Nr. topografic	Suprafaţa* (mp)	Observaţii / Referinţe
A1		1.200	Sector cadastral:68 Teren neimprejmuit;

B. Partea II. Proprietari şi acte

Inscrieri privitoare la dreptul de proprietate şi alte drepturi reale		Referinţe
/		
Act Administrativ nr. Titlu de proprietate nr.14146, din 05/06/2009 emis de Comisia Judeteana Valcea;		
B1	Intabulare, drept de PROPRIETATE cu titlu de drept reconstituire in baza Legii nr.18/1991, dobandit prin Lege, cota actuala 1/1, cota initiala 1/1	A1
	1) **STOICA FLOAREA**	

C. Partea III. SARCINI .

Inscrieri privind dezmembramintele dreptului de proprietate, drepturi reale de garanţie şi sarcini	Referinţe
NU SUNT	

Document care conține date cu caracter personal, protejat de prevederile Regulamentului (UE) nr. 679/2016 și Legii 190/2018

Anexa Nr. 1 La Partea I

Teren

Nr cadastral	Suprafaţa (mp)*	Observaţii / Referinţe
	1.200	

* Suprafaţa este determinată in planul de proiecţie Stereo 70.

DETALII LINIARE IMOBIL

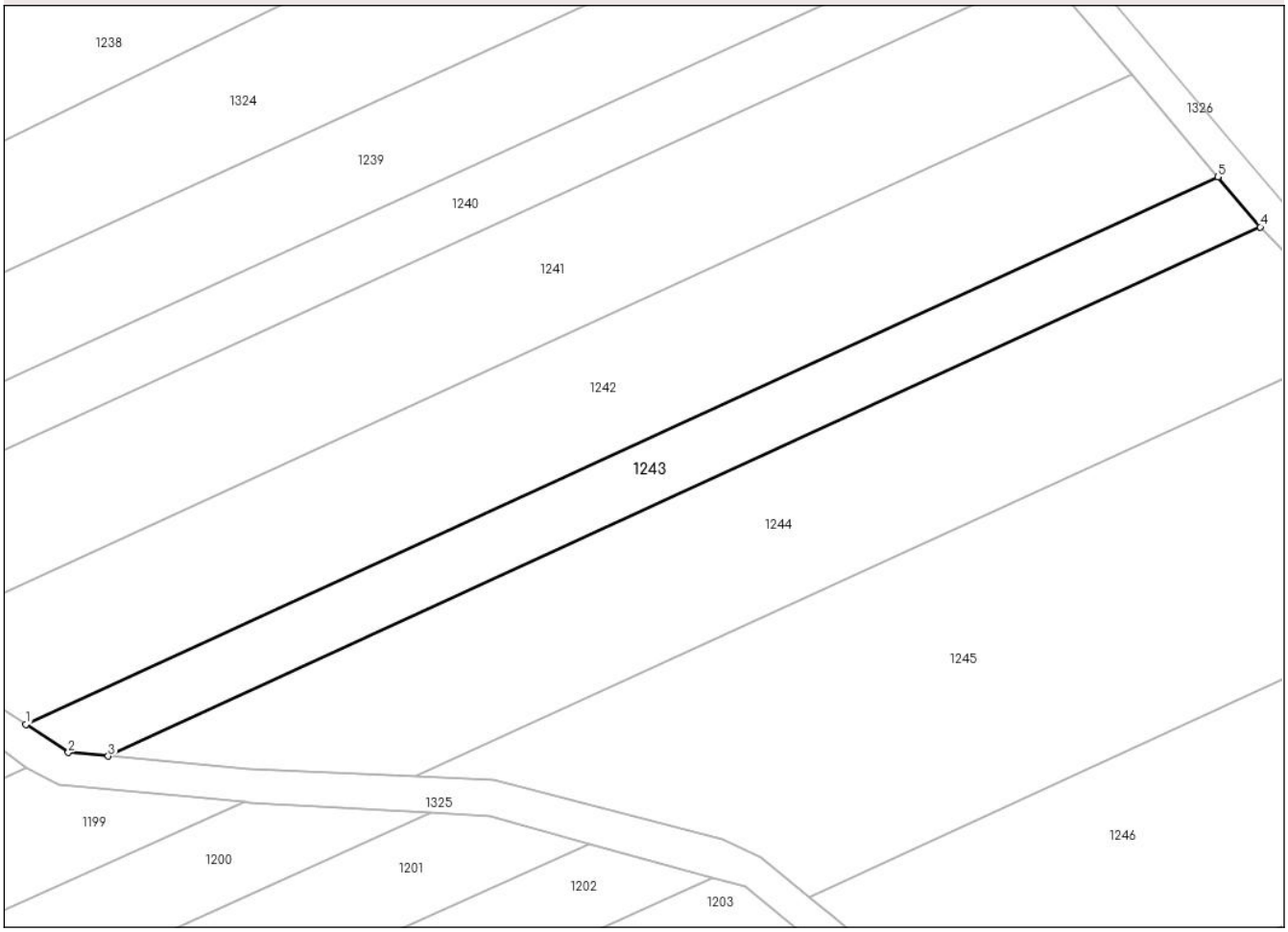

Date referitoare la teren

Crt	Categorie folosință	Intra vilan	Suprafaţa (mp)	Tarla	Parcelă	Nr. topo	Observaţii / Referinţe
1	arabil	NU	1.200	55	1/40	-	T57, P1/40 (din TP T55, P1/40)

Lungime Segmente
1) Valorile lungimilor segmentelor sunt obţinute din proiecţie în plan.

Punct început	X / Y	Punct sfârşit	X / Y	Lungime segment (** (m)
1	427.107,088 342.066,488	2	427.112,216 342.063,099	6.147
2	427.112,216 342.063,099	3	427.117,06 342.062,655	4.864
3	427.117,06 342.062,655	4	427.256,482 342.126,636	153.402
4	427.256,482 342.126,636	5	427.251,362 342.132,696	7.933
5	427.251,362 342.132,696	1	427.107,088 342.066,488	158.74

Document care conține date cu caracter personal, protejat de prevederile Regulamentului (UE) nr. 679/2016 și Legii 190/2018

** Lungimile segmentelor sunt determinate în planul de proiecţie Stereo 70 şi sunt rotunjite la 1 milimetru.
*** Distanţa dintre puncte este formată din segmente cumulate ce sunt mai mici decât valoarea 1 milimetru.

Document care conține date cu caracter personal, protejat de prevederile Regulamentului (UE) nr. 679/2016 și Legii 190/2018

DATE DESPRE IMOBILUL NR. 1244

Oficiul de Cadastru şi Publicitate Imobiliară VALCEA
Biroul de Cadastru şi Publicitate Imobiliară Ramnicu Valcea

A. Partea I. Descrierea imobilului

TEREN Extravilan

Adresa: Jud. Valcea

Nr. Crt	Nr cadastral Nr. topografic	Suprafaţa* (mp)	Observaţii / Referinţe
A1		2.500	Sector cadastral:68 Teren neimprejmuit;

B. Partea II. Proprietari şi acte

Inscrieri privitoare la dreptul de proprietate şi alte drepturi reale		Referinţe
/		
Act Administrativ nr. Titlu de proprietate nr.24878, din 22/09/2016 emis de Comisia Judeteana Valcea;		
B1	Intabulare, drept de PROPRIETATE cu titlu de drept reconstituire in baza Legii nr.18/1991, dobandit prin Lege, cota actuala 1/1, cota initiala 1/1	A1
	1) **BADEA MARIA** 2) **DOBRITA DUMITRU** 3) **DOBRITA ION** 4) **DOBRITA MARINA**	

C. Partea III. SARCINI .

Inscrieri privind dezmembramintele dreptului de proprietate, drepturi reale de garanţie şi sarcini	Referinţe
NU SUNT	

Document care conține date cu caracter personal, protejat de prevederile Regulamentului (UE) nr. 679/2016 și Legii 190/2018

Anexa Nr. 1 La Partea I

Teren

Nr cadastral	Suprafaţa (mp)*	Observaţii / Referinţe
	2.500	

* Suprafaţa este determinată in planul de proiecţie Stereo 70.

DETALII LINIARE IMOBIL

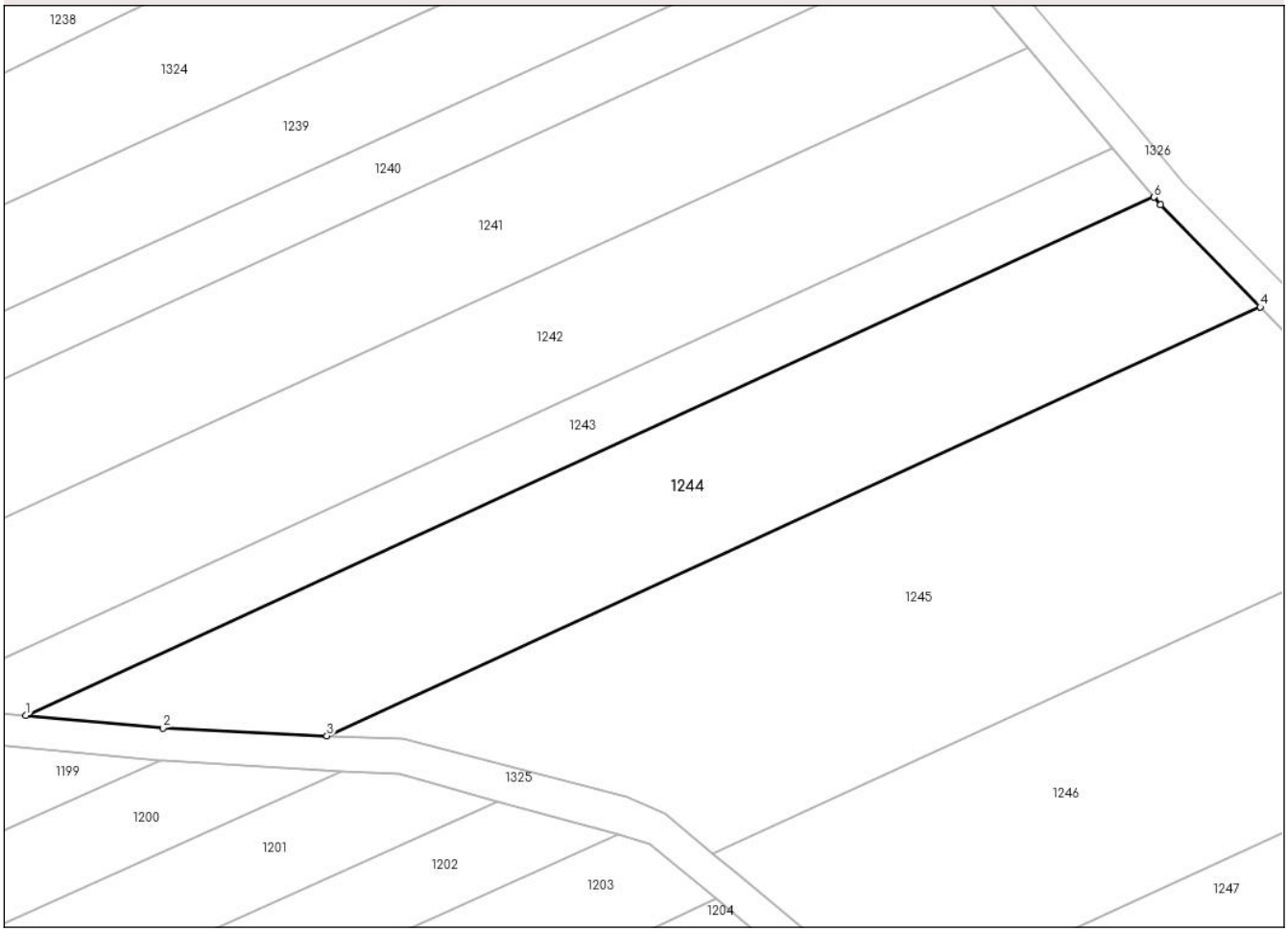

Date referitoare la teren

Crt	Categorie folosință	Intra vilan	Suprafaţa (mp)	Tarla	Parcelă	Nr. topo	Observaţii / Referinţe
1	arabil	NU	2.500	57	16/25	-	

Lungime Segmente
1) Valorile lungimilor segmentelor sunt obţinute din proiecţie în plan.

Punct început	X / Y	Punct sfârşit	X / Y	Lungime segment (** (m)
1	427.117,06 342.062,655	2	427.134,005 342.061,101	17.016
2	427.134,005 342.061,101	3	427.154,262 342.060,156	20.279
3	427.154,262 342.060,156	4	427.269,605 342.113,087	126.908
4	427.269,605 342.113,087	5	427.257,25 342.125,727	17.675
5	427.257,25 342.125,727	6	427.256,482 342.126,636	1.19

Document care conține date cu caracter personal, protejat de prevederile Regulamentului (UE) nr. 679/2016 și Legii 190/2018

Punct început	X / Y	Punct sfârşit	X / Y	Lungime segment (** (m)
6	427.256,482 342.126,636	1	427.117,06 342.062,655	153.402

** Lungimile segmentelor sunt determinate în planul de proiecţie Stereo 70 şi sunt rotunjite la 1 milimetru.
*** Distanţa dintre puncte este formată din segmente cumulate ce sunt mai mici decât valoarea 1 milimetru.

Document care conține date cu caracter personal, protejat de prevederile Regulamentului (UE) nr. 679/2016 și Legii 190/2018

DATE DESPRE IMOBILUL NR. 1245

Oficiul de Cadastru şi Publicitate Imobiliară VALCEA
Biroul de Cadastru şi Publicitate Imobiliară Ramnicu Valcea

A. Partea I. Descrierea imobilului

TEREN Extravilan

Adresa: Jud. Valcea

Nr. Crt	Nr cadastral Nr. topografic	Suprafaţa* (mp)	Observaţii / Referinţe
A1		3.600	Sector cadastral:68 Teren neimprejmuit;

B. Partea II. Proprietari şi acte

Inscrieri privitoare la dreptul de proprietate şi alte drepturi reale		Referinţe
/		
Act Administrativ nr. Titlu de proprietate nr.1693, din 09/09/2004 emis de Comisia Judeteana Valcea;		
B1	Intabulare, drept de PROPRIETATE cu titlu de drept reconstituire in baza Legii nr.18/1991, dobandit prin Lege, cota actuala 1/1, cota initiala 1/1	A1
	1) **IORDACHE ALEXANDRU**	

C. Partea III. SARCINI .

Inscrieri privind dezmembramintele dreptului de proprietate, drepturi reale de garanţie şi sarcini	Referinţe
NU SUNT	

Document care conține date cu caracter personal, protejat de prevederile Regulamentului (UE) nr. 679/2016 și Legii 190/2018

Anexa Nr. 1 La Partea I

Teren

Nr cadastral	Suprafaţa (mp)*	Observaţii / Referinţe
	3.600	

* Suprafaţa este determinată in planul de proiecţie Stereo 70.

DETALII LINIARE IMOBIL

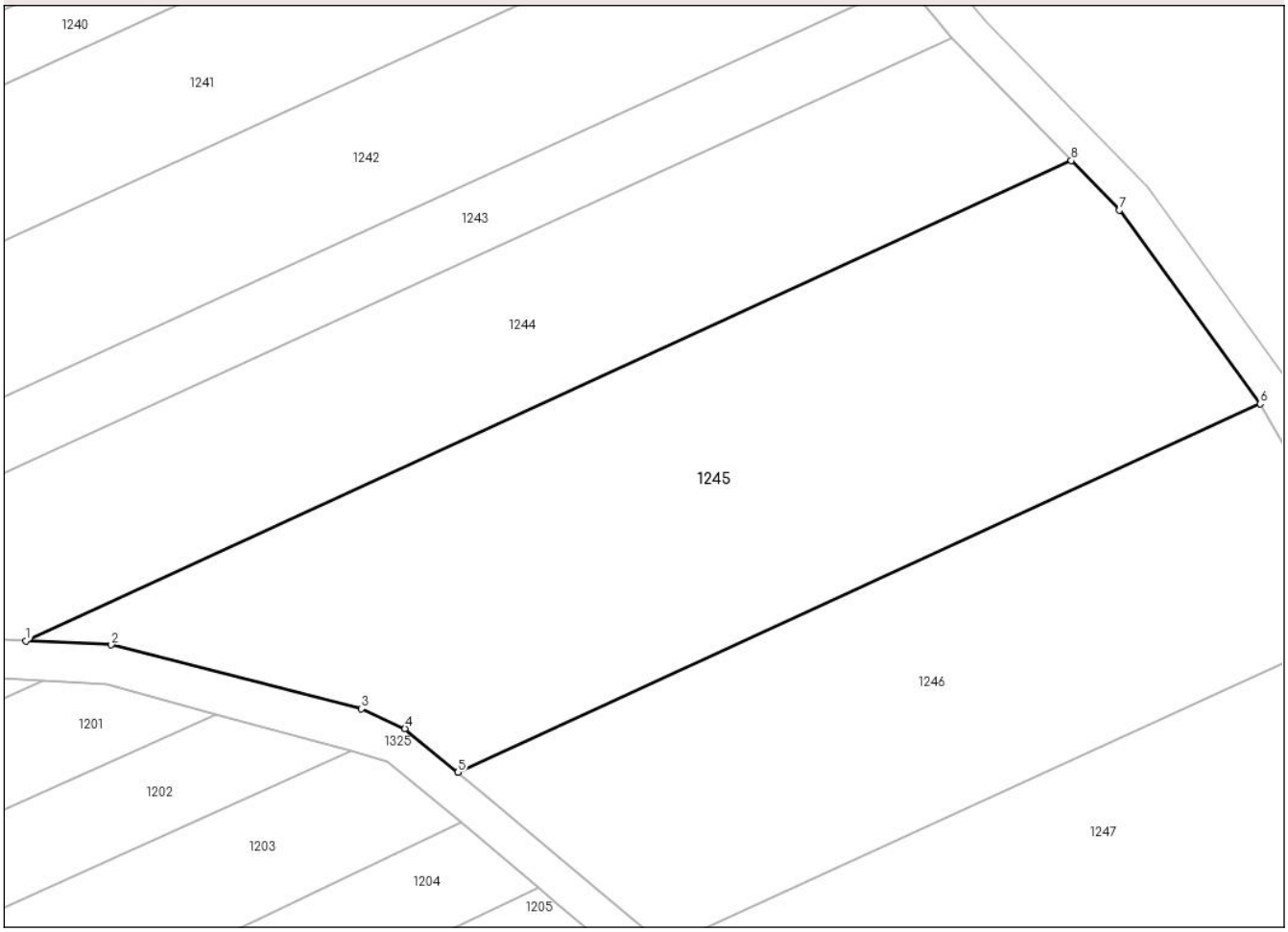

Date referitoare la teren

Crt	Categorie folosință	Intra vilan	Suprafaţa (mp)	Tarla	Parcelă	Nr. topo	Observaţii / Referinţe
1	arabil	NU	3.600	56	56	-	T57, P56 (din TP T56, P6)

Lungime Segmente
1) Valorile lungimilor segmentelor sunt obţinute din proiecţie în plan.

Punct început	X / Y	Punct sfârşit	X / Y	Lungime segment (** (m)
1	427.154,262 342.060,156	2	427.163,695 342.059,715	9.443
2	427.163,695 342.059,715	3	427.191,293 342.052,65	28.488
3	427.191,293 342.052,65	4	427.196,091 342.050,485	5.264
4	427.196,091 342.050,485	5	427.201,912 342.045,652	7.566
5	427.201,912 342.045,652	6	427.290,456 342.086,285	97.422

Document care conține date cu caracter personal, protejat de prevederile Regulamentului (UE) nr. 679/2016 și Legii 190/2018

Punct început	X / Y	Punct sfârşit	X / Y	Lungime segment (** (m)
6	427.290,456 342.086,285	7	427.274,932 342.107,637	26.399
7	427.274,932 342.107,637	8	427.269,605 342.113,087	7.621
8	427.269,605 342.113,087	1	427.154,262 342.060,156	126.908

** Lungimile segmentelor sunt determinate în planul de proiecţie Stereo 70 şi sunt rotunjite la 1 milimetru.
*** Distanţa dintre puncte este formată din segmente cumulate ce sunt mai mici decât valoarea 1 milimetru.

DATE DESPRE IMOBILUL NR. 1246

Oficiul de Cadastru şi Publicitate Imobiliară VALCEA
Biroul de Cadastru şi Publicitate Imobiliară Ramnicu Valcea

A. Partea I. Descrierea imobilului

TEREN Extravilan

Adresa: Jud. Valcea

Nr. Crt	Nr cadastral Nr. topografic	Suprafaţa* (mp)	Observaţii / Referinţe
A1		2.500	Sector cadastral:68 Teren neimprejmuit;

B. Partea II. Proprietari şi acte

Inscrieri privitoare la dreptul de proprietate şi alte drepturi reale		Referinţe
/		
Act Administrativ nr. Proces verbal de punere in posesie nr.35, din 26/05/2025 emis de Consiliul Local Susani (Hotararea Comisiei Judetene nr.35/13.09.1991 eliberata de CJFF VALCEA);		
B1	Inscrierea provizorie, drept de PROPRIETATE, dobandit prin Lege, cota actuala 1/1, cota initiala 1/1	A1
	1) **TUDOR ELENA**	

C. Partea III. SARCINI .

Inscrieri privind dezmembramintele dreptului de proprietate, drepturi reale de garanţie şi sarcini	Referinţe
NU SUNT	

Document care conține date cu caracter personal, protejat de prevederile Regulamentului (UE) nr. 679/2016 și Legii 190/2018

Anexa Nr. 1 La Partea I

Teren

Nr cadastral	Suprafaţa (mp)*	Observaţii / Referinţe
	2.500	

* Suprafaţa este determinată in planul de proiecţie Stereo 70.

DETALII LINIARE IMOBIL

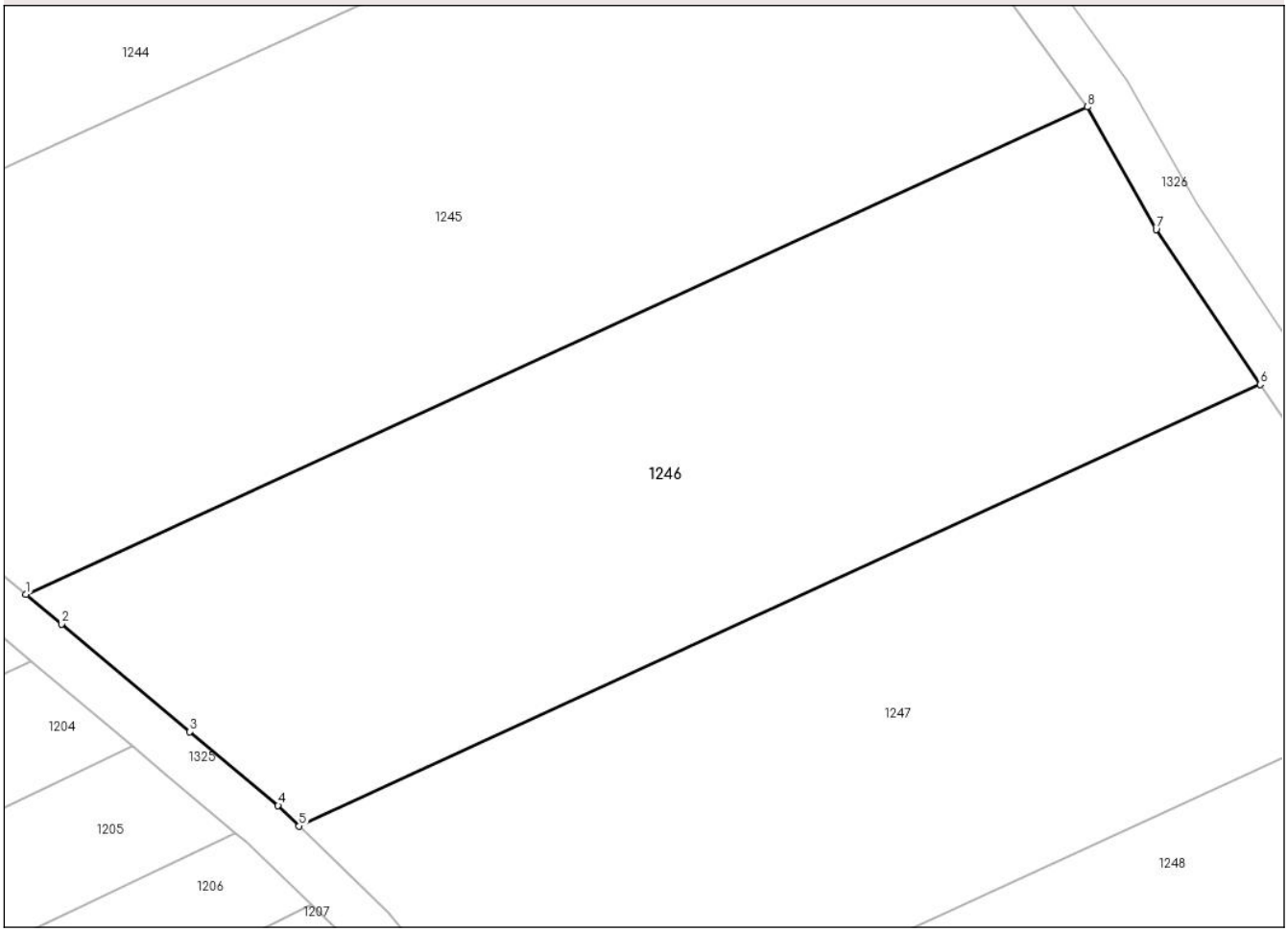

Date referitoare la teren

Crt	Categorie folosință	Intra vilan	Suprafaţa (mp)	Tarla	Parcelă	Nr. topo	Observaţii / Referinţe
1	arabil	NU	2.500	57	57	-	

Lungime Segmente
1) Valorile lungimilor segmentelor sunt obţinute din proiecţie în plan.

Punct început	X / Y	Punct sfârşit	X / Y	Lungime segment (** (m)
1	427.201,912 342.045,652	2	427.204,874 342.043,193	3.85
2	427.204,874 342.043,193	3	427.215,591 342.034,209	13.985
3	427.215,591 342.034,209	4	427.222,947 342.028,068	9.582
4	427.222,947 342.028,068	5	427.224,705 342.026,363	2.449
5	427.224,705 342.026,363	6	427.304,893 342.063,161	88.228

Document care conține date cu caracter personal, protejat de prevederile Regulamentului (UE) nr. 679/2016 și Legii 190/2018

Punct început	X / Y	Punct sfârşit	X / Y	Lungime segment (** (m)
6	427.304,893 342.063,161	7	427.296,203 342.076,066	15.558
7	427.296,203 342.076,066	8	427.290,456 342.086,285	11.724
8	427.290,456 342.086,285	1	427.201,912 342.045,652	97.422

** Lungimile segmentelor sunt determinate în planul de proiecţie Stereo 70 şi sunt rotunjite la 1 milimetru.
*** Distanţa dintre puncte este formată din segmente cumulate ce sunt mai mici decât valoarea 1 milimetru.

DATE DESPRE IMOBILUL NR. 1247

Oficiul de Cadastru şi Publicitate Imobiliară VALCEA
Biroul de Cadastru şi Publicitate Imobiliară Ramnicu Valcea

A. Partea I. Descrierea imobilului

TEREN Extravilan

Adresa: Jud. Valcea

Nr. Crt	Nr cadastral Nr. topografic	Suprafaţa* (mp)	Observaţii / Referinţe
A1		2.500	Sector cadastral:68 Teren neimprejmuit;

B. Partea II. Proprietari şi acte

Inscrieri privitoare la dreptul de proprietate şi alte drepturi reale		Referinţe
/		
Act Administrativ nr. Titlu de proprietate nr.1730, din 30/09/2005 emis de Comisia Judeteana Valcea;		
B1	Intabulare, drept de PROPRIETATE cu titlu de drept reconstituire in baza Legii nr.18/1991, dobandit prin Lege, cota actuala 1/1, cota initiala 1/1	A1
	1) **ALEXANDRU ION**	

C. Partea III. SARCINI .

Inscrieri privind dezmembramintele dreptului de proprietate, drepturi reale de garanţie şi sarcini	Referinţe
NU SUNT	

Document care conține date cu caracter personal, protejat de prevederile Regulamentului (UE) nr. 679/2016 și Legii 190/2018

Anexa Nr. 1 La Partea I

Teren

Nr cadastral	Suprafaţa (mp)*	Observaţii / Referinţe
	2.500	

* Suprafaţa este determinată in planul de proiecţie Stereo 70.

DETALII LINIARE IMOBIL

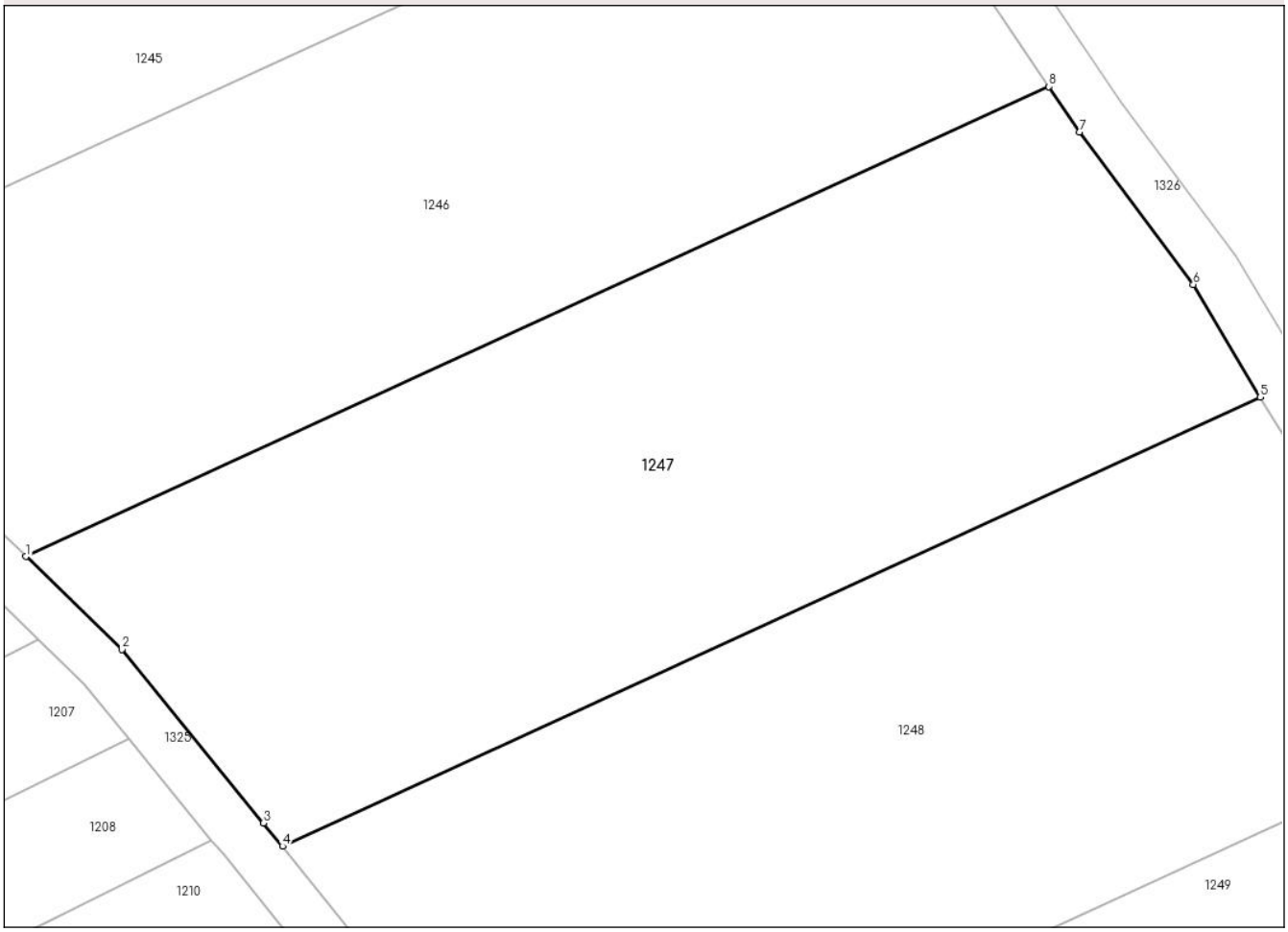

Date referitoare la teren

Crt	Categorie folosință	Intra vilan	Suprafaţa (mp)	Tarla	Parcelă	Nr. topo	Observaţii / Referinţe
1	arabil	NU	2.500	57	16/181	-	

Lungime Segmente
1) Valorile lungimilor segmentelor sunt obţinute din proiecţie în plan.

Punct început	X / Y	Punct sfârşit	X / Y	Lungime segment (** (m)
1	427.224,705 342.026,363	2	427.232,225 342.019,073	10.474
2	427.232,225 342.019,073	3	427.243,327 342.005,485	17.547
3	427.243,327 342.005,485	4	427.244,815 342.003,657	2.357
4	427.244,815 342.003,657	5	427.321,477 342.038,838	84.349
5	427.321,477 342.038,838	6	427.316,231 342.047,651	10.256

Document care conține date cu caracter personal, protejat de prevederile Regulamentului (UE) nr. 679/2016 și Legii 190/2018

Punct început	X / Y	Punct sfârşit	X / Y	Lungime segment (** (m)
6	427.316,231 342.047,651	7	427.307,29 342.059,602	14.925
7	427.307,29 342.059,602	8	427.304,893 342.063,161	4.291
8	427.304,893 342.063,161	1	427.224,705 342.026,363	88.228

** Lungimile segmentelor sunt determinate în planul de proiecţie Stereo 70 şi sunt rotunjite la 1 milimetru.
*** Distanţa dintre puncte este formată din segmente cumulate ce sunt mai mici decât valoarea 1 milimetru.

Document care conține date cu caracter personal, protejat de prevederile Regulamentului (UE) nr. 679/2016 și Legii 190/2018

DATE DESPRE IMOBILUL NR. 1248

Oficiul de Cadastru şi Publicitate Imobiliară VALCEA
Biroul de Cadastru şi Publicitate Imobiliară Ramnicu Valcea

A. Partea I. Descrierea imobilului

TEREN Extravilan

Adresa: Jud. Valcea

Nr. Crt	Nr cadastral Nr. topografic	Suprafaţa* (mp)	Observaţii / Referinţe
A1		2.500	Sector cadastral:68 Teren neimprejmuit;

B. Partea II. Proprietari şi acte

Inscrieri privitoare la dreptul de proprietate şi alte drepturi reale		Referinţe
/		
Act Administrativ nr. Adeverinta nr.3199, din 20/05/2025 emis de Primaria Comunei Susani;		
B1	Inscrierea posesiei, drept de PROPRIETATE, dobandit prin Lege, cota actuala 1/1, cota initiala 1/1	A1
	1) **NEIDENTIFICAT NEIDENTIFICAT**, CIF:0000000000000	
Act Normativ nr. Legea nr.7, din 13/03/1996 emis de Parlamentul Romaniei (Art.13);		
B2	Se noteaza mentiunea de proprietar neidentificat.	A1

C. Partea III. SARCINI .

Inscrieri privind dezmembramintele dreptului de proprietate, drepturi reale de garanţie şi sarcini	Referinţe
NU SUNT	

Document care conține date cu caracter personal, protejat de prevederile Regulamentului (UE) nr. 679/2016 și Legii 190/2018

Anexa Nr. 1 La Partea I

Teren

Nr cadastral	Suprafaţa (mp)*	Observaţii / Referinţe
	2.500	

* Suprafaţa este determinată in planul de proiecţie Stereo 70.

DETALII LINIARE IMOBIL

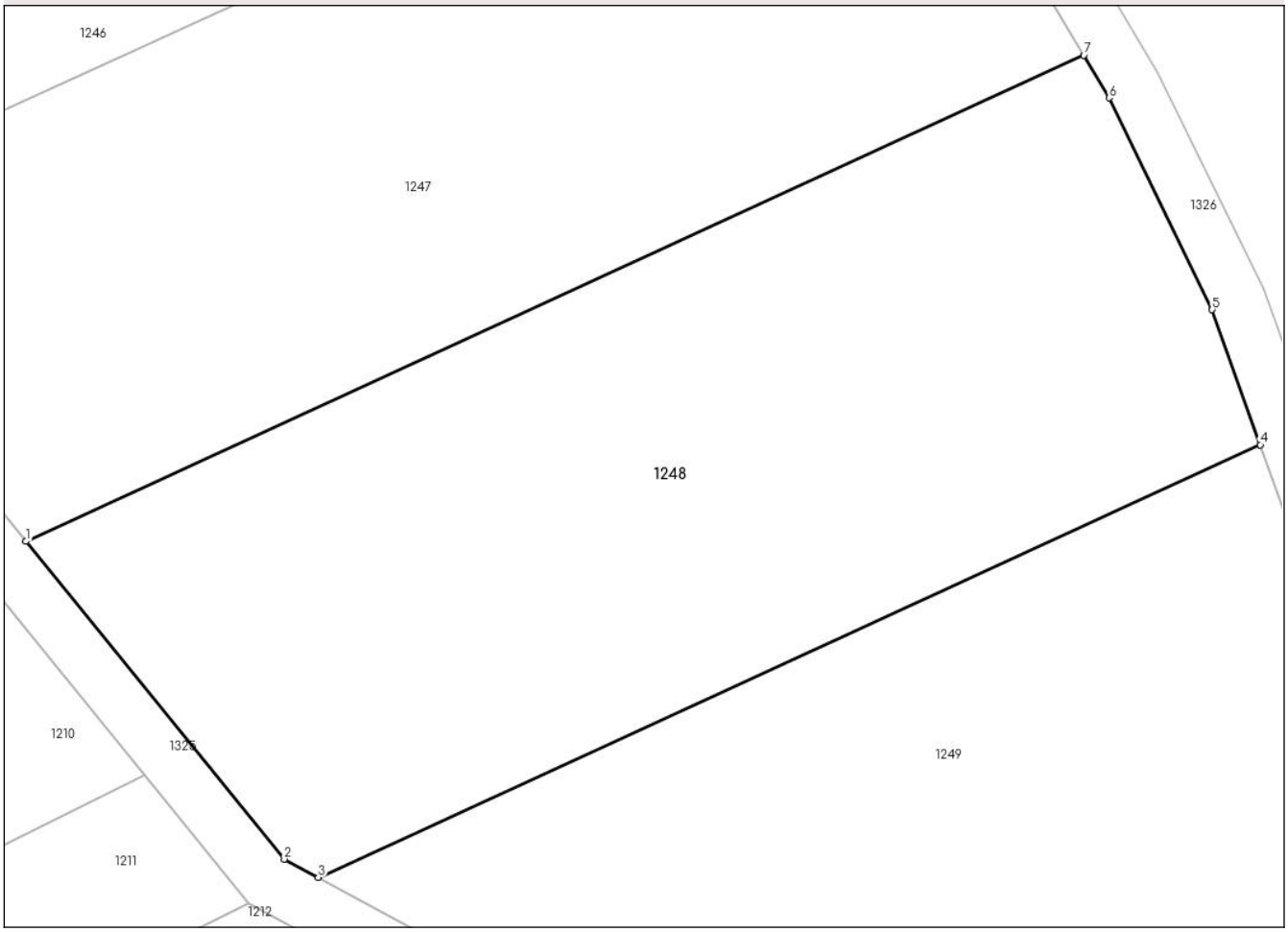

Date referitoare la teren

Crt	Categorie folosință	Intra vilan	Suprafaţa (mp)	Tarla	Parcelă	Nr. topo	Observaţii / Referinţe
1	arabil	NU	2.500	57	16/182	-	

Lungime Segmente
1) Valorile lungimilor segmentelor sunt obţinute din proiecţie în plan.

Punct început	X / Y	Punct sfârşit	X / Y	Lungime segment (** (m)
1	427.244,815 342.003,657	2	427.263,536 341.980,646	29.664
2	427.263,536 341.980,646	3	427.266,004 341.979,323	2.8
3	427.266,004 341.979,323	4	427.334,269 342.010,65	75.11
4	427.334,269 342.010,65	5	427.330,787 342.020,434	10.385
5	427.330,787 342.020,434	6	427.323,306 342.035,766	17.06

Document care conține date cu caracter personal, protejat de prevederile Regulamentului (UE) nr. 679/2016 și Legii 190/2018

Punct început	X / Y	Punct sfârşit	X / Y	Lungime segment (** (m)
6	427.323,306 342.035,766	7	427.321,477 342.038,838	3.575
7	427.321,477 342.038,838	1	427.244,815 342.003,657	84.349

** Lungimile segmentelor sunt determinate în planul de proiecţie Stereo 70 şi sunt rotunjite la 1 milimetru.
*** Distanţa dintre puncte este formată din segmente cumulate ce sunt mai mici decât valoarea 1 milimetru.

Document care conține date cu caracter personal, protejat de prevederile Regulamentului (UE) nr. 679/2016 și Legii 190/2018

DATE DESPRE IMOBILUL NR. 1249

Oficiul de Cadastru şi Publicitate Imobiliară VALCEA
Biroul de Cadastru şi Publicitate Imobiliară Ramnicu Valcea

A. Partea I. Descrierea imobilului

TEREN Extravilan

Adresa: Jud. Valcea

Nr. Crt	Nr cadastral Nr. topografic	Suprafaţa* (mp)	Observaţii / Referinţe
A1		2.501	Sector cadastral:68 Teren neimprejmuit;

B. Partea II. Proprietari şi acte

Inscrieri privitoare la dreptul de proprietate şi alte drepturi reale		Referinţe
/		
Act Notarial nr. Act de partaj voluntar aut.nr.1232, din 24/09/2021 emis de NP Daniela-Ileana Munteanu;		
B1	Intabulare, drept de PROPRIETATE, dobandit prin Iesire Din Indiviziune, cota actuala 1/1, cota initiala 1/1	A1
	1) **TEODORESCU SILVIU**	

C. Partea III. SARCINI .

Inscrieri privind dezmembramintele dreptului de proprietate, drepturi reale de garanţie şi sarcini	Referinţe
NU SUNT	

Document care conține date cu caracter personal, protejat de prevederile Regulamentului (UE) nr. 679/2016 și Legii 190/2018

Anexa Nr. 1 La Partea I

Teren

Nr cadastral	Suprafaţa (mp)*	Observaţii / Referinţe
	2.501	

* Suprafaţa este determinată in planul de proiecţie Stereo 70.

DETALII LINIARE IMOBIL

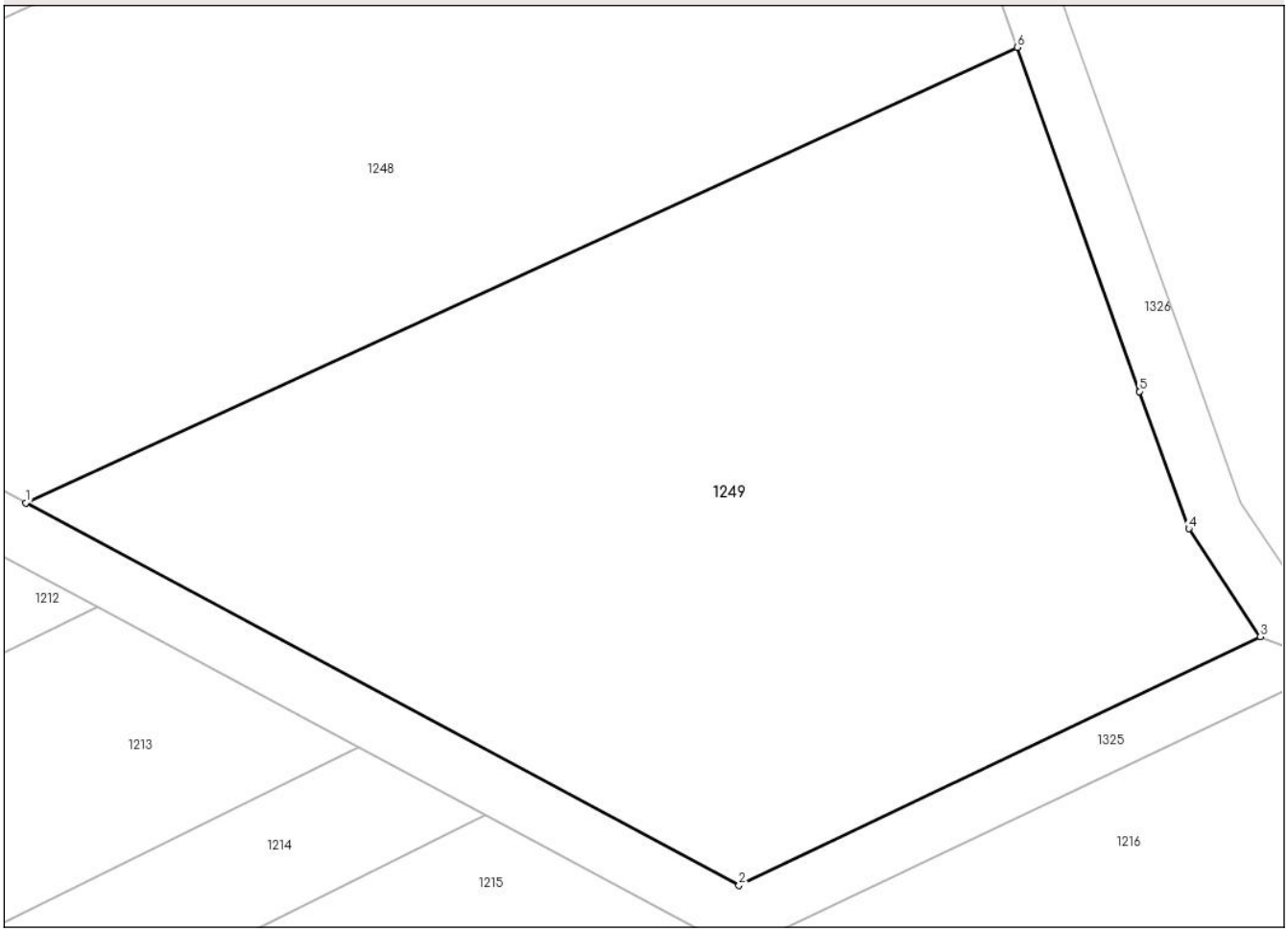

Date referitoare la teren

Crt	Categorie folosință	Intra vilan	Suprafaţa (mp)	Tarla	Parcelă	Nr. topo	Observaţii / Referinţe
1	arabil	NU	2.501	57	16/61	-	

Lungime Segmente
1) Valorile lungimilor segmentelor sunt obţinute din proiecţie în plan.

Punct început	X / Y	Punct sfârşit	X / Y	Lungime segment (** (m)
1	427.266,004 341.979,323	2	427.315,116 341.952,995	55.724
2	427.315,116 341.952,995	3	427.351,018 341.970,109	39.772
3	427.351,018 341.970,109	4	427.346,089 341.977,546	8.922
4	427.346,089 341.977,546	5	427.342,695 341.986,982	10.028
5	427.342,695 341.986,982	6	427.334,269 342.010,65	25.123

Document care conține date cu caracter personal, protejat de prevederile Regulamentului (UE) nr. 679/2016 și Legii 190/2018

Punct început	X / Y	Punct sfârşit	X / Y	Lungime segment (** (m)
6	427.334,269 342.010,65	1	427.266,004 341.979,323	75.11

** Lungimile segmentelor sunt determinate în planul de proiecţie Stereo 70 şi sunt rotunjite la 1 milimetru.
*** Distanţa dintre puncte este formată din segmente cumulate ce sunt mai mici decât valoarea 1 milimetru.

Document care conține date cu caracter personal, protejat de prevederile Regulamentului (UE) nr. 679/2016 și Legii 190/2018

DATE DESPRE IMOBILUL NR. 1250

Oficiul de Cadastru şi Publicitate Imobiliară VALCEA
Biroul de Cadastru şi Publicitate Imobiliară Ramnicu Valcea

A. Partea I. Descrierea imobilului

TEREN Extravilan

Adresa: Jud. Valcea

Nr. Crt	Nr cadastral Nr. topografic	Suprafaţa* (mp)	Observaţii / Referinţe
A1		5.459	Sector cadastral:68 Teren neimprejmuit;

B. Partea II. Proprietari şi acte

Inscrieri privitoare la dreptul de proprietate şi alte drepturi reale		Referinţe
/		
Act Administrativ nr. Titlu de proprietate nr.943/52923, din 14/01/2000 emis de Comisia Judeteana Valcea;		
B1	Intabulare, drept de PROPRIETATE cu titlu de drept reconstituire in baza Legii nr.18/1991, dobandit prin Lege, cota actuala 1/1, cota initiala 1/1	A1
	1) **RABOJ DUMITRU**	

C. Partea III. SARCINI .

Inscrieri privind dezmembramintele dreptului de proprietate, drepturi reale de garanţie şi sarcini	Referinţe
NU SUNT	

Document care conține date cu caracter personal, protejat de prevederile Regulamentului (UE) nr. 679/2016 și Legii 190/2018

Anexa Nr. 1 La Partea I

Teren

Nr cadastral	Suprafaţa (mp)*	Observaţii / Referinţe
	5.459	

* Suprafaţa este determinată in planul de proiecţie Stereo 70.

DETALII LINIARE IMOBIL

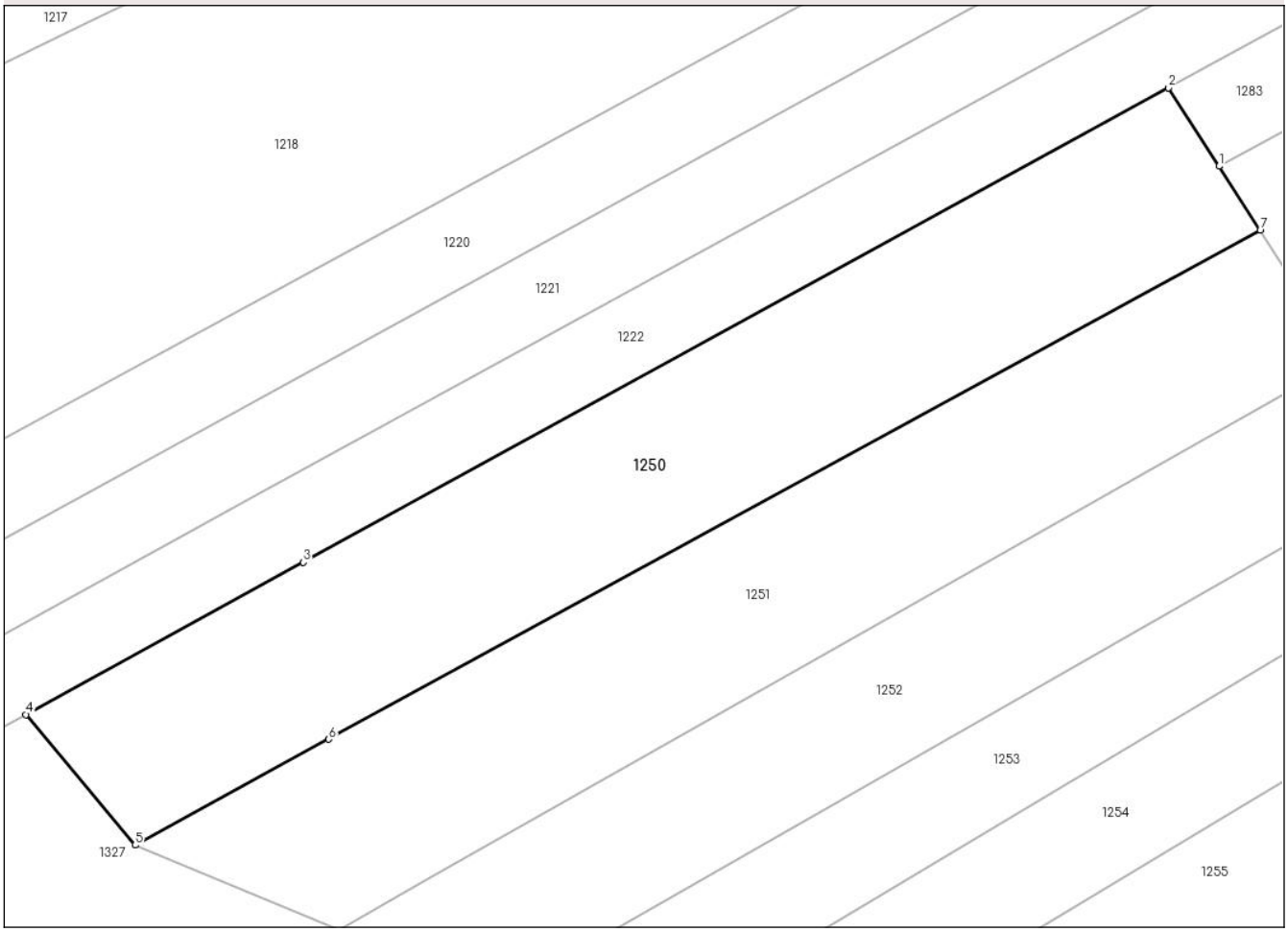

Date referitoare la teren

Crt	Categorie folosință	Intra vilan	Suprafaţa (mp)	Tarla	Parcelă	Nr. topo	Observaţii / Referinţe
1	arabil	NU	4.330	57	16/58	-	
2	altele	NU	1.129	57	1/57	-	

Lungime Segmente
1) Valorile lungimilor segmentelor sunt obţinute din proiecţie în plan.

Punct început	X / Y	Punct sfârşit	X / Y	Lungime segment (** (m)
1	427.343,321 341.811,98	2	427.335,327 341.824,425	14.791
2	427.335,327 341.824,425	3	427.198,106 341.749,228	156.474
3	427.198,106 341.749,228	4	427.154,094 341.725,11	50.187
4	427.154,094 341.725,11	5	427.171,401 341.704,42	26.974

Document care conține date cu caracter personal, protejat de prevederile Regulamentului (UE) nr. 679/2016 și Legii 190/2018

Punct început	X / Y	Punct sfârşit	X / Y	Lungime segment (** (m)
5	427.171,401 341.704,42	6	427.202,142 341.721,198	35.022
6	427.202,142 341.721,198	7	427.349,851 341.801,815	168.277
7	427.349,851 341.801,815	1	427.343,321 341.811,98	12.082

** Lungimile segmentelor sunt determinate în planul de proiecţie Stereo 70 şi sunt rotunjite la 1 milimetru.
*** Distanţa dintre puncte este formată din segmente cumulate ce sunt mai mici decât valoarea 1 milimetru.

Document care conține date cu caracter personal, protejat de prevederile Regulamentului (UE) nr. 679/2016 și Legii 190/2018

DATE DESPRE IMOBILUL NR. 1251

Oficiul de Cadastru şi Publicitate Imobiliară VALCEA
Biroul de Cadastru şi Publicitate Imobiliară Ramnicu Valcea

A. Partea I. Descrierea imobilului

TEREN Extravilan

Adresa: Jud. Valcea

Nr. Crt	Nr cadastral Nr. topografic	Suprafaţa* (mp)	Observaţii / Referinţe
A1		5.000	Sector cadastral:68 Teren neimprejmuit;

B. Partea II. Proprietari şi acte

Inscrieri privitoare la dreptul de proprietate şi alte drepturi reale		Referinţe
/		
Act Administrativ nr. Proces verbal de punere in posesie nr.40, din 26/05/2025 emis de Consiliul Local Susani (Hotararea Comisiei Judetene nr.35/13.09.1991 eliberata de CJFF VALCEA);		
B1	Inscrierea provizorie, drept de PROPRIETATE, dobandit prin Lege, cota actuala 1/1, cota initiala 1/1	A1
	1) **PETRESCU ELENA**	

C. Partea III. SARCINI .

Inscrieri privind dezmembramintele dreptului de proprietate, drepturi reale de garanţie şi sarcini	Referinţe
NU SUNT	

Document care conține date cu caracter personal, protejat de prevederile Regulamentului (UE) nr. 679/2016 și Legii 190/2018

Anexa Nr. 1 La Partea I

Teren

Nr cadastral	Suprafaţa (mp)*	Observaţii / Referinţe
	5.000	

* Suprafaţa este determinată in planul de proiecţie Stereo 70.

DETALII LINIARE IMOBIL

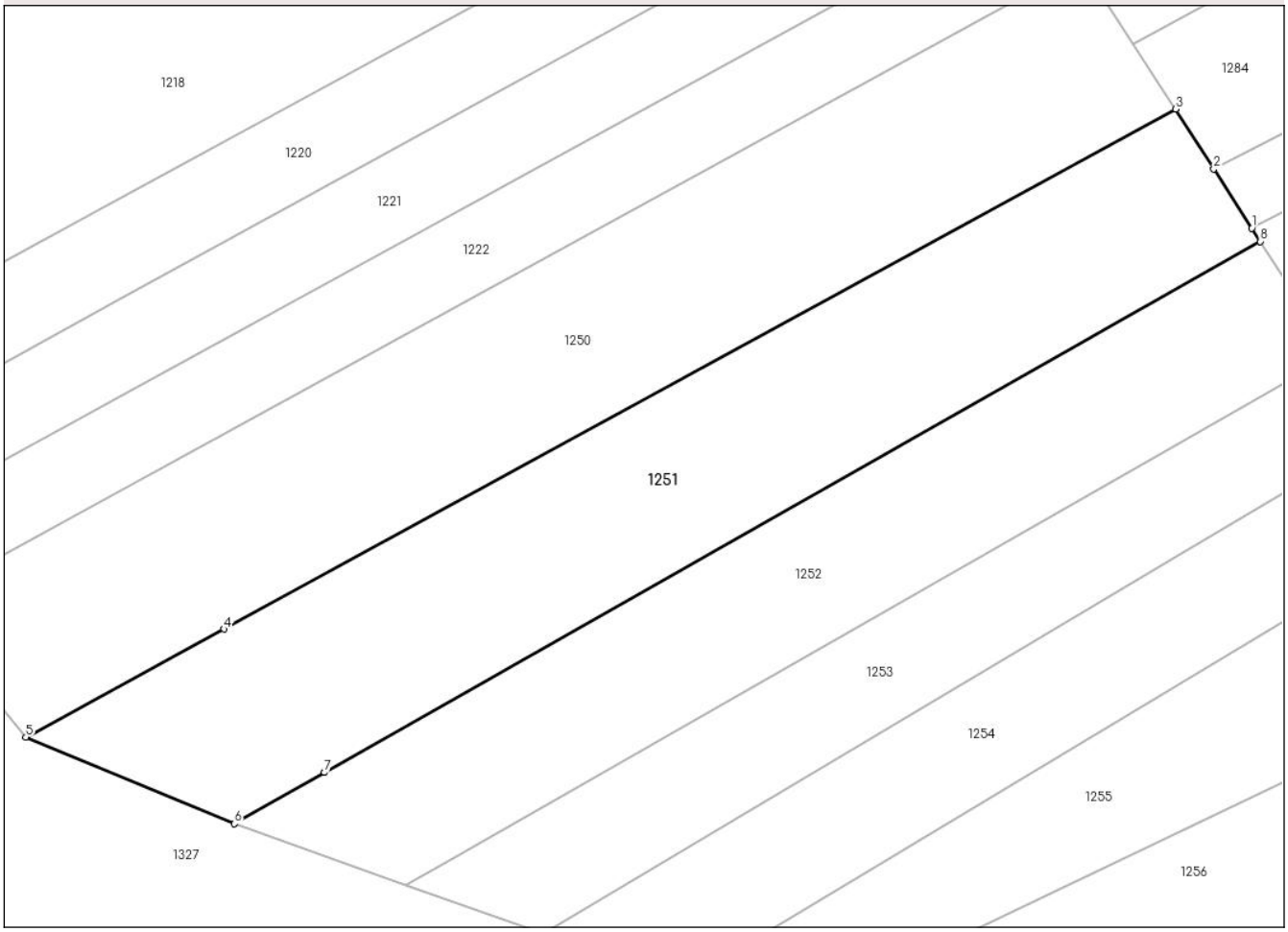

Date referitoare la teren

Crt	Categorie folosință	Intra vilan	Suprafaţa (mp)	Tarla	Parcelă	Nr. topo	Observaţii / Referinţe
1	arabil	NU	4.305	57	16/59	-	
2	altele	NU	695	57	1/58	-	

Lungime Segmente
1) Valorile lungimilor segmentelor sunt obţinute din proiecţie în plan.

Punct început	X / Y	Punct sfârşit	X / Y	Lungime segment (** (m)
1	427.361,715 341.783,344	2	427.355,803 341.792,548	10.939
2	427.355,803 341.792,548	3	427.349,851 341.801,815	11.014
3	427.349,851 341.801,815	4	427.202,142 341.721,198	168.277
4	427.202,142 341.721,198	5	427.171,401 341.704,42	35.022

Document care conține date cu caracter personal, protejat de prevederile Regulamentului (UE) nr. 679/2016 și Legii 190/2018

Punct început	X / Y	Punct sfârşit	X / Y	Lungime segment (** (m)
5	427.171,401 341.704,42	6	427.203,764 341.691,016	35.029
6	427.203,764 341.691,016	7	427.217,771 341.698,957	16.101
7	427.217,771 341.698,957	8	427.363,027 341.781,303	166.974
8	427.363,027 341.781,303	1	427.361,715 341.783,344	2.426

** Lungimile segmentelor sunt determinate în planul de proiecţie Stereo 70 şi sunt rotunjite la 1 milimetru.
*** Distanţa dintre puncte este formată din segmente cumulate ce sunt mai mici decât valoarea 1 milimetru.

Document care conține date cu caracter personal, protejat de prevederile Regulamentului (UE) nr. 679/2016 și Legii 190/2018

DATE DESPRE IMOBILUL NR. 1252

Oficiul de Cadastru şi Publicitate Imobiliară VALCEA
Biroul de Cadastru şi Publicitate Imobiliară Ramnicu Valcea

A. Partea I. Descrierea imobilului

TEREN Extravilan

Adresa: Jud. Valcea

Nr. Crt	Nr cadastral Nr. topografic	Suprafaţa* (mp)	Observaţii / Referinţe
A1		3.700	Sector cadastral:68 Teren neimprejmuit;

B. Partea II. Proprietari şi acte

Inscrieri privitoare la dreptul de proprietate şi alte drepturi reale		Referinţe
/		
Act Notarial nr. Certificat de mostenitor nr.52, din 29/12/2016 emis de NP Bolovan Ion Cosmin;		
B1	Intabulare, drept de PROPRIETATE, dobandit prin Succesiune, cota actuala 1/1, cota initiala 1/1	A1
	1) **STANCA EMIL**	

C. Partea III. SARCINI .

Inscrieri privind dezmembramintele dreptului de proprietate, drepturi reale de garanţie şi sarcini	Referinţe
NU SUNT	

Document care conține date cu caracter personal, protejat de prevederile Regulamentului (UE) nr. 679/2016 și Legii 190/2018

Anexa Nr. 1 La Partea I

Teren

Nr cadastral	Suprafaţa (mp)*	Observaţii / Referinţe
	3.700	

* Suprafaţa este determinată in planul de proiecţie Stereo 70.

DETALII LINIARE IMOBIL

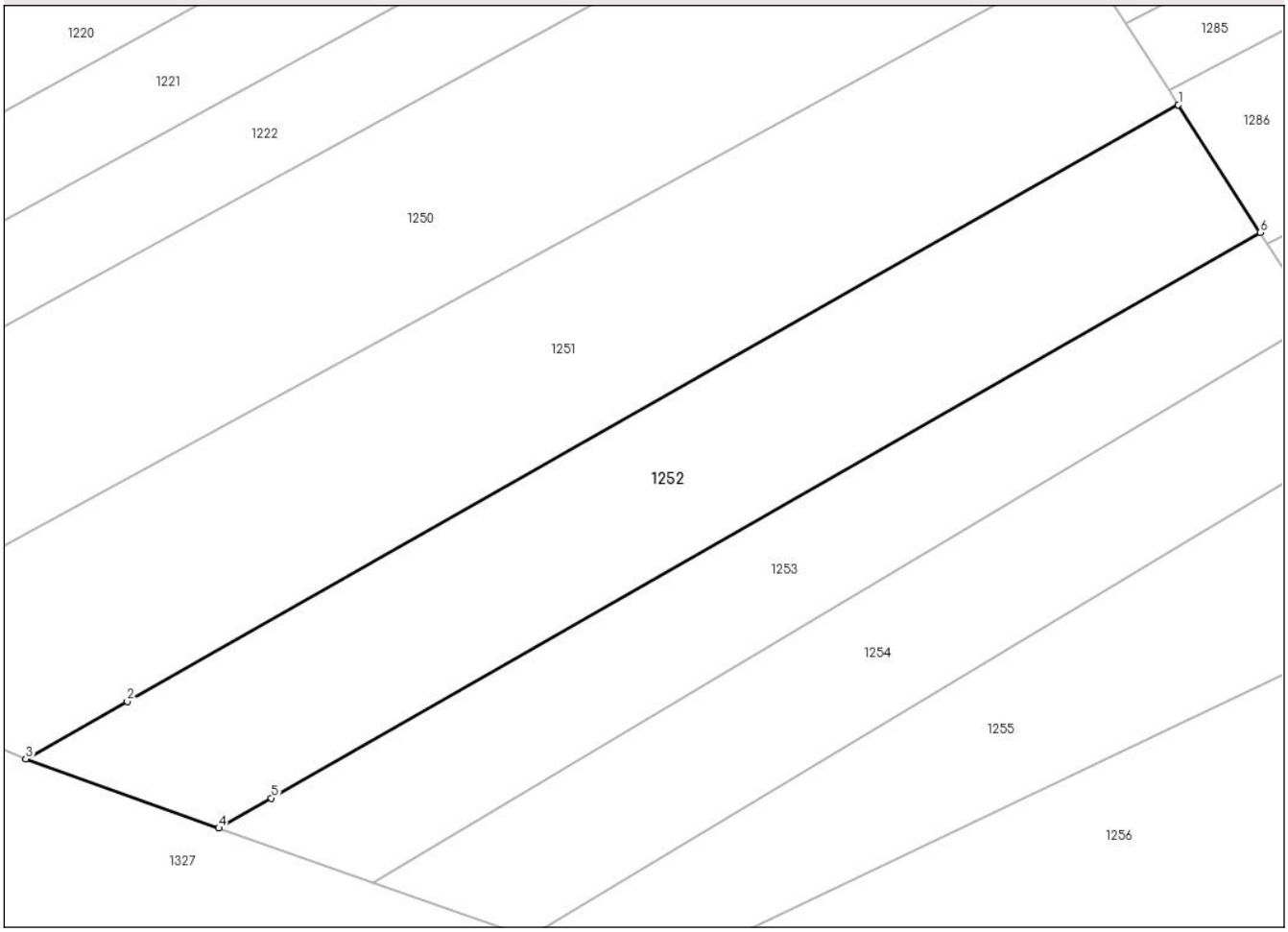

Date referitoare la teren

Crt	Categorie folosință	Intra vilan	Suprafaţa (mp)	Tarla	Parcelă	Nr. topo	Observaţii / Referinţe
1	arabil	NU	3.437	57	16/11	-	
2	altele	NU	263	57	1/11	-	

Lungime Segmente
1) Valorile lungimilor segmentelor sunt obţinute din proiecţie în plan.

Punct început	X / Y	Punct sfârşit	X / Y	Lungime segment (** (m)
1	427.363,027 341.781,303	2	427.217,771 341.698,957	166.974
2	427.217,771 341.698,957	3	427.203,764 341.691,016	16.101
3	427.203,764 341.691,016	4	427.230,433 341.681,447	28.334
4	427.230,433 341.681,447	5	427.237,692 341.685,594	8.36

Document care conține date cu caracter personal, protejat de prevederile Regulamentului (UE) nr. 679/2016 și Legii 190/2018

Punct început	X / Y	Punct sfârşit	X / Y	Lungime segment (** (m)
5	427.237,692 341.685,594	6	427.374,351 341.763,673	157.391
6	427.374,351 341.763,673	1	427.363,027 341.781,303	20.954

** Lungimile segmentelor sunt determinate în planul de proiecţie Stereo 70 şi sunt rotunjite la 1 milimetru.
*** Distanţa dintre puncte este formată din segmente cumulate ce sunt mai mici decât valoarea 1 milimetru.

Document care conține date cu caracter personal, protejat de prevederile Regulamentului (UE) nr. 679/2016 și Legii 190/2018

DATE DESPRE IMOBILUL NR. 1253

Oficiul de Cadastru şi Publicitate Imobiliară VALCEA
Biroul de Cadastru şi Publicitate Imobiliară Ramnicu Valcea

A. Partea I. Descrierea imobilului

TEREN Extravilan

Adresa: Jud. Valcea

Nr. Crt	Nr cadastral Nr. topografic	Suprafaţa* (mp)	Observaţii / Referinţe
A1		2.500	Sector cadastral:68 Teren neimprejmuit;

B. Partea II. Proprietari şi acte

Inscrieri privitoare la dreptul de proprietate şi alte drepturi reale		Referinţe
/		
Act Administrativ nr. Titlu de proprietate nr.1099/28752, din 01/03/2000 emis de Comisia Judeteana Valcea;		
B1	Intabulare, drept de PROPRIETATE cu titlu de drept reconstituire in baza Legii nr.18/1991, dobandit prin Lege, cota actuala 1/1, cota initiala 1/1	A1
	1) **STANCA VALERIAN** 2) **STANCA ELENA**	

C. Partea III. SARCINI .

Inscrieri privind dezmembramintele dreptului de proprietate, drepturi reale de garanţie şi sarcini	Referinţe
NU SUNT	

Document care conține date cu caracter personal, protejat de prevederile Regulamentului (UE) nr. 679/2016 și Legii 190/2018

Anexa Nr. 1 La Partea I

Teren

Nr cadastral	Suprafaţa (mp)*	Observaţii / Referinţe
	2.500	

* Suprafaţa este determinată in planul de proiecţie Stereo 70.

DETALII LINIARE IMOBIL

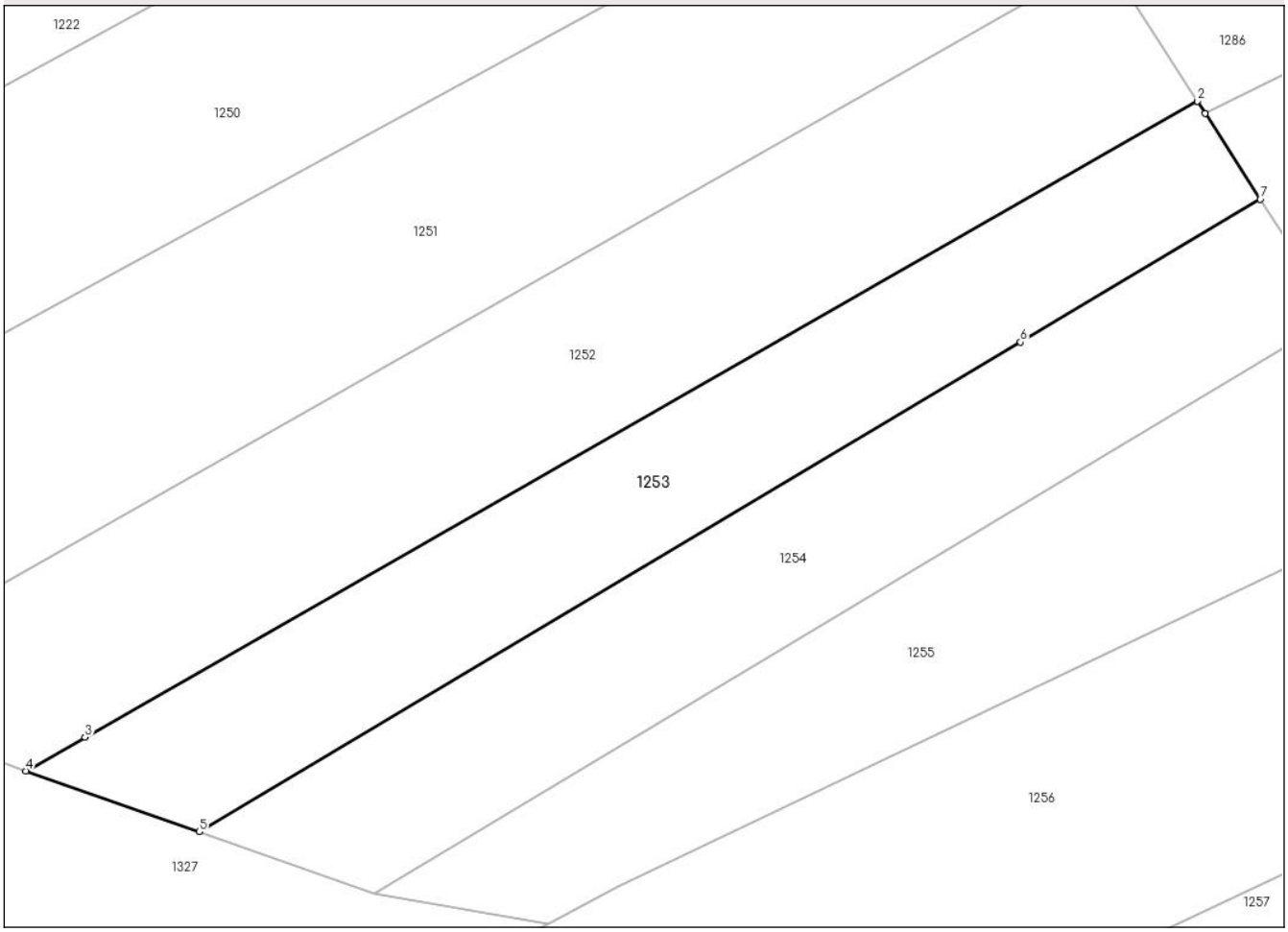

Date referitoare la teren

Crt	Categorie folosință	Intra vilan	Suprafaţa (mp)	Tarla	Parcelă	Nr. topo	Observaţii / Referinţe
1	arabil	NU	1.369	57	A6/11	-	
2	altele	NU	1.131	57	A6/11	-	

Lungime Segmente
1) Valorile lungimilor segmentelor sunt obţinute din proiecţie în plan.

Punct început	X / Y	Punct sfârşit	X / Y	Lungime segment (** (m)
1	427.375,332 341.762,146	2	427.374,351 341.763,673	1.815
2	427.374,351 341.763,673	3	427.237,692 341.685,594	157.391
3	427.237,692 341.685,594	4	427.230,433 341.681,447	8.36
4	427.230,433 341.681,447	5	427.251,765 341.673,976	22.602

Document care conține date cu caracter personal, protejat de prevederile Regulamentului (UE) nr. 679/2016 și Legii 190/2018

Punct început	X / Y	Punct sfârşit	X / Y	Lungime segment (** (m)
5	427.251,765 341.673,976	6	427.352,63 341.734,075	117.412
6	427.352,63 341.734,075	7	427.382,088 341.751,628	34.291
7	427.382,088 341.751,628	1	427.375,332 341.762,146	12.501

** Lungimile segmentelor sunt determinate în planul de proiecţie Stereo 70 şi sunt rotunjite la 1 milimetru.
*** Distanţa dintre puncte este formată din segmente cumulate ce sunt mai mici decât valoarea 1 milimetru.

Document care conține date cu caracter personal, protejat de prevederile Regulamentului (UE) nr. 679/2016 și Legii 190/2018

DATE DESPRE IMOBILUL NR. 1254

Oficiul de Cadastru şi Publicitate Imobiliară VALCEA
Biroul de Cadastru şi Publicitate Imobiliară Ramnicu Valcea

A. Partea I. Descrierea imobilului

TEREN Extravilan

Adresa: Jud. Valcea

Nr. Crt	Nr cadastral Nr. topografic	Suprafaţa* (mp)	Observaţii / Referinţe
A1		2.500	Sector cadastral:68 Teren neimprejmuit;

B. Partea II. Proprietari şi acte

Inscrieri privitoare la dreptul de proprietate şi alte drepturi reale		Referinţe
/		
Act Administrativ nr. Titlu de proprietate nr.1511/25738, din 23/12/2002 emis de Comisia Judeteana Valcea;		
B1	Intabulare, drept de PROPRIETATE cu titlu de drept reconstituire in baza Legii nr.18/1991, dobandit prin Lege, cota actuala 1/1, cota initiala 1/1	A1
	1) **DINCULESCU ILIE**	

C. Partea III. SARCINI .

Inscrieri privind dezmembramintele dreptului de proprietate, drepturi reale de garanţie şi sarcini	Referinţe
NU SUNT	

Document care conține date cu caracter personal, protejat de prevederile Regulamentului (UE) nr. 679/2016 și Legii 190/2018

Anexa Nr. 1 La Partea I

Teren

Nr cadastral	Suprafaţa (mp)*	Observaţii / Referinţe
	2.500	

* Suprafaţa este determinată in planul de proiecţie Stereo 70.

DETALII LINIARE IMOBIL

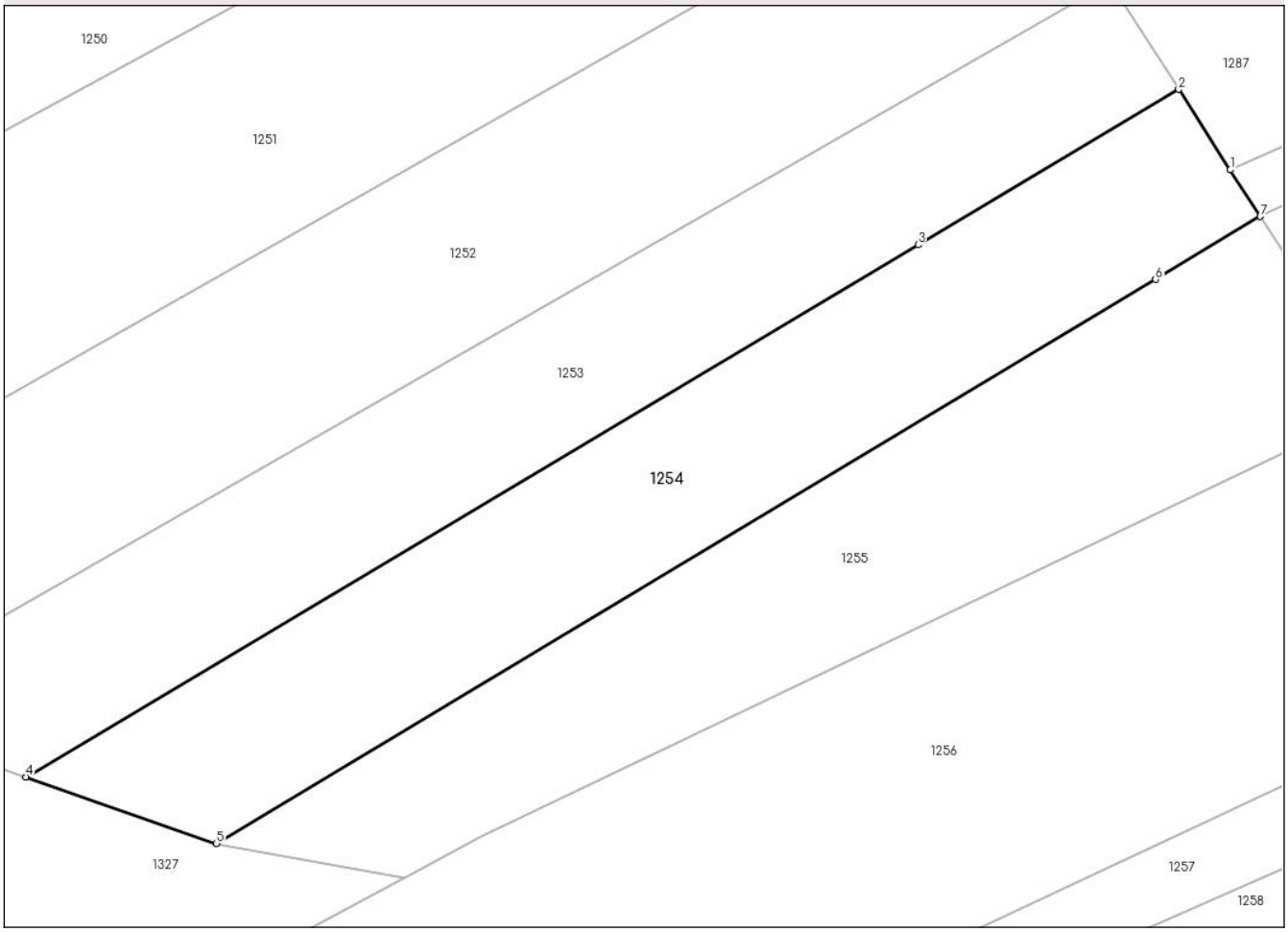

Date referitoare la teren

Crt	Categorie folosință	Intra vilan	Suprafaţa (mp)	Tarla	Parcelă	Nr. topo	Observaţii / Referinţe
1	arabil	NU	411	54	26/19	-	T 57 P26/19(DIN TP T54 P26/19)
2	altele	NU	2.089	54	26/19	-	

Lungime Segmente

1) Valorile lungimilor segmentelor sunt obţinute din proiecţie în plan.

Punct început	X / Y	Punct sfârşit	X / Y	Lungime segment (** (m)
1	427.387,927 341.742,538	2	427.382,088 341.751,628	10.804
2	427.382,088 341.751,628	3	427.352,63 341.734,075	34.291
3	427.352,63 341.734,075	4	427.251,765 341.673,976	117.412
4	427.251,765 341.673,976	5	427.273,287 341.666,46	22.797

Document care conține date cu caracter personal, protejat de prevederile Regulamentului (UE) nr. 679/2016 și Legii 190/2018

Punct început	X / Y	Punct sfârşit	X / Y	Lungime segment (** (m)
5	427.273,287 341.666,46	6	427.379,483 341.730,167	123.839
6	427.379,483 341.730,167	7	427.391,315 341.737,265	13.798
7	427.391,315 341.737,265	1	427.387,927 341.742,538	6.268

** Lungimile segmentelor sunt determinate în planul de proiecţie Stereo 70 şi sunt rotunjite la 1 milimetru.
*** Distanţa dintre puncte este formată din segmente cumulate ce sunt mai mici decât valoarea 1 milimetru.

Document care conține date cu caracter personal, protejat de prevederile Regulamentului (UE) nr. 679/2016 și Legii 190/2018

DATE DESPRE IMOBILUL NR. 1255

Oficiul de Cadastru şi Publicitate Imobiliară VALCEA
Biroul de Cadastru şi Publicitate Imobiliară Ramnicu Valcea

A. Partea I. Descrierea imobilului

TEREN Extravilan

Adresa: Jud. Valcea

Nr. Crt	Nr cadastral Nr. topografic	Suprafaţa* (mp)	Observaţii / Referinţe
A1		Din acte: 0 Masurata: 2.500	Sector cadastral:68 Teren neimprejmuit;

B. Partea II. Proprietari şi acte

Inscrieri privitoare la dreptul de proprietate şi alte drepturi reale		Referinţe
/		
Act Administrativ nr. Adeverinta nr. 3199, din 20/05/2025 emis de Primaria Comunei Susani;		
B1	Inscrierea posesiei, drept de PROPRIETATE, dobandit prin Lege, cota actuala 1/1, cota initiala 1/1	A1
	1) **NEIDENTIFICAT NEIDENTIFICAT**, CIF:0000000000000	
Act Normativ nr. Legea nr.7, din 13/03/1996 emis de Parlamentul Romaniei (Art.13);		
B2	Se noteaza mentiunea de proprietar neidentificat.	A1

C. Partea III. SARCINI .

Inscrieri privind dezmembramintele dreptului de proprietate, drepturi reale de garanţie şi sarcini	Referinţe
NU SUNT	

Document care conține date cu caracter personal, protejat de prevederile Regulamentului (UE) nr. 679/2016 și Legii 190/2018

Anexa Nr. 1 La Partea I

Teren

Nr cadastral	Suprafaţa (mp)*	Observaţii / Referinţe
	Din acte: 0 Masurata: 2.500	

* Suprafaţa este determinată in planul de proiecţie Stereo 70.

DETALII LINIARE IMOBIL

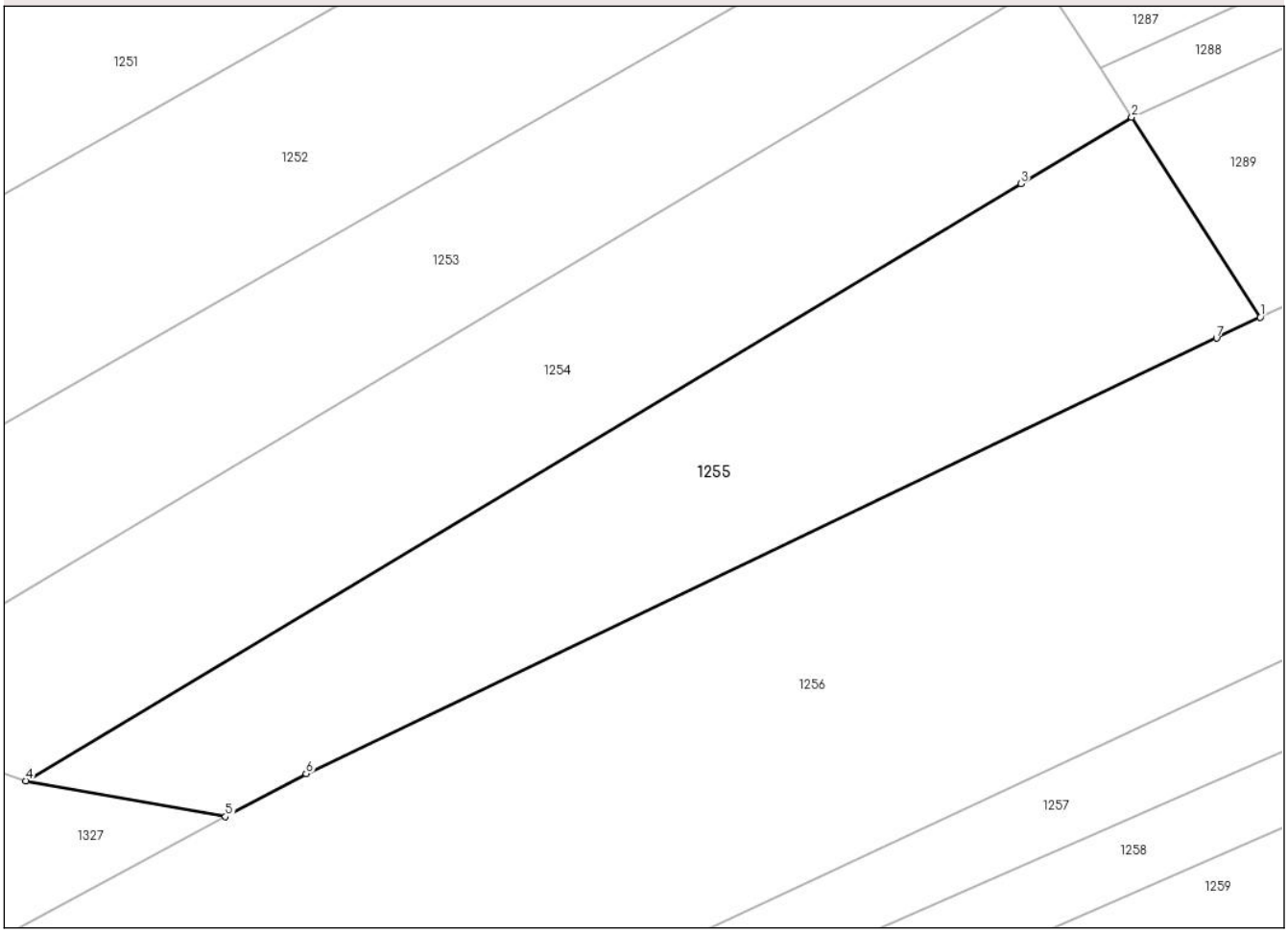

Date referitoare la teren

Crt	Categorie folosință	Intra vilan	Suprafaţa (mp)	Tarla	Parcelă	Nr. topo	Observaţii / Referinţe
1	arabil	NU	237	57	16/66	-	
2	padure	NU	2.263	57	1/65	-	

Lungime Segmente
1) Valorile lungimilor segmentelor sunt obţinute din proiecţie în plan.

Punct început	X / Y	Punct sfârşit	X / Y	Lungime segment (** (m)
1	427.405,027 341.715,917	2	427.391,315 341.737,265	25.372
2	427.391,315 341.737,265	3	427.379,483 341.730,167	13.798
3	427.379,483 341.730,167	4	427.273,287 341.666,46	123.839
4	427.273,287 341.666,46	5	427.294,594 341.662,625	21.649

Document care conține date cu caracter personal, protejat de prevederile Regulamentului (UE) nr. 679/2016 și Legii 190/2018

Punct început	X / Y	Punct sfârşit	X / Y	Lungime segment (** (m)
5	427.294,594 341.662,625	6	427.303,186 341.667,22	9.744
6	427.303,186 341.667,22	7	427.400,36 341.713,686	107.712
7	427.400,36 341.713,686	1	427.405,027 341.715,917	5.173

** Lungimile segmentelor sunt determinate în planul de proiecţie Stereo 70 şi sunt rotunjite la 1 milimetru.
*** Distanţa dintre puncte este formată din segmente cumulate ce sunt mai mici decât valoarea 1 milimetru.

Document care conține date cu caracter personal, protejat de prevederile Regulamentului (UE) nr. 679/2016 și Legii 190/2018

DATE DESPRE IMOBILUL NR. 1256

Oficiul de Cadastru şi Publicitate Imobiliară VALCEA
Biroul de Cadastru şi Publicitate Imobiliară Ramnicu Valcea

A. Partea I. Descrierea imobilului

TEREN Extravilan

Adresa: Jud. Valcea

Nr. Crt	Nr cadastral Nr. topografic	Suprafaţa* (mp)	Observaţii / Referinţe
A1		10.000	Sector cadastral:68 Teren neimprejmuit;

B. Partea II. Proprietari şi acte

Inscrieri privitoare la dreptul de proprietate şi alte drepturi reale		Referinţe
/		
Act Administrativ nr. Titlu de proprietate nr.1520/25738, din 23/12/2002 emis de Comisia Judeteana Valcea;		
B1	Intabulare, drept de PROPRIETATE cu titlu de drept reconstituire in baza Legii nr.18/1991, dobandit prin Lege, cota actuala 1/1, cota initiala 1/1	A1
	1) **EPURE ILIE**	

C. Partea III. SARCINI .

Inscrieri privind dezmembramintele dreptului de proprietate, drepturi reale de garanţie şi sarcini	Referinţe
NU SUNT	

Document care conține date cu caracter personal, protejat de prevederile Regulamentului (UE) nr. 679/2016 și Legii 190/2018

Anexa Nr. 1 La Partea I

Teren

Nr cadastral	Suprafaţa (mp)*	Observaţii / Referinţe
	10.000	

* Suprafaţa este determinată in planul de proiecţie Stereo 70.

DETALII LINIARE IMOBIL

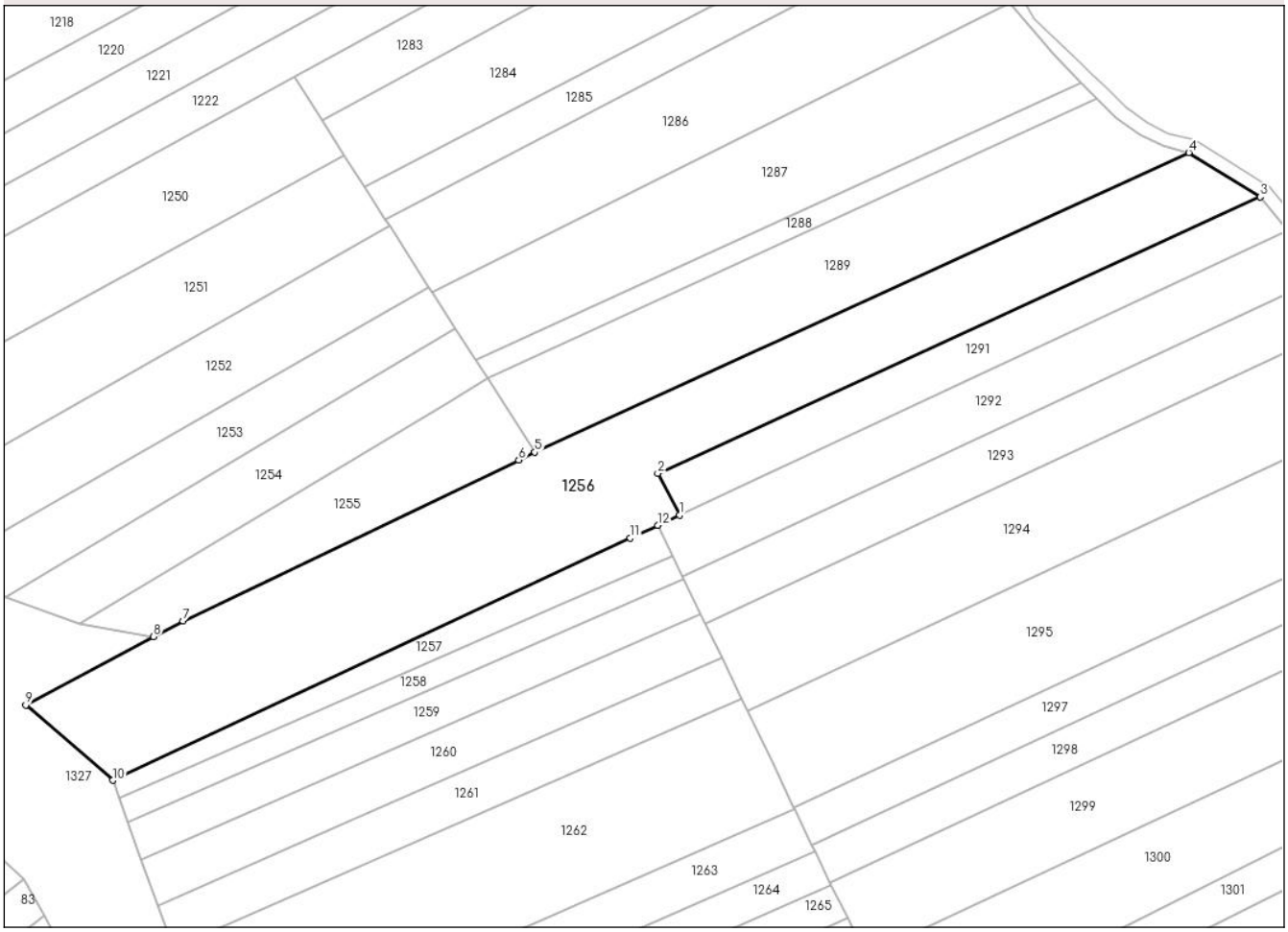

Date referitoare la teren

Crt	Categorie folosință	Intra vilan	Suprafaţa (mp)	Tarla	Parcelă	Nr. topo	Observaţii / Referinţe
1	arabil	NU	4.682	57	16/24	-	
2	padure	NU	5.318	57	16/25	-	

Lungime Segmente

1) Valorile lungimilor segmentelor sunt obţinute din proiecţie în plan.

Punct început	X / Y	Punct sfârşit	X / Y	Lungime segment (** (m)
1	427.446,845 341.697,785	2	427.440,598 341.709,841	13.578
2	427.440,598 341.709,841	3	427.614,965 341.789,765	191.812
3	427.614,965 341.789,765	4	427.594,259 341.802,567	24.344
4	427.594,259 341.802,567	5	427.405,027 341.715,917	208.127

Document care conține date cu caracter personal, protejat de prevederile Regulamentului (UE) nr. 679/2016 și Legii 190/2018

Punct început	X / Y	Punct sfârşit	X / Y	Lungime segment (** (m)
5	427.405,027 341.715,917	6	427.400,36 341.713,686	5.173
6	427.400,36 341.713,686	7	427.303,186 341.667,22	107.712
7	427.303,186 341.667,22	8	427.294,594 341.662,625	9.744
8	427.294,594 341.662,625	9	427.257,708 341.642,898	41.83
9	427.257,708 341.642,898	10	427.282,81 341.621,088	33.253
10	427.282,81 341.621,088	11	427.432,654 341.691,155	165.416
11	427.432,654 341.691,155	12	427.440,555 341.694,85	8.722
12	427.440,555 341.694,85	1	427.446,845 341.697,785	6.941

** Lungimile segmentelor sunt determinate în planul de proiecţie Stereo 70 şi sunt rotunjite la 1 milimetru.
*** Distanţa dintre puncte este formată din segmente cumulate ce sunt mai mici decât valoarea 1 milimetru.

Document care conține date cu caracter personal, protejat de prevederile Regulamentului (UE) nr. 679/2016 și Legii 190/2018

DATE DESPRE IMOBILUL NR. 1257

Oficiul de Cadastru şi Publicitate Imobiliară VALCEA
Biroul de Cadastru şi Publicitate Imobiliară Ramnicu Valcea

A. Partea I. Descrierea imobilului

TEREN Extravilan

Adresa: Jud. Valcea

Nr. Crt	Nr cadastral Nr. topografic	Suprafaţa* (mp)	Observaţii / Referinţe
A1		1.342	Sector cadastral:68 Teren neimprejmuit;

B. Partea II. Proprietari şi acte

Inscrieri privitoare la dreptul de proprietate şi alte drepturi reale		Referinţe
/		
Act Administrativ nr. Titlu de proprietate nr.1020/14297, din 20/09/2000 emis de Comisia Judeteana Valcea;		
B1	Intabulare, drept de PROPRIETATE cu titlu de drept reconstituire in baza Legii nr.18/1991, dobandit prin Lege, cota actuala 1/1, cota initiala 1/1	A1
	1) **RADU MARIN**	

C. Partea III. SARCINI .

Inscrieri privind dezmembramintele dreptului de proprietate, drepturi reale de garanţie şi sarcini	Referinţe
NU SUNT	

Anexa Nr. 1 La Partea I

Teren

Nr cadastral	Suprafaţa (mp)*	Observaţii / Referinţe
	1.342	

* Suprafaţa este determinată in planul de proiecţie Stereo 70.

DETALII LINIARE IMOBIL

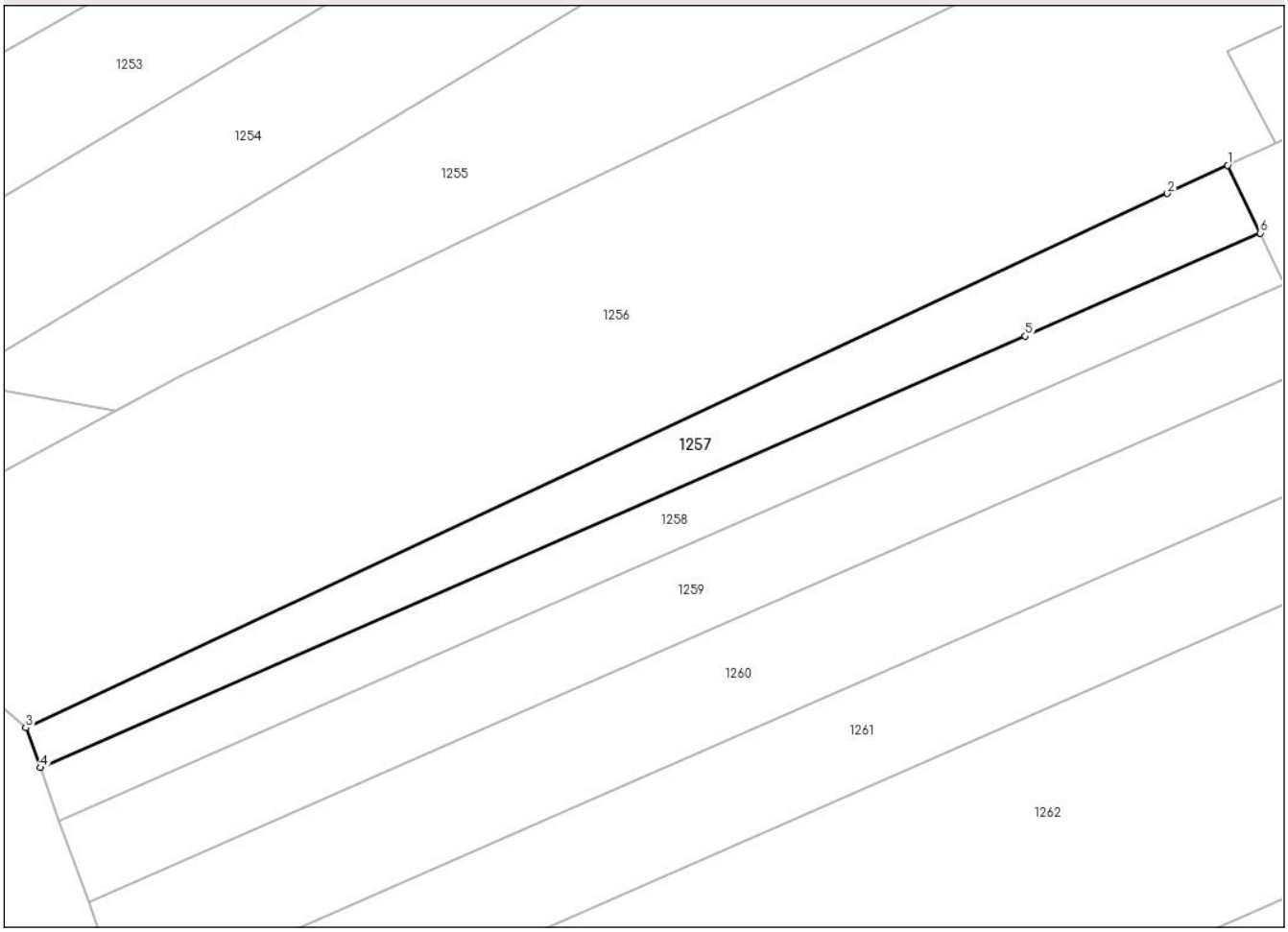

Date referitoare la teren

Crt	Categorie folosință	Intra vilan	Suprafaţa (mp)	Tarla	Parcelă	Nr. topo	Observaţii / Referinţe
1	arabil	NU	158	57	16/65	-	
2	altele	NU	1.184	57	1/64	-	

Lungime Segmente
1) Valorile lungimilor segmentelor sunt obţinute din proiecţie în plan.

Punct început	X / Y	Punct sfârşit	X / Y	Lungime segment (** (m)
1	427.440,555 341.694,85	2	427.432,654 341.691,155	8.722
2	427.432,654 341.691,155	3	427.282,81 341.621,088	165.416
3	427.282,81 341.621,088	4	427.284,694 341.615,875	5.543
4	427.284,694 341.615,875	5	427.414,001 341.672,47	141.15

Document care conține date cu caracter personal, protejat de prevederile Regulamentului (UE) nr. 679/2016 și Legii 190/2018

Punct început	X / Y	Punct sfârşit	X / Y	Lungime segment (** (m)
5	427.414,001 341.672,47	6	427.444,849 341.685,972	33.673
6	427.444,849 341.685,972	1	427.440,555 341.694,85	9.862

** Lungimile segmentelor sunt determinate în planul de proiecţie Stereo 70 şi sunt rotunjite la 1 milimetru.
*** Distanţa dintre puncte este formată din segmente cumulate ce sunt mai mici decât valoarea 1 milimetru.

Document care conține date cu caracter personal, protejat de prevederile Regulamentului (UE) nr. 679/2016 și Legii 190/2018

DATE DESPRE IMOBILUL NR. 1258

Oficiul de Cadastru şi Publicitate Imobiliară VALCEA
Biroul de Cadastru şi Publicitate Imobiliară Ramnicu Valcea

A. Partea I. Descrierea imobilului

TEREN Extravilan

Adresa: Jud. Valcea

Nr. Crt	Nr cadastral Nr. topografic	Suprafaţa* (mp)	Observaţii / Referinţe
A1		1.294	Sector cadastral:68 Teren neimprejmuit;

B. Partea II. Proprietari şi acte

Inscrieri privitoare la dreptul de proprietate şi alte drepturi reale		Referinţe
/		
Act Administrativ nr. Titlu de proprietate nr.1143/50658, din 26/06/2000 emis de Comisia Judeteana Valcea;		
B1	Intabulare, drept de PROPRIETATE cu titlu de drept reconstituire in baza Legii nr.18/1991, dobandit prin Lege, cota actuala 1/1, cota initiala 1/1	A1
	1) **DUMITRASCU ION**	

C. Partea III. SARCINI .

Inscrieri privind dezmembramintele dreptului de proprietate, drepturi reale de garanţie şi sarcini	Referinţe
NU SUNT	

Document care conține date cu caracter personal, protejat de prevederile Regulamentului (UE) nr. 679/2016 și Legii 190/2018

Anexa Nr. 1 La Partea I

Teren

Nr cadastral	Suprafaţa (mp)*	Observaţii / Referinţe
	1.294	

* Suprafaţa este determinată in planul de proiecţie Stereo 70.

DETALII LINIARE IMOBIL

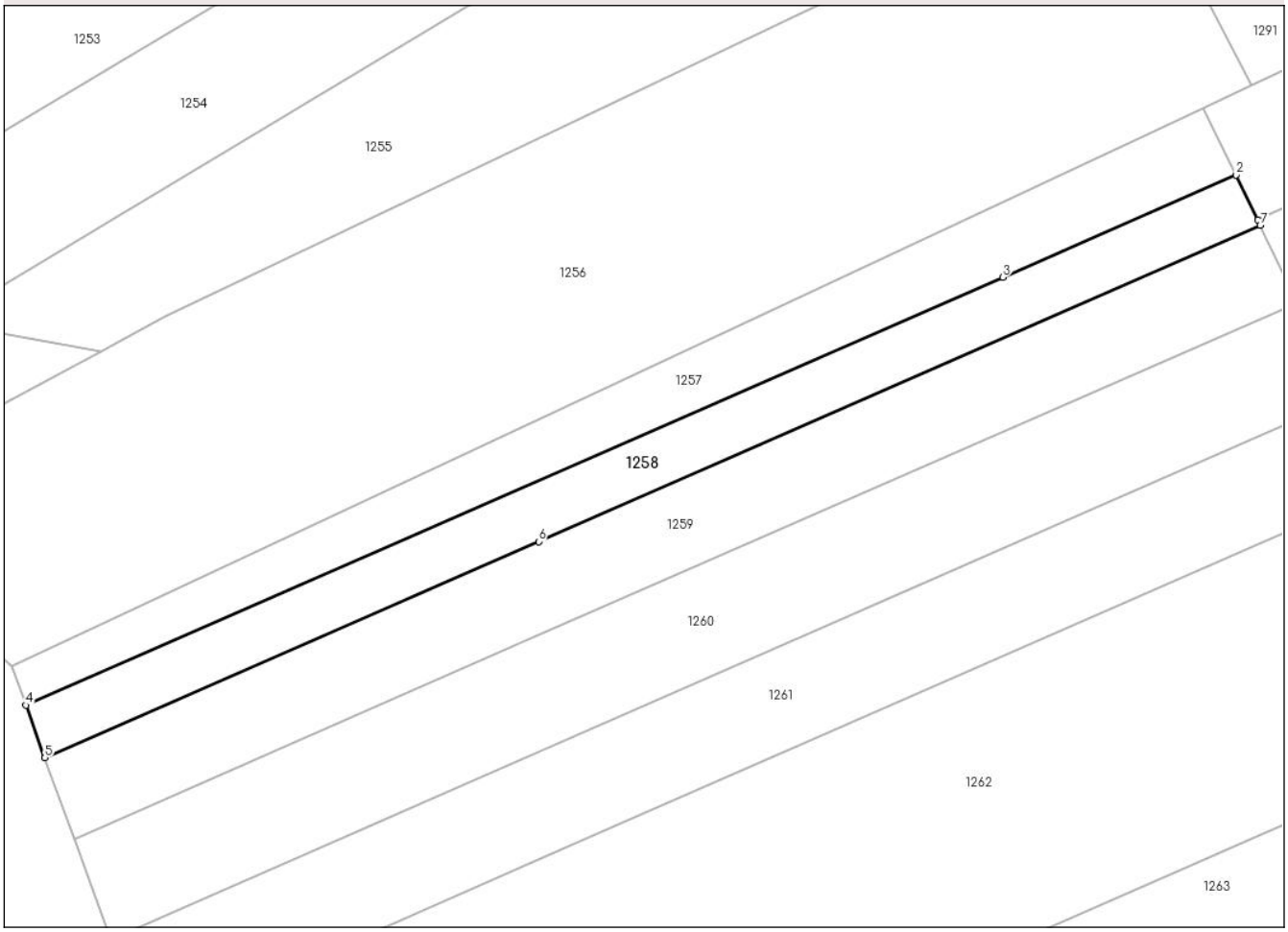

Date referitoare la teren

Crt	Categorie folosință	Intra vilan	Suprafaţa (mp)	Tarla	Parcelă	Nr. topo	Observaţii / Referinţe
1	arabil	NU	605	57	16/66	-	
2	altele	NU	689	57	1/63	-	

Lungime Segmente
1) Valorile lungimilor segmentelor sunt obţinute din proiecţie în plan.

Punct început	X / Y	Punct sfârşit	X / Y	Lungime segment (** (m)
1	427.447,731 341.680,012	2	427.444,849 341.685,972	6.62
2	427.444,849 341.685,972	3	427.414,001 341.672,47	33.673
3	427.414,001 341.672,47	4	427.284,694 341.615,875	141.15
4	427.284,694 341.615,875	5	427.287,209 341.608,914	7.401

Document care conține date cu caracter personal, protejat de prevederile Regulamentului (UE) nr. 679/2016 și Legii 190/2018

Punct început	X / Y	Punct sfârşit	X / Y	Lungime segment (** (m)
5	427.287,209 341.608,914	6	427.352,56 341.637,517	71.336
6	427.352,56 341.637,517	7	427.448,067 341.679,318	104.254
7	427.448,067 341.679,318	1	427.447,731 341.680,012	0.771

** Lungimile segmentelor sunt determinate în planul de proiecţie Stereo 70 şi sunt rotunjite la 1 milimetru.
*** Distanţa dintre puncte este formată din segmente cumulate ce sunt mai mici decât valoarea 1 milimetru.

Document care conține date cu caracter personal, protejat de prevederile Regulamentului (UE) nr. 679/2016 și Legii 190/2018

DATE DESPRE IMOBILUL NR. 1259

Oficiul de Cadastru şi Publicitate Imobiliară VALCEA
Biroul de Cadastru şi Publicitate Imobiliară Ramnicu Valcea

A. Partea I. Descrierea imobilului

TEREN Extravilan

Adresa: Jud. Valcea

Nr. Crt	Nr cadastral Nr. topografic	Suprafaţa* (mp)	Observaţii / Referinţe
A1		Din acte: 0 Masurata: 2.000	Sector cadastral:68 Teren neimprejmuit;

B. Partea II. Proprietari şi acte

Inscrieri privitoare la dreptul de proprietate şi alte drepturi reale		Referinţe
/		
Act Administrativ nr. Adeverinta nr. 3199, din 20/05/2025 emis de Primaria Comunei Susani;		
B1	Inscrierea posesiei, drept de PROPRIETATE, dobandit prin Lege, cota actuala 1/1, cota initiala 1/1	A1
	1) **NEIDENTIFICAT NEIDENTIFICAT**, CIF:0000000000000	
Act Normativ nr. Legea nr.7, din 13/03/1996 emis de Parlamentul Romaniei (Art.13);		
B2	Se noteaza mentiunea de proprietar neidentificat.	A1

C. Partea III. SARCINI .

Inscrieri privind dezmembramintele dreptului de proprietate, drepturi reale de garanţie şi sarcini	Referinţe
NU SUNT	

Document care conține date cu caracter personal, protejat de prevederile Regulamentului (UE) nr. 679/2016 și Legii 190/2018

Anexa Nr. 1 La Partea I

Teren

Nr cadastral	Suprafaţa (mp)*	Observaţii / Referinţe
	Din acte: 0 Masurata: 2.000	

* Suprafaţa este determinată in planul de proiecţie Stereo 70.

DETALII LINIARE IMOBIL

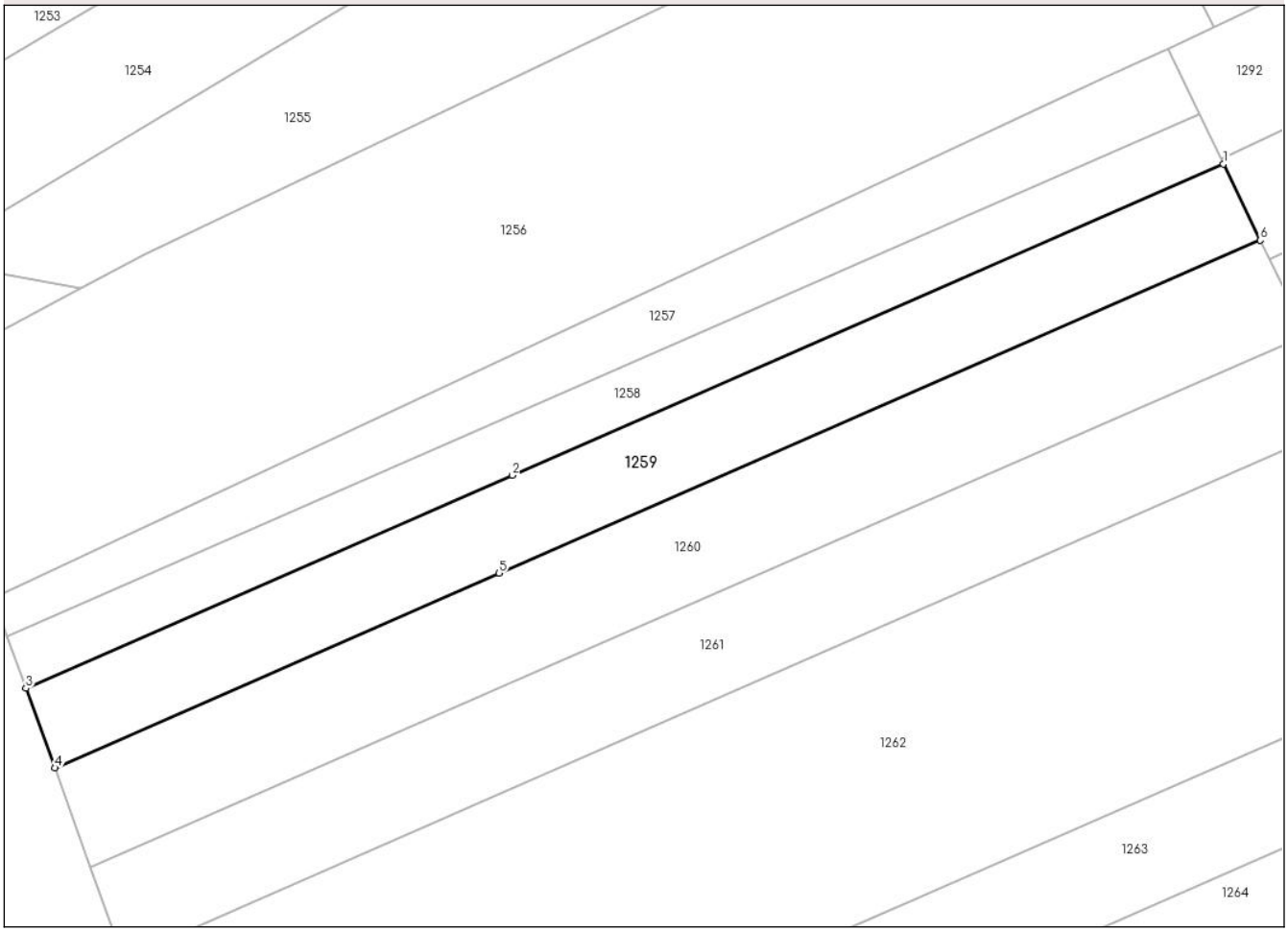

Date referitoare la teren

Crt	Categorie folosinţă	Intra vilan	Suprafaţa (mp)	Tarla	Parcelă	Nr. topo	Observaţii / Referinţe
1	arabil	NU	1.225	57	16/67	-	
2	altele	NU	775	57	1/64	-	

Lungime Segmente
1) Valorile lungimilor segmentelor sunt obţinute din proiecţie în plan.

Punct început	X / Y	Punct sfârşit	X / Y	Lungime segment (** (m)
1	427.448,067 341.679,318	2	427.352,56 341.637,517	104.254
2	427.352,56 341.637,517	3	427.287,209 341.608,914	71.336
3	427.287,209 341.608,914	4	427.291,076 341.598,215	11.376
4	427.291,076 341.598,215	5	427.350,782 341.624,347	65.174

Document care conține date cu caracter personal, protejat de prevederile Regulamentului (UE) nr. 679/2016 și Legii 190/2018

Punct început	X / Y	Punct sfârşit	X / Y	Lungime segment (** (m)
5	427.350,782 341.624,347	6	427.453,013 341.669,091	111.594
6	427.453,013 341.669,091	1	427.448,067 341.679,318	11.36

** Lungimile segmentelor sunt determinate în planul de proiecţie Stereo 70 şi sunt rotunjite la 1 milimetru.
*** Distanţa dintre puncte este formată din segmente cumulate ce sunt mai mici decât valoarea 1 milimetru.

Document care conține date cu caracter personal, protejat de prevederile Regulamentului (UE) nr. 679/2016 și Legii 190/2018

DATE DESPRE IMOBILUL NR. 1260

Oficiul de Cadastru şi Publicitate Imobiliară VALCEA
Biroul de Cadastru şi Publicitate Imobiliară Ramnicu Valcea

A. Partea I. Descrierea imobilului

TEREN Extravilan

Adresa: Jud. Valcea

Nr. Crt	Nr cadastral Nr. topografic	Suprafaţa* (mp)	Observaţii / Referinţe
A1		2.500	Sector cadastral:68 Teren neimprejmuit;

B. Partea II. Proprietari şi acte

Inscrieri privitoare la dreptul de proprietate şi alte drepturi reale		Referinţe
/		
Act Administrativ nr. Titlu de proprietate nr.1076/28752, din 28/02/2000 emis de Comisia Judeteana Valcea;		
B1	Intabulare, drept de PROPRIETATE cu titlu de drept reconstituire in baza Legii nr.18/1991, dobandit prin Lege, cota actuala 1/1, cota initiala 1/1	A1
	1) **IOANA GHEORGHITA**	

C. Partea III. SARCINI .

Inscrieri privind dezmembramintele dreptului de proprietate, drepturi reale de garanţie şi sarcini	Referinţe
NU SUNT	

Document care conține date cu caracter personal, protejat de prevederile Regulamentului (UE) nr. 679/2016 și Legii 190/2018

Anexa Nr. 1 La Partea I

Teren

Nr cadastral	Suprafaţa (mp)*	Observaţii / Referinţe
	2.500	

* Suprafaţa este determinată in planul de proiecţie Stereo 70.

DETALII LINIARE IMOBIL

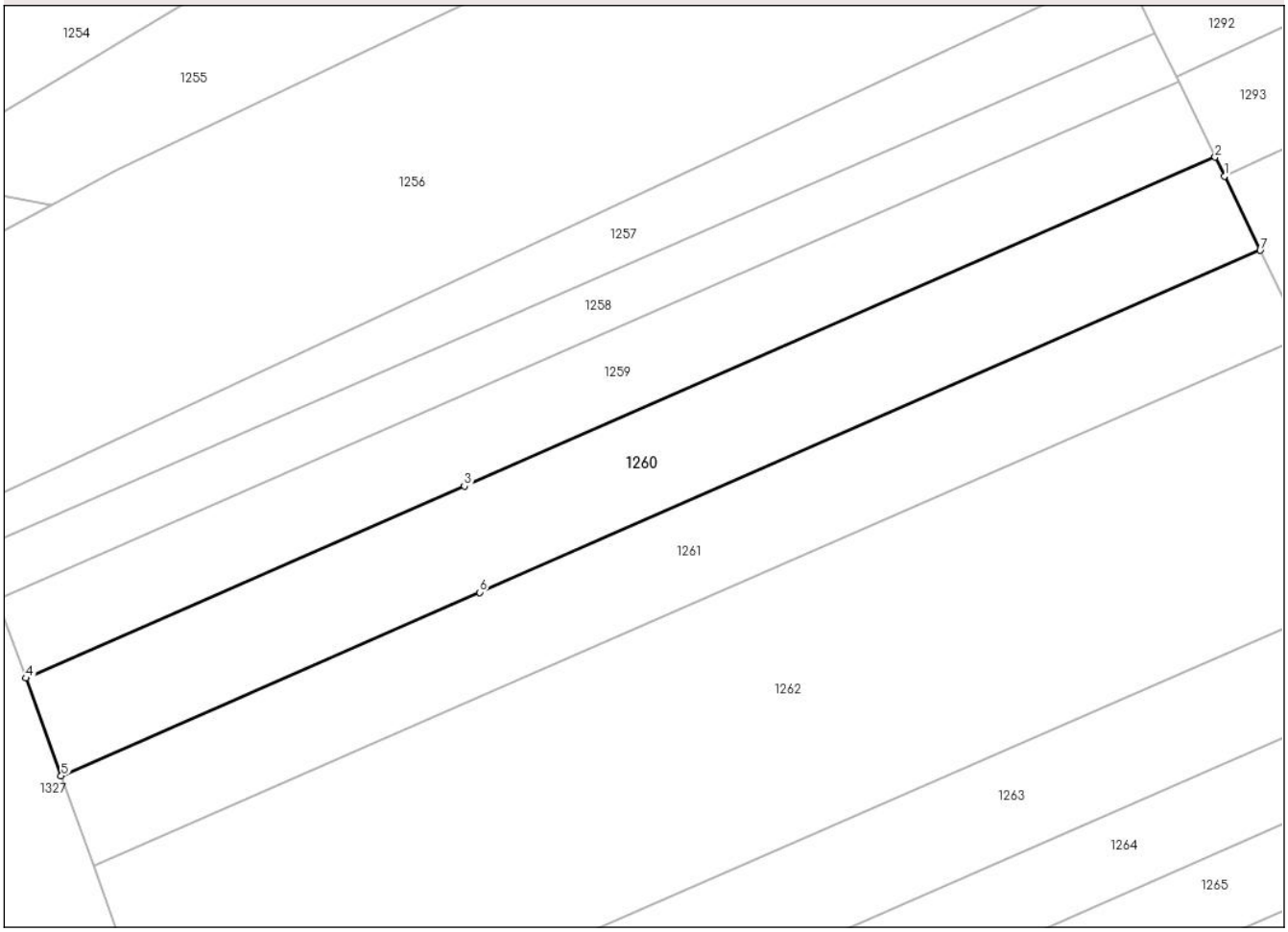

Date referitoare la teren

Crt	Categorie folosință	Intra vilan	Suprafaţa (mp)	Tarla	Parcelă	Nr. topo	Observaţii / Referinţe
1	arabil	NU	1.603	57	16/68	-	
2	altele	NU	897	57	1/67	-	

Lungime Segmente
1) Valorile lungimilor segmentelor sunt obţinute din proiecţie în plan.

Punct început	X / Y	Punct sfârşit	X / Y	Lungime segment (** (m)
1	427.454,27 341.666,493	2	427.453,013 341.669,091	2.886
2	427.453,013 341.669,091	3	427.350,782 341.624,347	111.594
3	427.350,782 341.624,347	4	427.291,076 341.598,215	65.174
4	427.291,076 341.598,215	5	427.295,873 341.584,94	14.115

Document care conține date cu caracter personal, protejat de prevederile Regulamentului (UE) nr. 679/2016 și Legii 190/2018

Punct început	X / Y	Punct sfârşit	X / Y	Lungime segment (** (m)
5	427.295,873 341.584,94	6	427.352,883 341.609,892	62.231
6	427.352,883 341.609,892	7	427.459,15 341.656,403	116.0
7	427.459,15 341.656,403	1	427.454,27 341.666,493	11.208

** Lungimile segmentelor sunt determinate în planul de proiecţie Stereo 70 şi sunt rotunjite la 1 milimetru.
*** Distanţa dintre puncte este formată din segmente cumulate ce sunt mai mici decât valoarea 1 milimetru.

Document care conține date cu caracter personal, protejat de prevederile Regulamentului (UE) nr. 679/2016 și Legii 190/2018

DATE DESPRE IMOBILUL NR. 1261

Oficiul de Cadastru şi Publicitate Imobiliară VALCEA
Biroul de Cadastru şi Publicitate Imobiliară Ramnicu Valcea

A. Partea I. Descrierea imobilului

TEREN Extravilan

Adresa: Jud. Valcea

Nr. Crt	Nr cadastral Nr. topografic	Suprafaţa* (mp)	Observaţii / Referinţe
A1		2.334	Sector cadastral:68 Teren neimprejmuit;

B. Partea II. Proprietari şi acte

Inscrieri privitoare la dreptul de proprietate şi alte drepturi reale		Referinţe
/		
Act Administrativ nr. Titlu de proprietate nr.1106/50658, din 09/05/2000 emis de Comisia Judeteana Valcea;		
B1	Intabulare, drept de PROPRIETATE cu titlu de drept reconstituire in baza Legii nr.18/1991, dobandit prin Lege, cota actuala 1/1, cota initiala 1/1	A1
	1) **IOANA GHEORGHITA**	

C. Partea III. SARCINI .

Inscrieri privind dezmembramintele dreptului de proprietate, drepturi reale de garanţie şi sarcini	Referinţe
NU SUNT	

Document care conține date cu caracter personal, protejat de prevederile Regulamentului (UE) nr. 679/2016 și Legii 190/2018

Anexa Nr. 1 La Partea I

Teren

Nr cadastral	Suprafaţa (mp)*	Observaţii / Referinţe
	2.334	

* Suprafaţa este determinată in planul de proiecţie Stereo 70.

DETALII LINIARE IMOBIL

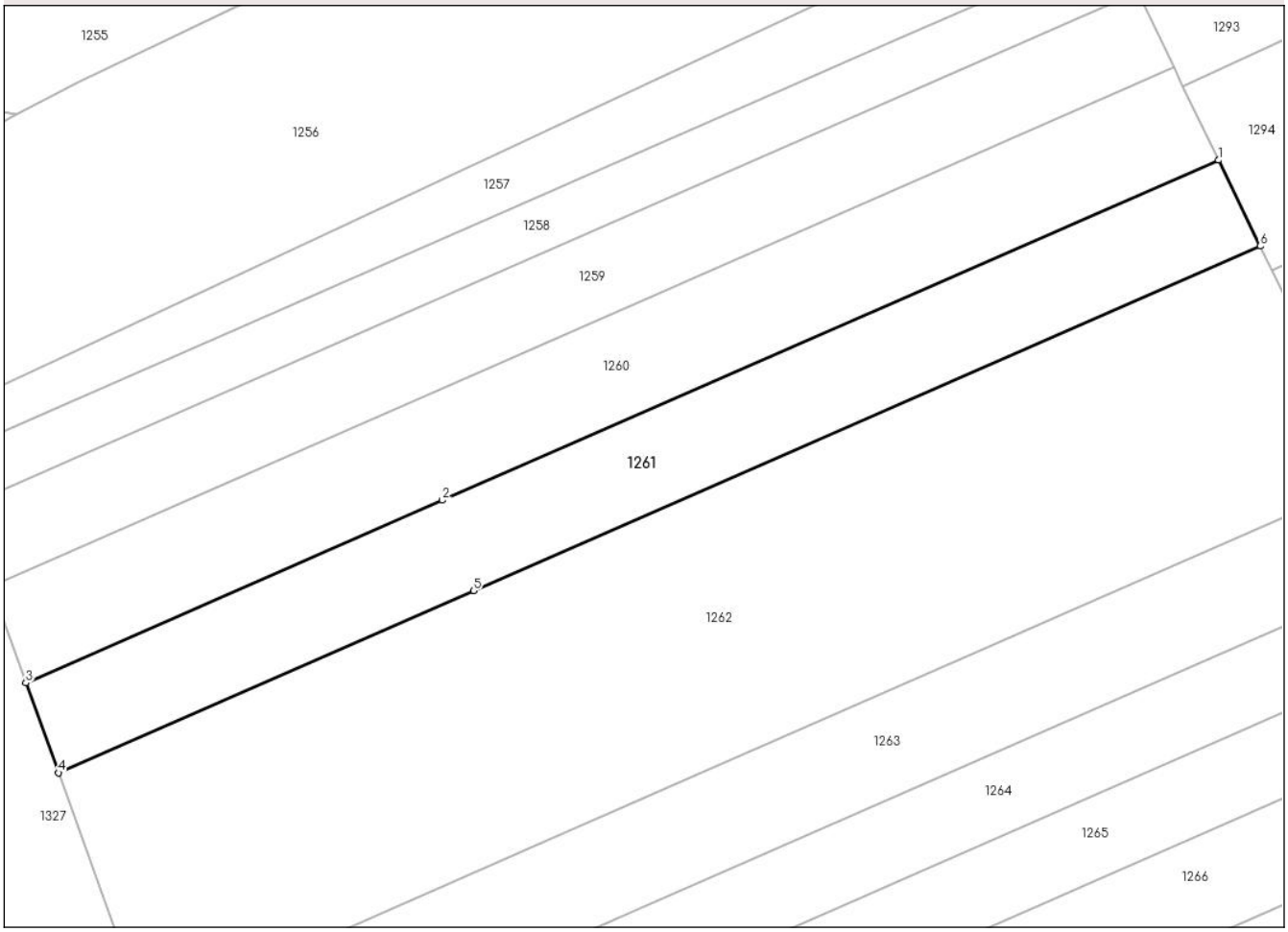

Date referitoare la teren

Crt	Categorie folosință	Intra vilan	Suprafaţa (mp)	Tarla	Parcelă	Nr. topo	Observaţii / Referinţe
1	arabil	NU	1.524	57	16/69	-	
2	altele	NU	810	57	1/69	-	

Lungime Segmente
1) Valorile lungimilor segmentelor sunt obţinute din proiecţie în plan.

Punct început	X / Y	Punct sfârşit	X / Y	Lungime segment (** (m)
1	427.459,15 341.656,403	2	427.352,883 341.609,892	116.0
2	427.352,883 341.609,892	3	427.295,873 341.584,94	62.231
3	427.295,873 341.584,94	4	427.300,317 341.572,644	13.074
4	427.300,317 341.572,644	5	427.357,132 341.597,511	62.019

Document care conține date cu caracter personal, protejat de prevederile Regulamentului (UE) nr. 679/2016 și Legii 190/2018

Punct început	X / Y	Punct sfârşit	X / Y	Lungime segment (** (m)
5	427.357,132 341.597,511	6	427.464,835 341.644,65	117.567
6	427.464,835 341.644,65	1	427.459,15 341.656,403	13.056

** Lungimile segmentelor sunt determinate în planul de proiecţie Stereo 70 şi sunt rotunjite la 1 milimetru.
*** Distanţa dintre puncte este formată din segmente cumulate ce sunt mai mici decât valoarea 1 milimetru.

Document care conține date cu caracter personal, protejat de prevederile Regulamentului (UE) nr. 679/2016 și Legii 190/2018

DATE DESPRE IMOBILUL NR. 1262

Oficiul de Cadastru şi Publicitate Imobiliară VALCEA
Biroul de Cadastru şi Publicitate Imobiliară Ramnicu Valcea

A. Partea I. Descrierea imobilului

TEREN Extravilan

Adresa: Jud. Valcea

Nr. Crt	Nr cadastral Nr. topografic	Suprafaţa* (mp)	Observaţii / Referinţe
A1		6.400	Sector cadastral:68 Teren neimprejmuit;

B. Partea II. Proprietari şi acte

Inscrieri privitoare la dreptul de proprietate şi alte drepturi reale		Referinţe
/		
Act Administrativ nr. Titlu de proprietate nr.1802, din 22/02/2006 emis de Comisia Judeteana Valcea;		
B1	Intabulare, drept de PROPRIETATE cu titlu de drept reconstituire in baza Legii nr.18/1991, dobandit prin Lege, cota actuala 1/1, cota initiala 1/1	A1
	1) **IORDACHE DUMITRU** 2) **IORDACHE AURELIA** 3) **SIMA MARIA** 4) **TEODORESCU ELENA** 5) **IORDACHE ION**	

C. Partea III. SARCINI .

Inscrieri privind dezmembramintele dreptului de proprietate, drepturi reale de garanţie şi sarcini	Referinţe
NU SUNT	

Document care conține date cu caracter personal, protejat de prevederile Regulamentului (UE) nr. 679/2016 și Legii 190/2018

Anexa Nr. 1 La Partea I

Teren

Nr cadastral	Suprafaţa (mp)*	Observaţii / Referinţe
	6.400	

* Suprafaţa este determinată in planul de proiecţie Stereo 70.

DETALII LINIARE IMOBIL

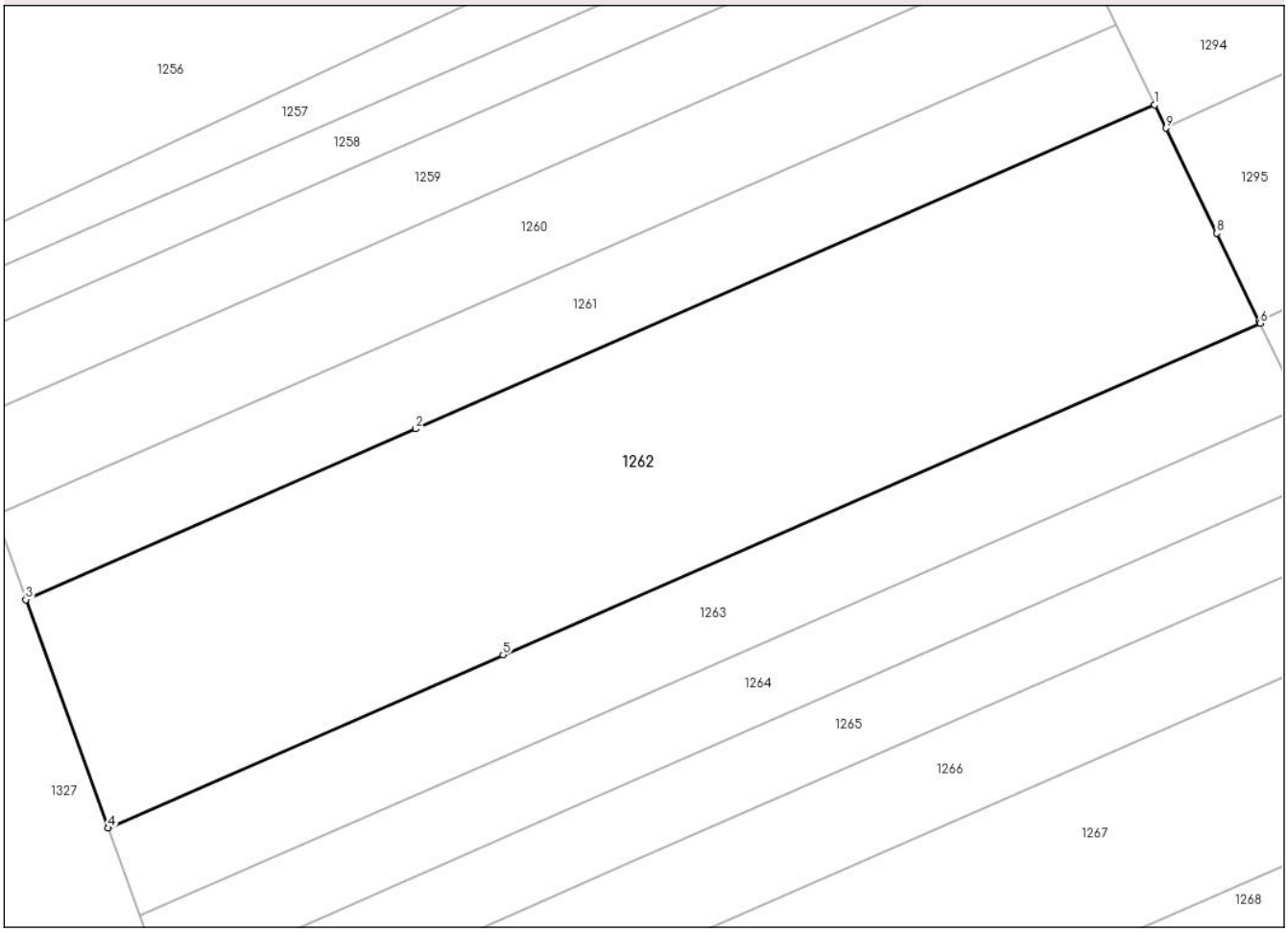

Date referitoare la teren

Crt	Categorie folosință	Intra vilan	Suprafaţa (mp)	Tarla	Parcelă	Nr. topo	Observaţii / Referinţe
1	arabil	NU	4.198	57	16/41	-	
2	altele	NU	2.202	57	10/41	-	

Lungime Segmente
1) Valorile lungimilor segmentelor sunt obţinute din proiecţie în plan.

Punct început	X / Y	Punct sfârşit	X / Y	Lungime segment (** (m)
1	427.464,835 341.644,65	2	427.357,132 341.597,511	117.567
2	427.357,132 341.597,511	3	427.300,317 341.572,644	62.019
3	427.300,317 341.572,644	4	427.312,333 341.539,394	35.355
4	427.312,333 341.539,394	5	427.369,869 341.564,577	62.806

Document care conține date cu caracter personal, protejat de prevederile Regulamentului (UE) nr. 679/2016 și Legii 190/2018

Punct început	X / Y	Punct sfârşit	X / Y	Lungime segment (** (m)
5	427.369,869 341.564,577	6	427.480,206 341.612,869	120.442
6	427.480,206 341.612,869	7	427.480,03 341.613,235	0.406
7	427.480,03 341.613,235	8	427.473,872 341.625,965	14.141
8	427.473,872 341.625,965	9	427.466,462 341.641,286	17.019
9	427.466,462 341.641,286	1	427.464,835 341.644,65	3.737

** Lungimile segmentelor sunt determinate în planul de proiecţie Stereo 70 şi sunt rotunjite la 1 milimetru.
*** Distanţa dintre puncte este formată din segmente cumulate ce sunt mai mici decât valoarea 1 milimetru.

Document care conține date cu caracter personal, protejat de prevederile Regulamentului (UE) nr. 679/2016 și Legii 190/2018

DATE DESPRE IMOBILUL NR. 1263

Oficiul de Cadastru şi Publicitate Imobiliară VALCEA
Biroul de Cadastru şi Publicitate Imobiliară Ramnicu Valcea

A. Partea I. Descrierea imobilului

TEREN Extravilan

Adresa: Jud. Valcea

Nr. Crt	Nr cadastral Nr. topografic	Suprafaţa* (mp)	Observaţii / Referinţe
A1		2.500	Sector cadastral:68 Teren neimprejmuit;

B. Partea II. Proprietari şi acte

Inscrieri privitoare la dreptul de proprietate şi alte drepturi reale		Referinţe
/		
Act Administrativ nr. Titlu de proprietate nr.16896, din 12/10/2010 emis de Comisia Judeteana Valcea;		
B1	Intabulare, drept de PROPRIETATE cu titlu de drept reconstituire in baza Legii nr.18/1991, dobandit prin Lege, cota actuala 1/1, cota initiala 1/1	A1
	1) **TEODORESCU MARIN**	

C. Partea III. SARCINI .

Inscrieri privind dezmembramintele dreptului de proprietate, drepturi reale de garanţie şi sarcini	Referinţe
NU SUNT	

Document care conține date cu caracter personal, protejat de prevederile Regulamentului (UE) nr. 679/2016 și Legii 190/2018

Anexa Nr. 1 La Partea I

Teren

Nr cadastral	Suprafaţa (mp)*	Observaţii / Referinţe
	2.500	

* Suprafaţa este determinată in planul de proiecţie Stereo 70.

DETALII LINIARE IMOBIL

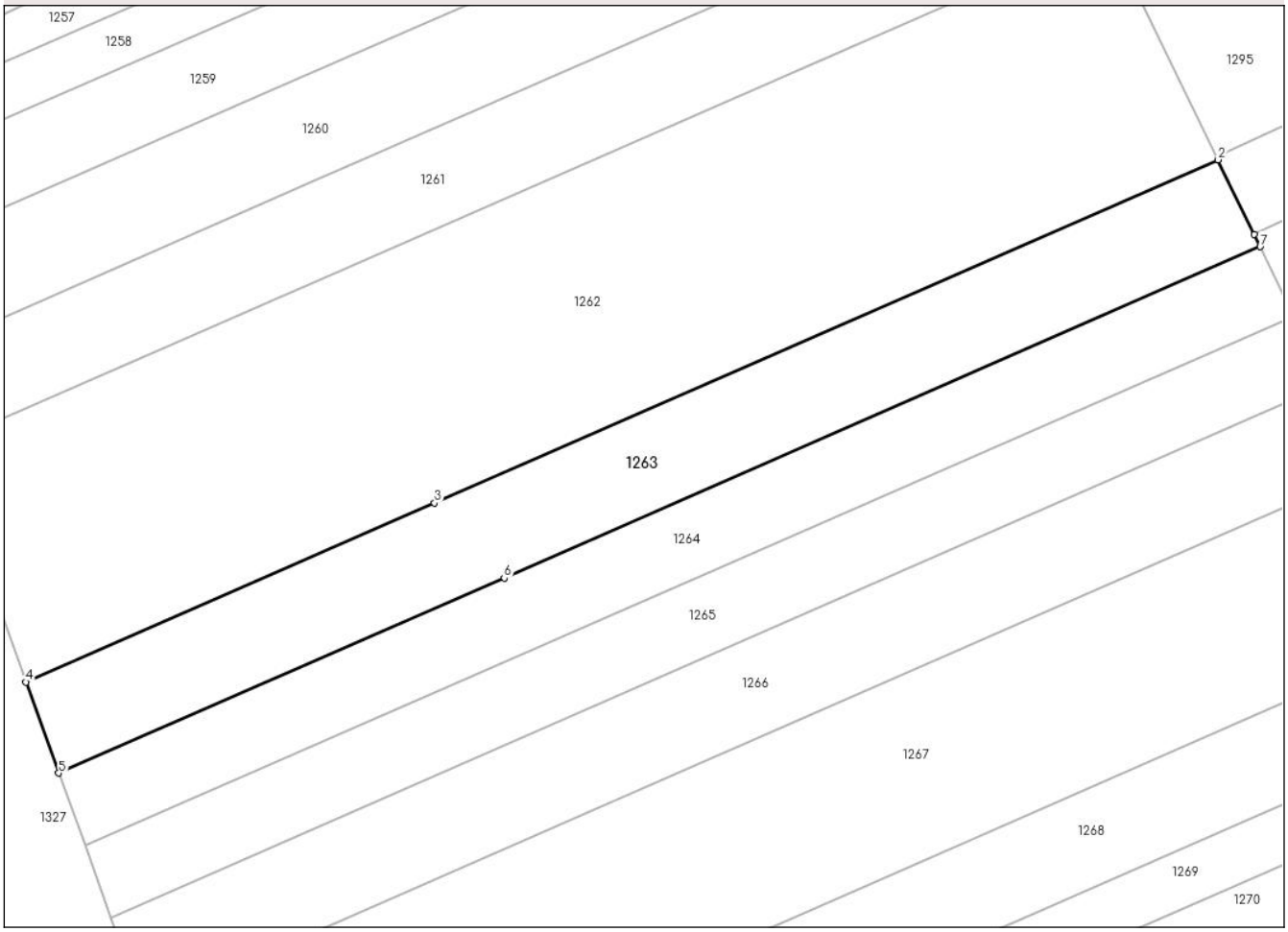

Date referitoare la teren

Crt	Categorie folosință	Intra vilan	Suprafaţa (mp)	Tarla	Parcelă	Nr. topo	Observaţii / Referinţe
1	arabil	NU	1.608	57	16/54	-	
2	altele	NU	892	57	1/54	-	

Lungime Segmente
1) Valorile lungimilor segmentelor sunt obţinute din proiecţie în plan.

Punct început	X / Y	Punct sfârşit	X / Y	Lungime segment (** (m)
1	427.485,282 341.602,375	2	427.480,206 341.612,869	11.657
2	427.480,206 341.612,869	3	427.369,869 341.564,577	120.442
3	427.369,869 341.564,577	4	427.312,333 341.539,394	62.806
4	427.312,333 341.539,394	5	427.316,962 341.526,585	13.62

Document care conține date cu caracter personal, protejat de prevederile Regulamentului (UE) nr. 679/2016 și Legii 190/2018

Punct început	X / Y	Punct sfârşit	X / Y	Lungime segment (** (m)
5	427.316,962 341.526,585	6	427.379,669 341.554,031	68.45
6	427.379,669 341.554,031	7	427.486,128 341.600,626	116.209
7	427.486,128 341.600,626	1	427.485,282 341.602,375	1.943

** Lungimile segmentelor sunt determinate în planul de proiecţie Stereo 70 şi sunt rotunjite la 1 milimetru.
*** Distanţa dintre puncte este formată din segmente cumulate ce sunt mai mici decât valoarea 1 milimetru.

Document care conține date cu caracter personal, protejat de prevederile Regulamentului (UE) nr. 679/2016 și Legii 190/2018

DATE DESPRE IMOBILUL NR. 1264

Oficiul de Cadastru şi Publicitate Imobiliară VALCEA
Biroul de Cadastru şi Publicitate Imobiliară Ramnicu Valcea

A. Partea I. Descrierea imobilului

TEREN Extravilan

Adresa: Jud. Valcea

Nr. Crt	Nr cadastral Nr. topografic	Suprafaţa* (mp)	Observaţii / Referinţe
A1		2.000	Sector cadastral:68 Teren neimprejmuit;

B. Partea II. Proprietari şi acte

Inscrieri privitoare la dreptul de proprietate şi alte drepturi reale		Referinţe
/		
Act Administrativ nr. Proces verbal de punere in posesie nr.16, din 22/05/2025 emis de Consiliul Local Susani (Hotararea Comisiei Judetene nr. 35/13.09.1991 eliberata de CJFF VALCEA);		
B1	Inscrierea provizorie, drept de PROPRIETATE, dobandit prin Lege, cota actuala 1/1, cota initiala 1/1	A1
	1) **STANCA ION**	

C. Partea III. SARCINI .

Inscrieri privind dezmembramintele dreptului de proprietate, drepturi reale de garanţie şi sarcini	Referinţe
NU SUNT	

Document care conține date cu caracter personal, protejat de prevederile Regulamentului (UE) nr. 679/2016 și Legii 190/2018

Anexa Nr. 1 La Partea I

Teren

Nr cadastral	Suprafaţa (mp)*	Observaţii / Referinţe
	2.000	

* Suprafaţa este determinată in planul de proiecţie Stereo 70.

DETALII LINIARE IMOBIL

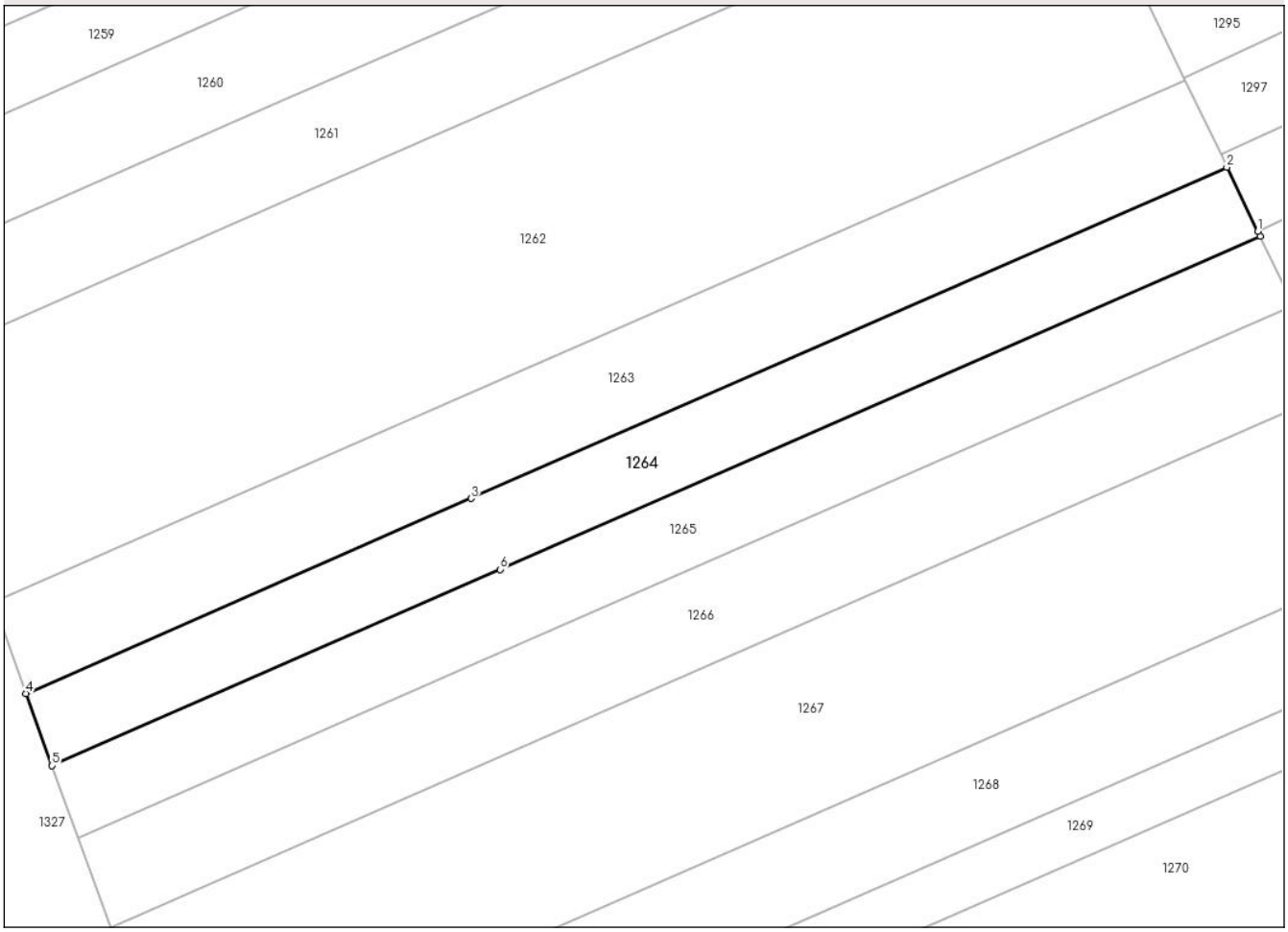

Date referitoare la teren

Crt	Categorie folosință	Intra vilan	Suprafaţa (mp)	Tarla	Parcelă	Nr. topo	Observaţii / Referinţe
1	arabil	NU	1.258	57	16/71	-	
2	padure	NU	742	57	1/70	-	

Lungime Segmente
1) Valorile lungimilor segmentelor sunt obţinute din proiecţie în plan.

Punct început	X / Y	Punct sfârşit	X / Y	Lungime segment (** (m)
1	427.490,497 341.591,594	2	427.486,128 341.600,626	10.033
2	427.486,128 341.600,626	3	427.379,669 341.554,031	116.209
3	427.379,669 341.554,031	4	427.316,962 341.526,585	68.45
4	427.316,962 341.526,585	5	427.320,639 341.516,408	10.821

Document care conține date cu caracter personal, protejat de prevederile Regulamentului (UE) nr. 679/2016 și Legii 190/2018

Punct început	X / Y	Punct sfârşit	X / Y	Lungime segment (** (m)
5	427.320,639 341.516,408	6	427.383,752 341.544,032	68.894
6	427.383,752 341.544,032	7	427.490,832 341.590,898	116.887
7	427.490,832 341.590,898	1	427.490,497 341.591,594	0.772

** Lungimile segmentelor sunt determinate în planul de proiecţie Stereo 70 şi sunt rotunjite la 1 milimetru.
*** Distanţa dintre puncte este formată din segmente cumulate ce sunt mai mici decât valoarea 1 milimetru.

Document care conține date cu caracter personal, protejat de prevederile Regulamentului (UE) nr. 679/2016 și Legii 190/2018

DATE DESPRE IMOBILUL NR. 1265

Oficiul de Cadastru şi Publicitate Imobiliară VALCEA
Biroul de Cadastru şi Publicitate Imobiliară Ramnicu Valcea

A. Partea I. Descrierea imobilului

TEREN Extravilan

Adresa: Jud. Valcea

Nr. Crt	Nr cadastral Nr. topografic	Suprafaţa* (mp)	Observaţii / Referinţe
A1		Din acte: 0 Masurata: 2.000	Sector cadastral:68 Teren neimprejmuit;

B. Partea II. Proprietari şi acte

Inscrieri privitoare la dreptul de proprietate şi alte drepturi reale		Referinţe
/		
Act Administrativ nr. Adeverinta nr.3199, din 20/05/2025 emis de Primaria Comunei Susani;		
B1	Inscrierea posesiei, drept de PROPRIETATE, dobandit prin Lege, cota actuala 1/1, cota initiala 1/1	A1
	1) **NEIDENTIFICAT NEIDENTIFICAT**, CIF:0000000000000	
Act Normativ nr. Legea nr.7, din 13/03/1996 emis de Parlamentul Romaniei (Art.13);		
B2	Se noteaza mentiunea de proprietar neidentificat.	A1

C. Partea III. SARCINI .

Inscrieri privind dezmembramintele dreptului de proprietate, drepturi reale de garanţie şi sarcini	Referinţe
NU SUNT	

Document care conține date cu caracter personal, protejat de prevederile Regulamentului (UE) nr. 679/2016 și Legii 190/2018

Anexa Nr. 1 La Partea I

Teren

Nr cadastral	Suprafaţa (mp)*	Observaţii / Referinţe
	Din acte: 0 Masurata: 2.000	

* Suprafaţa este determinată in planul de proiecţie Stereo 70.

DETALII LINIARE IMOBIL

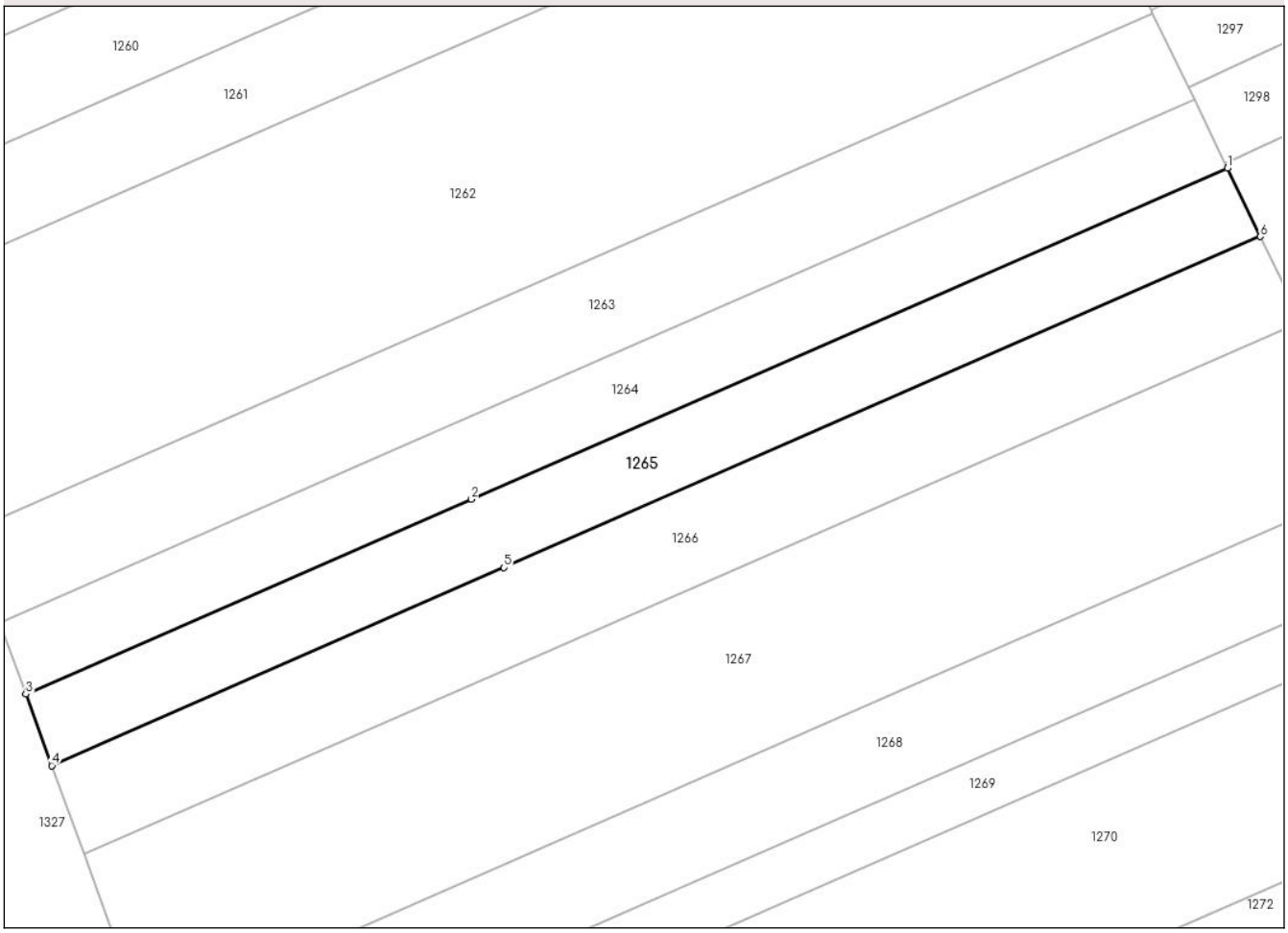

Date referitoare la teren

Crt	Categorie folosinţă	Intra vilan	Suprafaţa (mp)	Tarla	Parcelă	Nr. topo	Observaţii / Referinţe
1	arabil	NU	1.255	57	16/72	-	
2	padure	NU	745	57	1/71	-	

Lungime Segmente
1) Valorile lungimilor segmentelor sunt obţinute din proiecţie în plan.

Punct început	X / Y	Punct sfârşit	X / Y	Lungime segment (** (m)
1	427.490,832 341.590,898	2	427.383,752 341.544,032	116.887
2	427.383,752 341.544,032	3	427.320,639 341.516,408	68.894
3	427.320,639 341.516,408	4	427.324,295 341.506,292	10.756
4	427.324,295 341.506,292	5	427.388,372 341.534,337	69.946

Document care conține date cu caracter personal, protejat de prevederile Regulamentului (UE) nr. 679/2016 și Legii 190/2018

Punct început	X / Y	Punct sfârşit	X / Y	Lungime segment (** (m)
5	427.388,372 341.534,337	6	427.495,491 341.581,22	116.929
6	427.495,491 341.581,22	1	427.490,832 341.590,898	10.741

** Lungimile segmentelor sunt determinate în planul de proiecţie Stereo 70 şi sunt rotunjite la 1 milimetru.
*** Distanţa dintre puncte este formată din segmente cumulate ce sunt mai mici decât valoarea 1 milimetru.

Document care conține date cu caracter personal, protejat de prevederile Regulamentului (UE) nr. 679/2016 și Legii 190/2018

DATE DESPRE IMOBILUL NR. 1266

Oficiul de Cadastru şi Publicitate Imobiliară VALCEA
Biroul de Cadastru şi Publicitate Imobiliară Ramnicu Valcea

A. Partea I. Descrierea imobilului

TEREN Extravilan

Adresa: Jud. Valcea

Nr. Crt	Nr cadastral Nr. topografic	Suprafaţa* (mp)	Observaţii / Referinţe
A1		2.500	Sector cadastral:68 Teren neimprejmuit;

B. Partea II. Proprietari şi acte

Inscrieri privitoare la dreptul de proprietate şi alte drepturi reale		Referinţe
/		
Act Administrativ nr. Titlu de proprietate nr.1085/28752, din 28/02/2000 emis de Comisia Judeteana Valcea;		
B1	Intabulare, drept de PROPRIETATE cu titlu de drept reconstituire in baza Legii nr.18/1991, dobandit prin Lege, cota actuala 1/1, cota initiala 1/1	A1
	1) **IORDACHE ION**	

C. Partea III. SARCINI .

Inscrieri privind dezmembramintele dreptului de proprietate, drepturi reale de garanţie şi sarcini	Referinţe
NU SUNT	

Document care conține date cu caracter personal, protejat de prevederile Regulamentului (UE) nr. 679/2016 și Legii 190/2018

Anexa Nr. 1 La Partea I

Teren

Nr cadastral	Suprafaţa (mp)*	Observaţii / Referinţe
	2.500	

* Suprafaţa este determinată in planul de proiecţie Stereo 70.

DETALII LINIARE IMOBIL

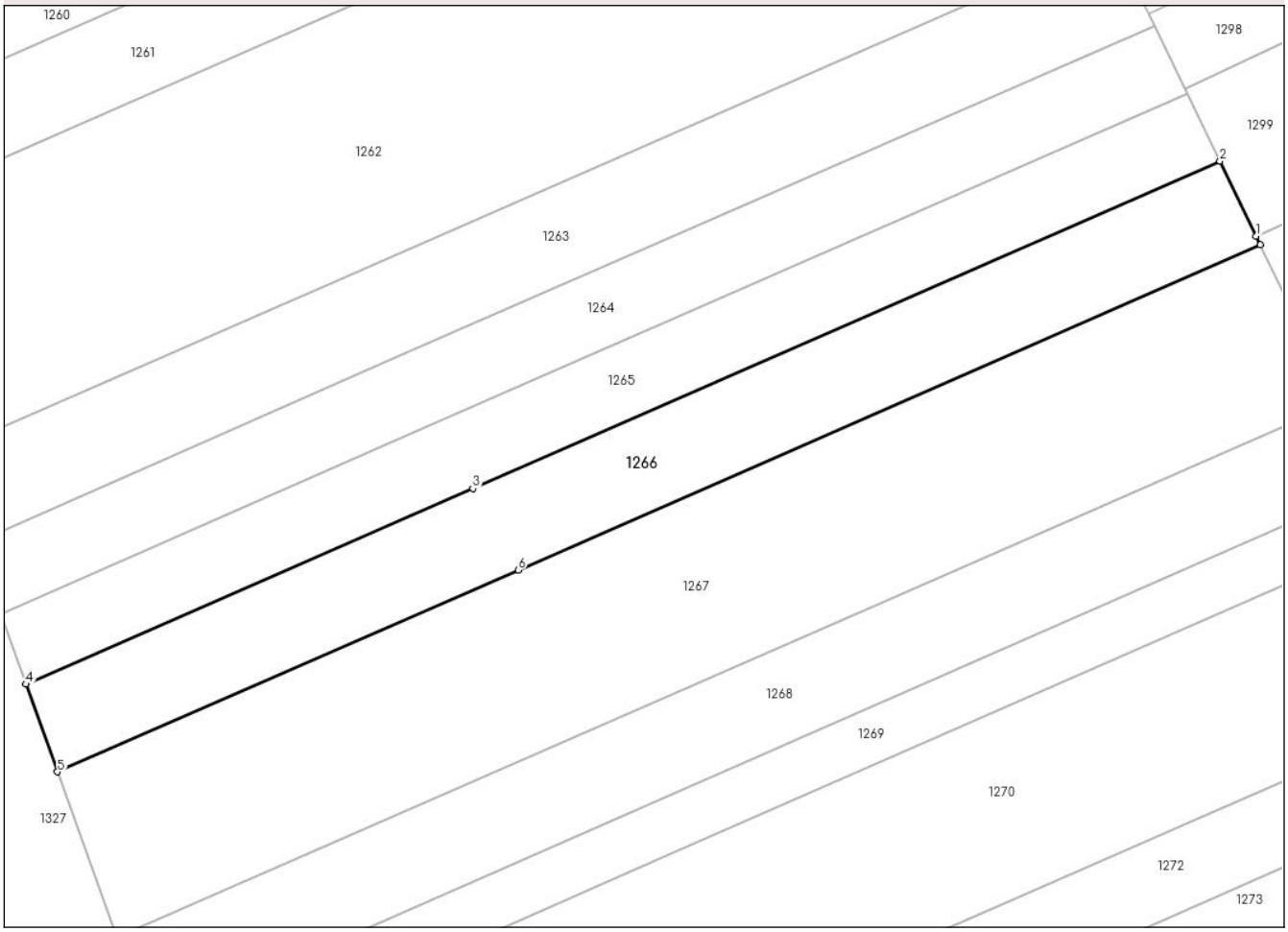

Date referitoare la teren

Crt	Categorie folosință	Intra vilan	Suprafaţa (mp)	Tarla	Parcelă	Nr. topo	Observaţii / Referinţe
1	arabil	NU	1.553	57	1/27	-	
2	altele	NU	947	57	6/27	-	

Lungime Segmente
1) Valorile lungimilor segmentelor sunt obţinute din proiecţie în plan.

Punct început	X / Y	Punct sfârşit	X / Y	Lungime segment (** (m)
1	427.500,674 341.570,455	2	427.495,491 341.581,22	11.948
2	427.495,491 341.581,22	3	427.388,372 341.534,337	116.929
3	427.388,372 341.534,337	4	427.324,295 341.506,292	69.946
4	427.324,295 341.506,292	5	427.328,836 341.493,728	13.359

Document care conține date cu caracter personal, protejat de prevederile Regulamentului (UE) nr. 679/2016 și Legii 190/2018

Punct început	X / Y	Punct sfârşit	X / Y	Lungime segment (** (m)
5	427.328,836 341.493,728	6	427.394,882 341.522,636	72.095
6	427.394,882 341.522,636	7	427.501,279 341.569,203	116.141
7	427.501,279 341.569,203	1	427.500,674 341.570,455	1.391

** Lungimile segmentelor sunt determinate în planul de proiecţie Stereo 70 şi sunt rotunjite la 1 milimetru.
*** Distanţa dintre puncte este formată din segmente cumulate ce sunt mai mici decât valoarea 1 milimetru.

Document care conține date cu caracter personal, protejat de prevederile Regulamentului (UE) nr. 679/2016 și Legii 190/2018

DATE DESPRE IMOBILUL NR. 1267

Oficiul de Cadastru şi Publicitate Imobiliară VALCEA
Biroul de Cadastru şi Publicitate Imobiliară Ramnicu Valcea

A. Partea I. Descrierea imobilului

TEREN Extravilan

Adresa: Jud. Valcea

Nr. Crt	Nr cadastral Nr. topografic	Suprafaţa* (mp)	Observaţii / Referinţe
A1		4.770	Sector cadastral:68 Teren neimprejmuit;

B. Partea II. Proprietari şi acte

Inscrieri privitoare la dreptul de proprietate şi alte drepturi reale		Referinţe
/		
Act Administrativ nr. Titlu de proprietate nr.1682, din 01/09/2004 emis de Comisia Judeteana Valcea;		
B1	Intabulare, drept de PROPRIETATE cu titlu de drept reconstituire in baza Legii nr.18/1991, dobandit prin Lege, cota actuala 1/1, cota initiala 1/1	A1
	1) **MIHAI GHEORGHE**	

C. Partea III. SARCINI .

Inscrieri privind dezmembramintele dreptului de proprietate, drepturi reale de garanţie şi sarcini	Referinţe
NU SUNT	

Document care conține date cu caracter personal, protejat de prevederile Regulamentului (UE) nr. 679/2016 și Legii 190/2018

Anexa Nr. 1 La Partea I

Teren

Nr cadastral	Suprafaţa (mp)*	Observaţii / Referinţe
	4.770	

* Suprafaţa este determinată in planul de proiecţie Stereo 70.

DETALII LINIARE IMOBIL

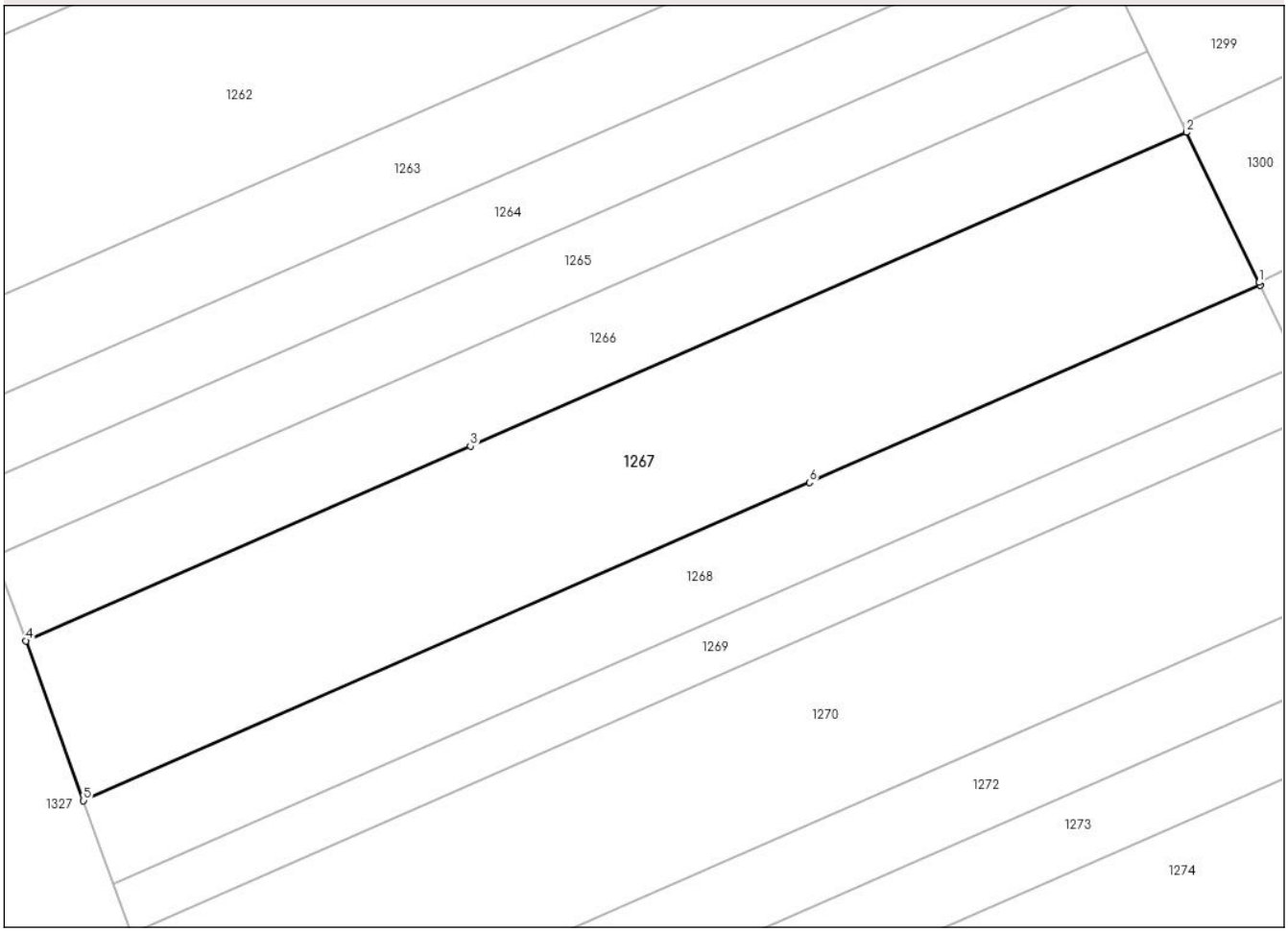

Date referitoare la teren

Crt	Categorie folosință	Intra vilan	Suprafaţa (mp)	Tarla	Parcelă	Nr. topo	Observaţii / Referinţe
1	arabil	NU	2.442	57	16/73	-	
2	padure	NU	2.328	57	1/72	-	

Lungime Segmente
1) Valorile lungimilor segmentelor sunt obţinute din proiecţie în plan.

Punct început	X / Y	Punct sfârşit	X / Y	Lungime segment (** (m)
1	427.512,049 341.546,919	2	427.501,279 341.569,203	24.75
2	427.501,279 341.569,203	3	427.394,882 341.522,636	116.141
3	427.394,882 341.522,636	4	427.328,836 341.493,728	72.095
4	427.328,836 341.493,728	5	427.337,407 341.470,009	25.22

Document care conține date cu caracter personal, protejat de prevederile Regulamentului (UE) nr. 679/2016 și Legii 190/2018

Punct început	X / Y	Punct sfârşit	X / Y	Lungime segment (** (m)
5	427.337,407 341.470,009	6	427.445,271 341.517,219	117.743
6	427.445,271 341.517,219	7	427.512,237 341.546,528	73.099
7	427.512,237 341.546,528	1	427.512,049 341.546,919	0.434

** Lungimile segmentelor sunt determinate în planul de proiecţie Stereo 70 şi sunt rotunjite la 1 milimetru.
*** Distanţa dintre puncte este formată din segmente cumulate ce sunt mai mici decât valoarea 1 milimetru.

Document care conține date cu caracter personal, protejat de prevederile Regulamentului (UE) nr. 679/2016 și Legii 190/2018

DATE DESPRE IMOBILUL NR. 1268

Oficiul de Cadastru şi Publicitate Imobiliară VALCEA
Biroul de Cadastru şi Publicitate Imobiliară Ramnicu Valcea

A. Partea I. Descrierea imobilului

TEREN Extravilan

Adresa: Jud. Valcea

Nr. Crt	Nr cadastral Nr. topografic	Suprafaţa* (mp)	Observaţii / Referinţe
A1		2.500	Sector cadastral:68 Teren neimprejmuit;

B. Partea II. Proprietari şi acte

Inscrieri privitoare la dreptul de proprietate şi alte drepturi reale		Referinţe
/		
Act Administrativ nr. Titlu de proprietate nr.24420, din 19/02/2016 emis de Comisia Judeteana Valcea;		
B1	Intabulare, drept de PROPRIETATE cu titlu de drept reconstituire in baza Legii nr.18/1991, dobandit prin Lege, cota actuala 1/1, cota initiala 1/1	A1
	1) **MARINESCU ELENA**	

C. Partea III. SARCINI .

Inscrieri privind dezmembramintele dreptului de proprietate, drepturi reale de garanţie şi sarcini	Referinţe
NU SUNT	

Document care conține date cu caracter personal, protejat de prevederile Regulamentului (UE) nr. 679/2016 și Legii 190/2018

Anexa Nr. 1 La Partea I

Teren

Nr cadastral	Suprafaţa (mp)*	Observaţii / Referinţe
	2.500	

* Suprafaţa este determinată in planul de proiecţie Stereo 70.

DETALII LINIARE IMOBIL

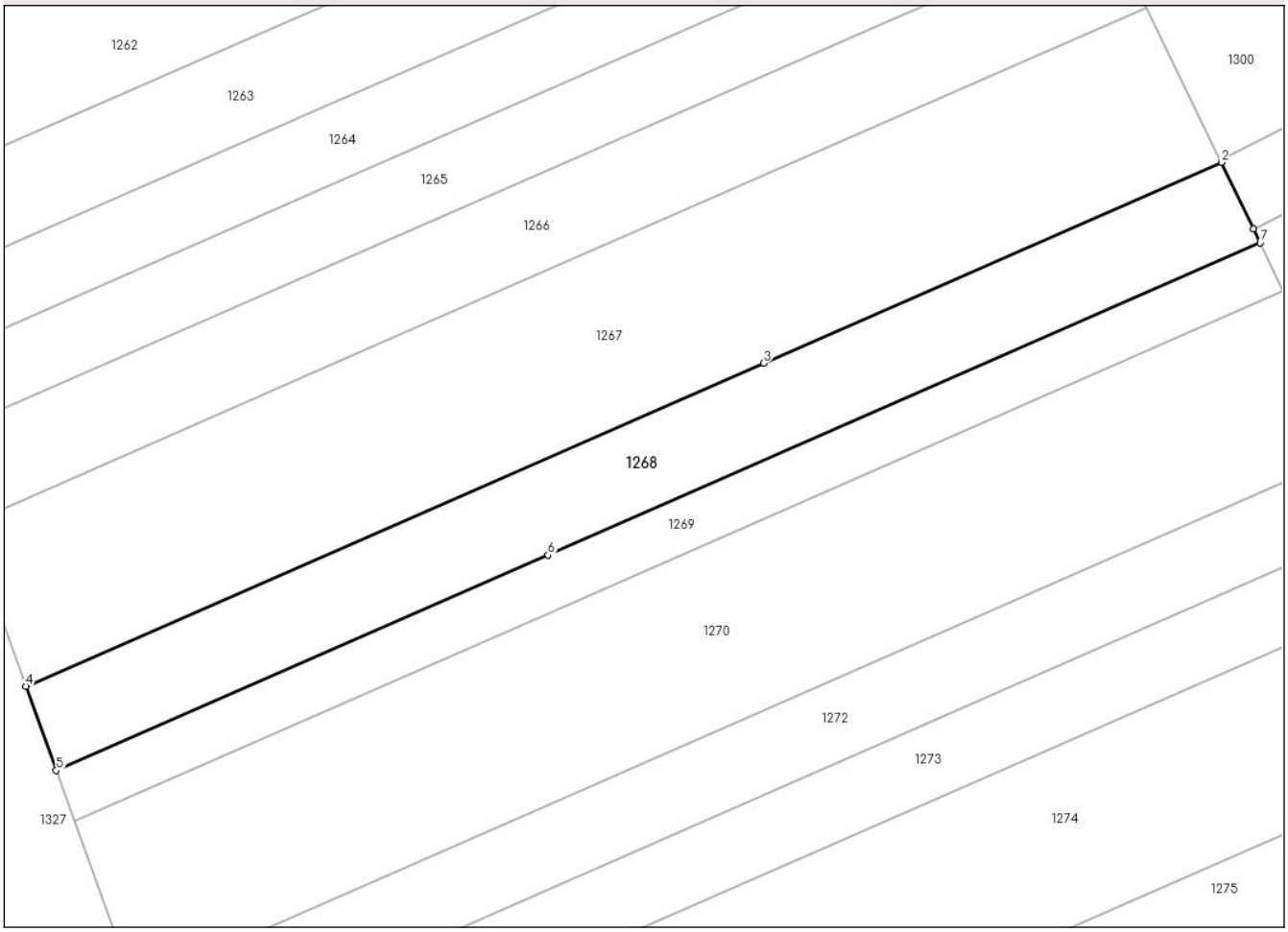

Date referitoare la teren

Crt	Categorie folosință	Intra vilan	Suprafaţa (mp)	Tarla	Parcelă	Nr. topo	Observaţii / Referinţe
1	arabil	NU	1.193	57	5/10	-	
2	altele	NU	1.307	57	6/80	-	

Lungime Segmente
1) Valorile lungimilor segmentelor sunt obţinute din proiecţie în plan.

Punct început	X / Y	Punct sfârşit	X / Y	Lungime segment (** (m)
1	427.516,914 341.536,851	2	427.512,237 341.546,528	10.748
2	427.512,237 341.546,528	3	427.445,271 341.517,219	73.099
3	427.445,271 341.517,219	4	427.337,407 341.470,009	117.743
4	427.337,407 341.470,009	5	427.341,854 341.457,706	13.082

Document care conține date cu caracter personal, protejat de prevederile Regulamentului (UE) nr. 679/2016 și Legii 190/2018

Punct început	X / Y	Punct sfârşit	X / Y	Lungime segment (** (m)
5	427.341,854 341.457,706	6	427.413,763 341.489,179	78.495
6	427.413,763 341.489,179	7	427.517,922 341.534,767	113.699
7	427.517,922 341.534,767	1	427.516,914 341.536,851	2.315

** Lungimile segmentelor sunt determinate în planul de proiecţie Stereo 70 şi sunt rotunjite la 1 milimetru.
*** Distanţa dintre puncte este formată din segmente cumulate ce sunt mai mici decât valoarea 1 milimetru.

Document care conține date cu caracter personal, protejat de prevederile Regulamentului (UE) nr. 679/2016 și Legii 190/2018

DATE DESPRE IMOBILUL NR. 1269

Oficiul de Cadastru şi Publicitate Imobiliară VALCEA
Biroul de Cadastru şi Publicitate Imobiliară Ramnicu Valcea

A. Partea I. Descrierea imobilului

TEREN Extravilan

Adresa: Jud. Valcea

Nr. Crt	Nr cadastral Nr. topografic	Suprafaţa* (mp)	Observaţii / Referinţe
A1		1.500	Sector cadastral:68 Teren neimprejmuit;

B. Partea II. Proprietari şi acte

Inscrieri privitoare la dreptul de proprietate şi alte drepturi reale		Referinţe
/		
Act Administrativ nr. Titlu de proprietate nr.14157, din 09/06/2009 emis de Comisia Judeteana Valcea;		
B1	Intabulare, drept de PROPRIETATE cu titlu de drept reconstituire in baza Legii nr.18/1991, dobandit prin Lege, cota actuala 1/1, cota initiala 1/1	A1
	1) **DUMITRANA GHEORGHE** 2) **DUMITRANA ALEXANDRU** 3) **DUMITRANA MARIN**	

C. Partea III. SARCINI .

Inscrieri privind dezmembramintele dreptului de proprietate, drepturi reale de garanţie şi sarcini	Referinţe
NU SUNT	

Document care conține date cu caracter personal, protejat de prevederile Regulamentului (UE) nr. 679/2016 și Legii 190/2018

Anexa Nr. 1 La Partea I

Teren

Nr cadastral	Suprafaţa (mp)*	Observaţii / Referinţe
	1.500	

* Suprafaţa este determinată in planul de proiecţie Stereo 70.

DETALII LINIARE IMOBIL

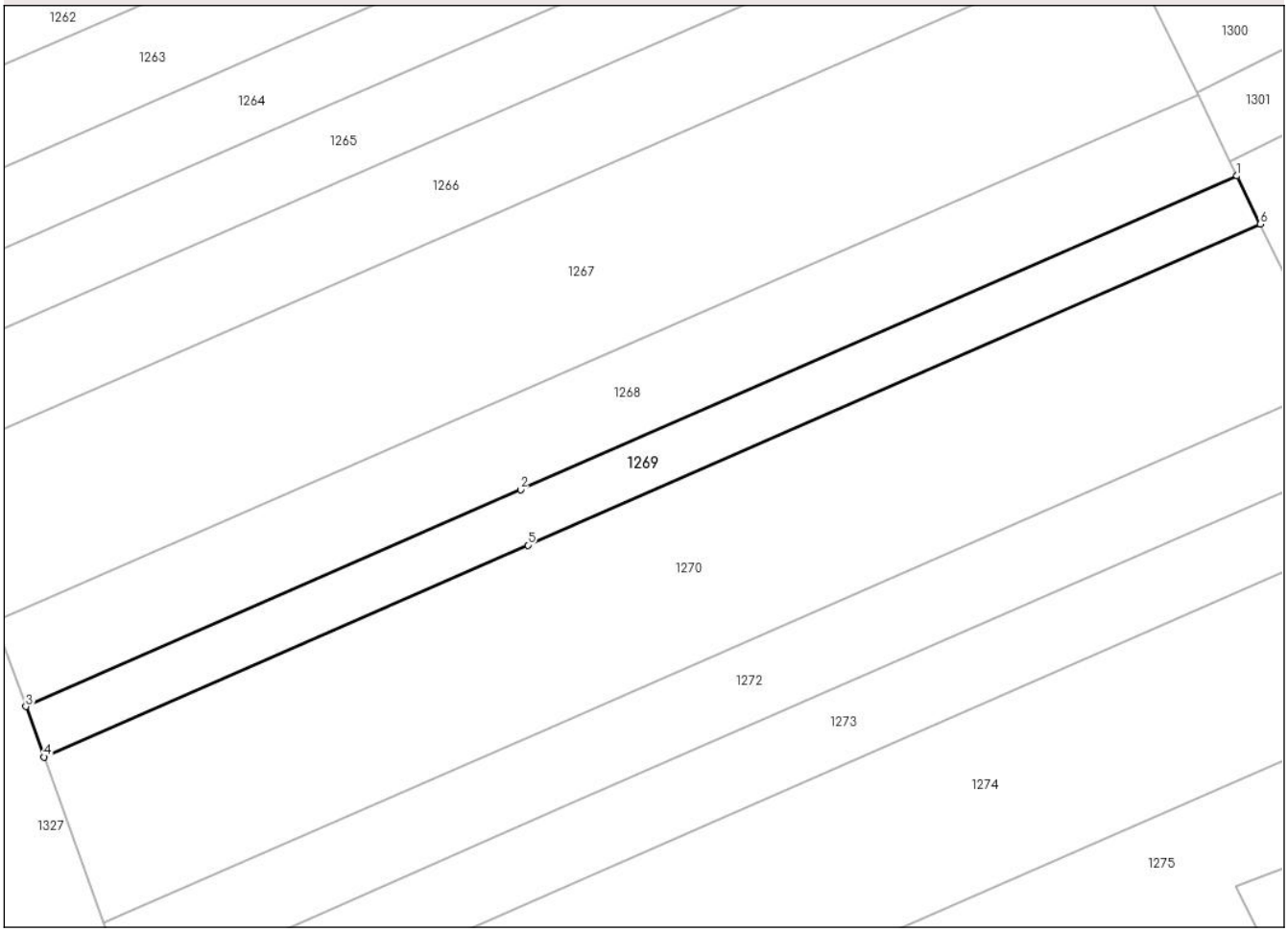

Date referitoare la teren

Crt	Categorie folosință	Intra vilan	Suprafaţa (mp)	Tarla	Parcelă	Nr. topo	Observaţii / Referinţe
1	arabil	NU	895	57	5/8	-	
2	altele	NU	605	57	5/8	-	

Lungime Segmente
1) Valorile lungimilor segmentelor sunt obţinute din proiecţie în plan.

Punct început	X / Y	Punct sfârşit	X / Y	Lungime segment (** (m)
1	427.517,922 341.534,767	2	427.413,763 341.489,179	113.699
2	427.413,763 341.489,179	3	427.341,854 341.457,706	78.495
3	427.341,854 341.457,706	4	427.344,506 341.450,365	7.805
4	427.344,506 341.450,365	5	427.414,822 341.481,141	76.756

Document care conține date cu caracter personal, protejat de prevederile Regulamentului (UE) nr. 679/2016 și Legii 190/2018

Punct început	X / Y	Punct sfârşit	X / Y	Lungime segment (** (m)
5	427.414,822 341.481,141	6	427.521,313 341.527,75	116.244
6	427.521,313 341.527,75	1	427.517,922 341.534,767	7.793

** Lungimile segmentelor sunt determinate în planul de proiecţie Stereo 70 şi sunt rotunjite la 1 milimetru.
*** Distanţa dintre puncte este formată din segmente cumulate ce sunt mai mici decât valoarea 1 milimetru.

Document care conține date cu caracter personal, protejat de prevederile Regulamentului (UE) nr. 679/2016 și Legii 190/2018

DATE DESPRE IMOBILUL NR. 1270

Oficiul de Cadastru şi Publicitate Imobiliară VALCEA
Biroul de Cadastru şi Publicitate Imobiliară Ramnicu Valcea

A. Partea I. Descrierea imobilului

TEREN Extravilan

Adresa: Jud. Valcea

Nr. Crt	Nr cadastral Nr. topografic	Suprafaţa* (mp)	Observaţii / Referinţe
A1		4.973	Sector cadastral:68 Teren neimprejmuit;

B. Partea II. Proprietari şi acte

Inscrieri privitoare la dreptul de proprietate şi alte drepturi reale		Referinţe
/		
Act Administrativ nr. Titlu de proprietate nr.1062/28752, din 02/02/2000 emis de Comisia Judeteana Valcea;		
B1	Intabulare, drept de PROPRIETATE cu titlu de drept reconstituire in baza Legii nr.18/1991, dobandit prin Lege, cota actuala 1/1, cota initiala 1/1	A1
	1) **SIMA ALEXANDRU**	

C. Partea III. SARCINI .

Inscrieri privind dezmembramintele dreptului de proprietate, drepturi reale de garanţie şi sarcini	Referinţe
NU SUNT	

Document care conține date cu caracter personal, protejat de prevederile Regulamentului (UE) nr. 679/2016 și Legii 190/2018

Anexa Nr. 1 La Partea I

Teren

Nr cadastral	Suprafaţa (mp)*	Observaţii / Referinţe
	4.973	

* Suprafaţa este determinată in planul de proiecţie Stereo 70.

DETALII LINIARE IMOBIL

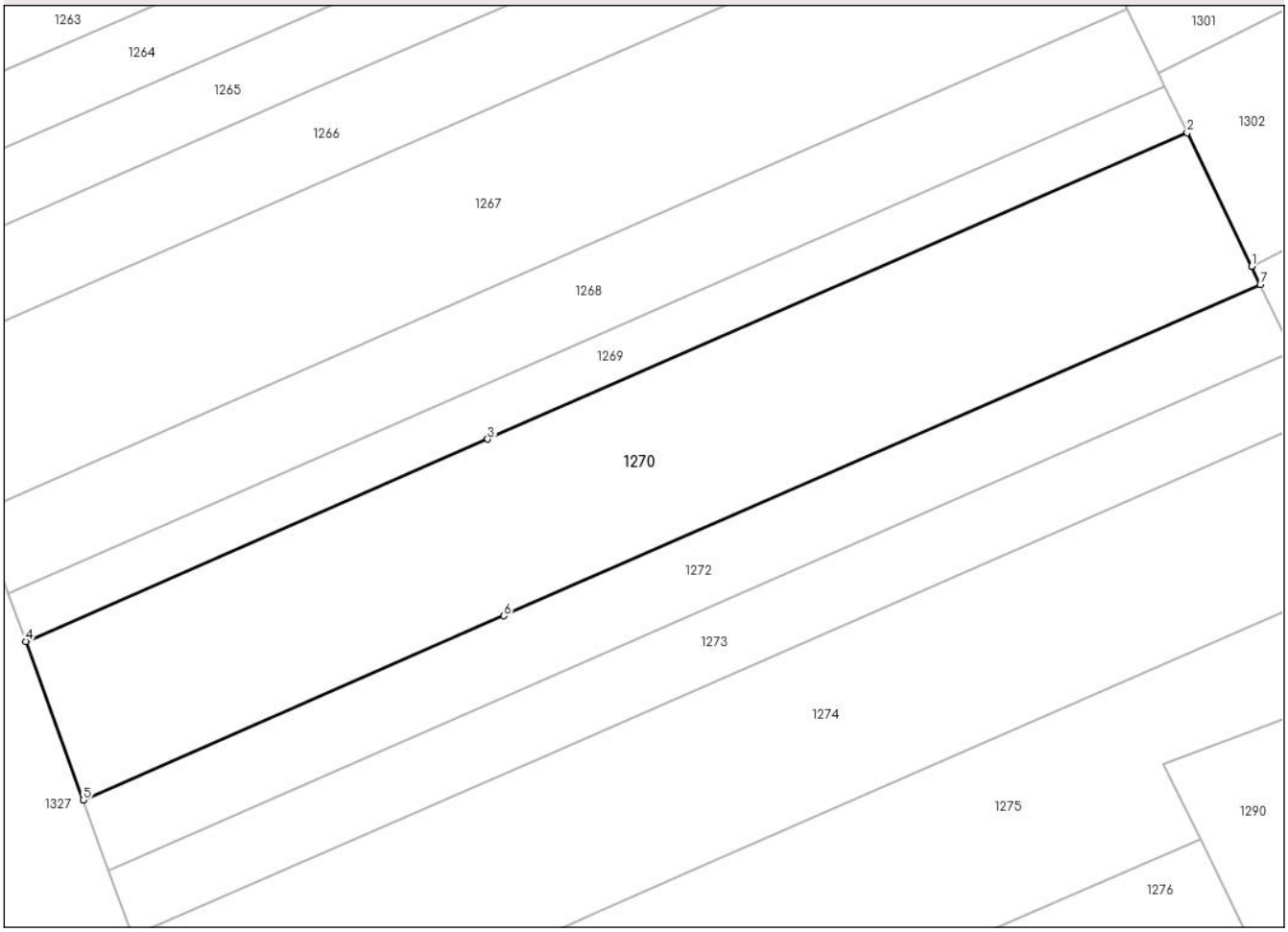

Date referitoare la teren

Crt	Categorie folosință	Intra vilan	Suprafaţa (mp)	Tarla	Parcelă	Nr. topo	Observaţii / Referinţe
1	arabil	NU	3.096	57	16/77	-	
2	padure	NU	1.877	57	1/76	-	

Lungime Segmente
1) Valorile lungimilor segmentelor sunt obţinute din proiecţie în plan.

Punct început	X / Y	Punct sfârşit	X / Y	Lungime segment (** (m)
1	427.531,13 341.507,439	2	427.521,313 341.527,75	22.559
2	427.521,313 341.527,75	3	427.414,822 341.481,141	116.244
3	427.414,822 341.481,141	4	427.344,506 341.450,365	76.756
4	427.344,506 341.450,365	5	427.353,223 341.426,245	25.647

Document care conține date cu caracter personal, protejat de prevederile Regulamentului (UE) nr. 679/2016 și Legii 190/2018

Punct început	X / Y	Punct sfârşit	X / Y	Lungime segment (** (m)
5	427.353,223 341.426,245	6	427.417,267 341.454,276	69.91
6	427.417,267 341.454,276	7	427.532,457 341.504,692	125.74
7	427.532,457 341.504,692	1	427.531,13 341.507,439	3.051

** Lungimile segmentelor sunt determinate în planul de proiecţie Stereo 70 şi sunt rotunjite la 1 milimetru.
*** Distanţa dintre puncte este formată din segmente cumulate ce sunt mai mici decât valoarea 1 milimetru.

Document care conține date cu caracter personal, protejat de prevederile Regulamentului (UE) nr. 679/2016 și Legii 190/2018

DATE DESPRE IMOBILUL NR. 1271

Oficiul de Cadastru şi Publicitate Imobiliară VALCEA
Biroul de Cadastru şi Publicitate Imobiliară Ramnicu Valcea

A. Partea I. Descrierea imobilului

TEREN Extravilan

Adresa: Jud. Valcea

Nr. Crt	Nr cadastral Nr. topografic	Suprafaţa* (mp)	Observaţii / Referinţe
A1		5.000	Sector cadastral:68 Teren neimprejmuit;

B. Partea II. Proprietari şi acte

Inscrieri privitoare la dreptul de proprietate şi alte drepturi reale		Referinţe
/		
Act Administrativ nr. Proces verbal de punere in posesie nr.24, din 23/05/2025 emis de Primaria Comunei Susani (Hotararea Comisiei Judetene nr. 35/13.09.1991 eliberata de CJFF VALCEA);		
B1	Inscrierea provizorie, drept de PROPRIETATE, dobandit prin Lege, cota actuala 1/1, cota initiala 1/1	A1
	1) **MIHAI FLOAREA** 2) **PETRESCU ALEXANDRU** 3) **MIHAI DUMITRA**	

C. Partea III. SARCINI .

Inscrieri privind dezmembramintele dreptului de proprietate, drepturi reale de garanţie şi sarcini	Referinţe
NU SUNT	

Document care conține date cu caracter personal, protejat de prevederile Regulamentului (UE) nr. 679/2016 și Legii 190/2018

Anexa Nr. 1 La Partea I

Teren

Nr cadastral	Suprafaţa (mp)*	Observaţii / Referinţe
	5.000	

* Suprafaţa este determinată in planul de proiecţie Stereo 70.

DETALII LINIARE IMOBIL

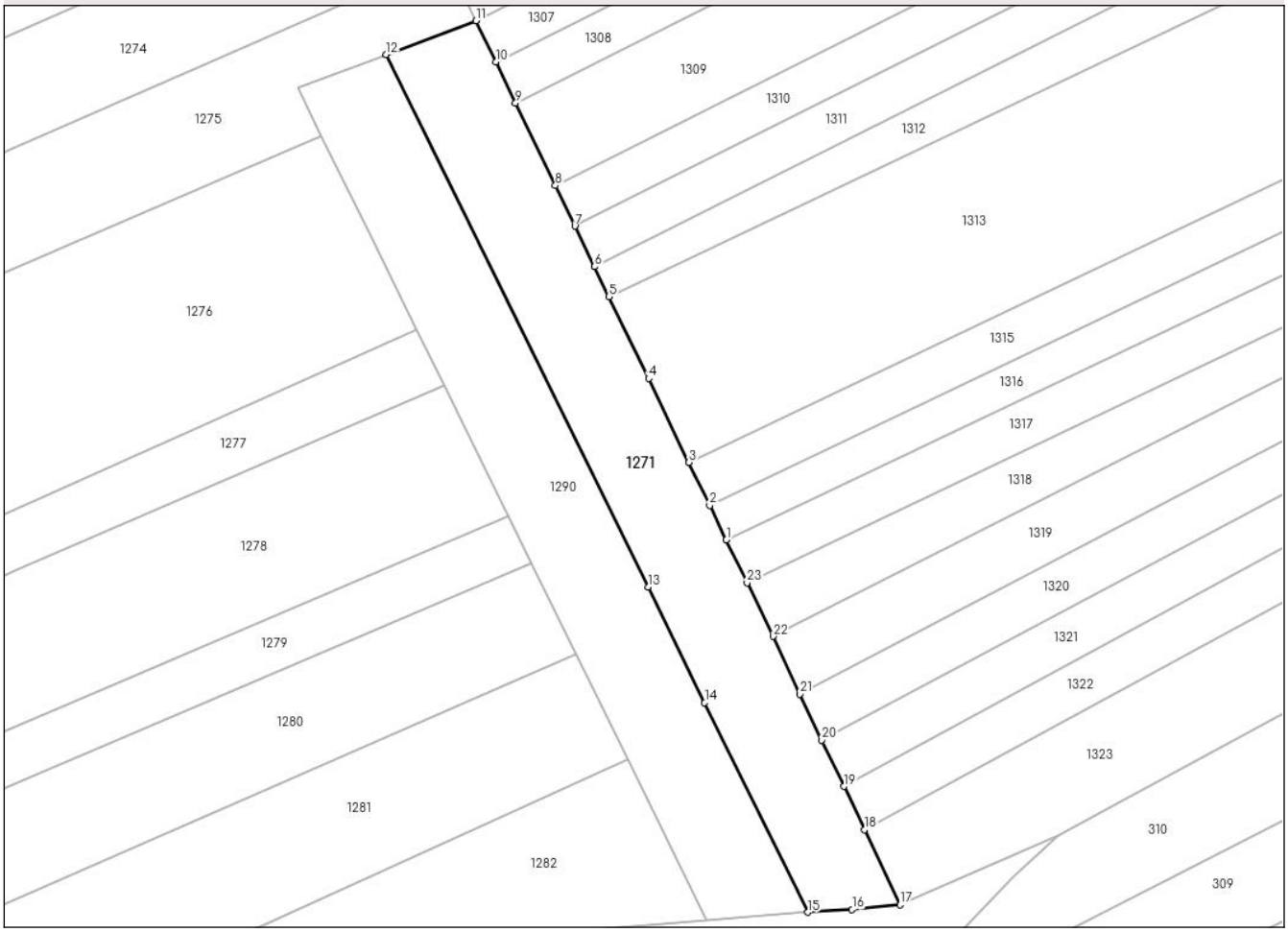

Date referitoare la teren

Crt	Categorie folosință	Intra vilan	Suprafaţa (mp)	Tarla	Parcelă	Nr. topo	Observaţii / Referinţe
1	arabil	NU	5.000	57	16/84	-	

Lungime Segmente

1) Valorile lungimilor segmentelor sunt obţinute din proiecţie în plan.

Punct început	X / Y	Punct sfârşit	X / Y	Lungime segment (** (m)
1	427.619,604 341.324,376	2	427.615,64 341.332,578	9.11
3	427.610,709 341.342,781	4	427.601,097 341.362,693	22.111
5	427.591,701 341.382,109	6	427.588,278 341.389,192	7.867
7	427.583,627 341.398,816	8	427.578,974 341.408,443	10.692
9	427.569,515 341.428,015	10	427.564,806 341.437,759	10.822

Punct început	X / Y	Punct sfârşit	X / Y	Lungime segment (** (m)
2	427.615,64 341.332,578	3	427.610,709 341.342,781	11.332
4	427.601,097 341.362,693	5	427.591,701 341.382,109	21.57
6	427.588,278 341.389,192	7	427.583,627 341.398,816	10.689
8	427.578,974 341.408,443	9	427.569,515 341.428,015	21.738
10	427.564,806 341.437,759	11	427.560,062 341.447,575	10.902

Document care conține date cu caracter personal, protejat de prevederile Regulamentului (UE) nr. 679/2016 și Legii 190/2018

Punct început	X / Y	Punct sfârşit	X / Y	Lungime segment (** (m)
11	427.560,062 341.447,575	12	427.538,796 341.439,56	22.726
13	427.600,955 341.313,18	14	427.614,442 341.285,765	30.553
15	427.638,905 341.236,029	16	427.649,436 341.236,643	10.549
17	427.660,814 341.237,823	18	427.652,363 341.255,629	19.71
19	427.647,499 341.265,861	20	427.642,266 341.276,871	12.19
21	427.637,091 341.287,776	22	427.630,675 341.301,469	15.122
23	427.624,524 341.314,195	1	427.619,604 341.324,376	11.307

Punct început	X / Y	Punct sfârşit	X / Y	Lungime segment (** (m)
12	427.538,796 341.439,56	13	427.600,955 341.313,18	140.839
14	427.614,442 341.285,765	15	427.638,905 341.236,029	55.427
16	427.649,436 341.236,643	17	427.660,814 341.237,823	11.439
18	427.652,363 341.255,629	19	427.647,499 341.265,861	11.329
20	427.642,266 341.276,871	21	427.637,091 341.287,776	12.071
22	427.630,675 341.301,469	23	427.624,524 341.314,195	14.135

** Lungimile segmentelor sunt determinate în planul de proiecţie Stereo 70 şi sunt rotunjite la 1 milimetru.
*** Distanţa dintre puncte este formată din segmente cumulate ce sunt mai mici decât valoarea 1 milimetru.

Document care conține date cu caracter personal, protejat de prevederile Regulamentului (UE) nr. 679/2016 și Legii 190/2018

DATE DESPRE IMOBILUL NR. 1272

Oficiul de Cadastru şi Publicitate Imobiliară VALCEA
Biroul de Cadastru şi Publicitate Imobiliară Ramnicu Valcea

A. Partea I. Descrierea imobilului

TEREN Extravilan

Adresa: Jud. Valcea

Nr. Crt	Nr cadastral Nr. topografic	Suprafaţa* (mp)	Observaţii / Referinţe
A1		2.230	Sector cadastral:68 Teren neimprejmuit;

B. Partea II. Proprietari şi acte

Inscrieri privitoare la dreptul de proprietate şi alte drepturi reale		Referinţe
/		
Act Administrativ nr. Titlu de proprietate nr.1324/14290, din 24/04/2001 emis de Comisia Judeteana Valcea;		
B1	Intabulare, drept de PROPRIETATE cu titlu de drept reconstituire in baza Legii nr.18/1991, dobandit prin Lege, cota actuala 1/1, cota initiala 1/1	A1
	1) **SURUGIU DOMNICA**	

C. Partea III. SARCINI .

Inscrieri privind dezmembramintele dreptului de proprietate, drepturi reale de garanţie şi sarcini	Referinţe
NU SUNT	

Document care conține date cu caracter personal, protejat de prevederile Regulamentului (UE) nr. 679/2016 și Legii 190/2018

Anexa Nr. 1 La Partea I

Teren

Nr cadastral	Suprafaţa (mp)*	Observaţii / Referinţe
	2.230	

* Suprafaţa este determinată in planul de proiecţie Stereo 70.

DETALII LINIARE IMOBIL

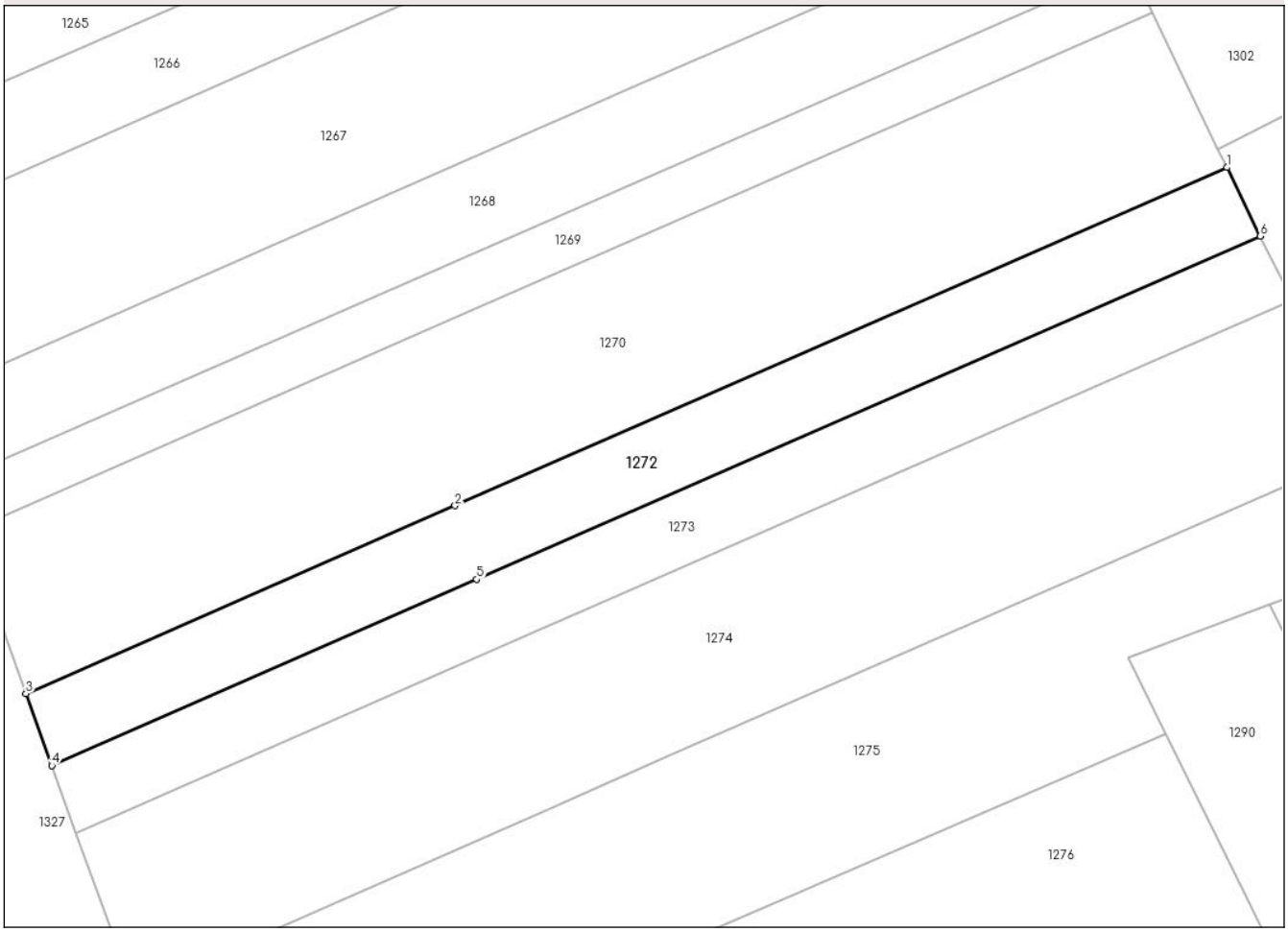

Date referitoare la teren

Crt	Categorie folosință	Intra vilan	Suprafaţa (mp)	Tarla	Parcelă	Nr. topo	Observaţii / Referinţe
1	arabil	NU	1.440	57	16/78	-	
2	altele	NU	790	57	1/77	-	

Lungime Segmente
1) Valorile lungimilor segmentelor sunt obţinute din proiecţie în plan.

Punct început	X / Y	Punct sfârşit	X / Y	Lungime segment (** (m)
1	427.532,457 341.504,692	2	427.417,267 341.454,276	125.74
2	427.417,267 341.454,276	3	427.353,223 341.426,245	69.91
3	427.353,223 341.426,245	4	427.357,094 341.415,535	11.388
4	427.357,094 341.415,535	5	427.420,483 341.443,279	69.195

Document care conține date cu caracter personal, protejat de prevederile Regulamentului (UE) nr. 679/2016 și Legii 190/2018

Punct început	X / Y	Punct sfârşit	X / Y	Lungime segment (** (m)
5	427.420,483 341.443,279	6	427.537,405 341.494,454	127.631
6	427.537,405 341.494,454	1	427.532,457 341.504,692	11.371

** Lungimile segmentelor sunt determinate în planul de proiecţie Stereo 70 şi sunt rotunjite la 1 milimetru.
*** Distanţa dintre puncte este formată din segmente cumulate ce sunt mai mici decât valoarea 1 milimetru.

Document care conține date cu caracter personal, protejat de prevederile Regulamentului (UE) nr. 679/2016 și Legii 190/2018

DATE DESPRE IMOBILUL NR. 1273

Oficiul de Cadastru şi Publicitate Imobiliară VALCEA
Biroul de Cadastru şi Publicitate Imobiliară Ramnicu Valcea

A. Partea I. Descrierea imobilului

TEREN Extravilan

Adresa: Jud. Valcea

Nr. Crt	Nr cadastral Nr. topografic	Suprafaţa* (mp)	Observaţii / Referinţe
A1		Din acte: 0 Masurata: 2.100	Sector cadastral:68 Teren neimprejmuit;

B. Partea II. Proprietari şi acte

Inscrieri privitoare la dreptul de proprietate şi alte drepturi reale		Referinţe
/		
Act Administrativ nr. Adeverinta nr. 3199, din 20/05/2025 emis de Primaria Comunei Susani;		
B1	Inscrierea posesiei, drept de PROPRIETATE, dobandit prin Lege, cota actuala 1/1, cota initiala 1/1	A1
	1) **NEIDENTIFICAT NEIDENTIFICAT**, CIF:0000000000000	
Act Normativ nr. Legea nr.7, din 13/03/1996 emis de Parlamentul Romaniei (Art.13);		
B2	Se noteaza mentiunea de proprietar neidentificat.	A1

C. Partea III. SARCINI .

Inscrieri privind dezmembramintele dreptului de proprietate, drepturi reale de garanţie şi sarcini	Referinţe
NU SUNT	

Document care conține date cu caracter personal, protejat de prevederile Regulamentului (UE) nr. 679/2016 și Legii 190/2018

Anexa Nr. 1 La Partea I

Teren

Nr cadastral	Suprafaţa (mp)*	Observaţii / Referinţe
	Din acte: 0 Masurata: 2.100	

* Suprafaţa este determinată in planul de proiecţie Stereo 70.

DETALII LINIARE IMOBIL

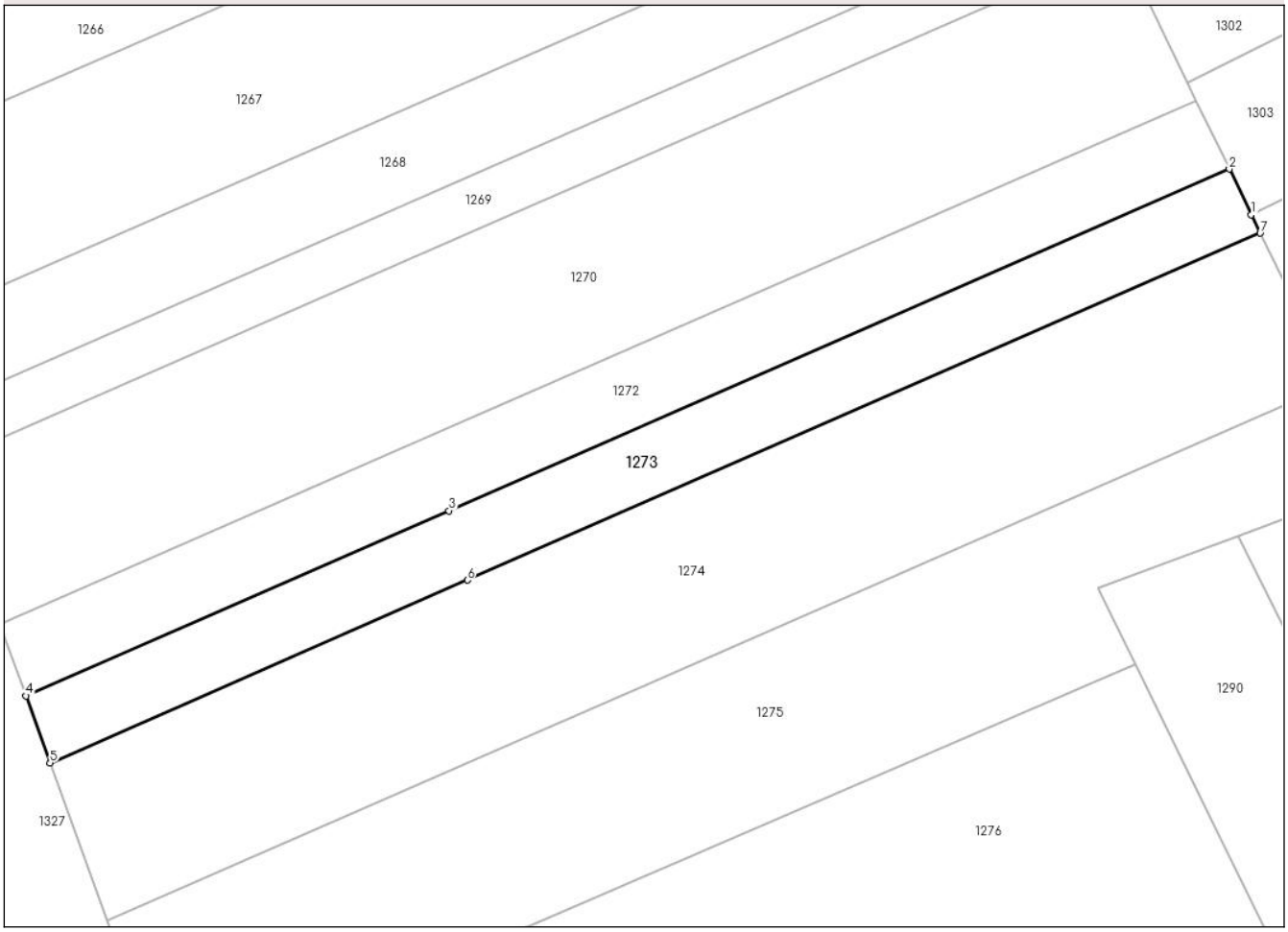

Date referitoare la teren

Crt	Categorie folosinţă	Intra vilan	Suprafaţa (mp)	Tarla	Parcelă	Nr. topo	Observaţii / Referinţe
1	arabil	NU	1.369	57	16/79	-	
2	altele	NU	731	57	1/78	-	

Lungime Segmente
1) Valorile lungimilor segmentelor sunt obţinute din proiecţie în plan.

Punct început	X / Y	Punct sfârşit	X / Y	Lungime segment (** (m)
1	427.540,707 341.487,622	2	427.537,405 341.494,454	7.588
2	427.537,405 341.494,454	3	427.420,483 341.443,279	127.631
3	427.420,483 341.443,279	4	427.357,094 341.415,535	69.195
4	427.357,094 341.415,535	5	427.360,717 341.405,507	10.662

Document care conține date cu caracter personal, protejat de prevederile Regulamentului (UE) nr. 679/2016 și Legii 190/2018

Punct început	X / Y	Punct sfârşit	X / Y	Lungime segment (** (m)
5	427.360,717 341.405,507	6	427.423,239 341.432,871	68.248
6	427.423,239 341.432,871	7	427.542,038 341.484,867	129.68
7	427.542,038 341.484,867	1	427.540,707 341.487,622	3.06

** Lungimile segmentelor sunt determinate în planul de proiecţie Stereo 70 şi sunt rotunjite la 1 milimetru.
*** Distanţa dintre puncte este formată din segmente cumulate ce sunt mai mici decât valoarea 1 milimetru.

Document care conține date cu caracter personal, protejat de prevederile Regulamentului (UE) nr. 679/2016 și Legii 190/2018

DATE DESPRE IMOBILUL NR. 1274

Oficiul de Cadastru şi Publicitate Imobiliară VALCEA
Biroul de Cadastru şi Publicitate Imobiliară Ramnicu Valcea

A. Partea I. Descrierea imobilului

TEREN Extravilan

Adresa: Jud. Valcea

Nr. Crt	Nr cadastral Nr. topografic	Suprafaţa* (mp)	Observaţii / Referinţe
A1		4.988	Sector cadastral:68 Teren neimprejmuit;

B. Partea II. Proprietari şi acte

Inscrieri privitoare la dreptul de proprietate şi alte drepturi reale		Referinţe
/		
Act Administrativ nr. Titlu de proprietate nr.1040/28752, din 02/02/2000 emis de Comisia Judeteana Valcea;		
B1	Intabulare, drept de PROPRIETATE cu titlu de drept reconstituire in baza Legii nr.18/1991, dobandit prin Lege, cota actuala 1/1, cota initiala 1/1	A1
	1) **TEODORESCU SILVIU**	

C. Partea III. SARCINI .

Inscrieri privind dezmembramintele dreptului de proprietate, drepturi reale de garanţie şi sarcini	Referinţe
NU SUNT	

Document care conține date cu caracter personal, protejat de prevederile Regulamentului (UE) nr. 679/2016 și Legii 190/2018

Anexa Nr. 1 La Partea I

Teren

Nr cadastral	Suprafaţa (mp)*	Observaţii / Referinţe
	4.988	

* Suprafaţa este determinată in planul de proiecţie Stereo 70.

DETALII LINIARE IMOBIL

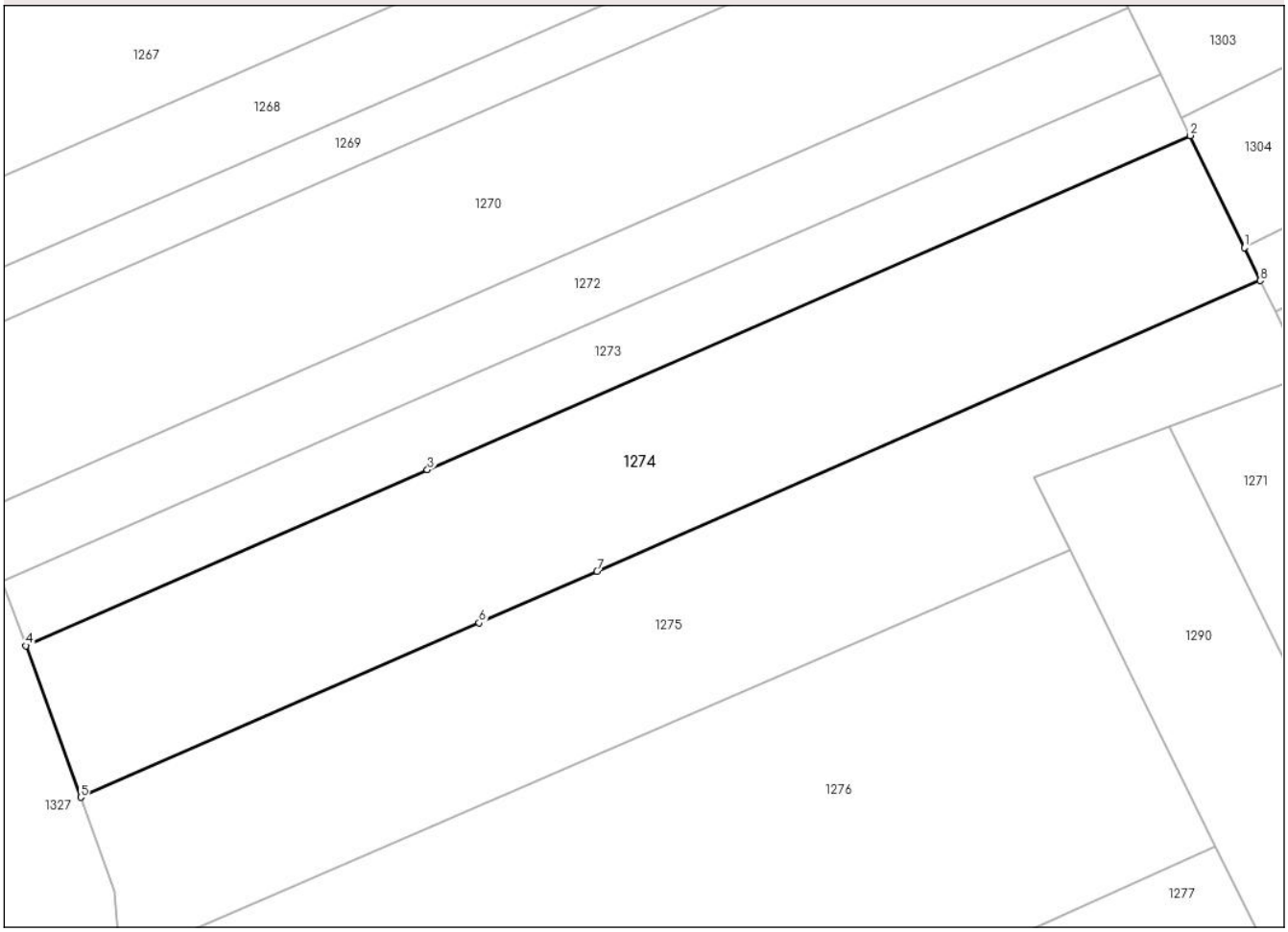

Date referitoare la teren

Crt	Categorie folosință	Intra vilan	Suprafaţa (mp)	Tarla	Parcelă	Nr. topo	Observaţii / Referinţe
1	arabil	NU	3.286	57	16/20	-	
2	altele	NU	1.702	57	11/20	-	

Lungime Segmente
1) Valorile lungimilor segmentelor sunt obţinute din proiecţie în plan.

Punct început	X / Y	Punct sfârşit	X / Y	Lungime segment (** (m)
1	427.550,473 341.467,414	2	427.542,038 341.484,867	19.384
2	427.542,038 341.484,867	3	427.423,239 341.432,871	129.68
3	427.423,239 341.432,871	4	427.360,717 341.405,507	68.248
4	427.360,717 341.405,507	5	427.369,245 341.381,909	25.092

Document care conține date cu caracter personal, protejat de prevederile Regulamentului (UE) nr. 679/2016 și Legii 190/2018

Punct început	X / Y	Punct sfârşit	X / Y	Lungime segment (** (m)
5	427.369,245 341.381,909	6	427.431,288 341.409,064	67.725
6	427.431,288 341.409,064	7	427.449,641 341.417,097	20.034
7	427.449,641 341.417,097	8	427.552,941 341.462,309	112.761
8	427.552,941 341.462,309	1	427.550,473 341.467,414	5.67

** Lungimile segmentelor sunt determinate în planul de proiecţie Stereo 70 şi sunt rotunjite la 1 milimetru.
*** Distanţa dintre puncte este formată din segmente cumulate ce sunt mai mici decât valoarea 1 milimetru.

Document care conține date cu caracter personal, protejat de prevederile Regulamentului (UE) nr. 679/2016 și Legii 190/2018

DATE DESPRE IMOBILUL NR. 1275

Oficiul de Cadastru şi Publicitate Imobiliară VALCEA
Biroul de Cadastru şi Publicitate Imobiliară Ramnicu Valcea

A. Partea I. Descrierea imobilului

TEREN Extravilan

Adresa: Jud. Valcea

Nr. Crt	Nr cadastral Nr. topografic	Suprafaţa* (mp)	Observaţii / Referinţe
A1		4.800	Sector cadastral:68 Teren neimprejmuit;

B. Partea II. Proprietari şi acte

Inscrieri privitoare la dreptul de proprietate şi alte drepturi reale		Referinţe
/		
Act Administrativ nr. Proces verbal de punere in posesie nr.36, din 26/05/2025 emis de Primaria Comunei Susani (Hotararea Comisiei Judetene nr. 35/13.09.1991 eliberata de CJFF VALCEA);		
B1	Inscrierea provizorie, drept de PROPRIETATE, dobandit prin Lege, cota actuala 1/1, cota initiala 1/1	A1
	1) **GHEORGHE ANA** 2) **GHEORGHE ILIE**	

C. Partea III. SARCINI .

Inscrieri privind dezmembramintele dreptului de proprietate, drepturi reale de garanţie şi sarcini	Referinţe
NU SUNT	

Document care conține date cu caracter personal, protejat de prevederile Regulamentului (UE) nr. 679/2016 și Legii 190/2018

Anexa Nr. 1 La Partea I

Teren

Nr cadastral	Suprafaţa (mp)*	Observaţii / Referinţe
	4.800	

* Suprafaţa este determinată in planul de proiecţie Stereo 70.

DETALII LINIARE IMOBIL

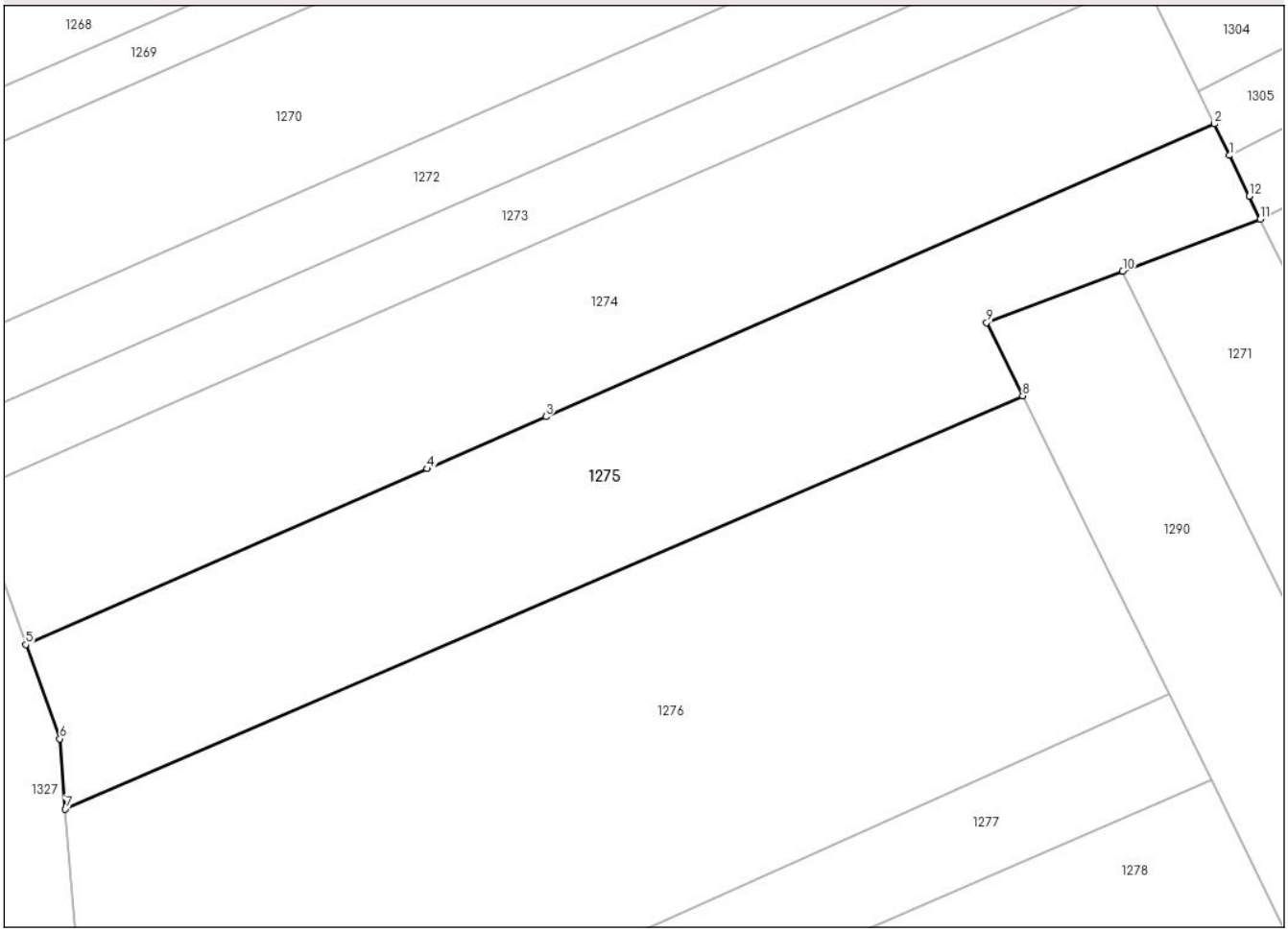

Date referitoare la teren

Crt	Categorie folosință	Intra vilan	Suprafaţa (mp)	Tarla	Parcelă	Nr. topo	Observaţii / Referinţe
1	arabil	NU	1.610	57	16/81	-	
2	padure	NU	3.190	57	1/80	-	

Lungime Segmente

1) Valorile lungimilor segmentelor sunt obţinute din proiecţie în plan.

Punct început	X / Y	Punct sfârşit	X / Y	Lungime segment (** (m)
1	427.555,295 341.457,438	2	427.552,941 341.462,309	5.41
2	427.552,941 341.462,309	3	427.449,641 341.417,097	112.761
3	427.449,641 341.417,097	4	427.431,288 341.409,064	20.034
4	427.431,288 341.409,064	5	427.369,245 341.381,909	67.725

Document care conține date cu caracter personal, protejat de prevederile Regulamentului (UE) nr. 679/2016 și Legii 190/2018

Punct început	X / Y	Punct sfârşit	X / Y	Lungime segment (** (m)
5	427.369,245 341.381,909	6	427.374,501 341.367,367	15.463
6	427.374,501 341.367,367	7	427.375,357 341.356,516	10.885
7	427.375,357 341.356,516	8	427.523,319 341.420,338	161.14
8	427.523,319 341.420,338	9	427.517,763 341.431,633	12.588
9	427.517,763 341.431,633	10	427.538,796 341.439,56	22.477
10	427.538,796 341.439,56	11	427.560,062 341.447,575	22.726
11	427.560,062 341.447,575	12	427.558,341 341.451,136	3.955
12	427.558,341 341.451,136	1	427.555,295 341.457,438	7.0

** Lungimile segmentelor sunt determinate în planul de proiecţie Stereo 70 şi sunt rotunjite la 1 milimetru.
*** Distanţa dintre puncte este formată din segmente cumulate ce sunt mai mici decât valoarea 1 milimetru.

Document care conține date cu caracter personal, protejat de prevederile Regulamentului (UE) nr. 679/2016 și Legii 190/2018

DATE DESPRE IMOBILUL NR. 1276

Oficiul de Cadastru şi Publicitate Imobiliară VALCEA
Biroul de Cadastru şi Publicitate Imobiliară Ramnicu Valcea

A. Partea I. Descrierea imobilului

TEREN Extravilan

Adresa: Jud. Valcea

Nr. Crt	Nr cadastral Nr. topografic	Suprafaţa* (mp)	Observaţii / Referinţe
A1		Din acte: 0 Masurata: 9.000	Sector cadastral:68 Teren neimprejmuit;

B. Partea II. Proprietari şi acte

Inscrieri privitoare la dreptul de proprietate şi alte drepturi reale		Referinţe
/		
Act Administrativ nr. Adeverinta nr. 3199, din 20/05/2025 emis de Primaria Comunei Susani;		
B1	Inscrierea posesiei, drept de PROPRIETATE, dobandit prin Lege, cota actuala 1/1, cota initiala 1/1	A1
	1) **NEIDENTIFICAT NEIDENTIFICAT**, CIF:0000000000000	
Act Normativ nr. Legea nr.7, din 13/03/1996 emis de Parlamentul Romaniei (Art.13);		
B2	Se noteaza mentiunea de proprietar neidentificat.	A1

C. Partea III. SARCINI .

Inscrieri privind dezmembramintele dreptului de proprietate, drepturi reale de garanţie şi sarcini	Referinţe
NU SUNT	

Document care conține date cu caracter personal, protejat de prevederile Regulamentului (UE) nr. 679/2016 și Legii 190/2018

Anexa Nr. 1 La Partea I

Teren

Nr cadastral	Suprafaţa (mp)*	Observaţii / Referinţe
	Din acte: 0 Masurata: 9.000	

* Suprafaţa este determinată in planul de proiecţie Stereo 70.

DETALII LINIARE IMOBIL

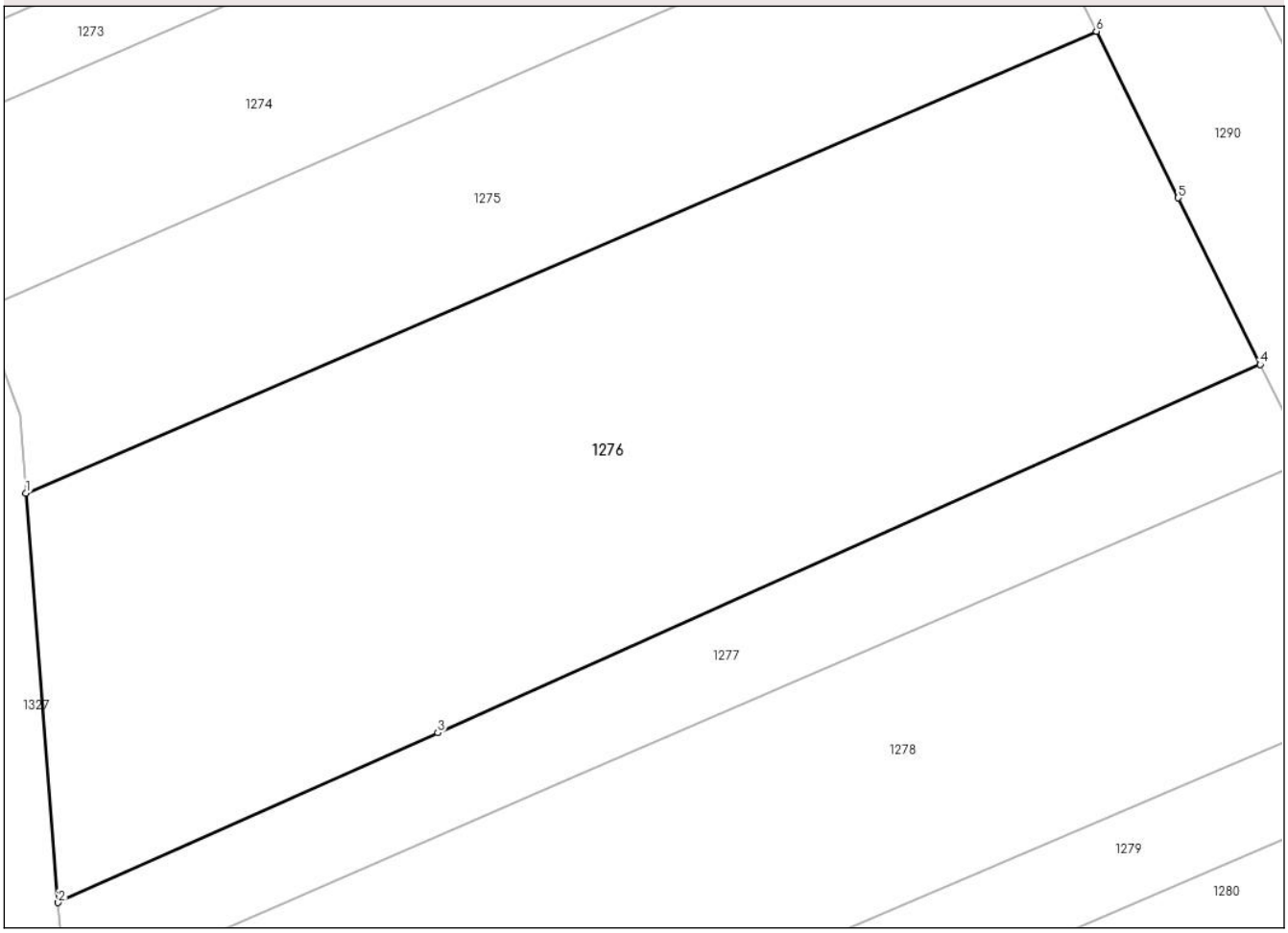

Date referitoare la teren

Crt	Categorie folosinţă	Intra vilan	Suprafaţa (mp)	Tarla	Parcelă	Nr. topo	Observaţii / Referinţe
1	arabil	NU	3.034	57	16/82	-	
2	arabil	NU	5.966	57	1/81	-	

Lungime Segmente
1) Valorile lungimilor segmentelor sunt obţinute din proiecţie în plan.

Punct început	X / Y	Punct sfârşit	X / Y	Lungime segment (** (m)
1	427.375,357 341.356,516	2	427.379,821 341.299,907	56.785
2	427.379,821 341.299,907	3	427.432,277 341.323,383	57.47
3	427.432,277 341.323,383	4	427.545,978 341.374,27	124.569
4	427.545,978 341.374,27	5	427.534,649 341.397,304	25.669

Document care conține date cu caracter personal, protejat de prevederile Regulamentului (UE) nr. 679/2016 și Legii 190/2018

Punct început	X / Y	Punct sfârşit	X / Y	Lungime segment (** (m)
5	427.534,649 341.397,304	6	427.523,319 341.420,338	25.67
6	427.523,319 341.420,338	1	427.375,357 341.356,516	161.14

** Lungimile segmentelor sunt determinate în planul de proiecţie Stereo 70 şi sunt rotunjite la 1 milimetru.
*** Distanţa dintre puncte este formată din segmente cumulate ce sunt mai mici decât valoarea 1 milimetru.

Document care conține date cu caracter personal, protejat de prevederile Regulamentului (UE) nr. 679/2016 și Legii 190/2018

DATE DESPRE IMOBILUL NR. 1277

Oficiul de Cadastru şi Publicitate Imobiliară VALCEA
Biroul de Cadastru şi Publicitate Imobiliară Ramnicu Valcea

A. Partea I. Descrierea imobilului

TEREN Extravilan

Adresa: Jud. Valcea

Nr. Crt	Nr cadastral Nr. topografic	Suprafaţa* (mp)	Observaţii / Referinţe
A1		2.500	Sector cadastral:68 Teren neimprejmuit;

B. Partea II. Proprietari şi acte

Inscrieri privitoare la dreptul de proprietate şi alte drepturi reale		Referinţe
/		
Act Administrativ nr. Proces vrbal de punere in posesie nr.12, din 22/05/2025 emis de Consiliul Local Susani (Hotararea Comisiei Judetene nr.35/13.09.1991 eliberata de CJFF VALCEA);		
B1	Inscrierea provizorie, drept de PROPRIETATE, dobandit prin Lege, cota actuala 1/1, cota initiala 1/1	A1
	1) **IONESCU MARIN** 2) **DUMITRASCU MARIA** 3) **IONESCU MARIA**	

C. Partea III. SARCINI .

Inscrieri privind dezmembramintele dreptului de proprietate, drepturi reale de garanţie şi sarcini	Referinţe
NU SUNT	

Document care conține date cu caracter personal, protejat de prevederile Regulamentului (UE) nr. 679/2016 și Legii 190/2018

Anexa Nr. 1 La Partea I

Teren

Nr cadastral	Suprafaţa (mp)*	Observaţii / Referinţe
	2.500	

* Suprafaţa este determinată in planul de proiecţie Stereo 70.

DETALII LINIARE IMOBIL

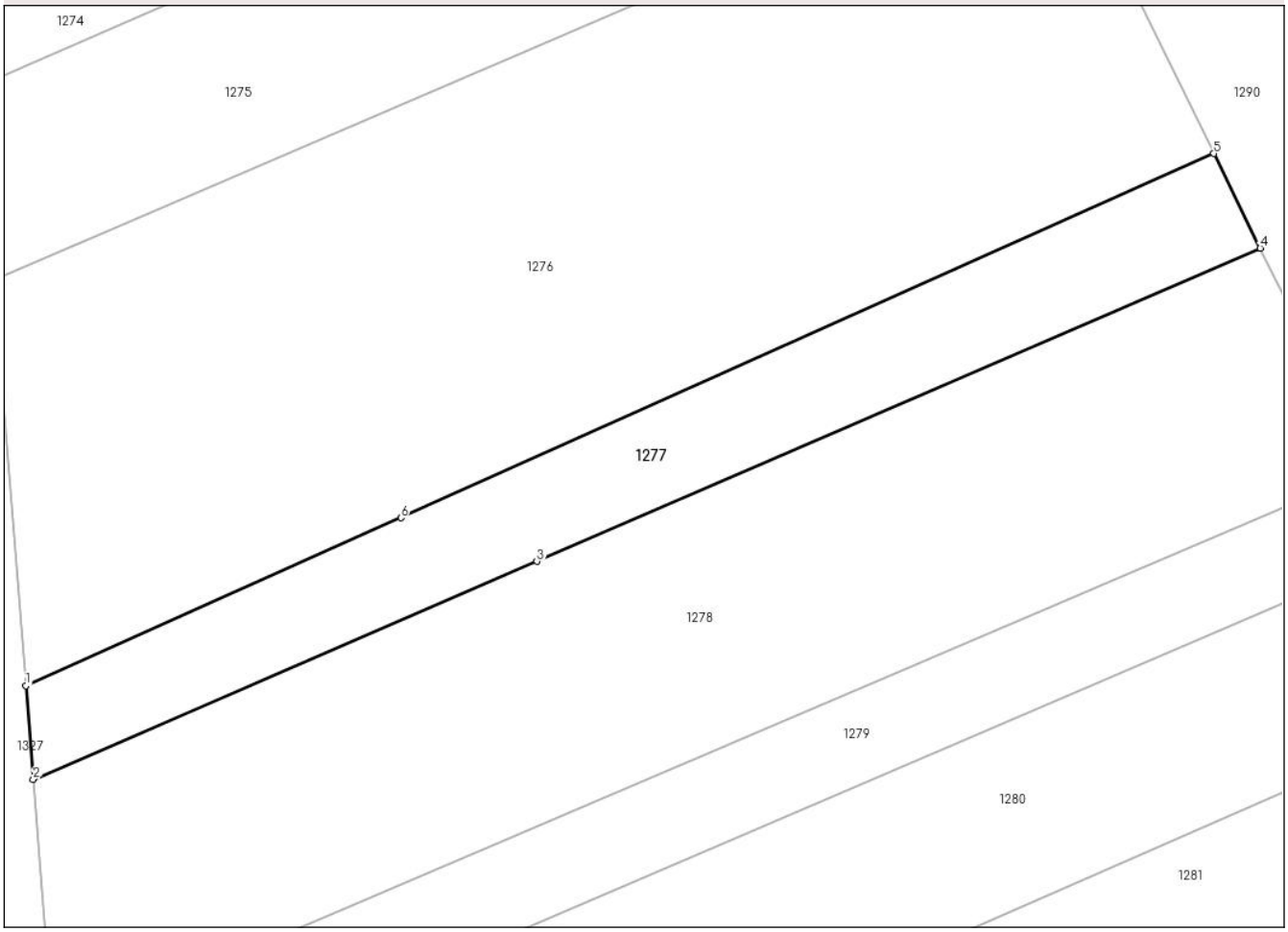

Date referitoare la teren

Crt	Categorie folosință	Intra vilan	Suprafaţa (mp)	Tarla	Parcelă	Nr. topo	Observaţii / Referinţe
1	arabil	NU	1.641	57	16/83/1	-	
2	altele	NU	859	57	16/83/2	-	

Lungime Segmente
1) Valorile lungimilor segmentelor sunt obţinute din proiecţie în plan.

Punct început	X / Y	Punct sfârşit	X / Y	Lungime segment (** (m)
1	427.379,821 341.299,907	2	427.380,852 341.286,835	13.113
2	427.380,852 341.286,835	3	427.451,285 341.317,292	76.736
3	427.451,285 341.317,292	4	427.552,481 341.361,05	110.251
4	427.552,481 341.361,05	5	427.545,978 341.374,27	14.733

Document care conține date cu caracter personal, protejat de prevederile Regulamentului (UE) nr. 679/2016 și Legii 190/2018

Punct început	X / Y	Punct sfârşit	X / Y	Lungime segment (** (m)
5	427.545,978 341.374,27	6	427.432,277 341.323,383	124.569
6	427.432,277 341.323,383	1	427.379,821 341.299,907	57.47

** Lungimile segmentelor sunt determinate în planul de proiecţie Stereo 70 şi sunt rotunjite la 1 milimetru.
*** Distanţa dintre puncte este formată din segmente cumulate ce sunt mai mici decât valoarea 1 milimetru.

Document care conține date cu caracter personal, protejat de prevederile Regulamentului (UE) nr. 679/2016 și Legii 190/2018

DATE DESPRE IMOBILUL NR. 1278

Oficiul de Cadastru şi Publicitate Imobiliară VALCEA
Biroul de Cadastru şi Publicitate Imobiliară Ramnicu Valcea

A. Partea I. Descrierea imobilului

TEREN Extravilan

Adresa: Jud. Valcea

Nr. Crt	Nr cadastral Nr. topografic	Suprafaţa* (mp)	Observaţii / Referinţe
A1		6.600	Sector cadastral:68 Teren neimprejmuit;

B. Partea II. Proprietari şi acte

Inscrieri privitoare la dreptul de proprietate şi alte drepturi reale		Referinţe
/		
Act Administrativ nr. Titlu de proprietate nr.6969, din 13/02/2008 emis de Comisia Judeteana Valcea;		
B1	Intabulare, drept de PROPRIETATE cu titlu de drept reconstituire in baza Legii nr.18/1991, dobandit prin Lege, cota actuala 1/1, cota initiala 1/1	A1
	1) **MIHAI MARIA** 2) **ANDREANA ELENA**	

C. Partea III. SARCINI .

Inscrieri privind dezmembramintele dreptului de proprietate, drepturi reale de garanţie şi sarcini	Referinţe
NU SUNT	

Document care conține date cu caracter personal, protejat de prevederile Regulamentului (UE) nr. 679/2016 și Legii 190/2018

Anexa Nr. 1 La Partea I

Teren

Nr cadastral	Suprafaţa (mp)*	Observaţii / Referinţe
	6.600	

* Suprafaţa este determinată in planul de proiecţie Stereo 70.

DETALII LINIARE IMOBIL

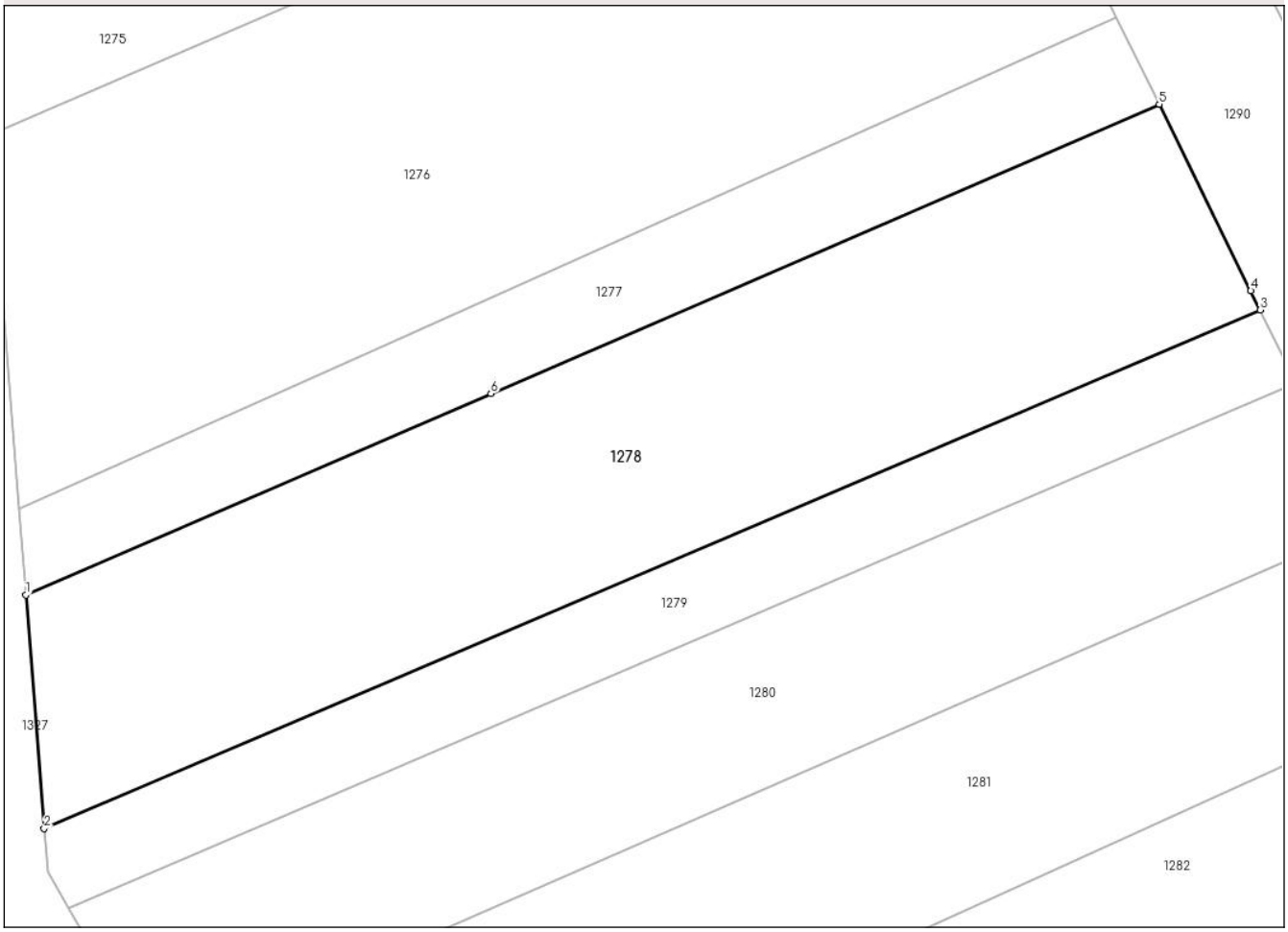

Date referitoare la teren

Crt	Categorie folosință	Intra vilan	Suprafaţa (mp)	Tarla	Parcelă	Nr. topo	Observaţii / Referinţe
1	arabil	NU	1.720	57	5/60	-	
2	altele	NU	4.880	57	6/60	-	

Lungime Segmente
1) Valorile lungimilor segmentelor sunt obţinute din proiecţie în plan.

Punct început	X / Y	Punct sfârşit	X / Y	Lungime segment (** (m)
1	427.380,852 341.286,835	2	427.383,638 341.251,498	35.447
2	427.383,638 341.251,498	3	427.567,781 341.329,943	200.156
3	427.567,781 341.329,943	4	427.566,351 341.332,85	3.24
4	427.566,351 341.332,85	5	427.552,481 341.361,05	31.426

Document care conține date cu caracter personal, protejat de prevederile Regulamentului (UE) nr. 679/2016 și Legii 190/2018

Punct început	X / Y	Punct sfârşit	X / Y	Lungime segment (** (m)
5	427.552,481 341.361,05	6	427.451,285 341.317,292	110.251
6	427.451,285 341.317,292	1	427.380,852 341.286,835	76.736

** Lungimile segmentelor sunt determinate în planul de proiecţie Stereo 70 şi sunt rotunjite la 1 milimetru.
*** Distanţa dintre puncte este formată din segmente cumulate ce sunt mai mici decât valoarea 1 milimetru.

Document care conține date cu caracter personal, protejat de prevederile Regulamentului (UE) nr. 679/2016 și Legii 190/2018

DATE DESPRE IMOBILUL NR. 1279

Oficiul de Cadastru şi Publicitate Imobiliară VALCEA
Biroul de Cadastru şi Publicitate Imobiliară Ramnicu Valcea

A. Partea I. Descrierea imobilului

TEREN Extravilan

Adresa: Jud. Valcea

Nr. Crt	Nr cadastral Nr. topografic	Suprafaţa* (mp)	Observaţii / Referinţe
A1		Din acte: 0 Masurata: 2.500	Sector cadastral:68 Teren neimprejmuit;

B. Partea II. Proprietari şi acte

Inscrieri privitoare la dreptul de proprietate şi alte drepturi reale		Referinţe
/		
Act Normativ nr. Legea nr.7, din 13/03/1996 emis de Parlamentul Romaniei (Art.13);		
B0	Se noteaza mentiunea de proprietar neidentificat.	A1
Act Administrativ nr. Adeverinta nr.3199, din 20/05/2025 emis de Primaria Comunei Susani;		
B1	Inscrierea posesiei, drept de PROPRIETATE, dobandit prin Lege, cota actuala 1/1, cota initiala 1/1	A1
	1) **NEIDENTIFICAT NEIDENTIFICAT**, CIF:0000000000000	

C. Partea III. SARCINI .

Inscrieri privind dezmembramintele dreptului de proprietate, drepturi reale de garanţie şi sarcini	Referinţe
NU SUNT	

Document care conține date cu caracter personal, protejat de prevederile Regulamentului (UE) nr. 679/2016 și Legii 190/2018

Anexa Nr. 1 La Partea I

Teren

Nr cadastral	Suprafaţa (mp)*	Observaţii / Referinţe
	Din acte: 0 Masurata: 2.500	

* Suprafaţa este determinată in planul de proiecţie Stereo 70.

DETALII LINIARE IMOBIL

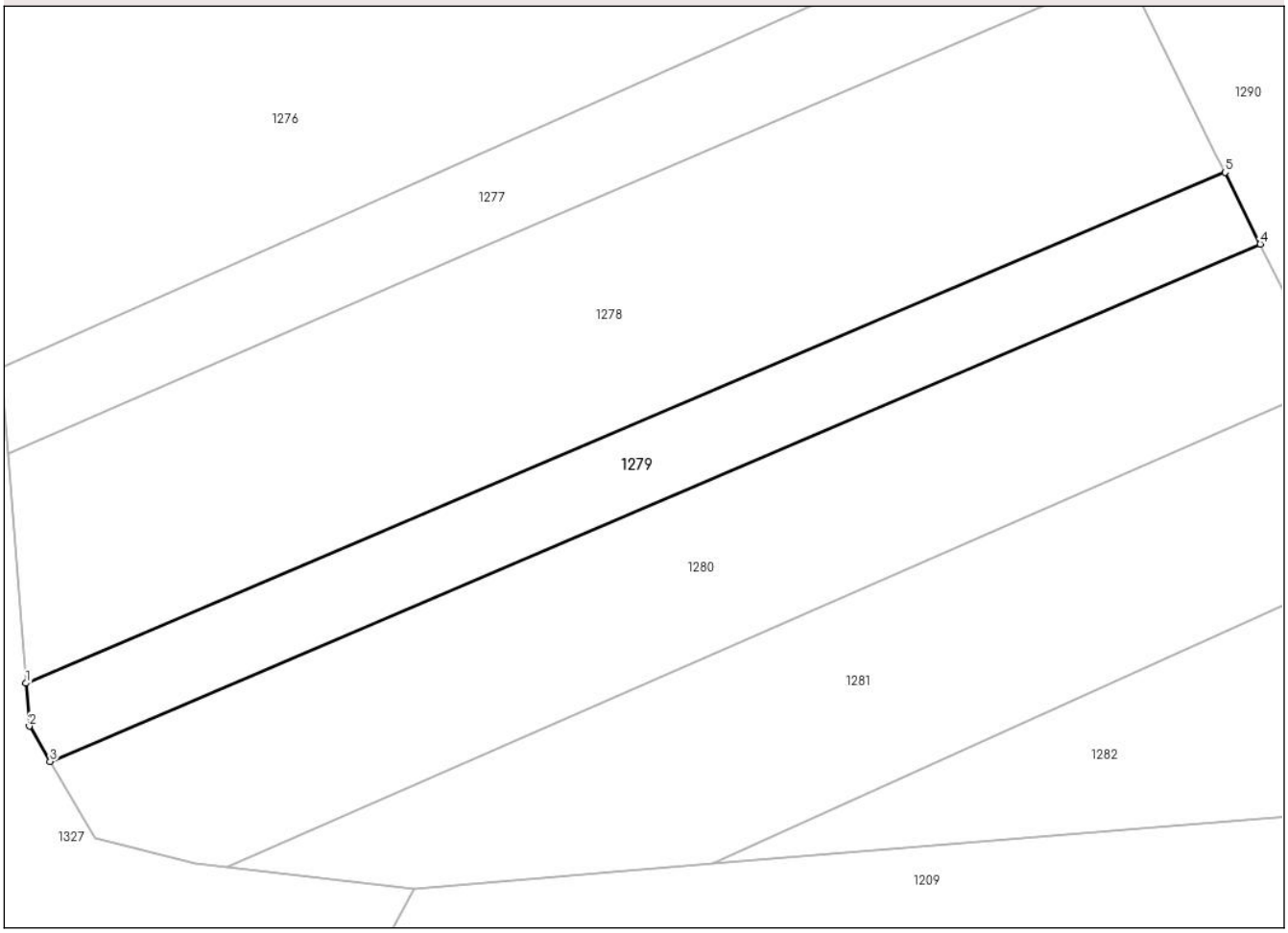

Date referitoare la teren

Crt	Categorie folosinţă	Intra vilan	Suprafaţa (mp)	Tarla	Parcelă	Nr. topo	Observaţii / Referinţe
1	altele	NU	2.500	57	1/83	-	

Lungime Segmente
1) Valorile lungimilor segmentelor sunt obţinute din proiecţie în plan.

Punct început	X / Y	Punct sfârşit	X / Y	Lungime segment (** (m)
1	427.383,638 341.251,498	2	427.384,157 341.244,922	6.596
2	427.384,157 341.244,922	3	427.387,366 341.239,479	6.319
3	427.387,366 341.239,479	4	427.573,197 341.318,932	202.104
4	427.573,197 341.318,932	5	427.567,781 341.329,943	12.271
5	427.567,781 341.329,943	1	427.383,638 341.251,498	200.156

Document care conține date cu caracter personal, protejat de prevederile Regulamentului (UE) nr. 679/2016 și Legii 190/2018

** Lungimile segmentelor sunt determinate în planul de proiecţie Stereo 70 şi sunt rotunjite la 1 milimetru.
*** Distanţa dintre puncte este formată din segmente cumulate ce sunt mai mici decât valoarea 1 milimetru.

Document care conține date cu caracter personal, protejat de prevederile Regulamentului (UE) nr. 679/2016 și Legii 190/2018

DATE DESPRE IMOBILUL NR. 1280

Oficiul de Cadastru şi Publicitate Imobiliară VALCEA
Biroul de Cadastru şi Publicitate Imobiliară Ramnicu Valcea

A. Partea I. Descrierea imobilului

TEREN Extravilan

Adresa: Jud. Valcea

Nr. Crt	Nr cadastral Nr. topografic	Suprafaţa* (mp)	Observaţii / Referinţe
A1		4.900	Sector cadastral:68 Teren neimprejmuit;

B. Partea II. Proprietari şi acte

Inscrieri privitoare la dreptul de proprietate şi alte drepturi reale		Referinţe
/		
Act Administrativ nr. Titlu de proprietate nr.14161, din 09/06/2009 emis de Comisia Judeteana Valcea;		
B1	Intabulare, drept de PROPRIETATE cu titlu de drept reconstituire in baza Legii nr.18/1991, dobandit prin Lege, cota actuala 1/1, cota initiala 1/1	A1
	1) **BOGEANU IOANA** 2) **DOBRITA MARIA** 3) **EPURE VALERIA** 4) **PIRVU GHEORGHE** 5) **PIRVU ION** 6) **PIRVU ALECSANDRINA**	

C. Partea III. SARCINI .

Inscrieri privind dezmembramintele dreptului de proprietate, drepturi reale de garanţie şi sarcini	Referinţe
NU SUNT	

Anexa Nr. 1 La Partea I

Teren

Nr cadastral	Suprafaţa (mp)*	Observaţii / Referinţe
	4.900	

* Suprafaţa este determinată in planul de proiecţie Stereo 70.

DETALII LINIARE IMOBIL

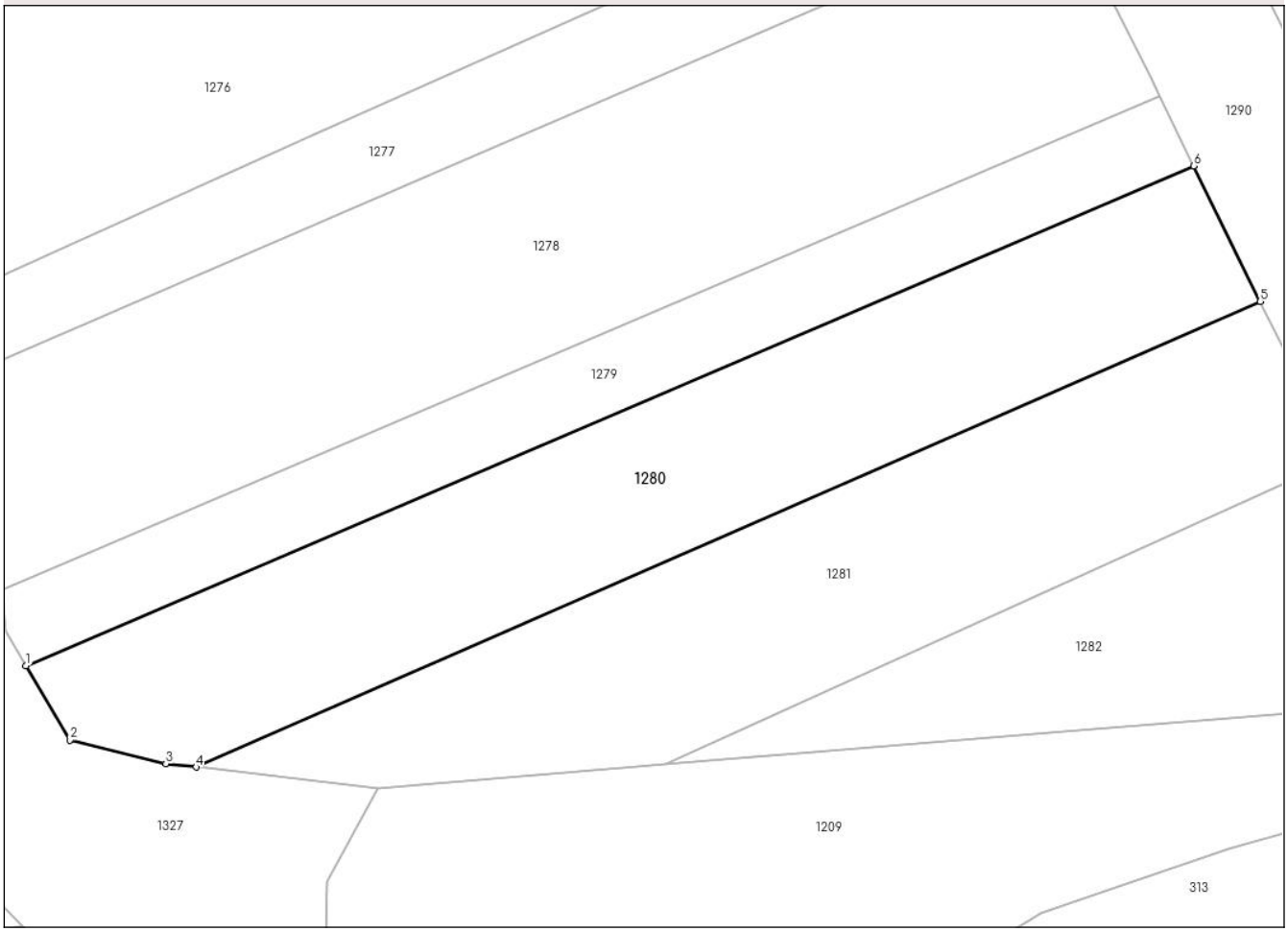

Date referitoare la teren

Crt	Categorie folosință	Intra vilan	Suprafaţa (mp)	Tarla	Parcelă	Nr. topo	Observaţii / Referinţe
1	altele	NU	4.900	57	5/40,5/41	-	

Lungime Segmente
1) Valorile lungimilor segmentelor sunt obţinute din proiecţie în plan.

Punct început	X / Y	Punct sfârşit	X / Y	Lungime segment (** (m)
1	427.387,366 341.239,479	2	427.394,345 341.227,641	13.742
2	427.394,345 341.227,641	3	427.409,645 341.223,912	15.748
3	427.409,645 341.223,912	4	427.414,455 341.223,355	4.842
4	427.414,455 341.223,355	5	427.583,797 341.297,381	184.815
5	427.583,797 341.297,381	6	427.573,197 341.318,932	24.017

Document care conține date cu caracter personal, protejat de prevederile Regulamentului (UE) nr. 679/2016 și Legii 190/2018

Punct început	X / Y	Punct sfârşit	X / Y	Lungime segment (** (m)
6	427.573,197 341.318,932	1	427.387,366 341.239,479	202.104

** Lungimile segmentelor sunt determinate în planul de proiecţie Stereo 70 şi sunt rotunjite la 1 milimetru.
*** Distanţa dintre puncte este formată din segmente cumulate ce sunt mai mici decât valoarea 1 milimetru.

Document care conține date cu caracter personal, protejat de prevederile Regulamentului (UE) nr. 679/2016 și Legii 190/2018

DATE DESPRE IMOBILUL NR. 1281

Oficiul de Cadastru şi Publicitate Imobiliară VALCEA
Biroul de Cadastru şi Publicitate Imobiliară Ramnicu Valcea

A. Partea I. Descrierea imobilului

TEREN Extravilan

Adresa: Jud. Valcea

Nr. Crt	Nr cadastral Nr. topografic	Suprafaţa* (mp)	Observaţii / Referinţe
A1		4.500	Sector cadastral:68 Teren neimprejmuit;

B. Partea II. Proprietari şi acte

Inscrieri privitoare la dreptul de proprietate şi alte drepturi reale		Referinţe
/		
Act Administrativ nr. Proces verbal de punere in posesie nr.13, din 13/05/2025 emis de Primaria Comunei Susani (Hotararea Comisiei Judetene nr. 35/13.09.1991 eliberata de CJFF VALCEA);		
B1	Inscrierea provizorie, drept de PROPRIETATE, dobandit prin Lege, cota actuala 1/1, cota initiala 1/1	A1
	1) **VIDRIGHIN NICOLAE**	

C. Partea III. SARCINI .

Inscrieri privind dezmembramintele dreptului de proprietate, drepturi reale de garanţie şi sarcini	Referinţe
NU SUNT	

Document care conține date cu caracter personal, protejat de prevederile Regulamentului (UE) nr. 679/2016 și Legii 190/2018

Anexa Nr. 1 La Partea I

Teren

Nr cadastral	Suprafaţa (mp)*	Observaţii / Referinţe
	4.500	

* Suprafaţa este determinată in planul de proiecţie Stereo 70.

DETALII LINIARE IMOBIL

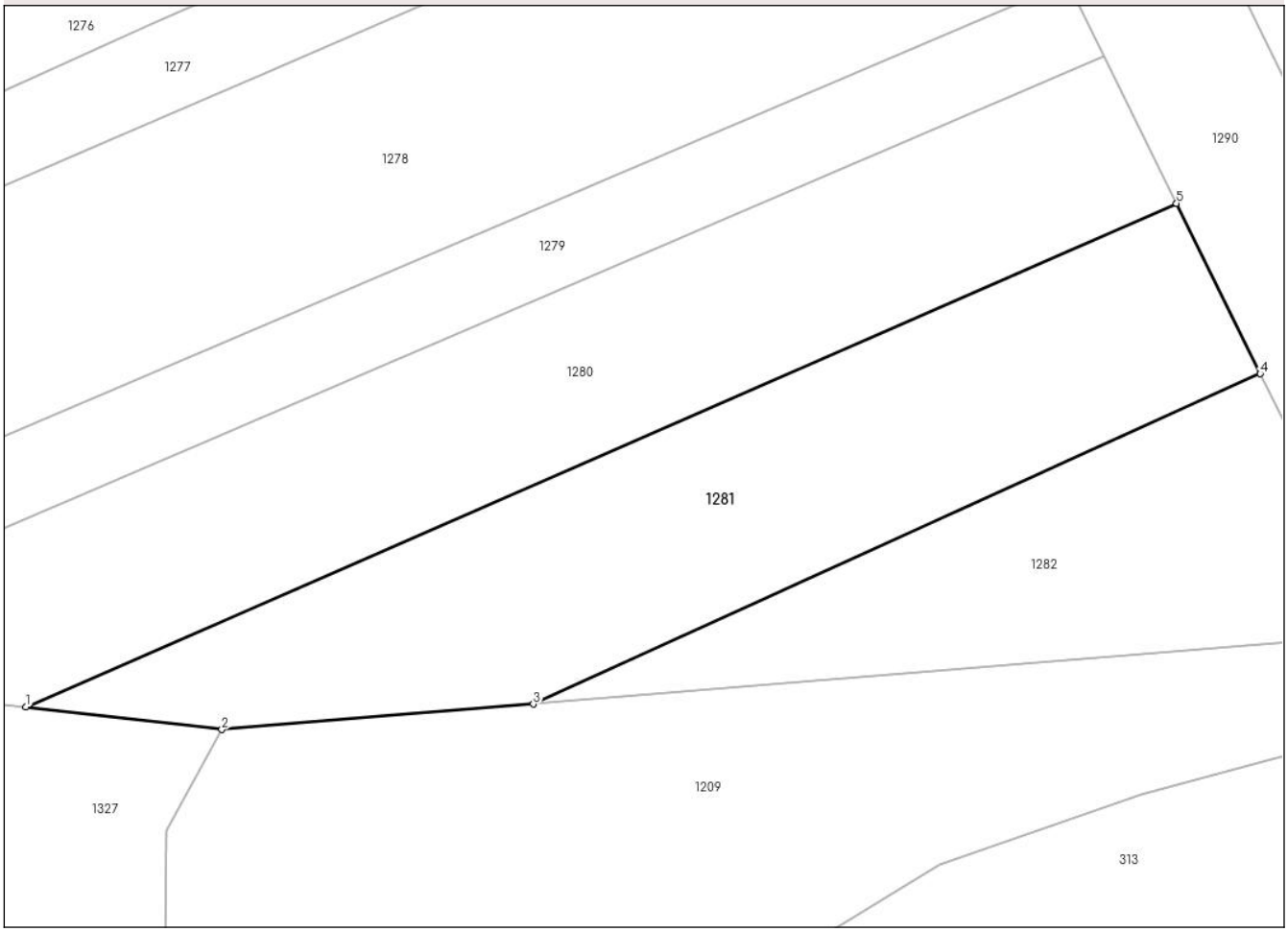

Date referitoare la teren

Crt	Categorie folosință	Intra vilan	Suprafaţa (mp)	Tarla	Parcelă	Nr. topo	Observaţii / Referinţe
1	altele	NU	4.500	57	1/84	-	

Lungime Segmente
1) Valorile lungimilor segmentelor sunt obţinute din proiecţie în plan.

Punct început	X / Y	Punct sfârşit	X / Y	Lungime segment (** (m)
1	427.414,455 341.223,355	2	427.443,299 341.220,012	29.037
2	427.443,299 341.220,012	3	427.489,131 341.223,765	45.985
3	427.489,131 341.223,765	4	427.596,124 341.272,318	117.494
4	427.596,124 341.272,318	5	427.583,797 341.297,381	27.93
5	427.583,797 341.297,381	1	427.414,455 341.223,355	184.815

Document care conține date cu caracter personal, protejat de prevederile Regulamentului (UE) nr. 679/2016 și Legii 190/2018

** Lungimile segmentelor sunt determinate în planul de proiecţie Stereo 70 şi sunt rotunjite la 1 milimetru.
*** Distanţa dintre puncte este formată din segmente cumulate ce sunt mai mici decât valoarea 1 milimetru.

DATE DESPRE IMOBILUL NR. 1282

Oficiul de Cadastru şi Publicitate Imobiliară VALCEA
Biroul de Cadastru şi Publicitate Imobiliară Ramnicu Valcea

A. Partea I. Descrierea imobilului

TEREN Extravilan

Adresa: Jud. Valcea

Nr. Crt	Nr cadastral Nr. topografic	Suprafaţa* (mp)	Observaţii / Referinţe
A1		Din acte: 0 Masurata: 2.500	Sector cadastral:68 Teren neimprejmuit;

B. Partea II. Proprietari şi acte

Inscrieri privitoare la dreptul de proprietate şi alte drepturi reale		Referinţe
/		
Act Administrativ nr. Adeverinta nr.3199, din 20/05/2025 emis de Primaria Comunei Susani;		
B1	Inscrierea posesiei, drept de PROPRIETATE, dobandit prin Lege, cota actuala 1/1, cota initiala 1/1	A1
	1) **NEIDENTIFICAT NEIDENTIFICAT**, CIF:0000000000000	
Act Normativ nr. Legea nr.7, din 13/03/1996 emis de Parlamentul Romaniei (Art.13);		
B2	Se noteaza mentiunea de proprietar neidentificat.	A1

C. Partea III. SARCINI .

Inscrieri privind dezmembramintele dreptului de proprietate, drepturi reale de garanţie şi sarcini	Referinţe
NU SUNT	

Document care conține date cu caracter personal, protejat de prevederile Regulamentului (UE) nr. 679/2016 și Legii 190/2018

Anexa Nr. 1 La Partea I

Teren

Nr cadastral	Suprafaţa (mp)*	Observaţii / Referinţe
	Din acte: 0 Masurata: 2.500	

* Suprafaţa este determinată in planul de proiecţie Stereo 70.

DETALII LINIARE IMOBIL

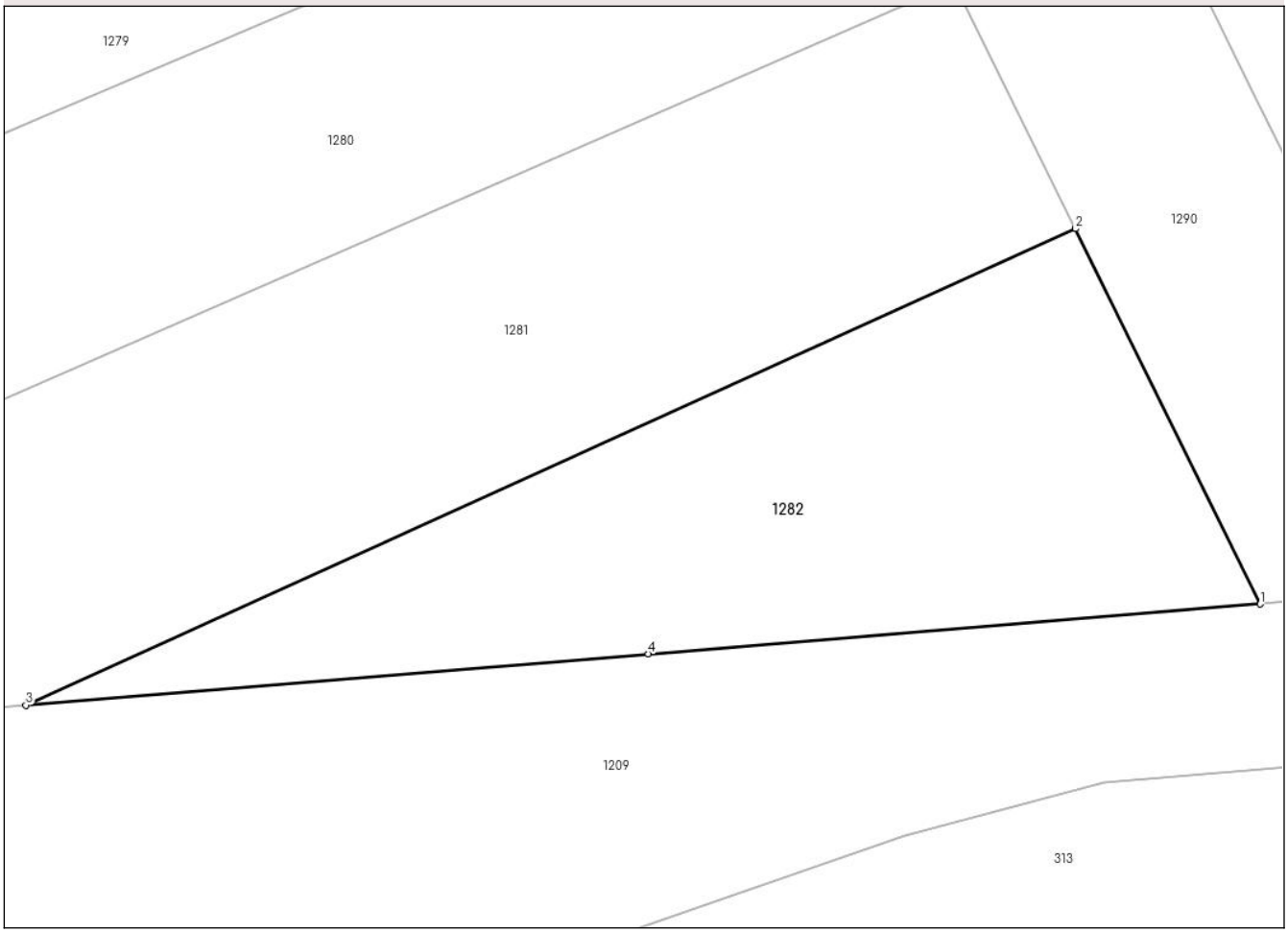

Date referitoare la teren

Crt	Categorie folosinţă	Intra vilan	Suprafaţa (mp)	Tarla	Parcelă	Nr. topo	Observaţii / Referinţe
1	altele	NU	2.500	57	1/85	-	

Lungime Segmente
1) Valorile lungimilor segmentelor sunt obţinute din proiecţie în plan.

Punct început	X / Y	Punct sfârşit	X / Y	Lungime segment (** (m)
1	427.614,939 341.234,067	2	427.596,124 341.272,318	42.628
2	427.596,124 341.272,318	3	427.489,131 341.223,765	117.494
3	427.489,131 341.223,765	4	427.552,585 341.229,006	63.67
4	427.552,585 341.229,006	1	427.614,939 341.234,067	62.559

Document care conține date cu caracter personal, protejat de prevederile Regulamentului (UE) nr. 679/2016 și Legii 190/2018

** Lungimile segmentelor sunt determinate în planul de proiecţie Stereo 70 şi sunt rotunjite la 1 milimetru.
*** Distanţa dintre puncte este formată din segmente cumulate ce sunt mai mici decât valoarea 1 milimetru.

DATE DESPRE IMOBILUL NR. 1283

Oficiul de Cadastru şi Publicitate Imobiliară VALCEA
Biroul de Cadastru şi Publicitate Imobiliară Ramnicu Valcea

A. Partea I. Descrierea imobilului

TEREN Extravilan

Adresa: Jud. Valcea

Nr. Crt	Nr cadastral Nr. topografic	Suprafaţa* (mp)	Observaţii / Referinţe
A1		Din acte: 0 Masurata: 2.500	Sector cadastral:68 Teren neimprejmuit;

B. Partea II. Proprietari şi acte

Inscrieri privitoare la dreptul de proprietate şi alte drepturi reale		Referinţe
/		
Act Administrativ nr. Adeverinta nr.3199, din 20/05/2025 emis de Primaria Comunei Susani;		
B1	Inscrierea posesiei, drept de PROPRIETATE, dobandit prin Lege, cota actuala 1/1, cota initiala 1/1	A1
	1) **NEIDENTIFICAT NEIDENTIFICAT**, CIF:0000000000000	
Act Normativ nr. Legea nr.7, din 13/03/1996 emis de Parlamentul Romaniei (Art.13);		
B2	Se noteaza mentiunea de proprietar neidentificat.	A1

C. Partea III. SARCINI .

Inscrieri privind dezmembramintele dreptului de proprietate, drepturi reale de garanţie şi sarcini	Referinţe
NU SUNT	

Document care conține date cu caracter personal, protejat de prevederile Regulamentului (UE) nr. 679/2016 și Legii 190/2018

Anexa Nr. 1 La Partea I

Teren

Nr cadastral	Suprafaţa (mp)*	Observaţii / Referinţe
	Din acte: 0 Masurata: 2.500	

* Suprafaţa este determinată in planul de proiecţie Stereo 70.

DETALII LINIARE IMOBIL

Date referitoare la teren

Crt	Categorie folosinţă	Intra vilan	Suprafaţa (mp)	Tarla	Parcelă	Nr. topo	Observaţii / Referinţe
1	arabil	NU	2.500	57	16/56	-	

Lungime Segmente
1) Valorile lungimilor segmentelor sunt obţinute din proiecţie în plan.

Punct început	X / Y	Punct sfârşit	X / Y	Lungime segment (** (m)
1	427.491,84 341.892,804	2	427.479,442 341.903,4	16.309
2	427.479,442 341.903,4	3	427.335,327 341.824,425	164.336
3	427.335,327 341.824,425	4	427.343,321 341.811,98	14.791
4	427.343,321 341.811,98	1	427.491,84 341.892,804	169.087

Document care conține date cu caracter personal, protejat de prevederile Regulamentului (UE) nr. 679/2016 și Legii 190/2018

** Lungimile segmentelor sunt determinate în planul de proiecţie Stereo 70 şi sunt rotunjite la 1 milimetru.
*** Distanţa dintre puncte este formată din segmente cumulate ce sunt mai mici decât valoarea 1 milimetru.

Document care conține date cu caracter personal, protejat de prevederile Regulamentului (UE) nr. 679/2016 și Legii 190/2018

DATE DESPRE IMOBILUL NR. 1284

Oficiul de Cadastru şi Publicitate Imobiliară VALCEA
Biroul de Cadastru şi Publicitate Imobiliară Ramnicu Valcea

A. Partea I. Descrierea imobilului

TEREN Extravilan

Adresa: Jud. Valcea

Nr. Crt	Nr cadastral Nr. topografic	Suprafaţa* (mp)	Observaţii / Referinţe
A1		4.300	Sector cadastral:68 Teren neimprejmuit;

B. Partea II. Proprietari şi acte

Inscrieri privitoare la dreptul de proprietate şi alte drepturi reale		Referinţe
/		
Act Administrativ nr. Proces verbal de punere in posesie nr.39, din 26/05/2025 emis de Consiliul Local Susani (Hotararea Comisiei Judetene nr.35/13.09.1991 eliberata de CJFF VALCEA);		
B1	Inscrierea provizorie, drept de PROPRIETATE, dobandit prin Lege, cota actuala 1/1, cota initiala 1/1	A1
	1) **ION NICOLAE** 2) **EPURE MARIA** 3) **ION MATEI**	

C. Partea III. SARCINI .

Inscrieri privind dezmembramintele dreptului de proprietate, drepturi reale de garanţie şi sarcini	Referinţe
NU SUNT	

Anexa Nr. 1 La Partea I

Teren

Nr cadastral	Suprafaţa (mp)*	Observaţii / Referinţe
	4.300	

* Suprafaţa este determinată in planul de proiecţie Stereo 70.

DETALII LINIARE IMOBIL

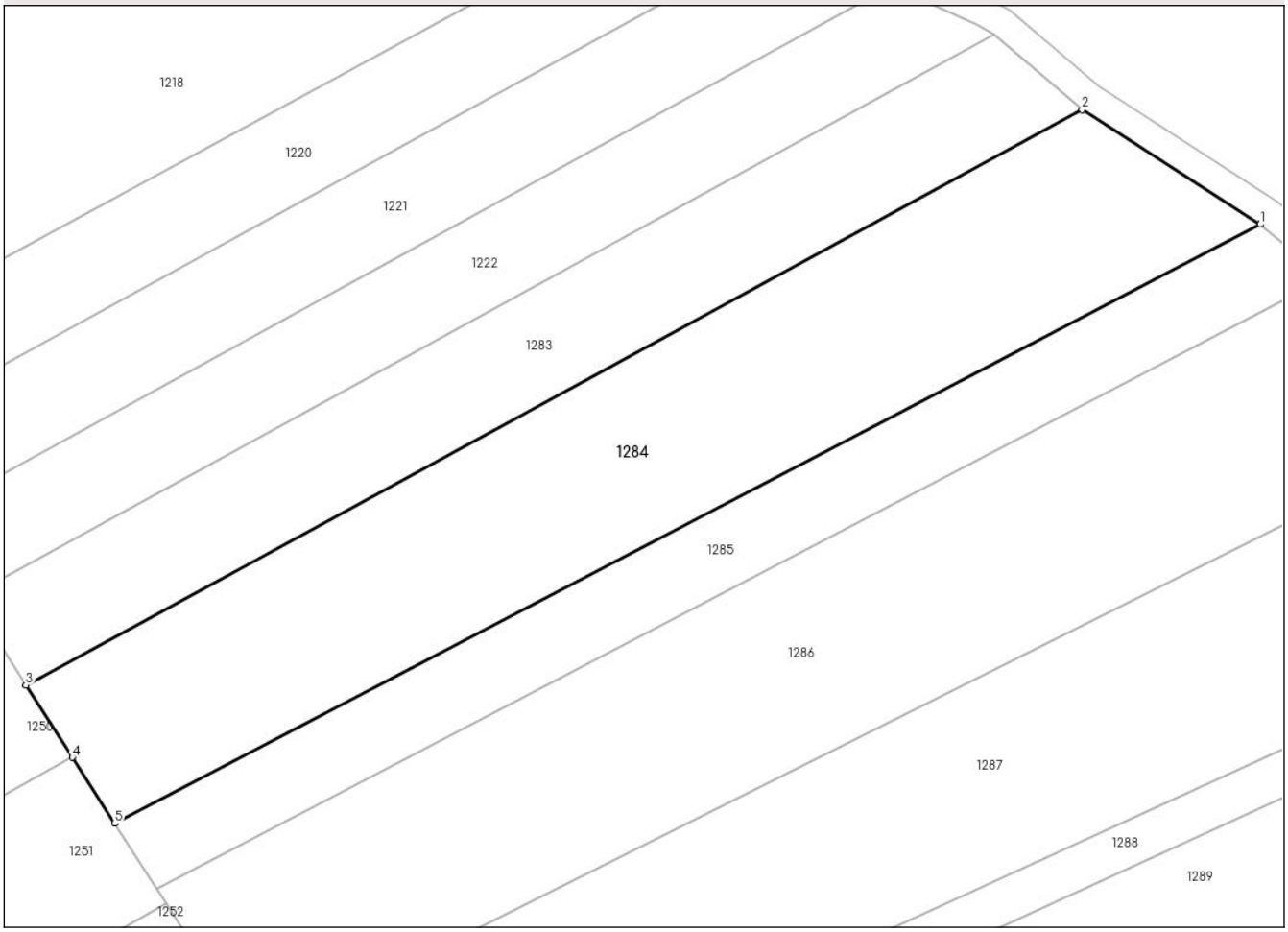

Date referitoare la teren

Crt	Categorie folosință	Intra vilan	Suprafaţa (mp)	Tarla	Parcelă	Nr. topo	Observaţii / Referinţe
1	arabil	NU	4.300	57	16/62	-	

Lungime Segmente
1) Valorile lungimilor segmentelor sunt obţinute din proiecţie în plan.

Punct început	X / Y	Punct sfârşit	X / Y	Lungime segment (** (m)
1	427.516,913 341.876,694	2	427.491,84 341.892,804	29.802
2	427.491,84 341.892,804	3	427.343,321 341.811,98	169.087
3	427.343,321 341.811,98	4	427.349,851 341.801,815	12.082
4	427.349,851 341.801,815	5	427.355,803 341.792,548	11.014
5	427.355,803 341.792,548	1	427.516,913 341.876,694	181.761

Document care conține date cu caracter personal, protejat de prevederile Regulamentului (UE) nr. 679/2016 și Legii 190/2018

** Lungimile segmentelor sunt determinate în planul de proiecţie Stereo 70 şi sunt rotunjite la 1 milimetru.
*** Distanţa dintre puncte este formată din segmente cumulate ce sunt mai mici decât valoarea 1 milimetru.

DATE DESPRE IMOBILUL NR. 1285

Oficiul de Cadastru şi Publicitate Imobiliară VALCEA
Biroul de Cadastru şi Publicitate Imobiliară Ramnicu Valcea

A. Partea I. Descrierea imobilului

TEREN Extravilan

Adresa: Jud. Valcea

Nr. Crt	Nr cadastral Nr. topografic	Suprafaţa* (mp)	Observaţii / Referinţe
A1		2.000	Sector cadastral:68 Teren neimprejmuit;

B. Partea II. Proprietari şi acte

Inscrieri privitoare la dreptul de proprietate şi alte drepturi reale		Referinţe
/		
Act Administrativ nr. Titlu de proprietate nr.1768, din 02/11/2005 emis de Comisia Judeteana Valcea;		
B1	Intabulare, drept de PROPRIETATE cu titlu de drept reconstituire in baza Legii nr.18/1991, dobandit prin Lege, cota actuala 1/1, cota initiala 1/1	A1
	1) **DOBRITA ION**	

C. Partea III. SARCINI .

Inscrieri privind dezmembramintele dreptului de proprietate, drepturi reale de garanţie şi sarcini	Referinţe
NU SUNT	

Document care conține date cu caracter personal, protejat de prevederile Regulamentului (UE) nr. 679/2016 și Legii 190/2018

Anexa Nr. 1 La Partea I

Teren

Nr cadastral	Suprafaţa (mp)*	Observaţii / Referinţe
	2.000	

* Suprafaţa este determinată in planul de proiecţie Stereo 70.

DETALII LINIARE IMOBIL

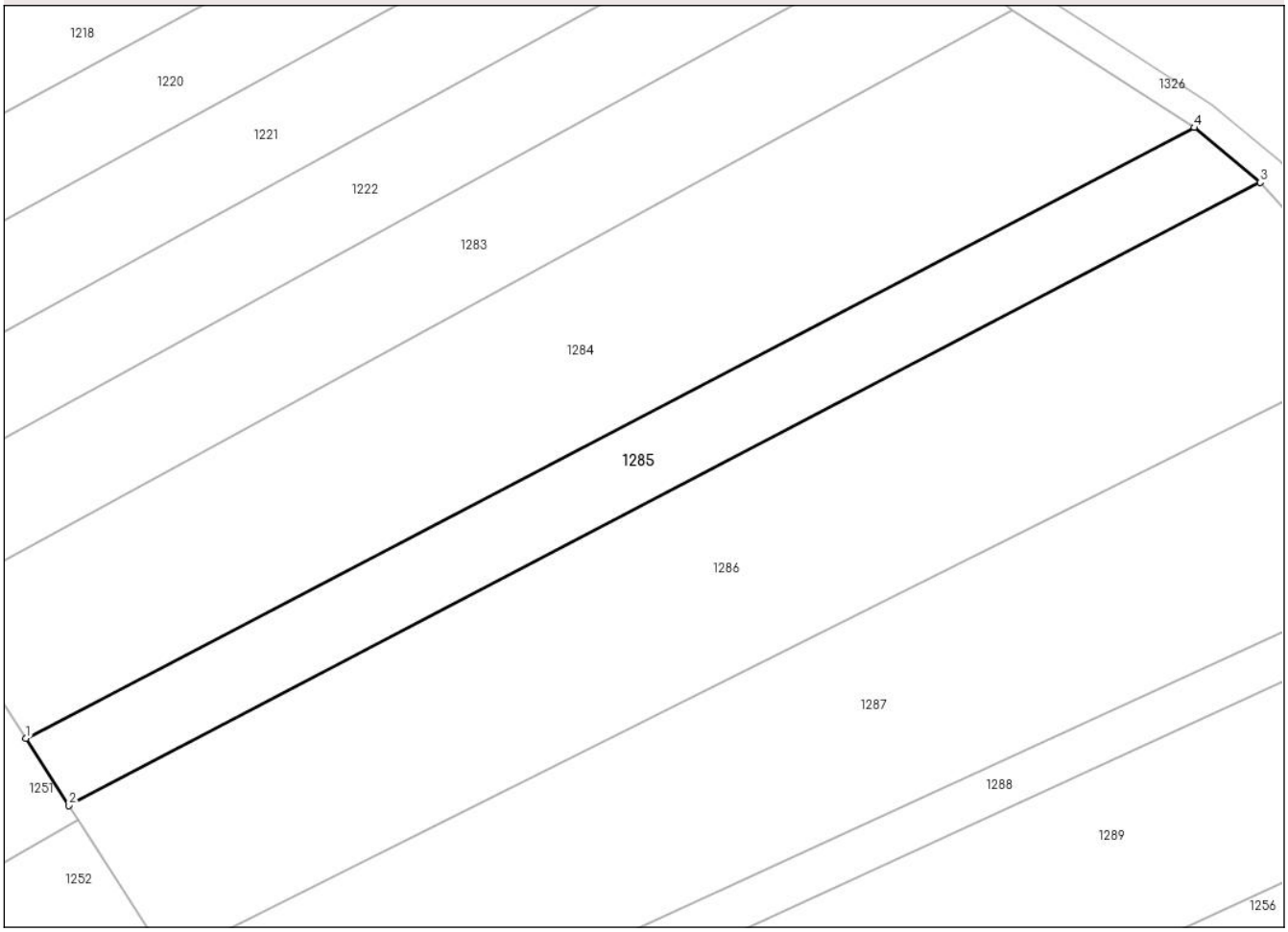

Date referitoare la teren

Crt	Categorie folosință	Intra vilan	Suprafaţa (mp)	Tarla	Parcelă	Nr. topo	Observaţii / Referinţe
1	arabil	NU	2.000	57	5/110,6/110	-	

Lungime Segmente
1) Valorile lungimilor segmentelor sunt obţinute din proiecţie în plan.

Punct început	X / Y	Punct sfârşit	X / Y	Lungime segment (** (m)
1	427.355,803 341.792,548	2	427.361,715 341.783,344	10.939
2	427.361,715 341.783,344	3	427.526,016 341.869,156	185.361
3	427.526,016 341.869,156	4	427.516,913 341.876,694	11.819
4	427.516,913 341.876,694	1	427.355,803 341.792,548	181.761

**** Lungimile segmentelor sunt determinate în planul de proiecţie Stereo 70 şi sunt rotunjite la 1 milimetru.**

Document care conține date cu caracter personal, protejat de prevederile Regulamentului (UE) nr. 679/2016 și Legii 190/2018

***** Distanţa dintre puncte este formată din segmente cumulate ce sunt mai mici decât valoarea 1 milimetru.**

DATE DESPRE IMOBILUL NR. 1286

Oficiul de Cadastru şi Publicitate Imobiliară VALCEA
Biroul de Cadastru şi Publicitate Imobiliară Ramnicu Valcea

A. Partea I. Descrierea imobilului

TEREN Extravilan

Adresa: Jud. Valcea

Nr. Crt	Nr cadastral Nr. topografic	Suprafaţa* (mp)	Observaţii / Referinţe
A1		5.000	Sector cadastral:68 Teren neimprejmuit;

B. Partea II. Proprietari şi acte

Inscrieri privitoare la dreptul de proprietate şi alte drepturi reale		Referinţe
/		
Act Administrativ nr. Proces verbal de punere in posesie nr.17, din 22/05/2025 emis de Consiliul Local Susani (Hotararea Comisiei Judetene nr.35/13.09.1991 eliberata de CJFF VALCEA);		
B1	Inscrierea provizorie, drept de PROPRIETATE, dobandit prin Lege, cota actuala 1/1, cota initiala 1/1	A1
	1) **POPA IOANA** 2) **MIHAI GAVRILA** 3) **STANCA MARINA** 4) **BADEA CONSTANTA** 5) **MITU SABINA**	

C. Partea III. SARCINI .

Inscrieri privind dezmembramintele dreptului de proprietate, drepturi reale de garanţie şi sarcini	Referinţe
NU SUNT	

Anexa Nr. 1 La Partea I

Teren

Nr cadastral	Suprafaţa (mp)*	Observaţii / Referinţe
	5.000	

* Suprafaţa este determinată in planul de proiecţie Stereo 70.

DETALII LINIARE IMOBIL

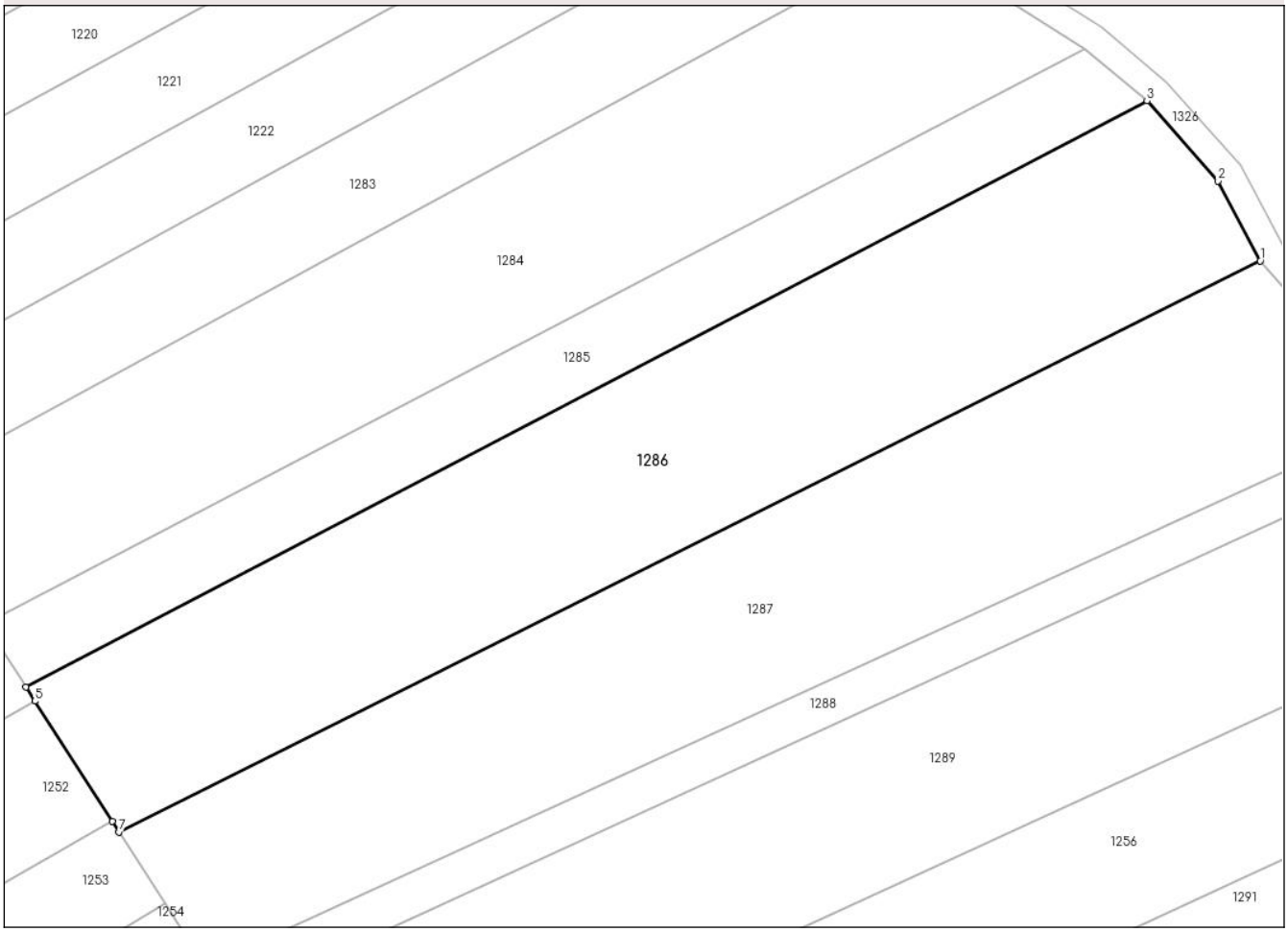

Date referitoare la teren

Crt	Categorie folosință	Intra vilan	Suprafaţa (mp)	Tarla	Parcelă	Nr. topo	Observaţii / Referinţe
1	arabil	NU	5.000	57	16/64	-	

Lungime Segmente
1) Valorile lungimilor segmentelor sunt obţinute din proiecţie în plan.

Punct început	X / Y	Punct sfârşit	X / Y	Lungime segment (** (m)
1	427.542,604 341.845,759	2	427.536,397 341.857,435	13.223
2	427.536,397 341.857,435	3	427.526,016 341.869,156	15.657
3	427.526,016 341.869,156	4	427.361,715 341.783,344	185.361
4	427.361,715 341.783,344	5	427.363,027 341.781,303	2.426
5	427.363,027 341.781,303	6	427.374,351 341.763,673	20.954

Document care conține date cu caracter personal, protejat de prevederile Regulamentului (UE) nr. 679/2016 și Legii 190/2018

Punct început	X / Y	Punct sfârşit	X / Y	Lungime segment (** (m)
6	427.374,351 341.763,673	7	427.375,332 341.762,146	1.815
7	427.375,332 341.762,146	1	427.542,604 341.845,759	187.005

** Lungimile segmentelor sunt determinate în planul de proiecţie Stereo 70 şi sunt rotunjite la 1 milimetru.
*** Distanţa dintre puncte este formată din segmente cumulate ce sunt mai mici decât valoarea 1 milimetru.

Document care conține date cu caracter personal, protejat de prevederile Regulamentului (UE) nr. 679/2016 și Legii 190/2018

DATE DESPRE IMOBILUL NR. 1287

Oficiul de Cadastru şi Publicitate Imobiliară VALCEA
Biroul de Cadastru şi Publicitate Imobiliară Ramnicu Valcea

A. Partea I. Descrierea imobilului

TEREN Extravilan

Adresa: Jud. Valcea

Nr. Crt	Nr cadastral Nr. topografic	Suprafaţa* (mp)	Observaţii / Referinţe
A1		5.000	Sector cadastral:68 Teren neimprejmuit;

B. Partea II. Proprietari şi acte

Inscrieri privitoare la dreptul de proprietate şi alte drepturi reale		Referinţe
/		
Act Administrativ nr. Proces verbal de punere in posesie nr.36, din 26/05/2025 emis de Comisia Locala de Fond Funciar Susani (Hotararea Comisiei Judetene nr.35/13.09.1991 eliberata de CJFF VALCEA);		
B1	Inscrierea provizorie, drept de PROPRIETATE, dobandit prin Lege, cota actuala 1/1, cota initiala 1/1	A1
	1) **PETRESCU VIRGIL**	

C. Partea III. SARCINI .

Inscrieri privind dezmembramintele dreptului de proprietate, drepturi reale de garanţie şi sarcini	Referinţe
NU SUNT	

Document care conține date cu caracter personal, protejat de prevederile Regulamentului (UE) nr. 679/2016 și Legii 190/2018

Anexa Nr. 1 La Partea I

Teren

Nr cadastral	Suprafaţa (mp)*	Observaţii / Referinţe
	5.000	

* Suprafaţa este determinată in planul de proiecţie Stereo 70.

DETALII LINIARE IMOBIL

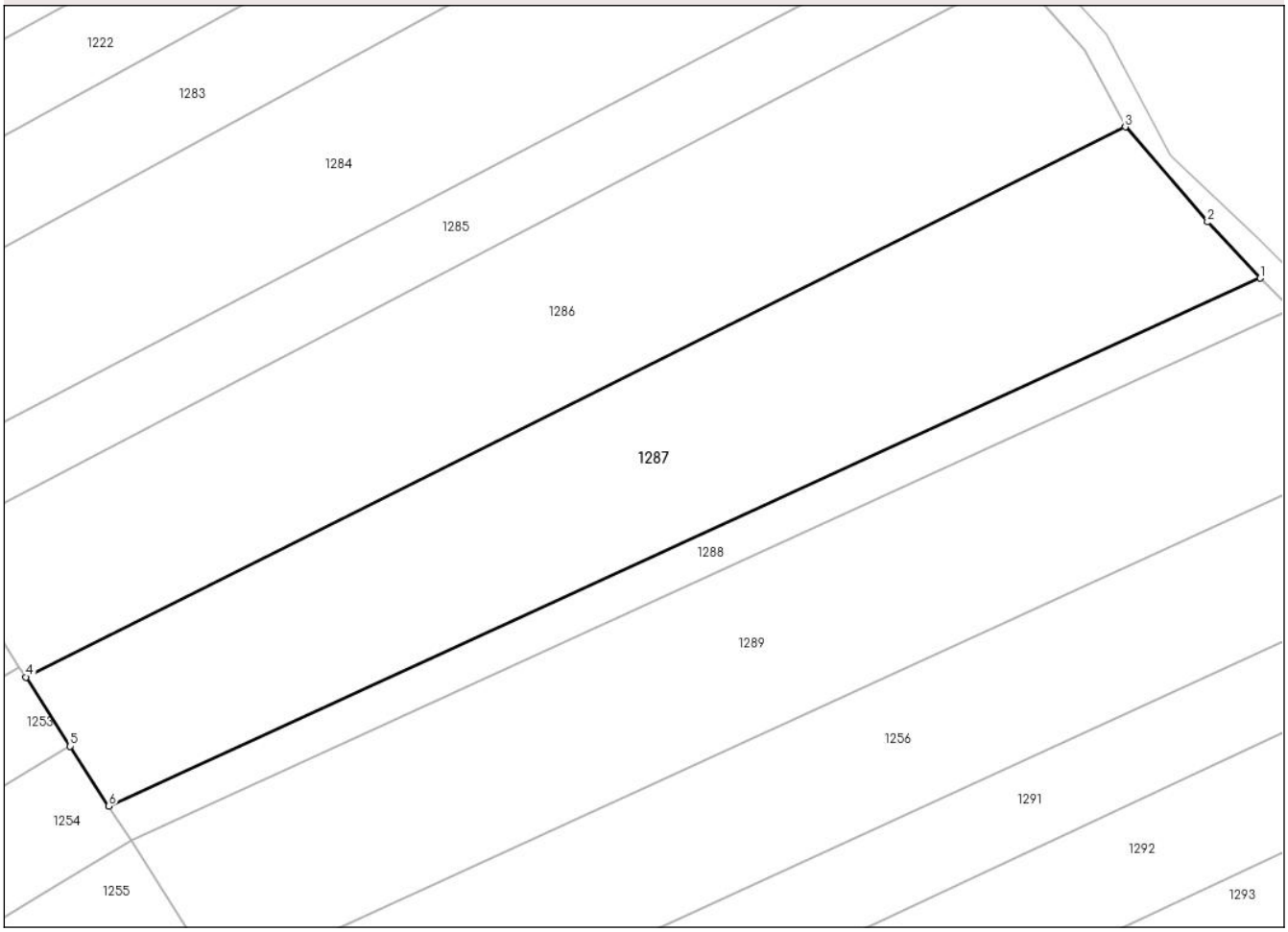

Date referitoare la teren

Crt	Categorie folosință	Intra vilan	Suprafaţa (mp)	Tarla	Parcelă	Nr. topo	Observaţii / Referinţe
1	arabil	NU	5.000	57	16/65	-	

Lungime Segmente
1) Valorile lungimilor segmentelor sunt obţinute din proiecţie în plan.

Punct început	X / Y	Punct sfârşit	X / Y	Lungime segment (** (m)
1	427.563,142 341.822,769	2	427.555,13 341.831,301	11.704
2	427.555,13 341.831,301	3	427.542,604 341.845,759	19.129
3	427.542,604 341.845,759	4	427.375,332 341.762,146	187.005
4	427.375,332 341.762,146	5	427.382,088 341.751,628	12.501
5	427.382,088 341.751,628	6	427.387,927 341.742,538	10.804

Document care conține date cu caracter personal, protejat de prevederile Regulamentului (UE) nr. 679/2016 și Legii 190/2018

Punct început	X / Y	Punct sfârşit	X / Y	Lungime segment (** (m)
6	427.387,927 341.742,538	1	427.563,142 341.822,769	192.71

** Lungimile segmentelor sunt determinate în planul de proiecţie Stereo 70 şi sunt rotunjite la 1 milimetru.
*** Distanţa dintre puncte este formată din segmente cumulate ce sunt mai mici decât valoarea 1 milimetru.

DATE DESPRE IMOBILUL NR. 1288

Oficiul de Cadastru şi Publicitate Imobiliară VALCEA
Biroul de Cadastru şi Publicitate Imobiliară Ramnicu Valcea

A. Partea I. Descrierea imobilului

TEREN Extravilan

Adresa: Jud. Valcea

Nr. Crt	Nr cadastral Nr. topografic	Suprafaţa* (mp)	Observaţii / Referinţe
A1		Din acte: 0 Masurata: 1.200	Sector cadastral:68 Teren neimprejmuit;

B. Partea II. Proprietari şi acte

Inscrieri privitoare la dreptul de proprietate şi alte drepturi reale		Referinţe
/		
Act Administrativ nr. Adeverinta nr. 3199, din 20/05/2025 emis de Primaria Comunei Susani;		
B1	Inscrierea posesiei, drept de PROPRIETATE, dobandit prin Lege, cota actuala 1/1, cota initiala 1/1	A1
	1) **NEIDENTIFICAT NEIDENTIFICAT**, CIF:0000000000000	
Act Normativ nr. Legea nr.7, din 13/03/1996 emis de Parlamentul Romaniei (Art.13);		
B2	Se noteaza mentiunea de proprietar neidentificat.	A1

C. Partea III. SARCINI .

Inscrieri privind dezmembramintele dreptului de proprietate, drepturi reale de garanţie şi sarcini	Referinţe
NU SUNT	

Document care conține date cu caracter personal, protejat de prevederile Regulamentului (UE) nr. 679/2016 și Legii 190/2018

Anexa Nr. 1 La Partea I

Teren

Nr cadastral	Suprafaţa (mp)*	Observaţii / Referinţe
	Din acte: 0 Masurata: 1.200	

* Suprafaţa este determinată in planul de proiecţie Stereo 70.

DETALII LINIARE IMOBIL

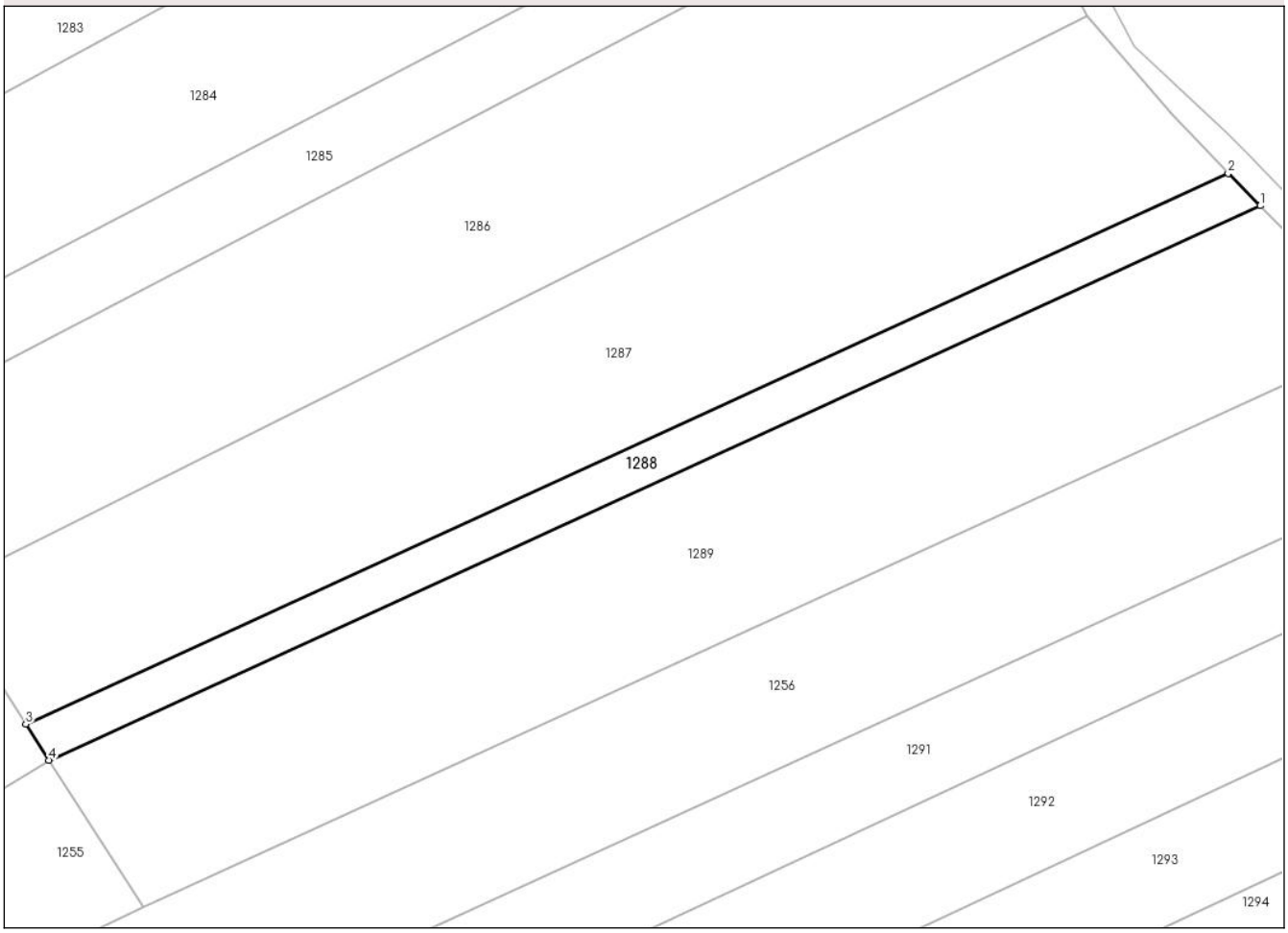

Date referitoare la teren

Crt	Categorie folosinţă	Intra vilan	Suprafaţa (mp)	Tarla	Parcelă	Nr. topo	Observaţii / Referinţe
1	arabil	NU	1.200	57	16/66	-	

Lungime Segmente
1) Valorile lungimilor segmentelor sunt obţinute din proiecţie în plan.

Punct început	X / Y	Punct sfârşit	X / Y	Lungime segment (** (m)
1	427.567,818 341.818,087	2	427.563,142 341.822,769	6.617
2	427.563,142 341.822,769	3	427.387,927 341.742,538	192.71
3	427.387,927 341.742,538	4	427.391,315 341.737,265	6.268
4	427.391,315 341.737,265	1	427.567,818 341.818,087	194.128

Document care conține date cu caracter personal, protejat de prevederile Regulamentului (UE) nr. 679/2016 și Legii 190/2018

** Lungimile segmentelor sunt determinate în planul de proiecţie Stereo 70 şi sunt rotunjite la 1 milimetru.
*** Distanţa dintre puncte este formată din segmente cumulate ce sunt mai mici decât valoarea 1 milimetru.

Document care conține date cu caracter personal, protejat de prevederile Regulamentului (UE) nr. 679/2016 și Legii 190/2018

DATE DESPRE IMOBILUL NR. 1289

Oficiul de Cadastru şi Publicitate Imobiliară VALCEA
Biroul de Cadastru şi Publicitate Imobiliară Ramnicu Valcea

A. Partea I. Descrierea imobilului

TEREN Extravilan

Adresa: Jud. Valcea

Nr. Crt	Nr cadastral Nr. topografic	Suprafaţa* (mp)	Observaţii / Referinţe
A1		5.000	Sector cadastral:68 Teren neimprejmuit;

B. Partea II. Proprietari şi acte

Inscrieri privitoare la dreptul de proprietate şi alte drepturi reale		Referinţe
/		
Act Administrativ nr. Titlu de proprietate nr.1020/28752, din 02/02/2000 emis de Comisia Judeteana Valcea;		
B1	Intabulare, drept de PROPRIETATE cu titlu de drept reconstituire in baza Legii nr.18/1991, dobandit prin Lege, cota actuala 1/1, cota initiala 1/1	A1
	1) **TUDOR MARIN** 2) **STROIE ION**	

C. Partea III. SARCINI .

Inscrieri privind dezmembramintele dreptului de proprietate, drepturi reale de garanţie şi sarcini	Referinţe
NU SUNT	

Document care conține date cu caracter personal, protejat de prevederile Regulamentului (UE) nr. 679/2016 și Legii 190/2018

Anexa Nr. 1 La Partea I

Teren

Nr cadastral	Suprafaţa (mp)*	Observaţii / Referinţe
	5.000	

* Suprafaţa este determinată in planul de proiecţie Stereo 70.

DETALII LINIARE IMOBIL

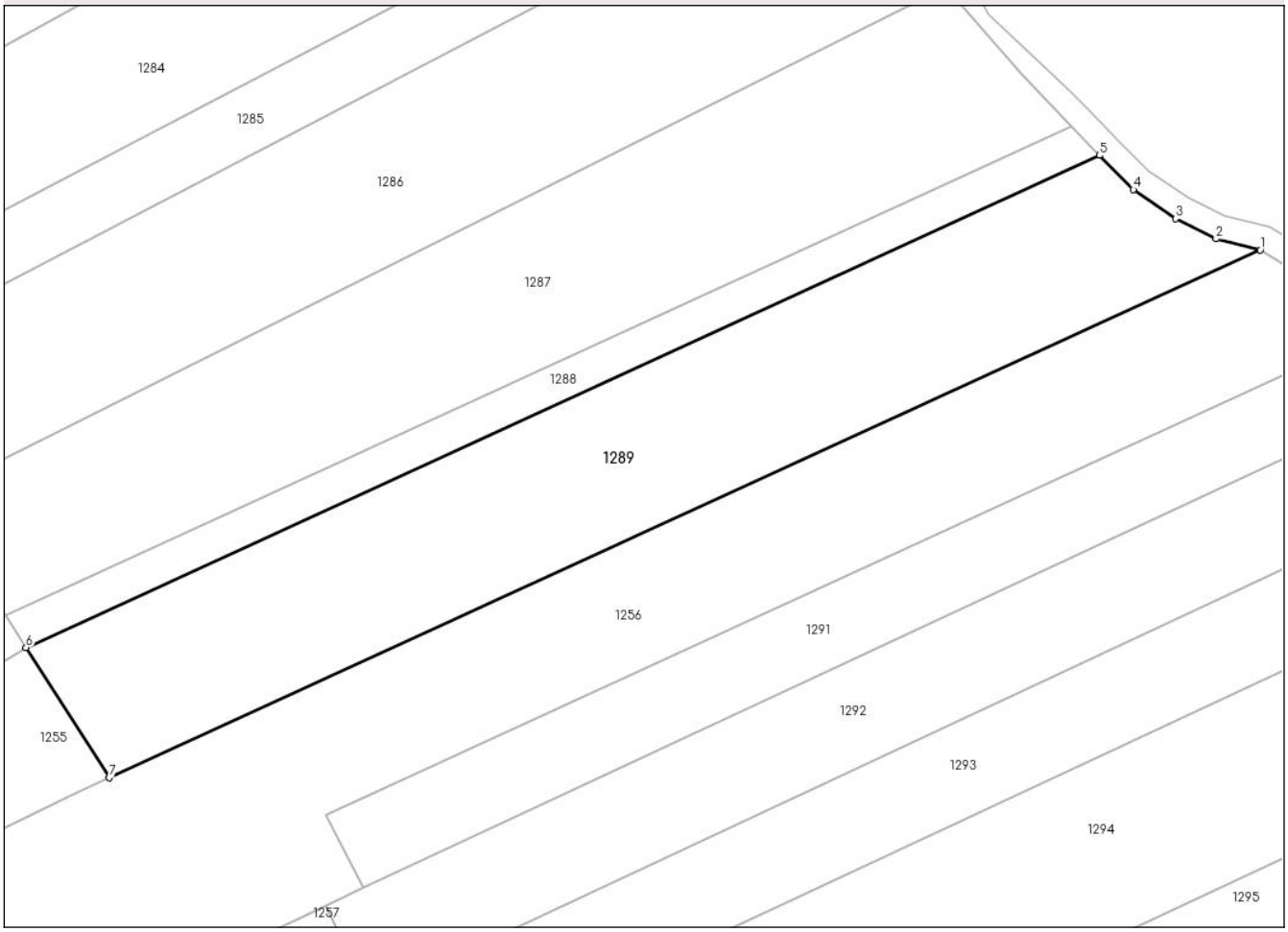

Date referitoare la teren

Crt	Categorie folosință	Intra vilan	Suprafaţa (mp)	Tarla	Parcelă	Nr. topo	Observaţii / Referinţe
1	arabil	NU	5.000	57	1/1	-	

Lungime Segmente
1) Valorile lungimilor segmentelor sunt obţinute din proiecţie în plan.

Punct început	X / Y	Punct sfârşit	X / Y	Lungime segment (** (m)
1	427.594,259 341.802,567	2	427.586,973 341.804,376	7.507
2	427.586,973 341.804,376	3	427.580,375 341.807,713	7.394
3	427.580,375 341.807,713	4	427.573,405 341.812,493	8.452
4	427.573,405 341.812,493	5	427.567,818 341.818,087	7.906
5	427.567,818 341.818,087	6	427.391,315 341.737,265	194.128

Document care conține date cu caracter personal, protejat de prevederile Regulamentului (UE) nr. 679/2016 și Legii 190/2018

Punct început	X / Y	Punct sfârşit	X / Y	Lungime segment (** (m)
6	427.391,315 341.737,265	7	427.405,027 341.715,917	25.372
7	427.405,027 341.715,917	1	427.594,259 341.802,567	208.127

** Lungimile segmentelor sunt determinate în planul de proiecţie Stereo 70 şi sunt rotunjite la 1 milimetru.
*** Distanţa dintre puncte este formată din segmente cumulate ce sunt mai mici decât valoarea 1 milimetru.

Document care conține date cu caracter personal, protejat de prevederile Regulamentului (UE) nr. 679/2016 și Legii 190/2018

DATE DESPRE IMOBILUL NR. 1290

Oficiul de Cadastru şi Publicitate Imobiliară VALCEA
Biroul de Cadastru şi Publicitate Imobiliară Ramnicu Valcea

A. Partea I. Descrierea imobilului

TEREN Extravilan

Adresa: Jud. Valcea

Nr. Crt	Nr cadastral Nr. topografic	Suprafaţa* (mp)	Observaţii / Referinţe
A1		5.000	Sector cadastral:68 Teren neimprejmuit;

B. Partea II. Proprietari şi acte

Inscrieri privitoare la dreptul de proprietate şi alte drepturi reale		Referinţe
/		
Act Administrativ nr. Proces verbal de punere in posesie nr.23, din 23/05/2025 emis de Primaria Comunei Susani (Hotararea Comisiei Judetene nr. 35/13.09.1991 eliberata de CJFF VALCEA);		
B1	Inscrierea provizorie, drept de PROPRIETATE, dobandit prin Lege, cota actuala 1/1, cota initiala 1/1	A1
	1) **GHITA DUMITRU**	

C. Partea III. SARCINI .

Inscrieri privind dezmembramintele dreptului de proprietate, drepturi reale de garanţie şi sarcini	Referinţe
NU SUNT	

Document care conține date cu caracter personal, protejat de prevederile Regulamentului (UE) nr. 679/2016 și Legii 190/2018

Anexa Nr. 1 La Partea I

Teren

Nr cadastral	Suprafaţa (mp)*	Observaţii / Referinţe
	5.000	

* Suprafaţa este determinată in planul de proiecţie Stereo 70.

DETALII LINIARE IMOBIL

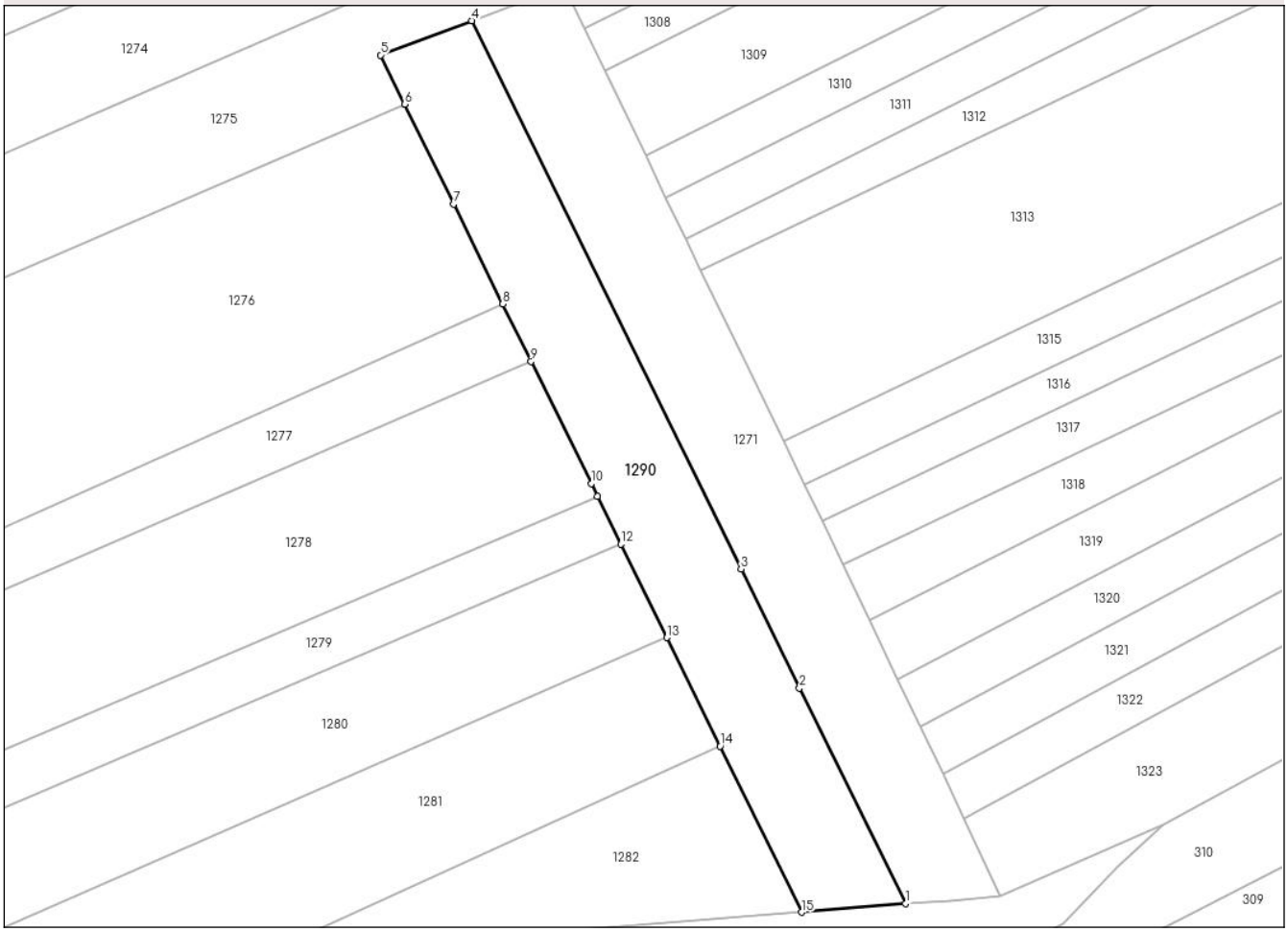

Date referitoare la teren

Crt	Categorie folosință	Intra vilan	Suprafaţa (mp)	Tarla	Parcelă	Nr. topo	Observaţii / Referinţe
1	arabil	NU	2.719	57	16/85/1	-	
2	altele	NU	2.281	57	16/85/2	-	

Lungime Segmente

1) Valorile lungimilor segmentelor sunt obţinute din proiecţie în plan.

Punct început	X / Y	Punct sfârşit	X / Y	Lungime segment (** (m)
1	427.638,905 341.236,029	2	427.614,442 341.285,765	55.427
2	427.614,442 341.285,765	3	427.600,955 341.313,18	30.553
3	427.600,955 341.313,18	4	427.538,796 341.439,56	140.839
4	427.538,796 341.439,56	5	427.517,763 341.431,633	22.477

Document care conține date cu caracter personal, protejat de prevederile Regulamentului (UE) nr. 679/2016 și Legii 190/2018

Punct început	X / Y	Punct sfârşit	X / Y	Lungime segment (** (m)
5	427.517,763 341.431,633	6	427.523,319 341.420,338	12.588
6	427.523,319 341.420,338	7	427.534,649 341.397,304	25.67
7	427.534,649 341.397,304	8	427.545,978 341.374,27	25.669
8	427.545,978 341.374,27	9	427.552,481 341.361,05	14.733
9	427.552,481 341.361,05	10	427.566,351 341.332,85	31.426
10	427.566,351 341.332,85	11	427.567,781 341.329,943	3.24
11	427.567,781 341.329,943	12	427.573,197 341.318,932	12.271
12	427.573,197 341.318,932	13	427.583,797 341.297,381	24.017
13	427.583,797 341.297,381	14	427.596,124 341.272,318	27.93
14	427.596,124 341.272,318	15	427.614,939 341.234,067	42.628
15	427.614,939 341.234,067	1	427.638,905 341.236,029	24.046

** Lungimile segmentelor sunt determinate în planul de proiecţie Stereo 70 şi sunt rotunjite la 1 milimetru.
*** Distanţa dintre puncte este formată din segmente cumulate ce sunt mai mici decât valoarea 1 milimetru.

Document care conține date cu caracter personal, protejat de prevederile Regulamentului (UE) nr. 679/2016 și Legii 190/2018

DATE DESPRE IMOBILUL NR. 1291

Oficiul de Cadastru şi Publicitate Imobiliară VALCEA
Biroul de Cadastru şi Publicitate Imobiliară Ramnicu Valcea

A. Partea I. Descrierea imobilului

TEREN Extravilan

Adresa: Jud. Valcea

Nr. Crt	Nr cadastral Nr. topografic	Suprafaţa* (mp)	Observaţii / Referinţe
A1		2.491	Sector cadastral:68 Teren neimprejmuit;

B. Partea II. Proprietari şi acte

Inscrieri privitoare la dreptul de proprietate şi alte drepturi reale		Referinţe
/		
Act Administrativ nr. Titlu de proprietate nr.1784, din 18/01/2006 emis de Comisia Judeteana Valcea;		
B1	Intabulare, drept de PROPRIETATE cu titlu de drept reconstituire in baza Legii nr.18/1991, dobandit prin Lege, cota actuala 1/1, cota initiala 1/1	A1
	1) **DOBRITA GHEORGHE**	

C. Partea III. SARCINI .

Inscrieri privind dezmembramintele dreptului de proprietate, drepturi reale de garanţie şi sarcini	Referinţe
NU SUNT	

Document care conține date cu caracter personal, protejat de prevederile Regulamentului (UE) nr. 679/2016 și Legii 190/2018

Anexa Nr. 1 La Partea I

Teren

Nr cadastral	Suprafaţa (mp)*	Observaţii / Referinţe
	2.491	

* Suprafaţa este determinată in planul de proiecţie Stereo 70.

DETALII LINIARE IMOBIL

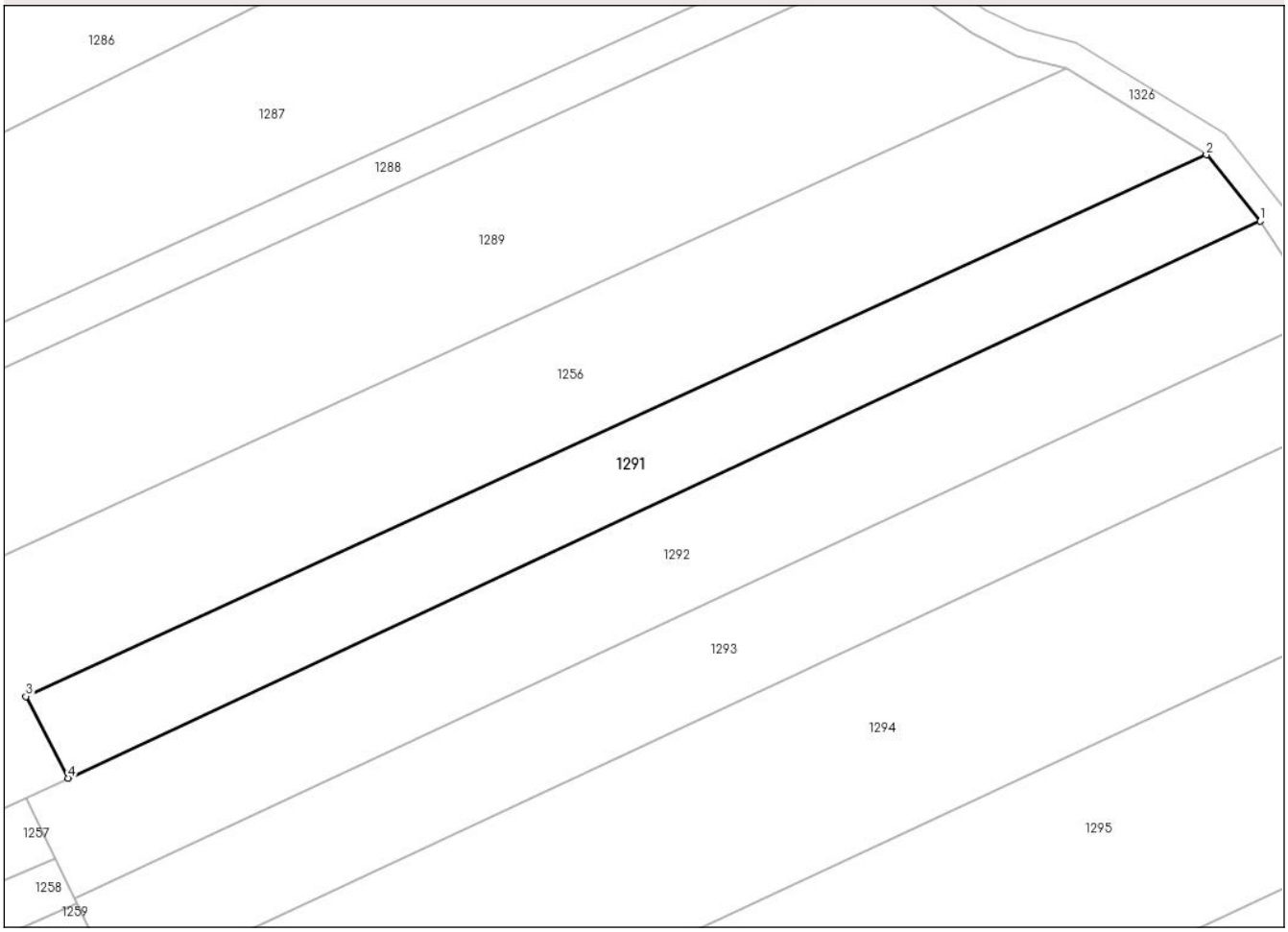

Date referitoare la teren

Crt	Categorie folosință	Intra vilan	Suprafaţa (mp)	Tarla	Parcelă	Nr. topo	Observaţii / Referinţe
1	arabil	NU	2.491	57	16/123	-	

Lungime Segmente
1) Valorile lungimilor segmentelor sunt obţinute din proiecţie în plan.

Punct început	X / Y	Punct sfârşit	X / Y	Lungime segment (** (m)
1	427.622,938 341.779,965	2	427.614,965 341.789,765	12.634
2	427.614,965 341.789,765	3	427.440,598 341.709,841	191.812
3	427.440,598 341.709,841	4	427.446,845 341.697,785	13.578
4	427.446,845 341.697,785	1	427.622,938 341.779,965	194.325

**** Lungimile segmentelor sunt determinate în planul de proiecţie Stereo 70 şi sunt rotunjite la 1 milimetru.**

Document care conține date cu caracter personal, protejat de prevederile Regulamentului (UE) nr. 679/2016 și Legii 190/2018

***** Distanţa dintre puncte este formată din segmente cumulate ce sunt mai mici decât valoarea 1 milimetru.**

Document care conține date cu caracter personal, protejat de prevederile Regulamentului (UE) nr. 679/2016 și Legii 190/2018

DATE DESPRE IMOBILUL NR. 1292

Oficiul de Cadastru şi Publicitate Imobiliară VALCEA
Biroul de Cadastru şi Publicitate Imobiliară Ramnicu Valcea

A. Partea I. Descrierea imobilului

TEREN Extravilan

Adresa: Jud. Valcea

Nr. Crt	Nr cadastral Nr. topografic	Suprafaţa* (mp)	Observaţii / Referinţe
A1		3.335	Sector cadastral:68 Teren neimprejmuit;

B. Partea II. Proprietari şi acte

Inscrieri privitoare la dreptul de proprietate şi alte drepturi reale		Referinţe
/		
Act Administrativ nr. Titlu de proprietate nr.1093/28752, din 28/02/2000 emis de Comisia Judeteana Valcea;		
B1	Intabulare, drept de PROPRIETATE cu titlu de drept reconstituire in baza Legii nr.18/1991, dobandit prin Lege, cota actuala 1/1, cota initiala 1/1	A1
	1) **GHEORGHE GHEORGHE**	

C. Partea III. SARCINI .

Inscrieri privind dezmembramintele dreptului de proprietate, drepturi reale de garanţie şi sarcini	Referinţe
NU SUNT	

Document care conține date cu caracter personal, protejat de prevederile Regulamentului (UE) nr. 679/2016 și Legii 190/2018

Anexa Nr. 1 La Partea I

Teren

Nr cadastral	Suprafaţa (mp)*	Observaţii / Referinţe
	3.335	

* Suprafaţa este determinată in planul de proiecţie Stereo 70.

DETALII LINIARE IMOBIL

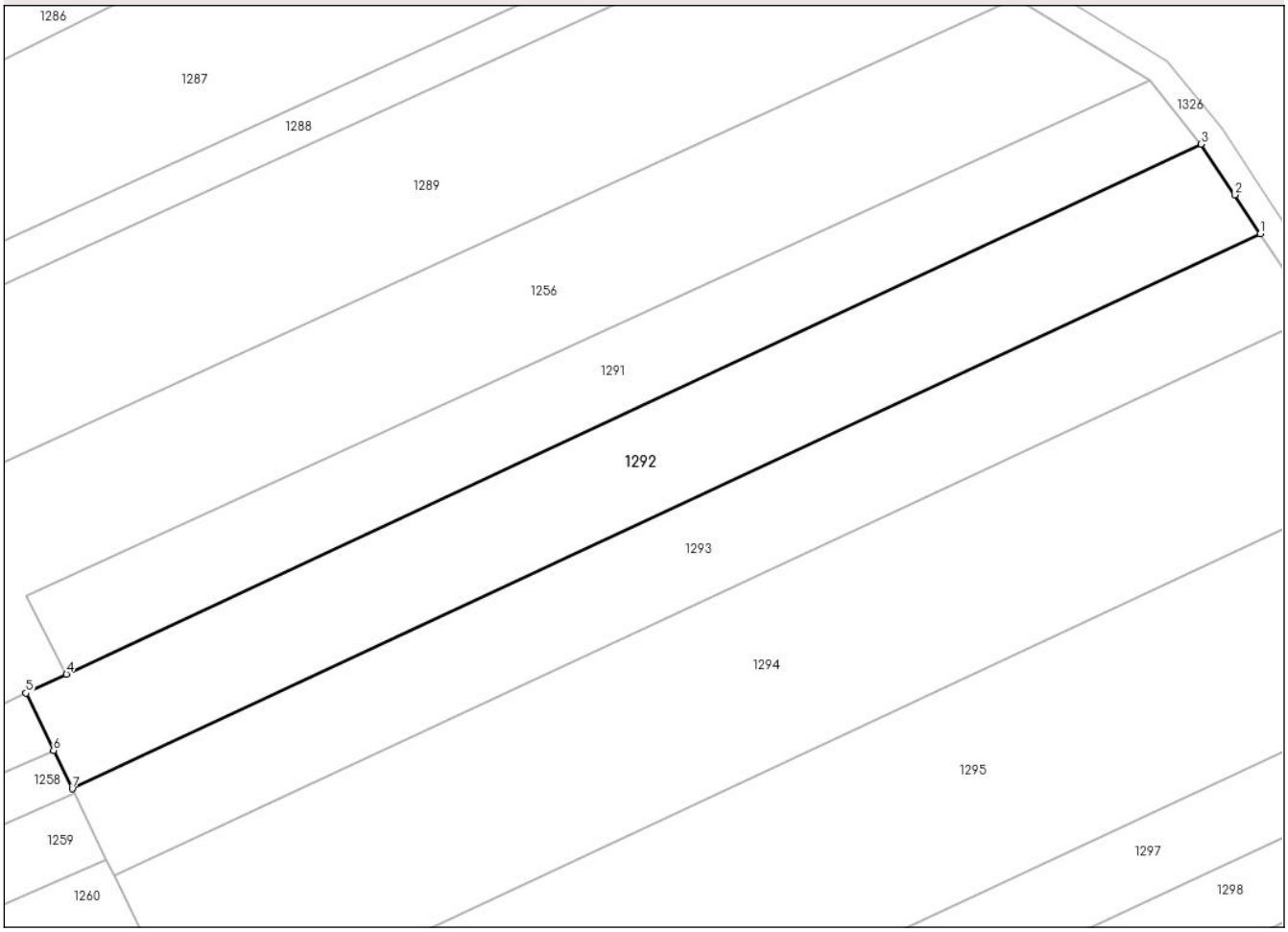

Date referitoare la teren

Crt	Categorie folosință	Intra vilan	Suprafaţa (mp)	Tarla	Parcelă	Nr. topo	Observaţii / Referinţe
1	arabil	NU	3.335	56	A56/24	-	T57, P A56/24 (din TP T56, P A56/24)

Lungime Segmente
1) Valorile lungimilor segmentelor sunt obţinute din proiecţie în plan.

Punct început	X / Y	Punct sfârşit	X / Y	Lungime segment (** (m)
1	427.632,112 341.766,06	2	427.628,134 341.772,089	7.223
2	427.628,134 341.772,089	3	427.622,938 341.779,965	9.436
3	427.622,938 341.779,965	4	427.446,845 341.697,785	194.325
4	427.446,845 341.697,785	5	427.440,555 341.694,85	6.941
5	427.440,555 341.694,85	6	427.444,849 341.685,972	9.862

Document care conține date cu caracter personal, protejat de prevederile Regulamentului (UE) nr. 679/2016 și Legii 190/2018

Punct început	X / Y	Punct sfârşit	X / Y	Lungime segment (** (m)
6	427.444,849 341.685,972	7	427.447,731 341.680,012	6.62
7	427.447,731 341.680,012	1	427.632,112 341.766,06	203.471

** Lungimile segmentelor sunt determinate în planul de proiecţie Stereo 70 şi sunt rotunjite la 1 milimetru.
*** Distanţa dintre puncte este formată din segmente cumulate ce sunt mai mici decât valoarea 1 milimetru.

Document care conține date cu caracter personal, protejat de prevederile Regulamentului (UE) nr. 679/2016 și Legii 190/2018

DATE DESPRE IMOBILUL NR. 1293

Oficiul de Cadastru şi Publicitate Imobiliară VALCEA
Biroul de Cadastru şi Publicitate Imobiliară Ramnicu Valcea

A. Partea I. Descrierea imobilului

TEREN Extravilan

Adresa: Jud. Valcea

Nr. Crt	Nr cadastral Nr. topografic	Suprafaţa* (mp)	Observaţii / Referinţe
A1		Din acte: 0 Masurata: 3.070	Sector cadastral:68 Teren neimprejmuit;

B. Partea II. Proprietari şi acte

Inscrieri privitoare la dreptul de proprietate şi alte drepturi reale		Referinţe
/		
Act Administrativ nr. Adeverinta nr.3199, din 20/05/2025 emis de Primaria Comunei Susani;		
B1	Inscrierea posesiei, drept de PROPRIETATE, dobandit prin Lege, cota actuala 1/1, cota initiala 1/1	A1
	1) **NEIDENTIFICAT NEIDENTIFICAT**, CIF:0000000000000	
Act Normativ nr. Legea nr.7, din 13/03/1996 emis de Parlamentul Romaniei (Art.13);		
B2	Se noteaza mentiunea de proprietar neidentificat.	A1

C. Partea III. SARCINI .

Inscrieri privind dezmembramintele dreptului de proprietate, drepturi reale de garanţie şi sarcini	Referinţe
NU SUNT	

Document care conține date cu caracter personal, protejat de prevederile Regulamentului (UE) nr. 679/2016 și Legii 190/2018

Anexa Nr. 1 La Partea I

Teren

Nr cadastral	Suprafaţa (mp)*	Observaţii / Referinţe
	Din acte: 0 Masurata: 3.070	

* Suprafaţa este determinată in planul de proiecţie Stereo 70.

DETALII LINIARE IMOBIL

Date referitoare la teren

Crt	Categorie folosinţă	Intra vilan	Suprafaţa (mp)	Tarla	Parcelă	Nr. topo	Observaţii / Referinţe
1	arabil	NU	3.070	57	16/121	-	

Lungime Segmente
1) Valorile lungimilor segmentelor sunt obţinute din proiecţie în plan.

Punct început	X / Y	Punct sfârşit	X / Y	Lungime segment (** (m)
1	427.640,366 341.753,341	2	427.636,968 341.758,699	6.345
2	427.636,968 341.758,699	3	427.635,293 341.761,238	3.042
3	427.635,293 341.761,238	4	427.632,112 341.766,06	5.777
4	427.632,112 341.766,06	5	427.447,731 341.680,012	203.471
5	427.447,731 341.680,012	6	427.448,067 341.679,318	0.771

Document care conține date cu caracter personal, protejat de prevederile Regulamentului (UE) nr. 679/2016 și Legii 190/2018

Punct început	X / Y	Punct sfârşit	X / Y	Lungime segment (** (m)
6	427.448,067 341.679,318	7	427.453,013 341.669,091	11.36
7	427.453,013 341.669,091	8	427.454,27 341.666,493	2.886
8	427.454,27 341.666,493	1	427.640,366 341.753,341	205.364

** Lungimile segmentelor sunt determinate în planul de proiecţie Stereo 70 şi sunt rotunjite la 1 milimetru.
*** Distanţa dintre puncte este formată din segmente cumulate ce sunt mai mici decât valoarea 1 milimetru.

Document care conține date cu caracter personal, protejat de prevederile Regulamentului (UE) nr. 679/2016 și Legii 190/2018

DATE DESPRE IMOBILUL NR. 1294

Oficiul de Cadastru şi Publicitate Imobiliară VALCEA
Biroul de Cadastru şi Publicitate Imobiliară Ramnicu Valcea

A. Partea I. Descrierea imobilului

TEREN Extravilan

Adresa: Jud. Valcea

Nr. Crt	Nr cadastral Nr. topografic	Suprafaţa* (mp)	Observaţii / Referinţe
A1		5.794	Sector cadastral:68 Teren neimprejmuit;

B. Partea II. Proprietari şi acte

Inscrieri privitoare la dreptul de proprietate şi alte drepturi reale		Referinţe
/		
Act Administrativ nr. Proces verbal de punere in posesie nr.20, din 22/05/2025 emis de Primaria Comunei Susani (Hotararea Comisiei Judetene nr. 35/13.09.1991 emisa de CJFF VALCEA);		
B1	Inscrierea provizorie, drept de PROPRIETATE, dobandit prin Lege, cota actuala 1/1, cota initiala 1/1	A1
	1) **DOBRE ALEXANDRU**	

C. Partea III. SARCINI .

Inscrieri privind dezmembramintele dreptului de proprietate, drepturi reale de garanţie şi sarcini	Referinţe
NU SUNT	

Document care conține date cu caracter personal, protejat de prevederile Regulamentului (UE) nr. 679/2016 și Legii 190/2018

Anexa Nr. 1 La Partea I

Teren

Nr cadastral	Suprafaţa (mp)*	Observaţii / Referinţe
	5.794	

* Suprafaţa este determinată in planul de proiecţie Stereo 70.

DETALII LINIARE IMOBIL

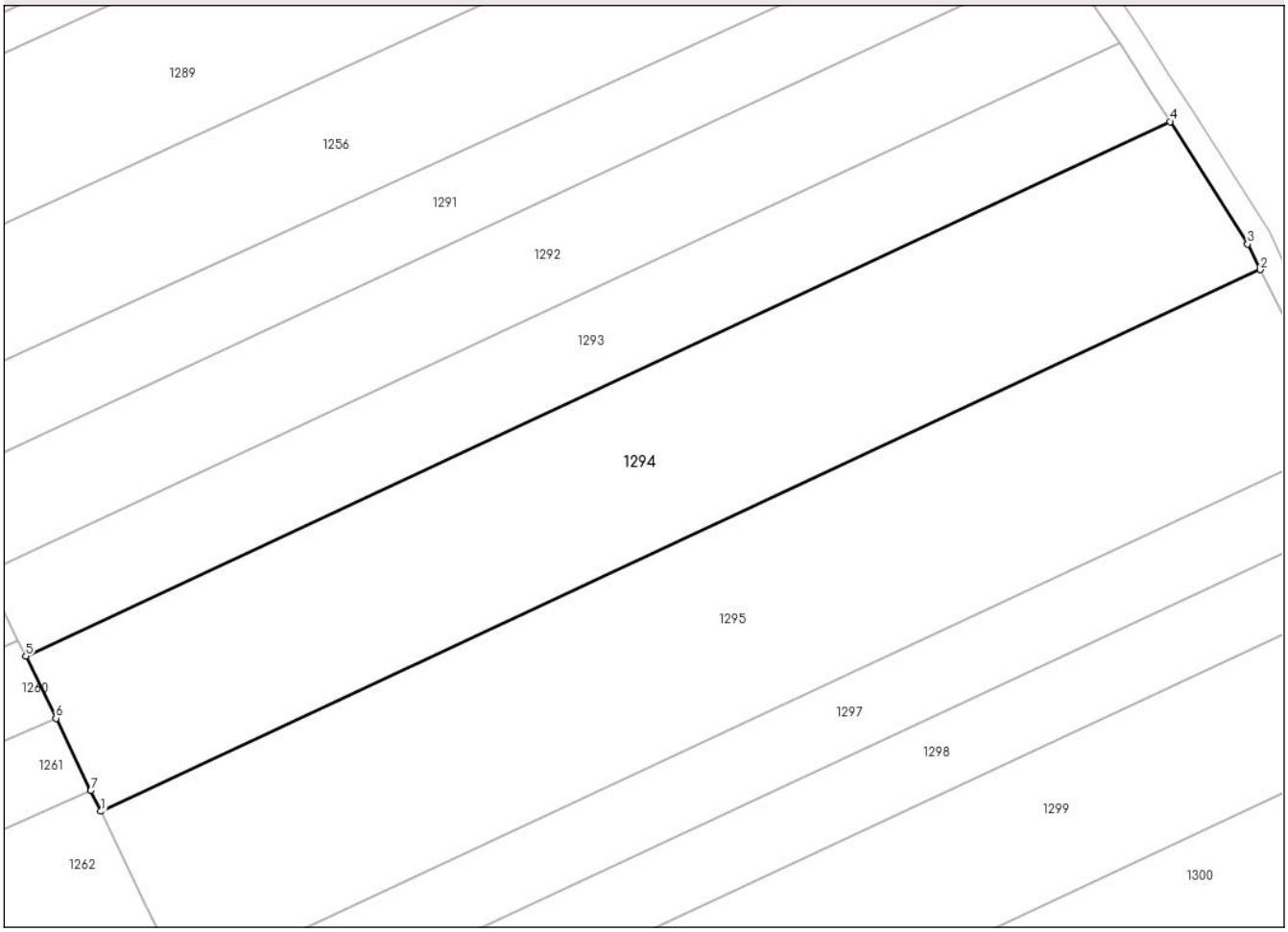

Date referitoare la teren

Crt	Categorie folosință	Intra vilan	Suprafaţa (mp)	Tarla	Parcelă	Nr. topo	Observaţii / Referinţe
1	arabil	NU	5.794	57	16/12	-	

Lungime Segmente
1) Valorile lungimilor segmentelor sunt obţinute din proiecţie în plan.

Punct început	X / Y	Punct sfârşit	X / Y	Lungime segment (** (m)
1	427.466,462 341.641,286	2	427.655,046 341.729,295	208.109
2	427.655,046 341.729,295	3	427.652,994 341.733,43	4.616
3	427.652,994 341.733,43	4	427.640,366 341.753,341	23.578
4	427.640,366 341.753,341	5	427.454,27 341.666,493	205.364
5	427.454,27 341.666,493	6	427.459,15 341.656,403	11.208

Document care conține date cu caracter personal, protejat de prevederile Regulamentului (UE) nr. 679/2016 și Legii 190/2018

Punct început	X / Y	Punct sfârşit	X / Y	Lungime segment (** (m)
6	427.459,15 341.656,403	7	427.464,835 341.644,65	13.056
7	427.464,835 341.644,65	1	427.466,462 341.641,286	3.737

** Lungimile segmentelor sunt determinate în planul de proiecţie Stereo 70 şi sunt rotunjite la 1 milimetru.
*** Distanţa dintre puncte este formată din segmente cumulate ce sunt mai mici decât valoarea 1 milimetru.

Document care conține date cu caracter personal, protejat de prevederile Regulamentului (UE) nr. 679/2016 și Legii 190/2018

DATE DESPRE IMOBILUL NR. 1295

Oficiul de Cadastru şi Publicitate Imobiliară VALCEA
Biroul de Cadastru şi Publicitate Imobiliară Ramnicu Valcea

A. Partea I. Descrierea imobilului

TEREN Extravilan

Adresa: Jud. Valcea

Nr. Crt	Nr cadastral Nr. topografic	Suprafaţa* (mp)	Observaţii / Referinţe
A1		Din acte: 0 Masurata: 6.484	Sector cadastral:68 Teren neimprejmuit;

B. Partea II. Proprietari şi acte

Inscrieri privitoare la dreptul de proprietate şi alte drepturi reale		Referinţe
/		
Act Administrativ nr. Adeverinta nr.3199, din 20/05/2025 emis de Primaria Comunei Susani;		
B1	Inscrierea posesiei, drept de PROPRIETATE, dobandit prin Lege, cota actuala 1/1, cota initiala 1/1	A1
	1) **NEIDENTIFICAT NEIDENTIFICAT**, CIF:0000000000000	
Act Normativ nr. Legea nr.7, din 13/03/1996 emis de Parlamentul Romaniei (Art.13);		
B2	Se noteaza mentiunea de proprietar neidentificat.	A1

C. Partea III. SARCINI .

Inscrieri privind dezmembramintele dreptului de proprietate, drepturi reale de garanţie şi sarcini	Referinţe
NU SUNT	

Document care conține date cu caracter personal, protejat de prevederile Regulamentului (UE) nr. 679/2016 și Legii 190/2018

Anexa Nr. 1 La Partea I

Teren

Nr cadastral	Suprafaţa (mp)*	Observaţii / Referinţe
	Din acte: 0 Masurata: 6.484	

* Suprafaţa este determinată in planul de proiecţie Stereo 70.

DETALII LINIARE IMOBIL

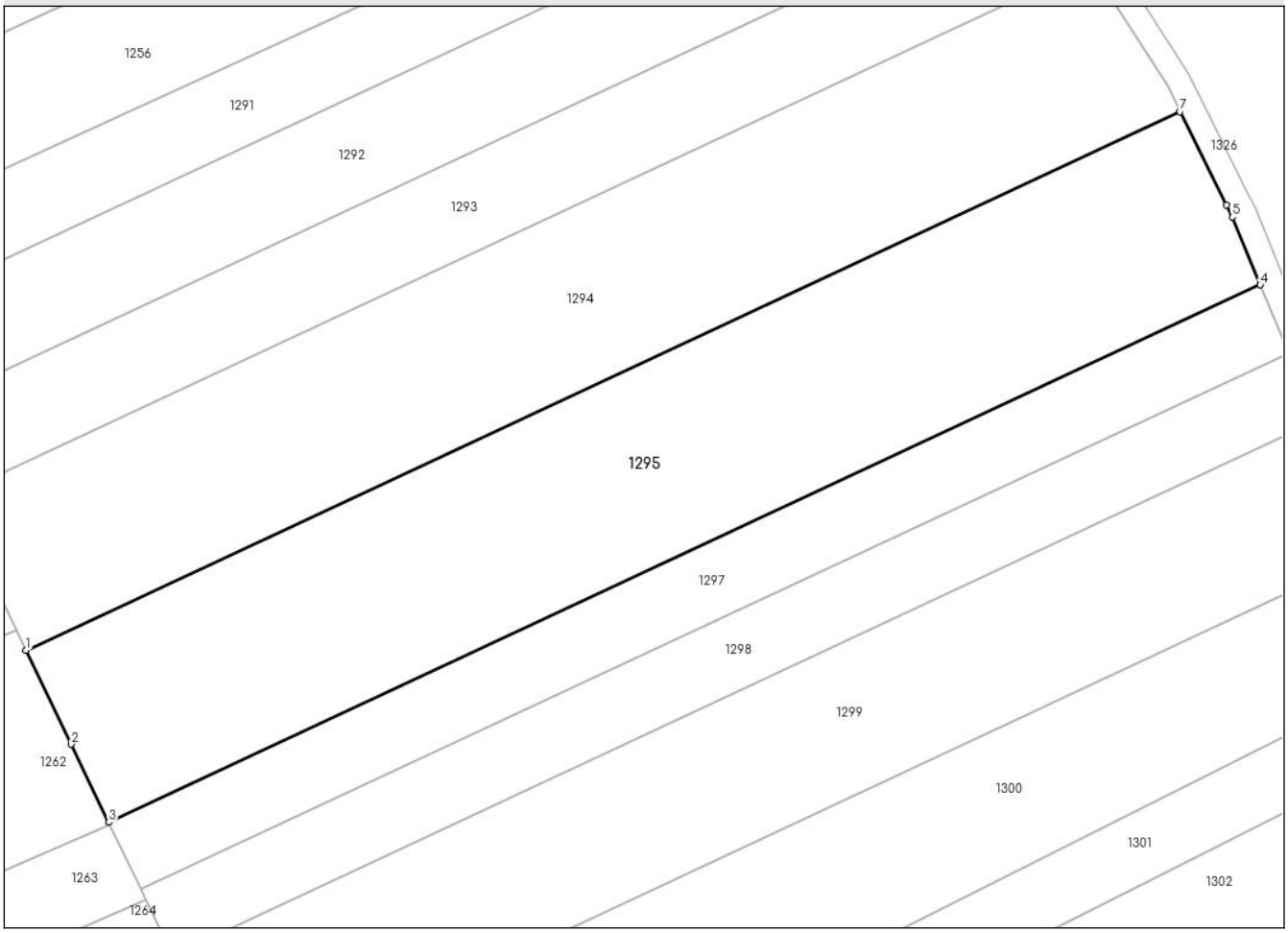

Date referitoare la teren

Crt	Categorie folosinţă	Intra vilan	Suprafaţa (mp)	Tarla	Parcelă	Nr. topo	Observaţii / Referinţe
1	arabil	NU	6.484	57	16/118, 16/119	-	

Lungime Segmente
1) Valorile lungimilor segmentelor sunt obţinute din proiecţie în plan.

Punct început	X / Y	Punct sfârşit	X / Y	Lungime segment (** (m)
1	427.466,462 341.641,286	2	427.473,872 341.625,965	17.019
2	427.473,872 341.625,965	3	427.480,03 341.613,235	14.141
3	427.480,03 341.613,235	4	427.668,132 341.701,019	207.577
4	427.668,132 341.701,019	5	427.663,581 341.712,1	11.979
5	427.663,581 341.712,1	6	427.662,614 341.714,047	2.174

Document care conține date cu caracter personal, protejat de prevederile Regulamentului (UE) nr. 679/2016 și Legii 190/2018

Punct început	X / Y	Punct sfârşit	X / Y	Lungime segment (** (m)
6	427.662,614 341.714,047	7	427.655,046 341.729,295	17.023
7	427.655,046 341.729,295	1	427.466,462 341.641,286	208.109

** Lungimile segmentelor sunt determinate în planul de proiecţie Stereo 70 şi sunt rotunjite la 1 milimetru.
*** Distanţa dintre puncte este formată din segmente cumulate ce sunt mai mici decât valoarea 1 milimetru.

Document care conține date cu caracter personal, protejat de prevederile Regulamentului (UE) nr. 679/2016 și Legii 190/2018

DATE DESPRE IMOBILUL NR. 1297

Oficiul de Cadastru şi Publicitate Imobiliară VALCEA
Biroul de Cadastru şi Publicitate Imobiliară Ramnicu Valcea

A. Partea I. Descrierea imobilului

TEREN Extravilan

Adresa: Jud. Valcea

Nr. Crt	Nr cadastral Nr. topografic	Suprafaţa* (mp)	Observaţii / Referinţe
A1		2.500	Sector cadastral:68 Teren neimprejmuit;

B. Partea II. Proprietari şi acte

Inscrieri privitoare la dreptul de proprietate şi alte drepturi reale		Referinţe
/		
Act Administrativ nr. Titlu de proprietate nr.14008, din 22/05/2009 emis de Comisia Judeteana Valcea;		
B1	Intabulare, drept de PROPRIETATE cu titlu de drept reconstituire in baza Legii nr.18/1991, dobandit prin Lege, cota actuala 1/1, cota initiala 1/1	A1
	1) **NITU ILIE**	

C. Partea III. SARCINI .

Inscrieri privind dezmembramintele dreptului de proprietate, drepturi reale de garanţie şi sarcini	Referinţe
NU SUNT	

Anexa Nr. 1 La Partea I

Teren

Nr cadastral	Suprafaţa (mp)*	Observaţii / Referinţe
	2.500	

* Suprafaţa este determinată in planul de proiecţie Stereo 70.

DETALII LINIARE IMOBIL

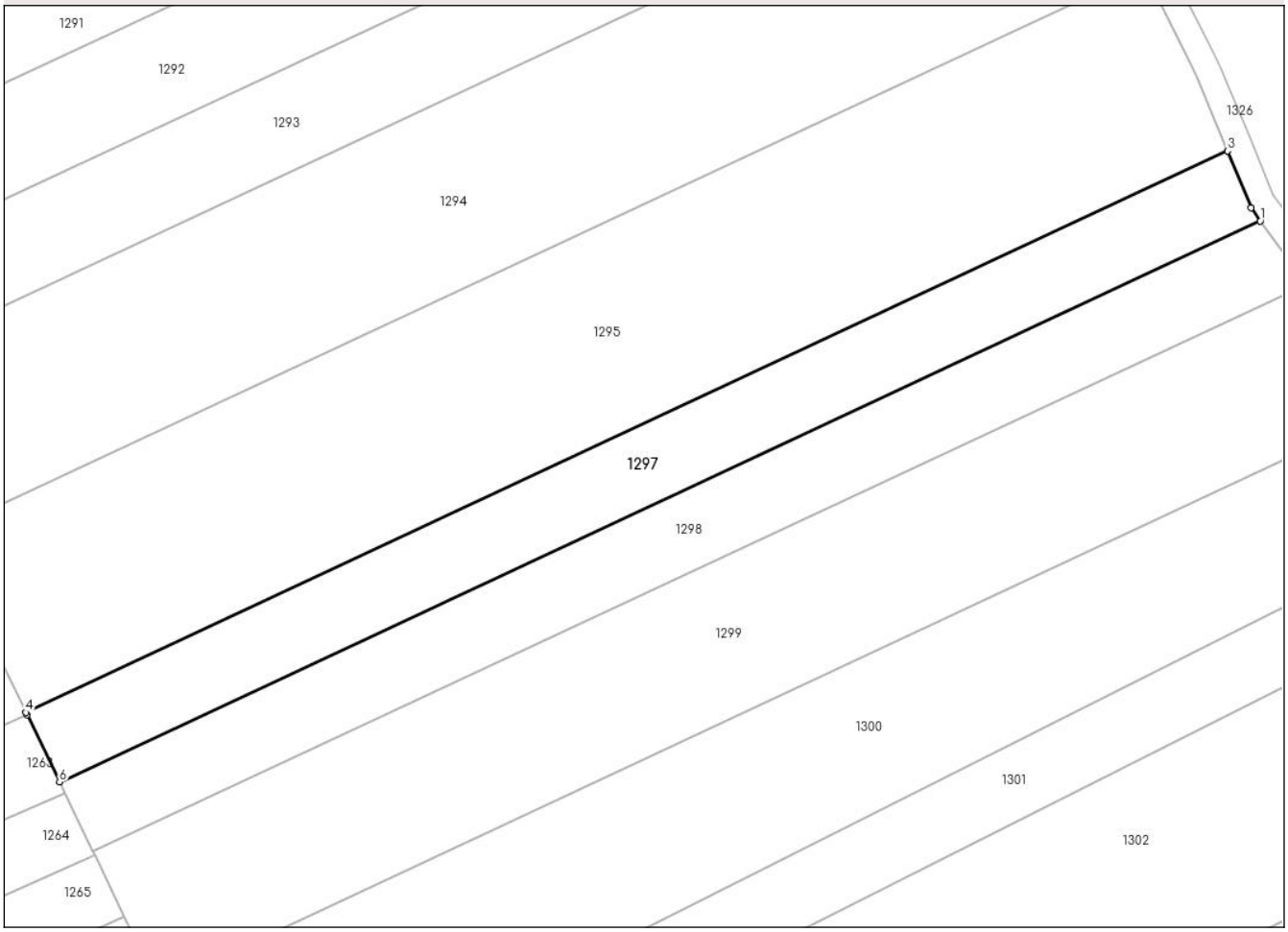

Date referitoare la teren

Crt	Categorie folosință	Intra vilan	Suprafaţa (mp)	Tarla	Parcelă	Nr. topo	Observaţii / Referinţe
1	arabil	NU	2.500	55	16/17	-	T57, P16/17 (din TP T55, P16/17)

Lungime Segmente
1) Valorile lungimilor segmentelor sunt obţinute din proiecţie în plan.

Punct început	X / Y	Punct sfârşit	X / Y	Lungime segment (** (m)
1	427.673,238 341.690,091	2	427.671,771 341.692,16	2.536
2	427.671,771 341.692,16	3	427.668,132 341.701,019	9.577
3	427.668,132 341.701,019	4	427.480,03 341.613,235	207.577
4	427.480,03 341.613,235	5	427.480,206 341.612,869	0.406
5	427.480,206 341.612,869	6	427.485,282 341.602,375	11.657

Document care conține date cu caracter personal, protejat de prevederile Regulamentului (UE) nr. 679/2016 și Legii 190/2018

Punct început	X / Y	Punct sfârşit	X / Y	Lungime segment (** (m)
6	427.485,282 341.602,375	1	427.673,238 341.690,091	207.416

** Lungimile segmentelor sunt determinate în planul de proiecţie Stereo 70 şi sunt rotunjite la 1 milimetru.
*** Distanţa dintre puncte este formată din segmente cumulate ce sunt mai mici decât valoarea 1 milimetru.

Document care conține date cu caracter personal, protejat de prevederile Regulamentului (UE) nr. 679/2016 și Legii 190/2018

DATE DESPRE IMOBILUL NR. 1298

Oficiul de Cadastru şi Publicitate Imobiliară VALCEA
Biroul de Cadastru şi Publicitate Imobiliară Ramnicu Valcea

A. Partea I. Descrierea imobilului

TEREN Extravilan

Adresa: Jud. Valcea

Nr. Crt	Nr cadastral Nr. topografic	Suprafaţa* (mp)	Observaţii / Referinţe
A1		Din acte: 0 Masurata: 2.498	Sector cadastral:68 Teren neimprejmuit;

B. Partea II. Proprietari şi acte

Inscrieri privitoare la dreptul de proprietate şi alte drepturi reale		Referinţe
/		
Act Administrativ nr. Adeverinta nr.3199, din 20/05/2025 emis de Primaria Comunei Susani;		
B1	Inscrierea posesiei, drept de PROPRIETATE, dobandit prin Lege, cota actuala 1/1, cota initiala 1/1	A1
	1) **NEIDENTIFICAT NEIDENTIFICAT**, CIF:0000000000000	
Act Normativ nr. Legea nr.7, din 13/03/1996 emis de Parlamentul Romaniei (Art.13);		
B2	Se noteaza mentiunea de proprietar neidentificat.	A1

C. Partea III. SARCINI .

Inscrieri privind dezmembramintele dreptului de proprietate, drepturi reale de garanţie şi sarcini	Referinţe
NU SUNT	

Document care conține date cu caracter personal, protejat de prevederile Regulamentului (UE) nr. 679/2016 și Legii 190/2018

Anexa Nr. 1 La Partea I

Teren

Nr cadastral	Suprafaţa (mp)*	Observaţii / Referinţe
	Din acte: 0 Masurata: 2.498	

* Suprafaţa este determinată in planul de proiecţie Stereo 70.

DETALII LINIARE IMOBIL

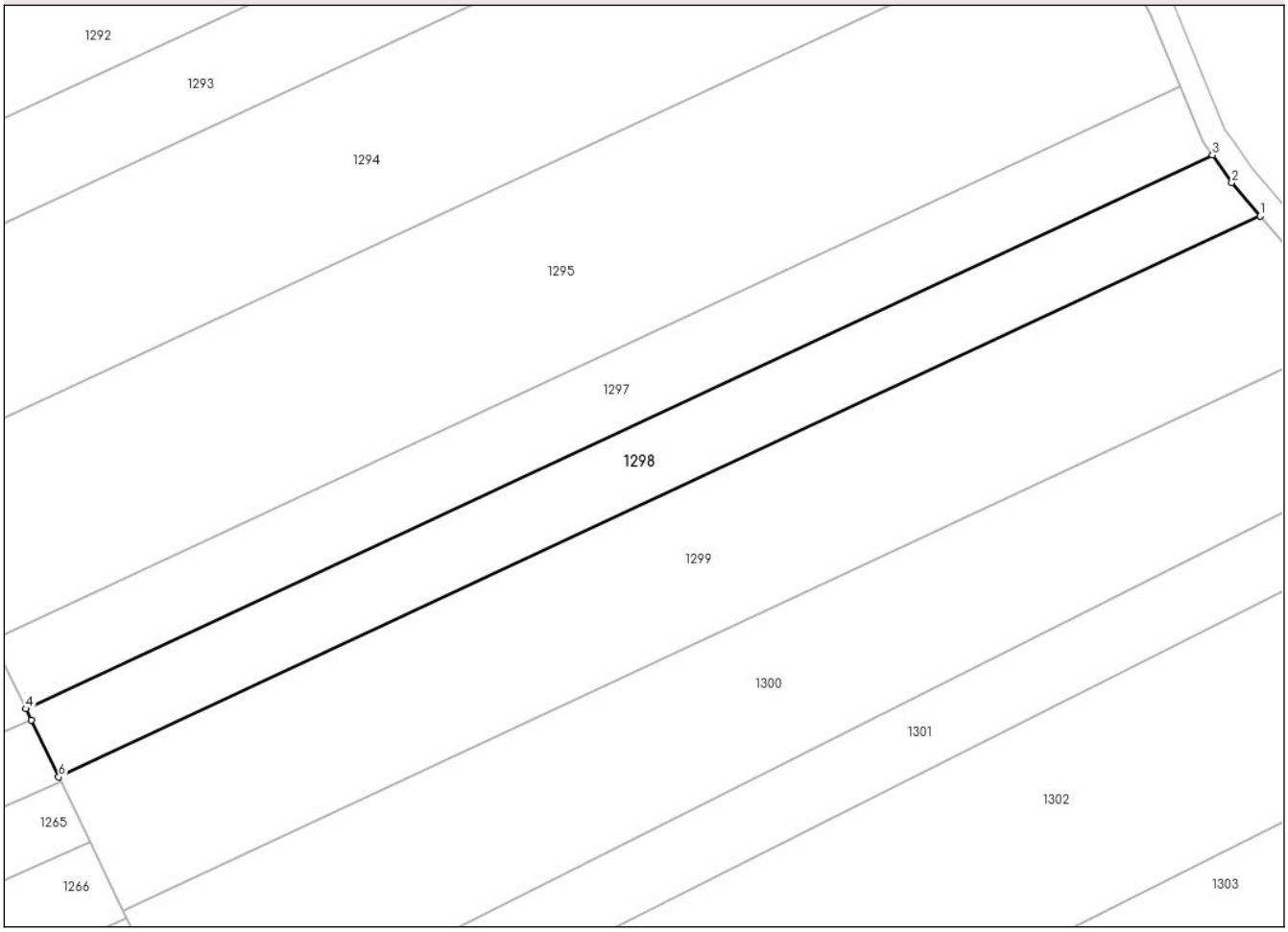

Date referitoare la teren

Crt	Categorie folosinţă	Intra vilan	Suprafaţa (mp)	Tarla	Parcelă	Nr. topo	Observaţii / Referinţe
1	arabil	NU	2.498	57	16/116	-	

Lungime Segmente
1) Valorile lungimilor segmentelor sunt obţinute din proiecţie în plan.

Punct început	X / Y	Punct sfârşit	X / Y	Lungime segment (** (m)
1	427.680,835 341.680,422	2	427.676,33 341.685,731	6.963
2	427.676,33 341.685,731	3	427.673,238 341.690,091	5.345
3	427.673,238 341.690,091	4	427.485,282 341.602,375	207.416
4	427.485,282 341.602,375	5	427.486,128 341.600,626	1.943
5	427.486,128 341.600,626	6	427.490,497 341.591,594	10.033

Document care conține date cu caracter personal, protejat de prevederile Regulamentului (UE) nr. 679/2016 și Legii 190/2018

Punct început	X / Y	Punct sfârşit	X / Y	Lungime segment (** (m)
6	427.490,497 341.591,594	1	427.680,835 341.680,422	210.045

** Lungimile segmentelor sunt determinate în planul de proiecţie Stereo 70 şi sunt rotunjite la 1 milimetru.
*** Distanţa dintre puncte este formată din segmente cumulate ce sunt mai mici decât valoarea 1 milimetru.

Document care conține date cu caracter personal, protejat de prevederile Regulamentului (UE) nr. 679/2016 și Legii 190/2018

DATE DESPRE IMOBILUL NR. 1299

Oficiul de Cadastru şi Publicitate Imobiliară VALCEA
Biroul de Cadastru şi Publicitate Imobiliară Ramnicu Valcea

A. Partea I. Descrierea imobilului

TEREN Extravilan

Adresa: Jud. Valcea

Nr. Crt	Nr cadastral Nr. topografic	Suprafaţa* (mp)	Observaţii / Referinţe
A1		4.997	Sector cadastral:68 Teren neimprejmuit;

B. Partea II. Proprietari şi acte

Inscrieri privitoare la dreptul de proprietate şi alte drepturi reale		Referinţe
/		
Act Administrativ nr. Titlu de proprietate nr.1106/50658, din 09/05/2000 emis de Comisia Judeteana Valcea;		
B1	Intabulare, drept de PROPRIETATE cu titlu de drept reconstituire in baza Legii nr.18/1991, dobandit prin Lege, cota actuala 1/1, cota initiala 1/1	A1
	1) **IOANA GHEORGHITA**	

C. Partea III. SARCINI .

Inscrieri privind dezmembramintele dreptului de proprietate, drepturi reale de garanţie şi sarcini	Referinţe
NU SUNT	

Document care conține date cu caracter personal, protejat de prevederile Regulamentului (UE) nr. 679/2016 și Legii 190/2018

Anexa Nr. 1 La Partea I

Teren

Nr cadastral	Suprafaţa (mp)*	Observaţii / Referinţe
	4.997	

* Suprafaţa este determinată in planul de proiecţie Stereo 70.

DETALII LINIARE IMOBIL

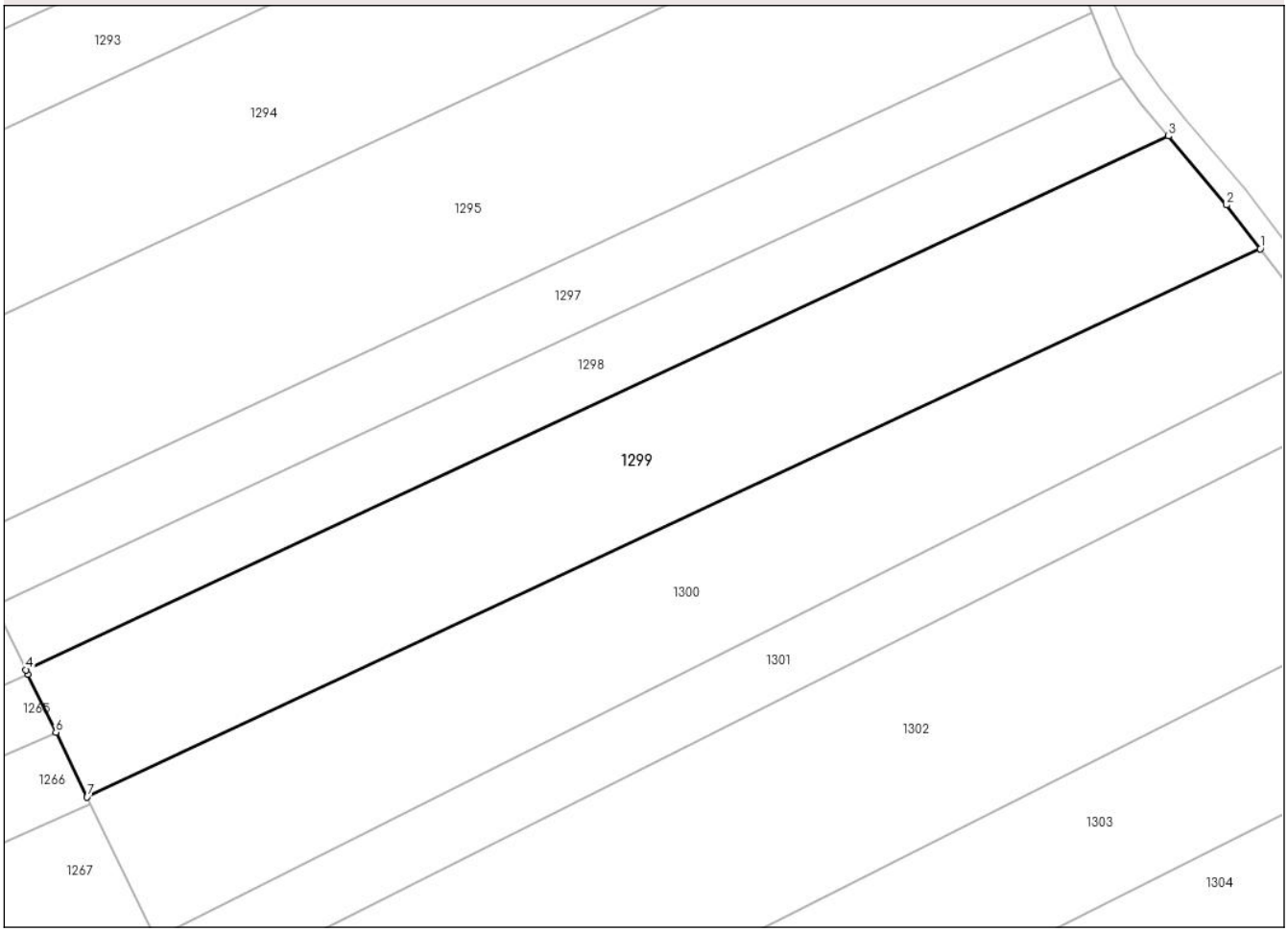

Date referitoare la teren

Crt	Categorie folosință	Intra vilan	Suprafaţa (mp)	Tarla	Parcelă	Nr. topo	Observaţii / Referinţe
1	arabil	NU	4.997	55	16/45	-	T57, P16/45 (din TP T55, P16/45)

Lungime Segmente
1) Valorile lungimilor segmentelor sunt obţinute din proiecţie în plan.

Punct început	X / Y	Punct sfârşit	X / Y	Lungime segment (** (m)
1	427.696,145 341.661,677	2	427.690,507 341.668,967	9.216
2	427.690,507 341.668,967	3	427.680,835 341.680,422	14.992
3	427.680,835 341.680,422	4	427.490,497 341.591,594	210.045
4	427.490,497 341.591,594	5	427.490,832 341.590,898	0.772
5	427.490,832 341.590,898	6	427.495,491 341.581,22	10.741

Document care conține date cu caracter personal, protejat de prevederile Regulamentului (UE) nr. 679/2016 și Legii 190/2018

Punct început	X / Y	Punct sfârşit	X / Y	Lungime segment (** (m)
6	427.495,491 341.581,22	7	427.500,674 341.570,455	11.948
7	427.500,674 341.570,455	1	427.696,145 341.661,677	215.709

** Lungimile segmentelor sunt determinate în planul de proiecţie Stereo 70 şi sunt rotunjite la 1 milimetru.
*** Distanţa dintre puncte este formată din segmente cumulate ce sunt mai mici decât valoarea 1 milimetru.

Document care conține date cu caracter personal, protejat de prevederile Regulamentului (UE) nr. 679/2016 și Legii 190/2018

DATE DESPRE IMOBILUL NR. 1300

Oficiul de Cadastru şi Publicitate Imobiliară VALCEA
Biroul de Cadastru şi Publicitate Imobiliară Ramnicu Valcea

A. Partea I. Descrierea imobilului

TEREN Extravilan

Adresa: Jud. Valcea

Nr. Crt	Nr cadastral Nr. topografic	Suprafaţa* (mp)	Observaţii / Referinţe
A1		5.000	Sector cadastral:68 Teren neimprejmuit;

B. Partea II. Proprietari şi acte

Inscrieri privitoare la dreptul de proprietate şi alte drepturi reale		Referinţe
/		
Act Administrativ nr. Titlu de proprietate nr.24878, din 22/09/2016 emis de Comisia Judeteana Valcea;		
B1	Intabulare, drept de PROPRIETATE cu titlu de drept reconstituire in baza Legii nr.18/1991, dobandit prin Lege, cota actuala 1/1, cota initiala 1/1	A1
	1) **BADEA MARIA** 2) **DOBRITA DUMITRU** 3) **DOBRITA ION** 4) **DOBRITA MARINA**	

C. Partea III. SARCINI .

Inscrieri privind dezmembramintele dreptului de proprietate, drepturi reale de garanţie şi sarcini	Referinţe
NU SUNT	

Anexa Nr. 1 La Partea I

Teren

Nr cadastral	Suprafaţa (mp)*	Observaţii / Referinţe
	5.000	

* Suprafaţa este determinată in planul de proiecţie Stereo 70.

DETALII LINIARE IMOBIL

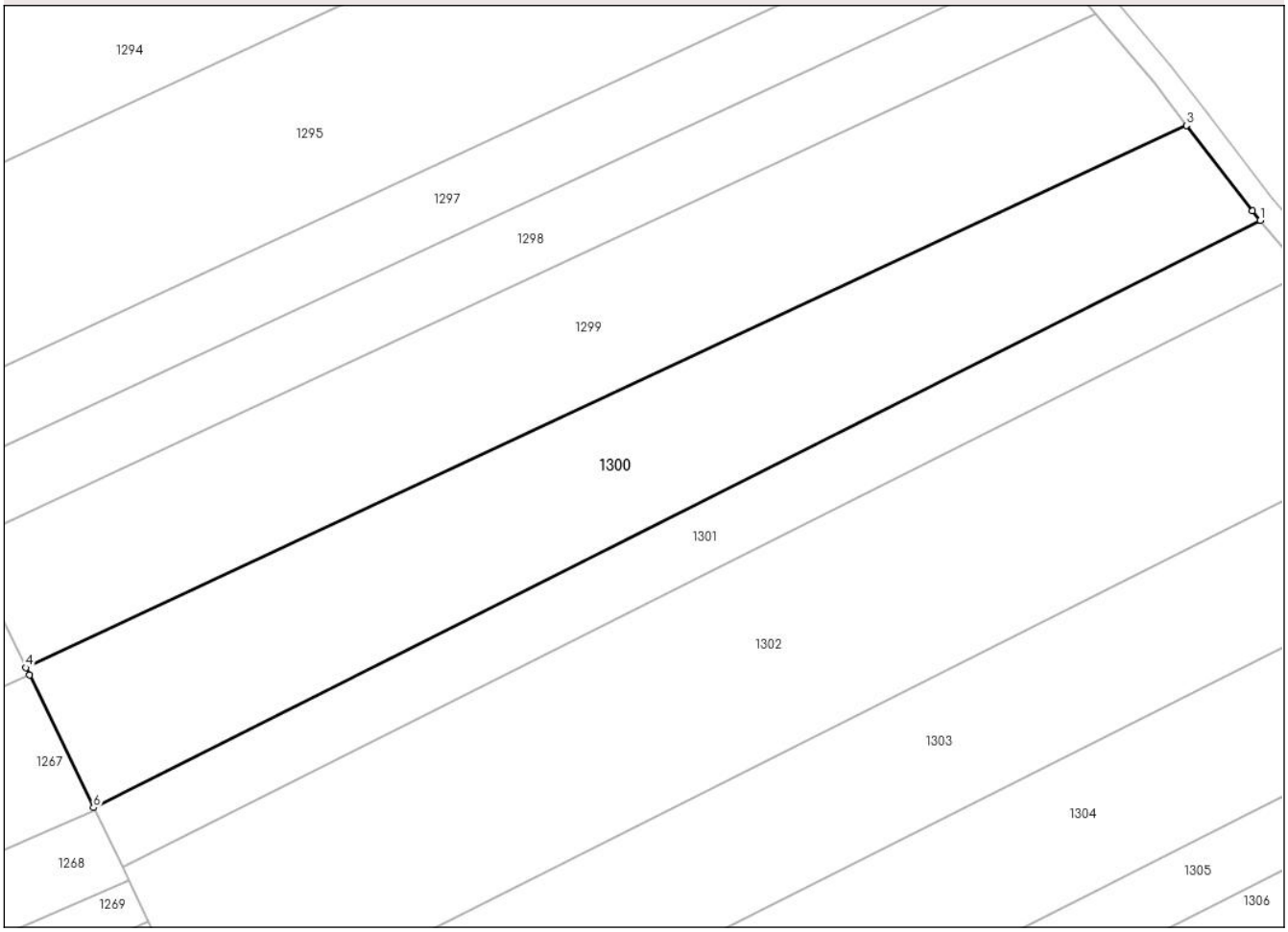

Date referitoare la teren

Crt	Categorie folosință	Intra vilan	Suprafaţa (mp)	Tarla	Parcelă	Nr. topo	Observaţii / Referinţe
1	arabil	NU	5.000	57	16/14	-	

Lungime Segmente
1) Valorile lungimilor segmentelor sunt obţinute din proiecţie în plan.

Punct început	X / Y	Punct sfârşit	X / Y	Lungime segment (** (m)
1	427.708,531 341.645,699	2	427.707,208 341.647,255	2.042
2	427.707,208 341.647,255	3	427.696,145 341.661,677	18.176
3	427.696,145 341.661,677	4	427.500,674 341.570,455	215.709
4	427.500,674 341.570,455	5	427.501,279 341.569,203	1.391
5	427.501,279 341.569,203	6	427.512,049 341.546,919	24.75

Document care conține date cu caracter personal, protejat de prevederile Regulamentului (UE) nr. 679/2016 și Legii 190/2018

Punct început	X / Y	Punct sfârşit	X / Y	Lungime segment (** (m)
6	427.512,049 341.546,919	1	427.708,531 341.645,699	219.915

** Lungimile segmentelor sunt determinate în planul de proiecţie Stereo 70 şi sunt rotunjite la 1 milimetru.
*** Distanţa dintre puncte este formată din segmente cumulate ce sunt mai mici decât valoarea 1 milimetru.

Document care conține date cu caracter personal, protejat de prevederile Regulamentului (UE) nr. 679/2016 și Legii 190/2018

DATE DESPRE IMOBILUL NR. 1301

Oficiul de Cadastru şi Publicitate Imobiliară VALCEA
Biroul de Cadastru şi Publicitate Imobiliară Ramnicu Valcea

A. Partea I. Descrierea imobilului

TEREN Extravilan

Adresa: Jud. Valcea

Nr. Crt	Nr cadastral Nr. topografic	Suprafaţa* (mp)	Observaţii / Referinţe
A1		2.475	Sector cadastral:68 Teren neimprejmuit;

B. Partea II. Proprietari şi acte

Inscrieri privitoare la dreptul de proprietate şi alte drepturi reale		Referinţe
/		
Act Administrativ nr. Proces verbal de punere in posesie nr.27, din 23/05/2025 emis de Consiliul Local Susani (Hotararea Comisiei Judetene nr.35/13.09.1991 eliberata de CJFF VALCEA);		
B1	Inscrierea provizorie, drept de PROPRIETATE, dobandit prin Lege, cota actuala 1/1, cota initiala 1/1	A1
	1) **COBILOIU VICTORIA** 2) **MARIA NICOLAE** 3) **NITU IOANA** 4) **MARIA ILIE**	

C. Partea III. SARCINI .

Inscrieri privind dezmembramintele dreptului de proprietate, drepturi reale de garanţie şi sarcini	Referinţe
NU SUNT	

Document care conține date cu caracter personal, protejat de prevederile Regulamentului (UE) nr. 679/2016 și Legii 190/2018

Anexa Nr. 1 La Partea I

Teren

Nr cadastral	Suprafaţa (mp)*	Observaţii / Referinţe
	2.475	

* Suprafaţa este determinată in planul de proiecţie Stereo 70.

DETALII LINIARE IMOBIL

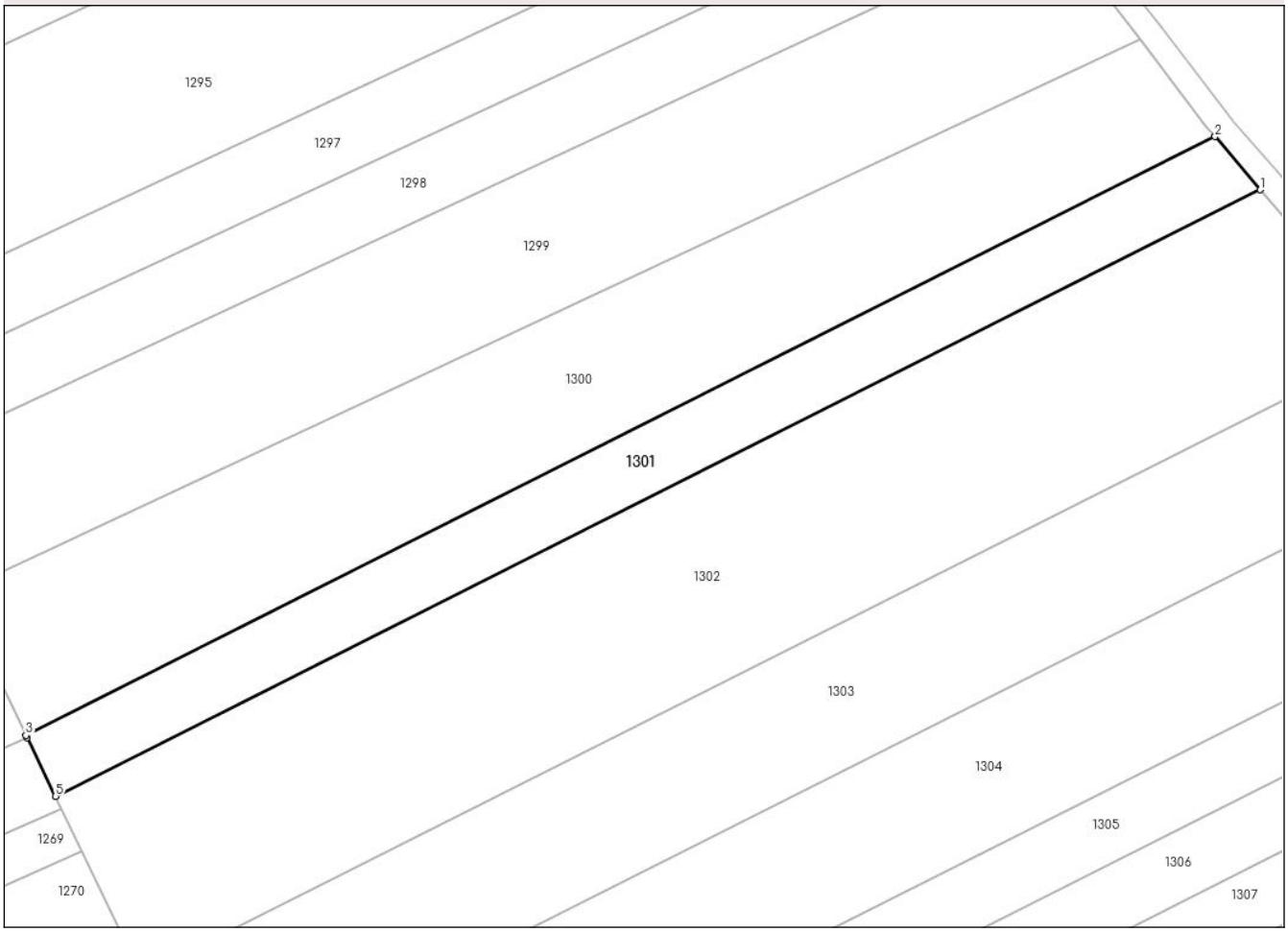

Date referitoare la teren

Crt	Categorie folosință	Intra vilan	Suprafaţa (mp)	Tarla	Parcelă	Nr. topo	Observaţii / Referinţe
1	arabil	NU	2.475	57	16/101	-	

Lungime Segmente
1) Valorile lungimilor segmentelor sunt obţinute din proiecţie în plan.

Punct început	X / Y	Punct sfârşit	X / Y	Lungime segment (** (m)
1	427.715,983 341.636,931	2	427.708,531 341.645,699	11.507
2	427.708,531 341.645,699	3	427.512,049 341.546,919	219.915
3	427.512,049 341.546,919	4	427.512,237 341.546,528	0.434
4	427.512,237 341.546,528	5	427.516,914 341.536,851	10.748
5	427.516,914 341.536,851	1	427.715,983 341.636,931	222.81

Document care conține date cu caracter personal, protejat de prevederile Regulamentului (UE) nr. 679/2016 și Legii 190/2018

** Lungimile segmentelor sunt determinate în planul de proiecţie Stereo 70 şi sunt rotunjite la 1 milimetru.
*** Distanţa dintre puncte este formată din segmente cumulate ce sunt mai mici decât valoarea 1 milimetru.

Document care conține date cu caracter personal, protejat de prevederile Regulamentului (UE) nr. 679/2016 și Legii 190/2018

DATE DESPRE IMOBILUL NR. 1302

Oficiul de Cadastru şi Publicitate Imobiliară VALCEA
Biroul de Cadastru şi Publicitate Imobiliară Ramnicu Valcea

A. Partea I. Descrierea imobilului

TEREN Extravilan

Adresa: Jud. Valcea

Nr. Crt	Nr cadastral Nr. topografic	Suprafaţa* (mp)	Observaţii / Referinţe
A1		7.400	Sector cadastral:68 Teren neimprejmuit;

B. Partea II. Proprietari şi acte

Inscrieri privitoare la dreptul de proprietate şi alte drepturi reale		Referinţe
/		
Act Administrativ nr. Proces verbal de punere in posesie nr.43, din 26/05/2025 emis de Consiliul Local Susani (Hotararea Comisiei Judetene nr.35/13.09.1991 eliberata de CJFF VALCEA);		
B1	Inscrierea provizorie, drept de PROPRIETATE, dobandit prin Lege, cota actuala 1/1, cota initiala 1/1	A1
	1) **TEODORESCU GHEORGHE**	

C. Partea III. SARCINI .

Inscrieri privind dezmembramintele dreptului de proprietate, drepturi reale de garanţie şi sarcini	Referinţe
NU SUNT	

Document care conține date cu caracter personal, protejat de prevederile Regulamentului (UE) nr. 679/2016 și Legii 190/2018

Anexa Nr. 1 La Partea I

Teren

Nr cadastral	Suprafaţa (mp)*	Observaţii / Referinţe
	7.400	

* Suprafaţa este determinată in planul de proiecţie Stereo 70.

DETALII LINIARE IMOBIL

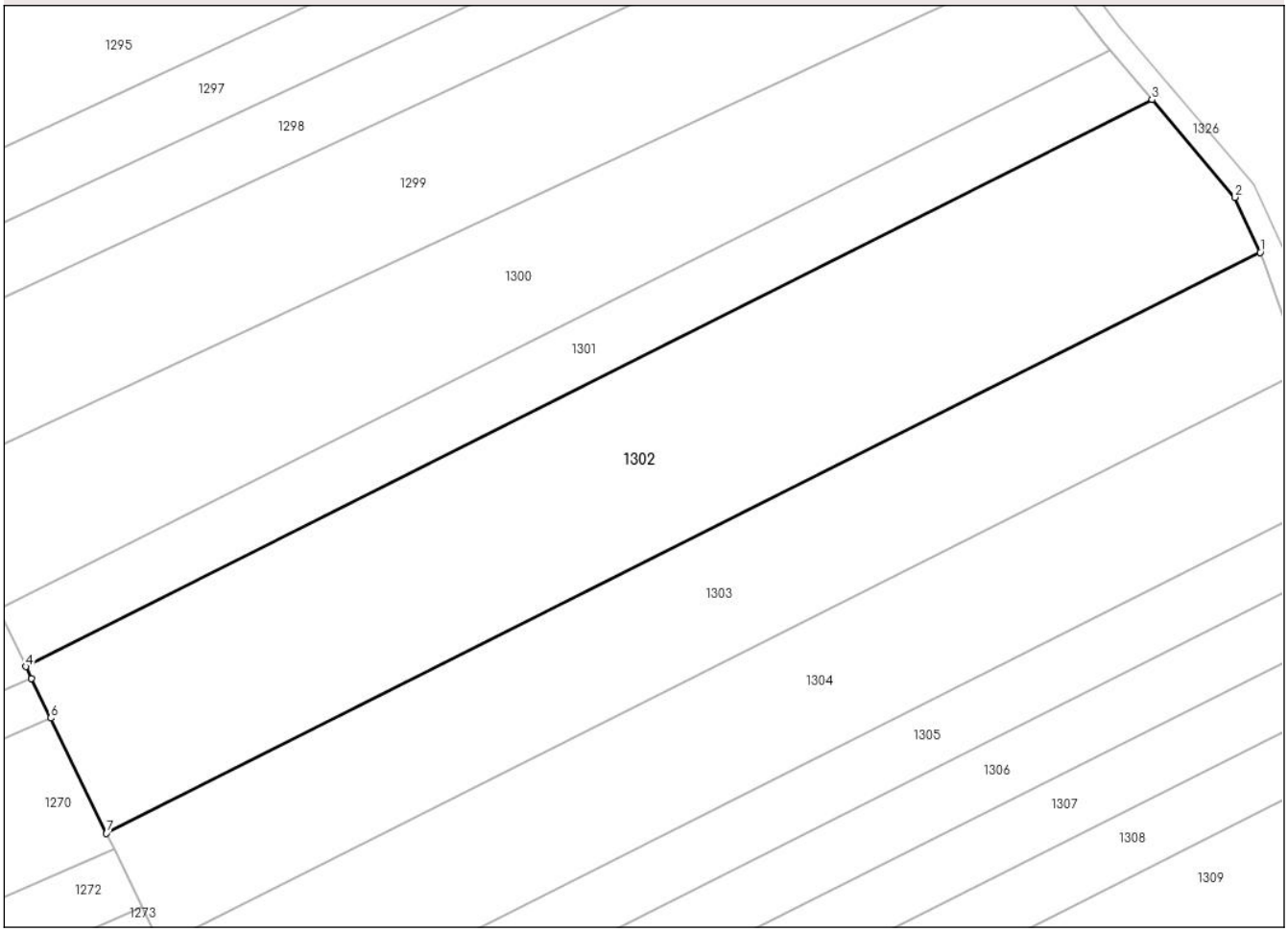

Date referitoare la teren

Crt	Categorie folosință	Intra vilan	Suprafaţa (mp)	Tarla	Parcelă	Nr. topo	Observaţii / Referinţe
1	arabil	NU	7.400	57	16/112	-	

Lungime Segmente
1) Valorile lungimilor segmentelor sunt obţinute din proiecţie în plan.

Punct început	X / Y	Punct sfârşit	X / Y	Lungime segment (** (m)
1	427.735,108 341.609,987	2	427.730,625 341.619,703	10.7
2	427.730,625 341.619,703	3	427.715,983 341.636,931	22.61
3	427.715,983 341.636,931	4	427.516,914 341.536,851	222.81
4	427.516,914 341.536,851	5	427.517,922 341.534,767	2.315
5	427.517,922 341.534,767	6	427.521,313 341.527,75	7.793

Document care conține date cu caracter personal, protejat de prevederile Regulamentului (UE) nr. 679/2016 și Legii 190/2018

Punct început	X / Y	Punct sfârşit	X / Y	Lungime segment (** (m)
6	427.521,313 341.527,75	7	427.531,13 341.507,439	22.559
7	427.531,13 341.507,439	1	427.735,108 341.609,987	228.305

** Lungimile segmentelor sunt determinate în planul de proiecţie Stereo 70 şi sunt rotunjite la 1 milimetru.
*** Distanţa dintre puncte este formată din segmente cumulate ce sunt mai mici decât valoarea 1 milimetru.

Document care conține date cu caracter personal, protejat de prevederile Regulamentului (UE) nr. 679/2016 și Legii 190/2018

DATE DESPRE IMOBILUL NR. 1303

Oficiul de Cadastru şi Publicitate Imobiliară VALCEA
Biroul de Cadastru şi Publicitate Imobiliară Ramnicu Valcea

A. Partea I. Descrierea imobilului

TEREN Extravilan

Adresa: Jud. Valcea

Nr. Crt	Nr cadastral Nr. topografic	Suprafaţa* (mp)	Observaţii / Referinţe
A1		5.000	Sector cadastral:68 Teren neimprejmuit;

B. Partea II. Proprietari şi acte

Inscrieri privitoare la dreptul de proprietate şi alte drepturi reale		Referinţe
/		
Act Notarial nr. Act de partaj voluntar aut. nr.1076, din 31/08/2022 emis de NP Chirsanov-Capanu Alexander-Cristian;		
B1	Intabulare, drept de PROPRIETATE, dobandit prin Iesire Din Indiviziune, cota actuala 1/1, cota initiala 1/1	A1
	1) **MATEESCU ALECSANDRU**	

C. Partea III. SARCINI .

Inscrieri privind dezmembramintele dreptului de proprietate, drepturi reale de garanţie şi sarcini	Referinţe
NU SUNT	

Document care conține date cu caracter personal, protejat de prevederile Regulamentului (UE) nr. 679/2016 și Legii 190/2018

Anexa Nr. 1 La Partea I

Teren

Nr cadastral	Suprafaţa (mp)*	Observaţii / Referinţe
	5.000	

* Suprafaţa este determinată in planul de proiecţie Stereo 70.

DETALII LINIARE IMOBIL

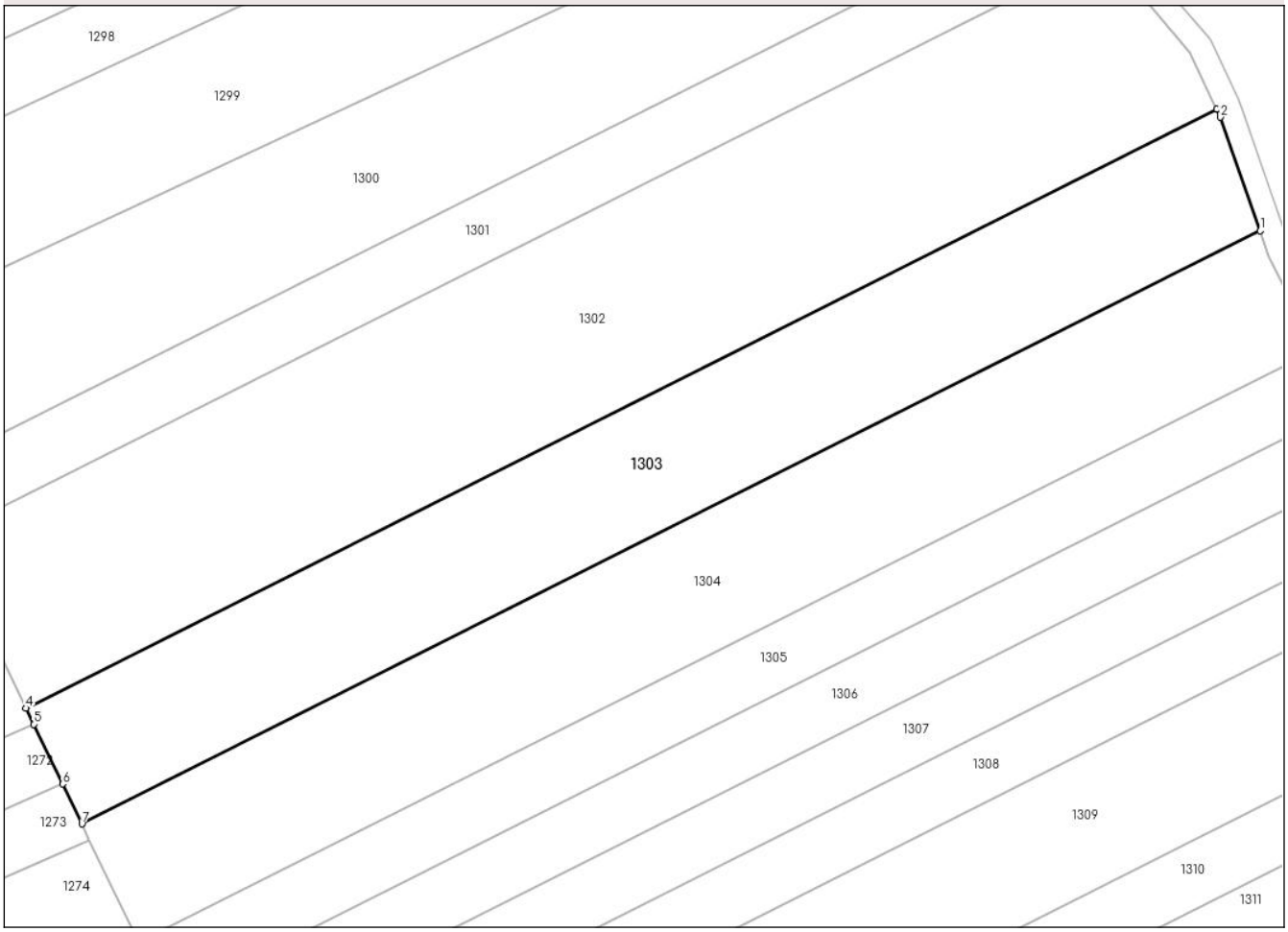

Date referitoare la teren

Crt	Categorie folosință	Intra vilan	Suprafaţa (mp)	Tarla	Parcelă	Nr. topo	Observaţii / Referinţe
1	arabil	NU	5.000	56	16/1	-	T57, P16/1 (din TP T56, P16/1)

Lungime Segmente
1) Valorile lungimilor segmentelor sunt obţinute din proiecţie în plan.

Punct început	X / Y	Punct sfârşit	X / Y	Lungime segment (** (m)
1	427.742,586 341.589,115	2	427.735,773 341.608,547	20.592
2	427.735,773 341.608,547	3	427.735,108 341.609,987	1.586
3	427.735,108 341.609,987	4	427.531,13 341.507,439	228.305
4	427.531,13 341.507,439	5	427.532,457 341.504,692	3.051
5	427.532,457 341.504,692	6	427.537,405 341.494,454	11.371

Document care conține date cu caracter personal, protejat de prevederile Regulamentului (UE) nr. 679/2016 și Legii 190/2018

Punct început	X / Y	Punct sfârşit	X / Y	Lungime segment (** (m)
6	427.537,405 341.494,454	7	427.540,707 341.487,622	7.588
7	427.540,707 341.487,622	1	427.742,586 341.589,115	225.956

** Lungimile segmentelor sunt determinate în planul de proiecţie Stereo 70 şi sunt rotunjite la 1 milimetru.
*** Distanţa dintre puncte este formată din segmente cumulate ce sunt mai mici decât valoarea 1 milimetru.

Document care conține date cu caracter personal, protejat de prevederile Regulamentului (UE) nr. 679/2016 și Legii 190/2018

DATE DESPRE IMOBILUL NR. 1304

Oficiul de Cadastru şi Publicitate Imobiliară VALCEA
Biroul de Cadastru şi Publicitate Imobiliară Ramnicu Valcea

A. Partea I. Descrierea imobilului

TEREN Extravilan

Adresa: Jud. Valcea

Nr. Crt	Nr cadastral Nr. topografic	Suprafaţa* (mp)	Observaţii / Referinţe
A1		Din acte: 0 Masurata: 5.062	Sector cadastral:68 Teren neimprejmuit;

B. Partea II. Proprietari şi acte

Inscrieri privitoare la dreptul de proprietate şi alte drepturi reale		Referinţe
/		
Act Administrativ nr. Adeverinta nr.3199, din 20/05/2025 emis de Primaria Comunei Susani;		
B1	Inscrierea posesiei, drept de PROPRIETATE, dobandit prin Lege, cota actuala 1/1, cota initiala 1/1	A1
	1) **NEIDENTIFICAT NEIDENTIFICAT**, CIF:0000000000000	
Act Normativ nr. Legea nr.7, din 13/03/1996 emis de Parlamentul Romaniei (Art.13);		
B2	Se noteaza mentiunea de proprietar neidentificat.	A1

C. Partea III. SARCINI .

Inscrieri privind dezmembramintele dreptului de proprietate, drepturi reale de garanţie şi sarcini	Referinţe
NU SUNT	

Document care conține date cu caracter personal, protejat de prevederile Regulamentului (UE) nr. 679/2016 și Legii 190/2018

Anexa Nr. 1 La Partea I

Teren

Nr cadastral	Suprafaţa (mp)*	Observaţii / Referinţe
	Din acte: 0 Masurata: 5.062	

* Suprafaţa este determinată in planul de proiecţie Stereo 70.

DETALII LINIARE IMOBIL

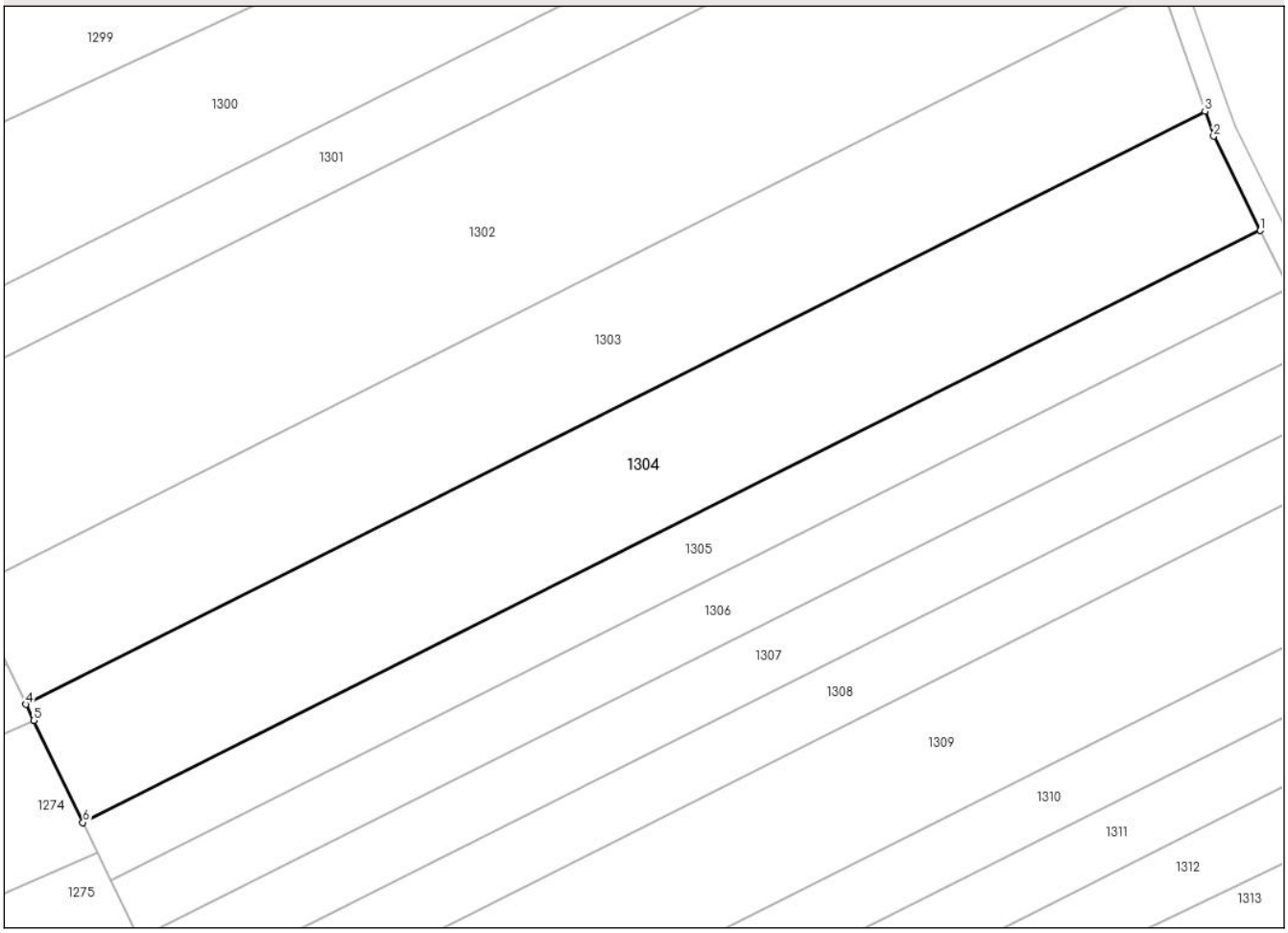

Date referitoare la teren

Crt	Categorie folosinţă	Intra vilan	Suprafaţa (mp)	Tarla	Parcelă	Nr. topo	Observaţii / Referinţe
1	arabil	NU	5.062	57	16/110	-	

Lungime Segmente
1) Valorile lungimilor segmentelor sunt obţinute din proiecţie în plan.

Punct început	X / Y	Punct sfârşit	X / Y	Lungime segment (** (m)
1	427.752,044 341.568,752	2	427.744,071 341.584,88	17.991
2	427.744,071 341.584,88	3	427.742,586 341.589,115	4.488
3	427.742,586 341.589,115	4	427.540,707 341.487,622	225.956
4	427.540,707 341.487,622	5	427.542,038 341.484,867	3.06
5	427.542,038 341.484,867	6	427.550,473 341.467,414	19.384

Document care conține date cu caracter personal, protejat de prevederile Regulamentului (UE) nr. 679/2016 și Legii 190/2018

Punct început	X / Y	Punct sfârşit	X / Y	Lungime segment (** (m)
6	427.550,473 341.467,414	1	427.752,044 341.568,752	225.611

** Lungimile segmentelor sunt determinate în planul de proiecţie Stereo 70 şi sunt rotunjite la 1 milimetru.
*** Distanţa dintre puncte este formată din segmente cumulate ce sunt mai mici decât valoarea 1 milimetru.

Document care conține date cu caracter personal, protejat de prevederile Regulamentului (UE) nr. 679/2016 și Legii 190/2018

DATE DESPRE IMOBILUL NR. 1305

Oficiul de Cadastru şi Publicitate Imobiliară VALCEA
Biroul de Cadastru şi Publicitate Imobiliară Ramnicu Valcea

A. Partea I. Descrierea imobilului

Nr. CF vechi:35524
Nr. cadastral vechi:35524

TEREN Extravilan

Adresa: Jud. Valcea, Punct ,,Bungetu''

Nr. Crt	Nr cadastral Nr. topografic	Suprafaţa* (mp)	Observaţii / Referinţe
A1	35524	2.500	Sector cadastral:68 Teren neimprejmuit;

B. Partea II. Proprietari şi acte

Inscrieri privitoare la dreptul de proprietate şi alte drepturi reale		Referinţe
59997 / 16/09/2020		
Act Notarial nr. Act notarial nr.369, din 14/09/2020 emis de Nitulescu Anemarie Izabela;		
B1	Intabulare, drept de PROPRIETATE, dobandit prin Conventie, cota actuala 1/1, cota initiala 1/1	A1
	1) **POPA ANGELICA-NARCIS**, casatorit cu 2) **POPA FLORINA**	
	OBSERVATII: bun comun, cu titlu de cumparare	

C. Partea III. SARCINI .

Inscrieri privind dezmembramintele dreptului de proprietate, drepturi reale de garanţie şi sarcini	Referinţe
NU SUNT	

Document care conține date cu caracter personal, protejat de prevederile Regulamentului (UE) nr. 679/2016 și Legii 190/2018

Anexa Nr. 1 La Partea I

Teren

Nr cadastral	Suprafaţa (mp)*	Observaţii / Referinţe
35524	2.500	

* Suprafaţa este determinată in planul de proiecţie Stereo 70.

DETALII LINIARE IMOBIL

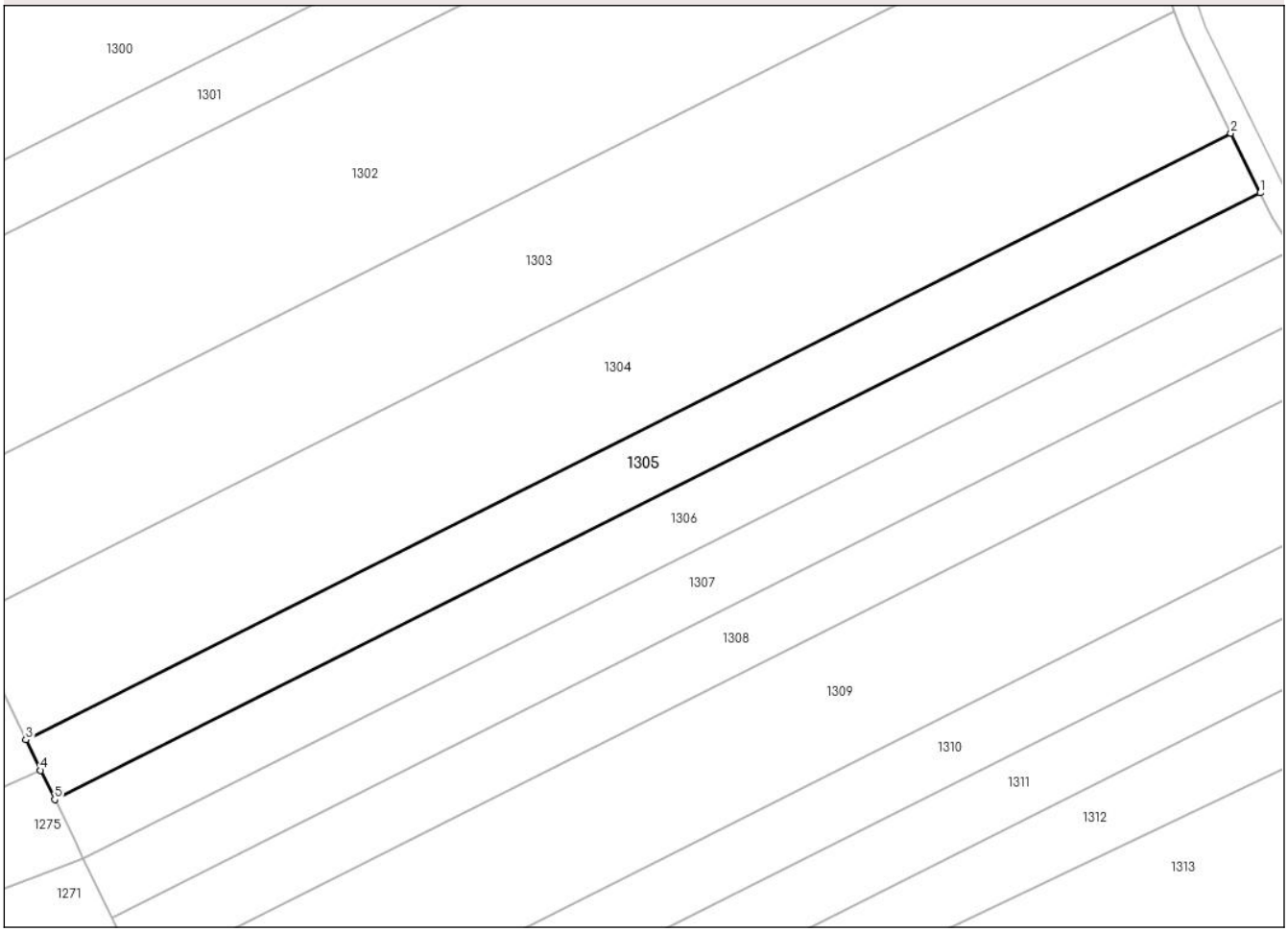

Date referitoare la teren

Crt	Categorie folosință	Intra vilan	Suprafaţa (mp)	Tarla	Parcelă	Nr. topo	Observaţii / Referinţe
1	arabil	NU	2.500	57	16/109	-	

Lungime Segmente
1) Valorile lungimilor segmentelor sunt obţinute din proiecţie în plan.

Punct început	X / Y	Punct sfârşit	X / Y	Lungime segment (** (m)
1	427.756,954 341.558,821	2	427.752,044 341.568,752	11.078
2	427.752,044 341.568,752	3	427.550,473 341.467,414	225.611
3	427.550,473 341.467,414	4	427.552,941 341.462,309	5.67
4	427.552,941 341.462,309	5	427.555,295 341.457,438	5.41
5	427.555,295 341.457,438	1	427.756,954 341.558,821	225.71

Document care conține date cu caracter personal, protejat de prevederile Regulamentului (UE) nr. 679/2016 și Legii 190/2018

** Lungimile segmentelor sunt determinate în planul de proiecţie Stereo 70 şi sunt rotunjite la 1 milimetru.
*** Distanţa dintre puncte este formată din segmente cumulate ce sunt mai mici decât valoarea 1 milimetru.

Document care conține date cu caracter personal, protejat de prevederile Regulamentului (UE) nr. 679/2016 și Legii 190/2018

DATE DESPRE IMOBILUL NR. 1306

Oficiul de Cadastru şi Publicitate Imobiliară VALCEA
Biroul de Cadastru şi Publicitate Imobiliară Ramnicu Valcea

A. Partea I. Descrierea imobilului

TEREN Extravilan

Adresa: Jud. Valcea

Nr. Crt	Nr cadastral Nr. topografic	Suprafaţa* (mp)	Observaţii / Referinţe
A1		2.475	Sector cadastral:68 Teren neimprejmuit;

B. Partea II. Proprietari şi acte

Inscrieri privitoare la dreptul de proprietate şi alte drepturi reale		Referinţe
/		
Act Administrativ nr. Titlu de proprietate nr.560/50995, din 10/04/1997 emis de Comisia Judeteana Valcea;		
B1	Intabulare, drept de PROPRIETATE cu titlu de drept reconstituire in baza Legii nr.18/1991, dobandit prin Lege, cota actuala 1/1, cota initiala 1/1	A1
	1) **BARBU ELENA**	

C. Partea III. SARCINI .

Inscrieri privind dezmembramintele dreptului de proprietate, drepturi reale de garanţie şi sarcini	Referinţe
NU SUNT	

Document care conține date cu caracter personal, protejat de prevederile Regulamentului (UE) nr. 679/2016 și Legii 190/2018

Anexa Nr. 1 La Partea I

Teren

Nr cadastral	Suprafaţa (mp)*	Observaţii / Referinţe
	2.475	

* Suprafaţa este determinată in planul de proiecţie Stereo 70.

DETALII LINIARE IMOBIL

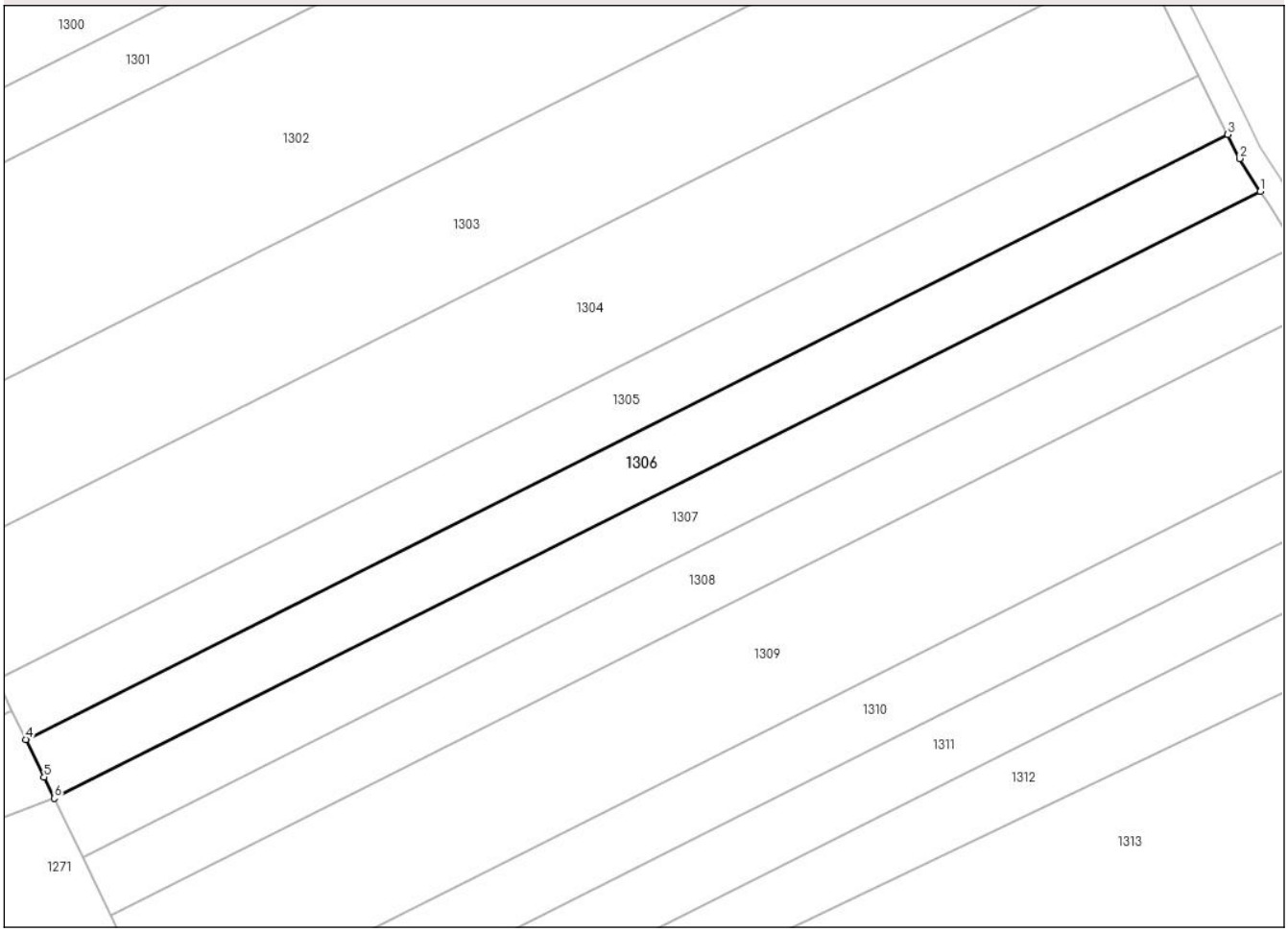

Date referitoare la teren

Crt	Categorie folosință	Intra vilan	Suprafaţa (mp)	Tarla	Parcelă	Nr. topo	Observaţii / Referinţe
1	arabil	NU	2.475	57	16/109	-	

Lungime Segmente
1) Valorile lungimilor segmentelor sunt obţinute din proiecţie în plan.

Punct început	X / Y	Punct sfârşit	X / Y	Lungime segment (** (m)
1	427.762,392 341.549,295	2	427.758,94 341.554,804	6.501
2	427.758,94 341.554,804	3	427.756,954 341.558,821	4.481
3	427.756,954 341.558,821	4	427.555,295 341.457,438	225.71
4	427.555,295 341.457,438	5	427.558,341 341.451,136	7.0
5	427.558,341 341.451,136	6	427.560,062 341.447,575	3.955

Document care conține date cu caracter personal, protejat de prevederile Regulamentului (UE) nr. 679/2016 și Legii 190/2018

Punct început	X / Y	Punct sfârşit	X / Y	Lungime segment (** (m)
6	427.560,062 341.447,575	1	427.762,392 341.549,295	226.461

** Lungimile segmentelor sunt determinate în planul de proiecţie Stereo 70 şi sunt rotunjite la 1 milimetru.
*** Distanţa dintre puncte este formată din segmente cumulate ce sunt mai mici decât valoarea 1 milimetru.

Document care conține date cu caracter personal, protejat de prevederile Regulamentului (UE) nr. 679/2016 și Legii 190/2018

DATE DESPRE IMOBILUL NR. 1307

Oficiul de Cadastru şi Publicitate Imobiliară VALCEA
Biroul de Cadastru şi Publicitate Imobiliară Ramnicu Valcea

A. Partea I. Descrierea imobilului

TEREN Extravilan

Adresa: Jud. Valcea

Nr. Crt	Nr cadastral Nr. topografic	Suprafaţa* (mp)	Observaţii / Referinţe
A1		Din acte: 0 Masurata: 2.475	Sector cadastral:68 Teren neimprejmuit;

B. Partea II. Proprietari şi acte

Inscrieri privitoare la dreptul de proprietate şi alte drepturi reale		Referinţe
/		
Act Administrativ nr. Adeverinta nr.3199, din 20/05/2025 emis de Primaria Comunei Susani;		
B1	Inscrierea posesiei, drept de PROPRIETATE, dobandit prin Lege, cota actuala 1/1, cota initiala 1/1	A1
	1) **NEIDENTIFICAT NEIDENTIFICAT**, CIF:0000000000000	
Act Normativ nr. Legea nr.7, din 13/03/1996 emis de Parlamentul Romaniei (Art.13);		
B2	Se noteaza mentiunea de proprietar neidentificat.	A1

C. Partea III. SARCINI .

Inscrieri privind dezmembramintele dreptului de proprietate, drepturi reale de garanţie şi sarcini	Referinţe
NU SUNT	

Document care conține date cu caracter personal, protejat de prevederile Regulamentului (UE) nr. 679/2016 și Legii 190/2018

Anexa Nr. 1 La Partea I

Teren

Nr cadastral	Suprafaţa (mp)*	Observaţii / Referinţe
	Din acte: 0 Masurata: 2.475	

* Suprafaţa este determinată in planul de proiecţie Stereo 70.

DETALII LINIARE IMOBIL

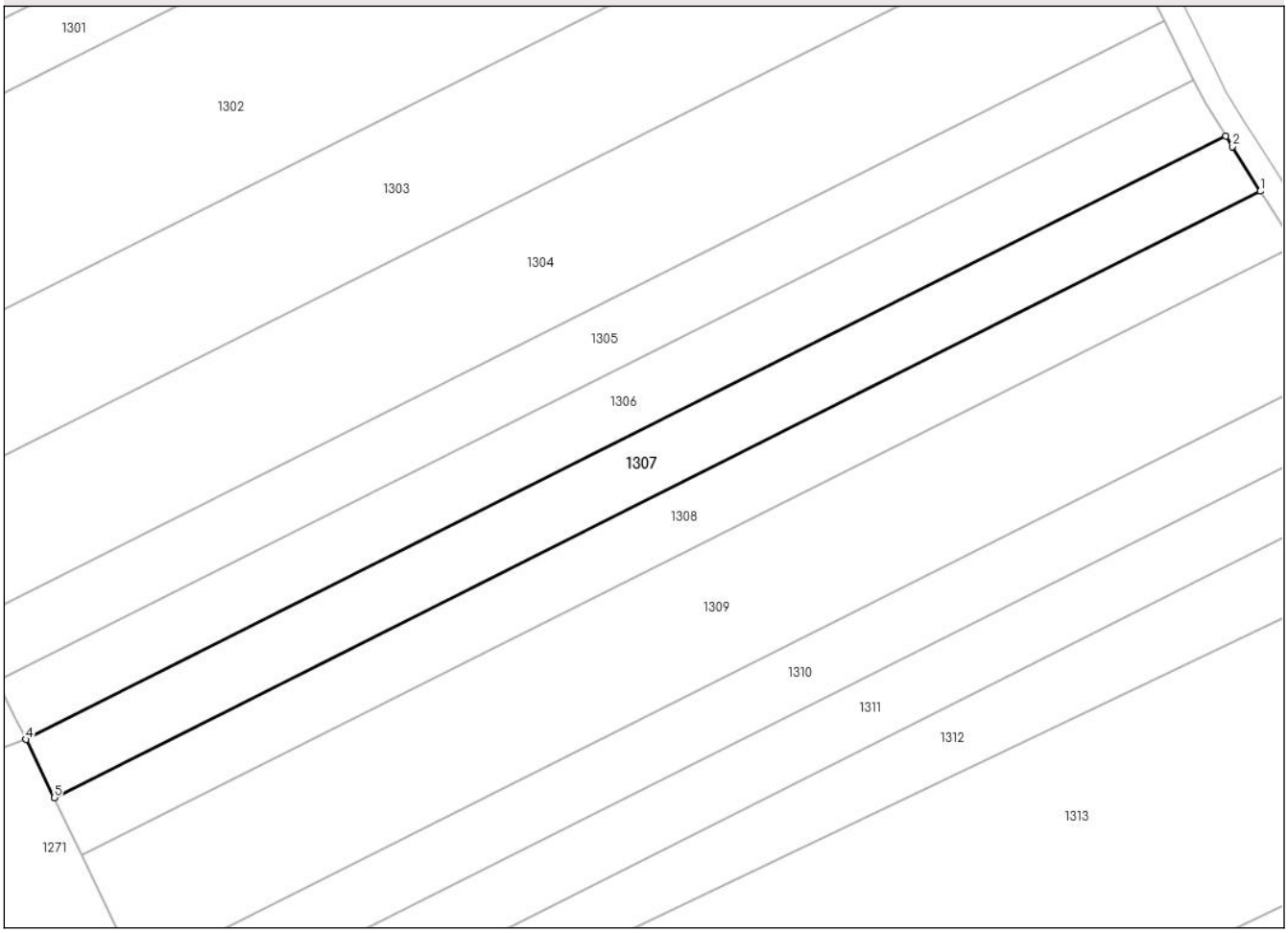

Date referitoare la teren

Crt	Categorie folosinţă	Intra vilan	Suprafaţa (mp)	Tarla	Parcelă	Nr. topo	Observaţii / Referinţe
1	arabil	NU	2.475	57	16/107	-	

Lungime Segmente
1) Valorile lungimilor segmentelor sunt obţinute din proiecţie în plan.

Punct început	X / Y	Punct sfârşit	X / Y	Lungime segment (** (m)
1	427.768,206 341.540,017	2	427.763,494 341.547,537	8.874
2	427.763,494 341.547,537	3	427.762,392 341.549,295	2.075
3	427.762,392 341.549,295	4	427.560,062 341.447,575	226.461
4	427.560,062 341.447,575	5	427.564,806 341.437,759	10.902
5	427.564,806 341.437,759	1	427.768,206 341.540,017	227.658

Document care conține date cu caracter personal, protejat de prevederile Regulamentului (UE) nr. 679/2016 și Legii 190/2018

** Lungimile segmentelor sunt determinate în planul de proiecţie Stereo 70 şi sunt rotunjite la 1 milimetru.
*** Distanţa dintre puncte este formată din segmente cumulate ce sunt mai mici decât valoarea 1 milimetru.

DATE DESPRE IMOBILUL NR. 1308

Oficiul de Cadastru şi Publicitate Imobiliară VALCEA
Biroul de Cadastru şi Publicitate Imobiliară Ramnicu Valcea

A. Partea I. Descrierea imobilului

TEREN Extravilan

Adresa: Jud. Valcea

Nr. Crt	Nr cadastral Nr. topografic	Suprafaţa* (mp)	Observaţii / Referinţe
A1		2.470	Sector cadastral:68 Teren neimprejmuit;

B. Partea II. Proprietari şi acte

Inscrieri privitoare la dreptul de proprietate şi alte drepturi reale		Referinţe
/		
Act Administrativ nr. Titlu de proprietate nr.1689, din 06/09/2004 emis de Comisia Judeteana Valcea;		
B1	Intabulare, drept de PROPRIETATE cu titlu de drept reconstituire in baza Legii nr.18/1991, dobandit prin Lege, cota actuala 1/1, cota initiala 1/1	A1
	1) **IOANA ALEXANDRU**	

C. Partea III. SARCINI .

Inscrieri privind dezmembramintele dreptului de proprietate, drepturi reale de garanţie şi sarcini	Referinţe
NU SUNT	

Document care conține date cu caracter personal, protejat de prevederile Regulamentului (UE) nr. 679/2016 și Legii 190/2018

Anexa Nr. 1 La Partea I

Teren

Nr cadastral	Suprafaţa (mp)*	Observaţii / Referinţe
	2.470	

* Suprafaţa este determinată in planul de proiecţie Stereo 70.

DETALII LINIARE IMOBIL

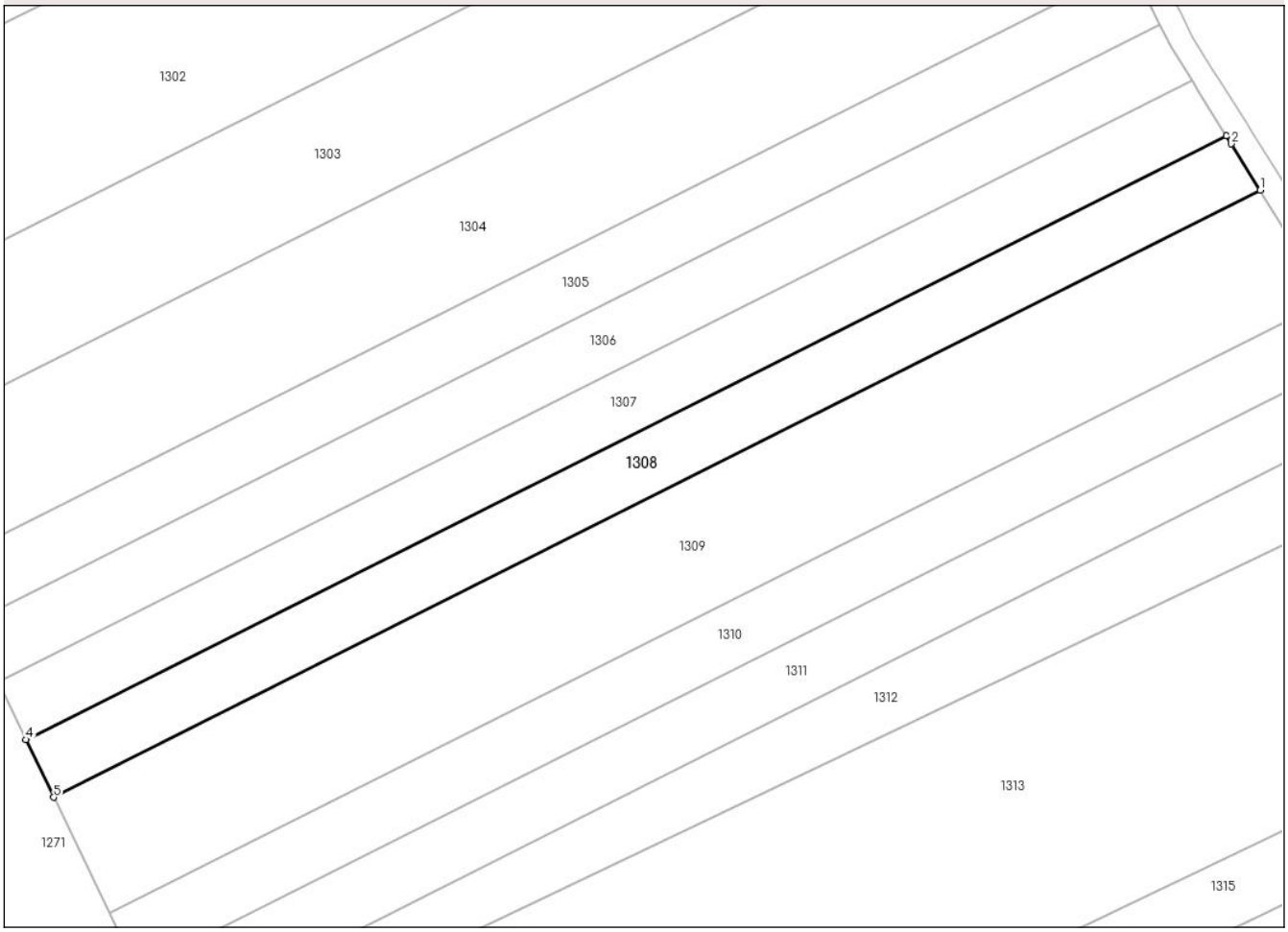

Date referitoare la teren

Crt	Categorie folosință	Intra vilan	Suprafaţa (mp)	Tarla	Parcelă	Nr. topo	Observaţii / Referinţe
1	arabil	NU	2.470	57	16/106	-	

Lungime Segmente
1) Valorile lungimilor segmentelor sunt obţinute din proiecţie în plan.

Punct început	X / Y	Punct sfârşit	X / Y	Lungime segment (** (m)
1	427.773,978 341.530,807	2	427.769,076 341.538,628	9.23
2	427.769,076 341.538,628	3	427.768,206 341.540,017	1.639
3	427.768,206 341.540,017	4	427.564,806 341.437,759	227.658
4	427.564,806 341.437,759	5	427.569,515 341.428,015	10.822
5	427.569,515 341.428,015	1	427.773,978 341.530,807	228.848

Document care conține date cu caracter personal, protejat de prevederile Regulamentului (UE) nr. 679/2016 și Legii 190/2018

** Lungimile segmentelor sunt determinate în planul de proiecţie Stereo 70 şi sunt rotunjite la 1 milimetru.
*** Distanţa dintre puncte este formată din segmente cumulate ce sunt mai mici decât valoarea 1 milimetru.

Document care conține date cu caracter personal, protejat de prevederile Regulamentului (UE) nr. 679/2016 și Legii 190/2018

DATE DESPRE IMOBILUL NR. 1309

Oficiul de Cadastru şi Publicitate Imobiliară VALCEA
Biroul de Cadastru şi Publicitate Imobiliară Ramnicu Valcea

A. Partea I. Descrierea imobilului

TEREN Extravilan

Adresa: Jud. Valcea

Nr. Crt	Nr cadastral Nr. topografic	Suprafaţa* (mp)	Observaţii / Referinţe
A1		5.000	Sector cadastral:68 Teren neimprejmuit;

B. Partea II. Proprietari şi acte

Inscrieri privitoare la dreptul de proprietate şi alte drepturi reale		Referinţe
/		
Act Administrativ nr. Titlu de proprietate nr.1804, din 22/02/2006 emis de Comisia Judeteana Valcea;		
B1	Intabulare, drept de PROPRIETATE cu titlu de drept reconstituire in baza Legii nr.18/1991, dobandit prin Lege, cota actuala 1/1, cota initiala 1/1	A1
	1) **PAUN MARIA** 2) **SIMA GHEORGHE** 3) **NICA ELENA**	

C. Partea III. SARCINI .

Inscrieri privind dezmembramintele dreptului de proprietate, drepturi reale de garanţie şi sarcini	Referinţe
NU SUNT	

Document care conține date cu caracter personal, protejat de prevederile Regulamentului (UE) nr. 679/2016 și Legii 190/2018

Anexa Nr. 1 La Partea I

Teren

Nr cadastral	Suprafaţa (mp)*	Observaţii / Referinţe
	5.000	

* Suprafaţa este determinată in planul de proiecţie Stereo 70.

DETALII LINIARE IMOBIL

Date referitoare la teren

Crt	Categorie folosință	Intra vilan	Suprafaţa (mp)	Tarla	Parcelă	Nr. topo	Observaţii / Referinţe
1	arabil	NU	5.000	57	16/105	-	

Lungime Segmente
1) Valorile lungimilor segmentelor sunt obţinute din proiecţie în plan.

Punct început	X / Y	Punct sfârşit	X / Y	Lungime segment (** (m)
1	427.785,57 341.512,308	2	427.780,148 341.520,961	10.211
2	427.780,148 341.520,961	3	427.774,631 341.529,764	10.389
3	427.774,631 341.529,764	4	427.773,978 341.530,807	1.231
4	427.773,978 341.530,807	5	427.569,515 341.428,015	228.848
5	427.569,515 341.428,015	6	427.578,974 341.408,443	21.738

Document care conține date cu caracter personal, protejat de prevederile Regulamentului (UE) nr. 679/2016 și Legii 190/2018

Punct început	X / Y	Punct sfârşit	X / Y	Lungime segment (** (m)
6	427.578,974 341.408,443	1	427.785,57 341.512,308	231.235

** Lungimile segmentelor sunt determinate în planul de proiecţie Stereo 70 şi sunt rotunjite la 1 milimetru.
*** Distanţa dintre puncte este formată din segmente cumulate ce sunt mai mici decât valoarea 1 milimetru.

Document care conține date cu caracter personal, protejat de prevederile Regulamentului (UE) nr. 679/2016 și Legii 190/2018

DATE DESPRE IMOBILUL NR. 1310

Oficiul de Cadastru şi Publicitate Imobiliară VALCEA
Biroul de Cadastru şi Publicitate Imobiliară Ramnicu Valcea

A. Partea I. Descrierea imobilului

TEREN Extravilan

Adresa: Jud. Valcea

Nr. Crt	Nr cadastral Nr. topografic	Suprafaţa* (mp)	Observaţii / Referinţe
A1		2.475	Sector cadastral:68 Teren neimprejmuit;

B. Partea II. Proprietari şi acte

Inscrieri privitoare la dreptul de proprietate şi alte drepturi reale		Referinţe
/		
Act Administrativ nr. Proces verbal de punere in posesie nr. 22, din 23/05/2025 emis de Consiliul Local Susani (Hotararea Comisiei Judetene nr. 35/13.09.1991 eliberata de CJFF VALCEA);		
B1	Inscrierea provizorie, drept de PROPRIETATE, dobandit prin Lege, cota actuala 1/1, cota initiala 1/1	A1
	1) **BORTA ELISABETA** 2) **BORTA MARINA** 3) **BLENDEA NICOLITA**	

C. Partea III. SARCINI .

Inscrieri privind dezmembramintele dreptului de proprietate, drepturi reale de garanţie şi sarcini	Referinţe
NU SUNT	

Document care conține date cu caracter personal, protejat de prevederile Regulamentului (UE) nr. 679/2016 și Legii 190/2018

Anexa Nr. 1 La Partea I

Teren

Nr cadastral	Suprafaţa (mp)*	Observaţii / Referinţe
	2.475	

* Suprafaţa este determinată in planul de proiecţie Stereo 70.

DETALII LINIARE IMOBIL

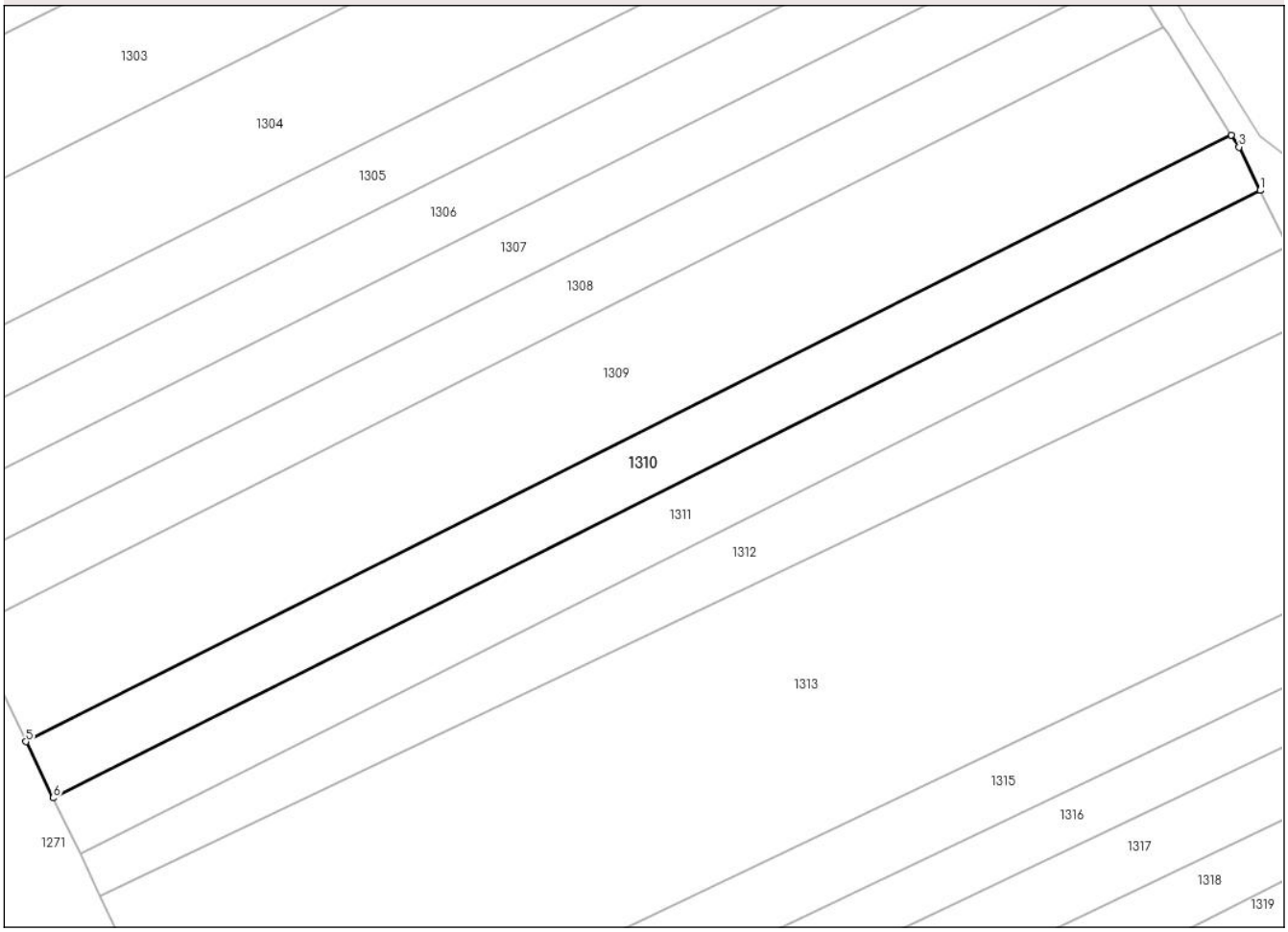

Date referitoare la teren

Crt	Categorie folosință	Intra vilan	Suprafaţa (mp)	Tarla	Parcelă	Nr. topo	Observaţii / Referinţe
1	arabil	NU	2.475	57	16/104	-	

Lungime Segmente
1) Valorile lungimilor segmentelor sunt obţinute din proiecţie în plan.

Punct început	X / Y	Punct sfârşit	X / Y	Lungime segment (** (m)
1	427.790,501 341.502,82	2	427.790,465 341.502,894	0.082
2	427.790,465 341.502,894	3	427.786,872 341.510,231	8.17
3	427.786,872 341.510,231	4	427.785,57 341.512,308	2.451
4	427.785,57 341.512,308	5	427.578,974 341.408,443	231.235
5	427.578,974 341.408,443	6	427.583,627 341.398,816	10.692

Document care conține date cu caracter personal, protejat de prevederile Regulamentului (UE) nr. 679/2016 și Legii 190/2018

Punct început	X / Y	Punct sfârşit	X / Y	Lungime segment (** (m)
6	427.583,627 341.398,816	1	427.790,501 341.502,82	231.546

** Lungimile segmentelor sunt determinate în planul de proiecţie Stereo 70 şi sunt rotunjite la 1 milimetru.
*** Distanţa dintre puncte este formată din segmente cumulate ce sunt mai mici decât valoarea 1 milimetru.

Document care conține date cu caracter personal, protejat de prevederile Regulamentului (UE) nr. 679/2016 și Legii 190/2018

DATE DESPRE IMOBILUL NR. 1311

Oficiul de Cadastru şi Publicitate Imobiliară VALCEA
Biroul de Cadastru şi Publicitate Imobiliară Ramnicu Valcea

A. Partea I. Descrierea imobilului

Nr. CF vechi:36975
Nr. cadastral vechi:36975

TEREN Extravilan

Adresa: Jud. Valcea, Punct ''Bungetu''

Nr. Crt	Nr cadastral Nr. topografic	Suprafaţa* (mp)	Observaţii / Referinţe
A1	36975	Din acte: 0 Masurata: 2.475	Sector cadastral:68 Teren neimprejmuit;

B. Partea II. Proprietari şi acte

Inscrieri privitoare la dreptul de proprietate şi alte drepturi reale		Referinţe
100988 / 05/11/2024		
Act Notarial nr. Certificat de mostenitor nr. 202, din 10/10/2022 emis de B.I.N. Chirsanov-Capanu Alexander-Cristian;		
B1	Intabulare, drept de PROPRIETATE, dobandit prin Succesiune, cota actuala 1/1, cota initiala 1/1	A1
	1) **RADULESCU IOANA**	

C. Partea III. SARCINI .

Inscrieri privind dezmembramintele dreptului de proprietate, drepturi reale de garanţie şi sarcini	Referinţe
NU SUNT	

Document care conține date cu caracter personal, protejat de prevederile Regulamentului (UE) nr. 679/2016 și Legii 190/2018

Anexa Nr. 1 La Partea I

Teren

Nr cadastral	Suprafaţa (mp)*	Observaţii / Referinţe
36975	Din acte: 0 Masurata: 2.475	

* Suprafaţa este determinată in planul de proiecţie Stereo 70.

DETALII LINIARE IMOBIL

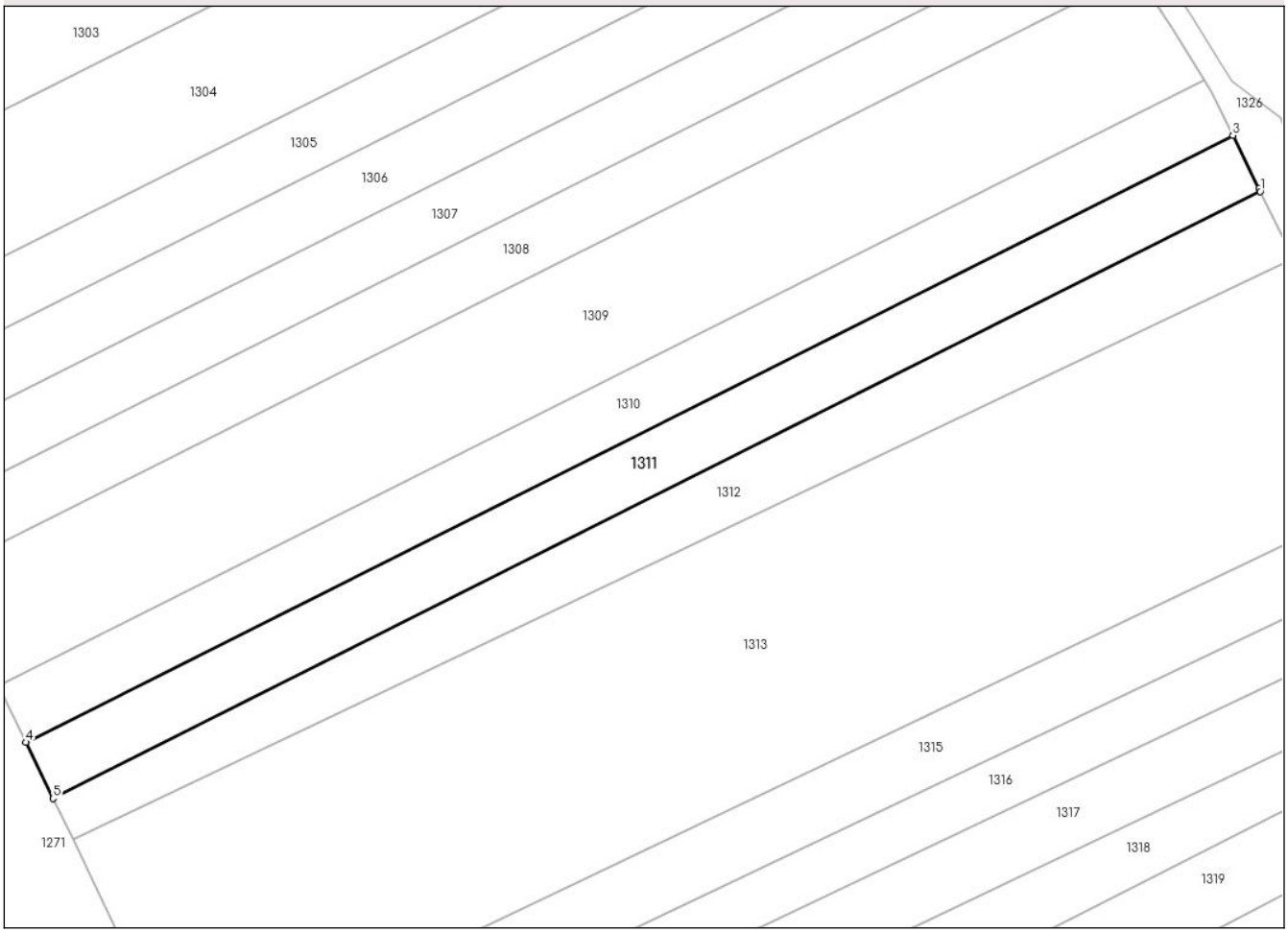

Date referitoare la teren

Crt	Categorie folosinţă	Intra vilan	Suprafaţa (mp)	Tarla	Parcelă	Nr. topo	Observaţii / Referinţe
1	arabil	NU	2.475	57	16/103	-	

Lungime Segmente
1) Valorile lungimilor segmentelor sunt obţinute din proiecţie în plan.

Punct început	X / Y	Punct sfârşit	X / Y	Lungime segment (** (m)
1	427.795,202 341.493,221	2	427.794,971 341.493,691	0.524
2	427.794,971 341.493,691	3	427.790,501 341.502,82	10.165
3	427.790,501 341.502,82	4	427.583,627 341.398,816	231.546
4	427.583,627 341.398,816	5	427.588,278 341.389,192	10.689
5	427.588,278 341.389,192	1	427.795,202 341.493,221	231.602

Document care conține date cu caracter personal, protejat de prevederile Regulamentului (UE) nr. 679/2016 și Legii 190/2018

** Lungimile segmentelor sunt determinate în planul de proiecţie Stereo 70 şi sunt rotunjite la 1 milimetru.
*** Distanţa dintre puncte este formată din segmente cumulate ce sunt mai mici decât valoarea 1 milimetru.

Document care conține date cu caracter personal, protejat de prevederile Regulamentului (UE) nr. 679/2016 și Legii 190/2018

DATE DESPRE IMOBILUL NR. 1312

Oficiul de Cadastru şi Publicitate Imobiliară VALCEA
Biroul de Cadastru şi Publicitate Imobiliară Ramnicu Valcea

A. Partea I. Descrierea imobilului

TEREN Extravilan

Adresa: Jud. Valcea

Nr. Crt	Nr cadastral Nr. topografic	Suprafaţa* (mp)	Observaţii / Referinţe
A1		2.392	Sector cadastral:68 Teren neimprejmuit;

B. Partea II. Proprietari şi acte

Inscrieri privitoare la dreptul de proprietate şi alte drepturi reale		Referinţe
/		
Act Notarial nr. Certificat de mostenitor nr.34, din 20/09/2016 emis de NP Daniela-Ileana Munteanu;		
B1	Intabulare, drept de PROPRIETATE, dobandit prin Succesiune, cota actuala 1/1, cota initiala 1/1	A1
	1) **DRAGOMIR ION**	

C. Partea III. SARCINI .

Inscrieri privind dezmembramintele dreptului de proprietate, drepturi reale de garanţie şi sarcini	Referinţe
NU SUNT	

Document care conține date cu caracter personal, protejat de prevederile Regulamentului (UE) nr. 679/2016 și Legii 190/2018

Anexa Nr. 1 La Partea I

Teren

Nr cadastral	Suprafaţa (mp)*	Observaţii / Referinţe
	2.392	

* Suprafaţa este determinată in planul de proiecţie Stereo 70.

DETALII LINIARE IMOBIL

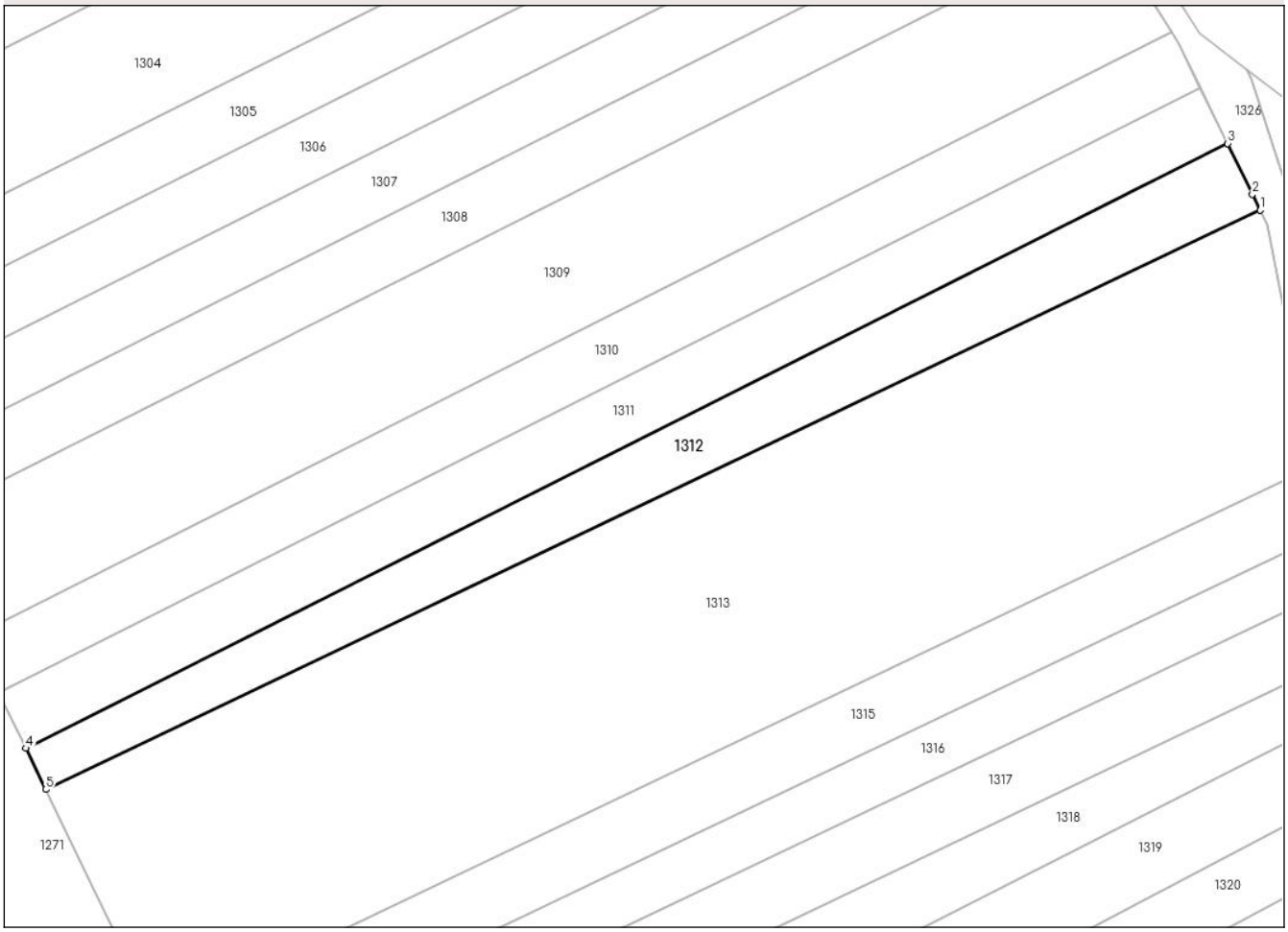

Date referitoare la teren

Crt	Categorie folosință	Intra vilan	Suprafaţa (mp)	Tarla	Parcelă	Nr. topo	Observaţii / Referinţe
1	arabil	NU	2.392	57	7/20	-	

Lungime Segmente
1) Valorile lungimilor segmentelor sunt obţinute din proiecţie în plan.

Punct început	X / Y	Punct sfârşit	X / Y	Lungime segment (** (m)
1	427.800,826 341.481,735	2	427.799,476 341.484,493	3.071
2	427.799,476 341.484,493	3	427.795,202 341.493,221	9.718
3	427.795,202 341.493,221	4	427.588,278 341.389,192	231.602
4	427.588,278 341.389,192	5	427.591,701 341.382,109	7.867
5	427.591,701 341.382,109	1	427.800,826 341.481,735	231.643

Document care conține date cu caracter personal, protejat de prevederile Regulamentului (UE) nr. 679/2016 și Legii 190/2018

** Lungimile segmentelor sunt determinate în planul de proiecţie Stereo 70 şi sunt rotunjite la 1 milimetru.
*** Distanţa dintre puncte este formată din segmente cumulate ce sunt mai mici decât valoarea 1 milimetru.

Document care conține date cu caracter personal, protejat de prevederile Regulamentului (UE) nr. 679/2016 și Legii 190/2018

DATE DESPRE IMOBILUL NR. 1313

Oficiul de Cadastru şi Publicitate Imobiliară VALCEA
Biroul de Cadastru şi Publicitate Imobiliară Ramnicu Valcea

A. Partea I. Descrierea imobilului

TEREN Extravilan

Adresa: Jud. Valcea

Nr. Crt	Nr cadastral Nr. topografic	Suprafaţa* (mp)	Observaţii / Referinţe
A1		9.900	Sector cadastral:68 Teren neimprejmuit;

B. Partea II. Proprietari şi acte

Inscrieri privitoare la dreptul de proprietate şi alte drepturi reale		Referinţe
/		
Act Administrativ nr. Adeverinta nr.3199, din 20/05/2025 emis de Primaria Comunei Susani;		
B1	Inscrierea posesiei, drept de PROPRIETATE, dobandit prin Lege, cota actuala 1/1, cota initiala 1/1	A1
	1) **NEIDENTIFICAT NEIDENTIFICAT**, CIF:0000000000000	
Act Normativ nr. Legea nr.7, din 13/03/1996 emis de Parlamentul Romaniei (Art.13);		
B2	Se noteaza mentiunea de proprietar neidentificat	A1

C. Partea III. SARCINI .

Inscrieri privind dezmembramintele dreptului de proprietate, drepturi reale de garanţie şi sarcini	Referinţe
NU SUNT	

Document care conține date cu caracter personal, protejat de prevederile Regulamentului (UE) nr. 679/2016 și Legii 190/2018

Anexa Nr. 1 La Partea I

Teren

Nr cadastral	Suprafaţa (mp)*	Observaţii / Referinţe
	9.900	

* Suprafaţa este determinată in planul de proiecţie Stereo 70.

DETALII LINIARE IMOBIL

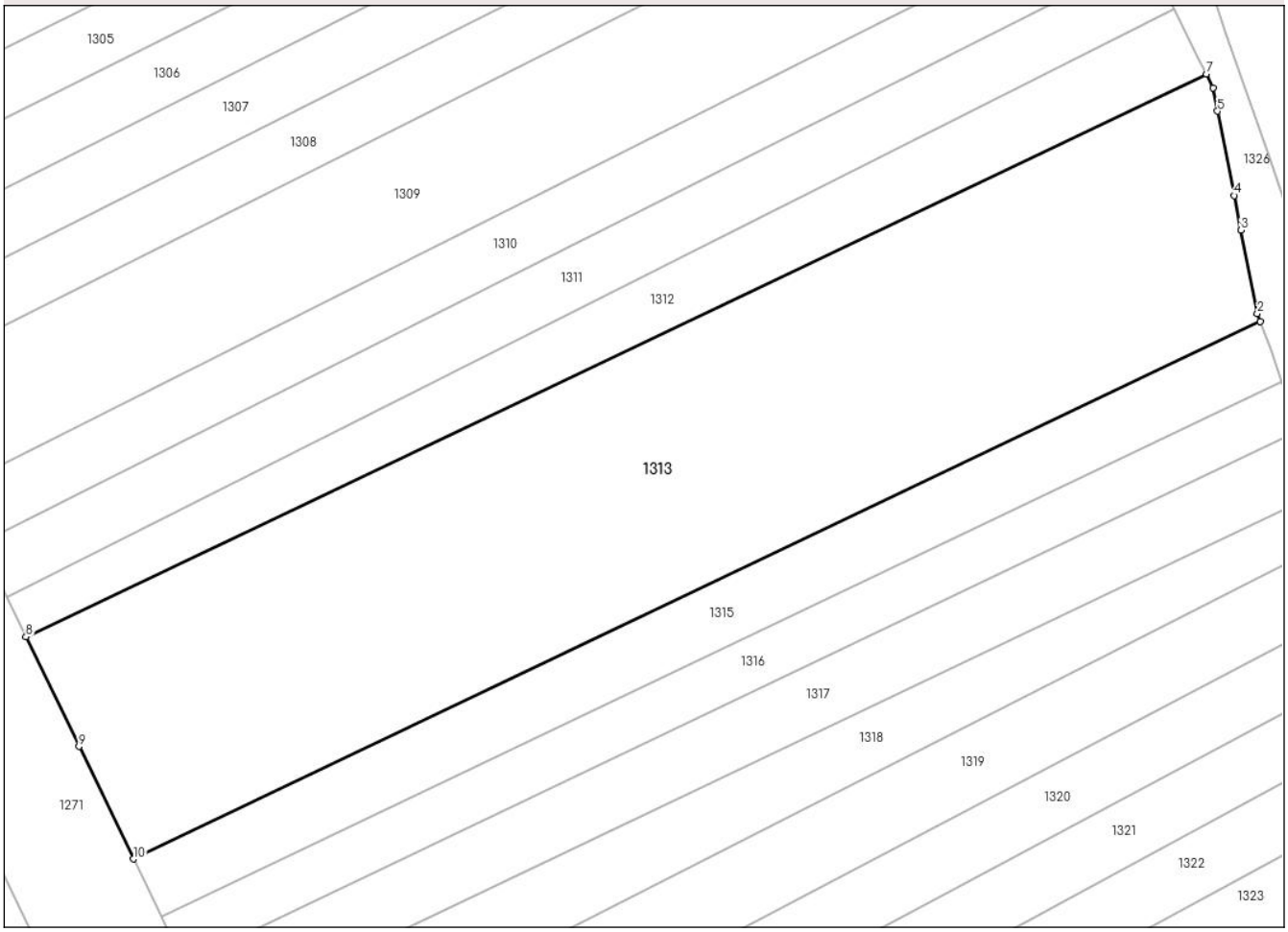

Date referitoare la teren

Crt	Categorie folosință	Intra vilan	Suprafaţa (mp)	Tarla	Parcelă	Nr. topo	Observaţii / Referinţe
1	arabil	NU	9.900	57	16/101	-	

Lungime Segmente
1) Valorile lungimilor segmentelor sunt obţinute din proiecţie în plan.

Punct început	X / Y	Punct sfârşit	X / Y	Lungime segment (** (m)
1	427.810,403 341.437,914	2	427.809,899 341.439,305	1.479
2	427.809,899 341.439,305	3	427.806,99 341.454,077	15.056
3	427.806,99 341.454,077	4	427.805,784 341.460,206	6.247
4	427.805,784 341.460,206	5	427.802,845 341.475,129	15.21
5	427.802,845 341.475,129	6	427.802,027 341.479,283	4.234

Document care conține date cu caracter personal, protejat de prevederile Regulamentului (UE) nr. 679/2016 și Legii 190/2018

Punct început	X / Y	Punct sfârşit	X / Y	Lungime segment (** (m)
6	427.802,027 341.479,283	7	427.800,826 341.481,735	2.73
7	427.800,826 341.481,735	8	427.591,701 341.382,109	231.643
8	427.591,701 341.382,109	9	427.601,097 341.362,693	21.57
9	427.601,097 341.362,693	10	427.610,709 341.342,781	22.111
10	427.610,709 341.342,781	1	427.810,403 341.437,914	221.197

** Lungimile segmentelor sunt determinate în planul de proiecţie Stereo 70 şi sunt rotunjite la 1 milimetru.
*** Distanţa dintre puncte este formată din segmente cumulate ce sunt mai mici decât valoarea 1 milimetru.

Document care conține date cu caracter personal, protejat de prevederile Regulamentului (UE) nr. 679/2016 și Legii 190/2018

DATE DESPRE IMOBILUL NR. 1315

Oficiul de Cadastru şi Publicitate Imobiliară VALCEA
Biroul de Cadastru şi Publicitate Imobiliară Ramnicu Valcea

A. Partea I. Descrierea imobilului

TEREN Extravilan

Adresa: Jud. Valcea

Nr. Crt	Nr cadastral Nr. topografic	Suprafaţa* (mp)	Observaţii / Referinţe
A1		2.500	Sector cadastral:68 Teren neimprejmuit;

B. Partea II. Proprietari şi acte

Inscrieri privitoare la dreptul de proprietate şi alte drepturi reale		Referinţe
/		
Act Administrativ nr. Titlu de proprietate nr.1681, din 31/08/2004 emis de Comisia Judeteana Valcea;		
B1	Intabulare, drept de PROPRIETATE cu titlu de drept reconstituire in baza Legii nr.18/1991, dobandit prin Lege, cota actuala 1/1, cota initiala 1/1	A1
	1) **DINU ILIE**	

C. Partea III. SARCINI .

Inscrieri privind dezmembramintele dreptului de proprietate, drepturi reale de garanţie şi sarcini	Referinţe
NU SUNT	

Document care conține date cu caracter personal, protejat de prevederile Regulamentului (UE) nr. 679/2016 și Legii 190/2018

Anexa Nr. 1 La Partea I

Teren

Nr cadastral	Suprafaţa (mp)*	Observaţii / Referinţe
	2.500	

* Suprafaţa este determinată in planul de proiecţie Stereo 70.

DETALII LINIARE IMOBIL

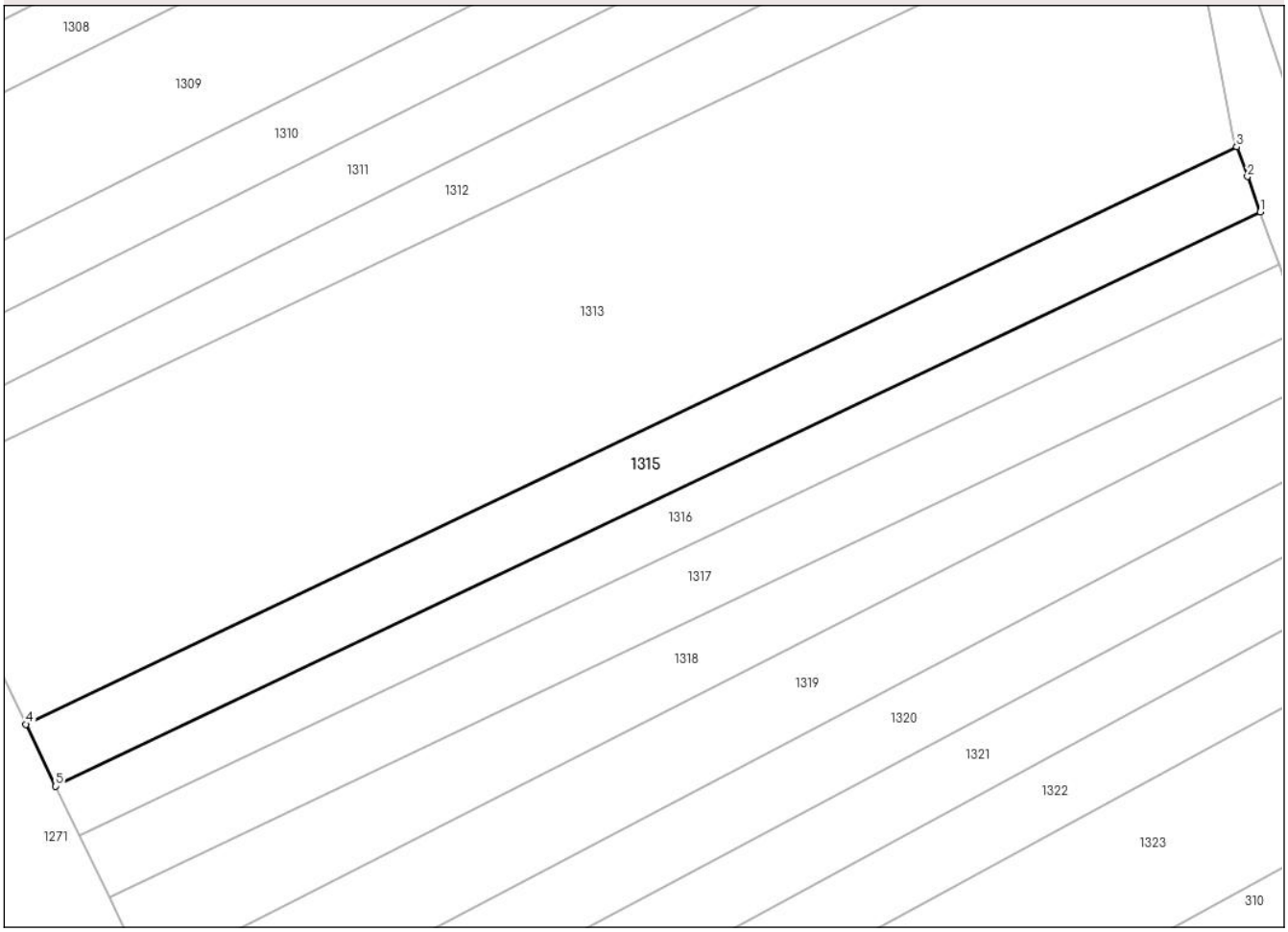

Date referitoare la teren

Crt	Categorie folosință	Intra vilan	Suprafaţa (mp)	Tarla	Parcelă	Nr. topo	Observaţii / Referinţe
1	arabil	NU	2.500	55	1/34	-	T57, P1/34 (din TP T55, P1/34)

Lungime Segmente
1) Valorile lungimilor segmentelor sunt obţinute din proiecţie în plan.

Punct început	X / Y	Punct sfârşit	X / Y	Lungime segment (** (m)
1	427.814,282 341.427,209	2	427.812,182 341.433,005	6.165
2	427.812,182 341.433,005	3	427.810,403 341.437,914	5.221
3	427.810,403 341.437,914	4	427.610,709 341.342,781	221.197
4	427.610,709 341.342,781	5	427.615,64 341.332,578	11.332
5	427.615,64 341.332,578	1	427.814,282 341.427,209	220.031

Document care conține date cu caracter personal, protejat de prevederile Regulamentului (UE) nr. 679/2016 și Legii 190/2018

** Lungimile segmentelor sunt determinate în planul de proiecţie Stereo 70 şi sunt rotunjite la 1 milimetru.
*** Distanţa dintre puncte este formată din segmente cumulate ce sunt mai mici decât valoarea 1 milimetru.

Document care conține date cu caracter personal, protejat de prevederile Regulamentului (UE) nr. 679/2016 și Legii 190/2018

DATE DESPRE IMOBILUL NR. 1316

Oficiul de Cadastru şi Publicitate Imobiliară VALCEA
Biroul de Cadastru şi Publicitate Imobiliară Ramnicu Valcea

A. Partea I. Descrierea imobilului

TEREN Extravilan

Adresa: Jud. Valcea

Nr. Crt	Nr cadastral Nr. topografic	Suprafaţa* (mp)	Observaţii / Referinţe
A1		2.000	Sector cadastral:68 Teren neimprejmuit;

B. Partea II. Proprietari şi acte

Inscrieri privitoare la dreptul de proprietate şi alte drepturi reale		Referinţe
/		
Act Administrativ nr. Titlu de proprietate nr.1696, din 09/09/2004 emis de Comisia Judeteana Valcea;		
B1	Intabulare, drept de PROPRIETATE cu titlu de drept reconstituire in baza Legii nr.18/1991, dobandit prin Reconstituire, cota actuala 1/1, cota initiala 1/1	A1
	1) **TUDOR IOANA**	

C. Partea III. SARCINI .

Inscrieri privind dezmembramintele dreptului de proprietate, drepturi reale de garanţie şi sarcini	Referinţe
NU SUNT	

Document care conține date cu caracter personal, protejat de prevederile Regulamentului (UE) nr. 679/2016 și Legii 190/2018

Anexa Nr. 1 La Partea I

Teren

Nr cadastral	Suprafaţa (mp)*	Observaţii / Referinţe
	2.000	

* Suprafaţa este determinată in planul de proiecţie Stereo 70.

DETALII LINIARE IMOBIL

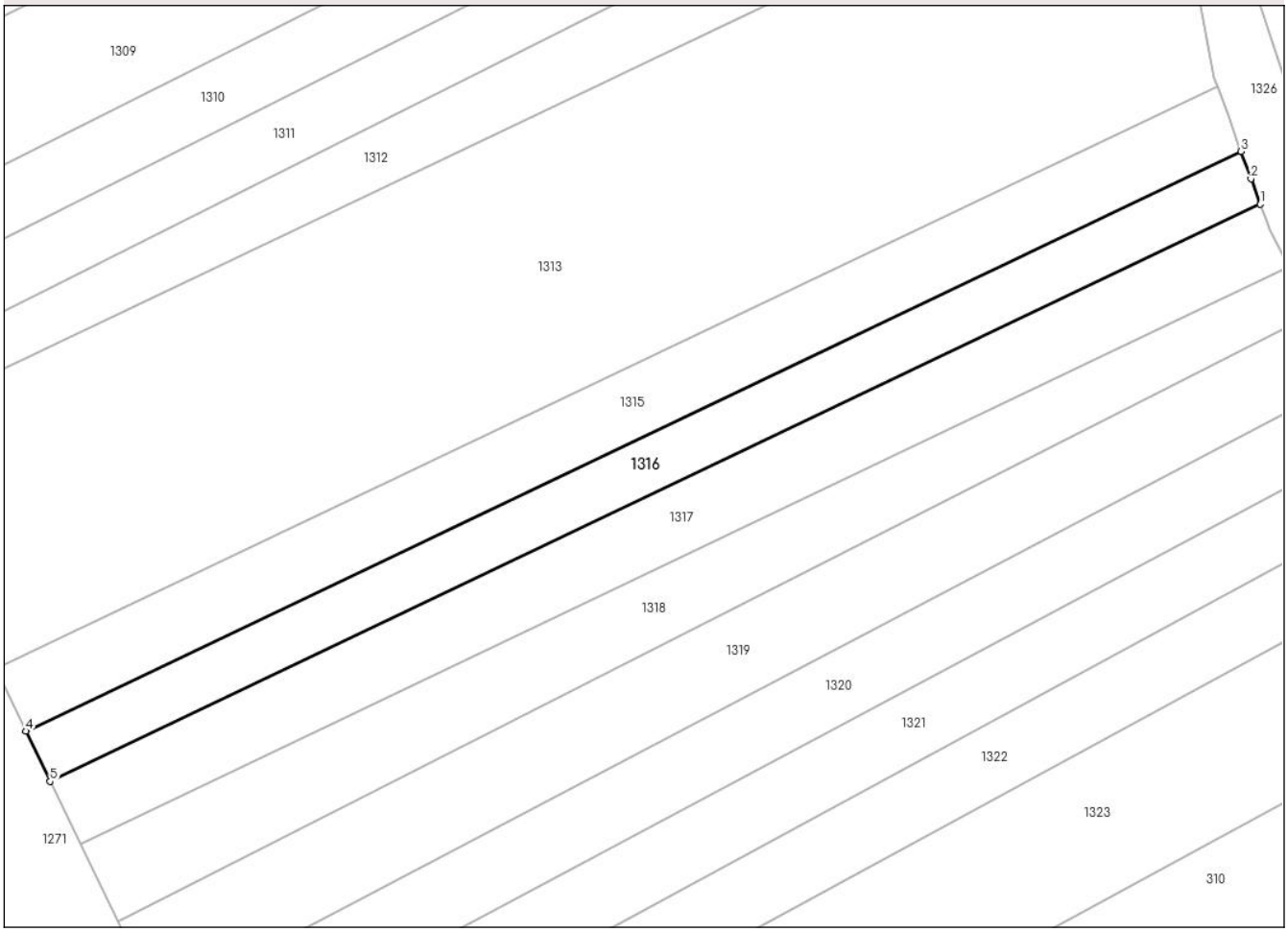

Date referitoare la teren

Crt	Categorie folosință	Intra vilan	Suprafaţa (mp)	Tarla	Parcelă	Nr. topo	Observaţii / Referinţe
1	arabil	NU	2.000	57	19/8	-	

Lungime Segmente
1) Valorile lungimilor segmentelor sunt obţinute din proiecţie în plan.

Punct început	X / Y	Punct sfârşit	X / Y	Lungime segment (** (m)
1	427.817,4 341.418,605	2	427.815,895 341.422,759	4.418
2	427.815,895 341.422,759	3	427.814,282 341.427,209	4.733
3	427.814,282 341.427,209	4	427.615,64 341.332,578	220.031
4	427.615,64 341.332,578	5	427.619,604 341.324,376	9.11
5	427.619,604 341.324,376	1	427.817,4 341.418,605	219.094

Document care conține date cu caracter personal, protejat de prevederile Regulamentului (UE) nr. 679/2016 și Legii 190/2018

** Lungimile segmentelor sunt determinate în planul de proiecţie Stereo 70 şi sunt rotunjite la 1 milimetru.
*** Distanţa dintre puncte este formată din segmente cumulate ce sunt mai mici decât valoarea 1 milimetru.

Document care conține date cu caracter personal, protejat de prevederile Regulamentului (UE) nr. 679/2016 și Legii 190/2018

DATE DESPRE IMOBILUL NR. 1317

Oficiul de Cadastru şi Publicitate Imobiliară VALCEA
Biroul de Cadastru şi Publicitate Imobiliară Ramnicu Valcea

A. Partea I. Descrierea imobilului

TEREN Extravilan

Adresa: Jud. Valcea

Nr. Crt	Nr cadastral Nr. topografic	Suprafaţa* (mp)	Observaţii / Referinţe
A1		Din acte: 0 Masurata: 2.475	Sector cadastral:68 Teren neimprejmuit;

B. Partea II. Proprietari şi acte

Inscrieri privitoare la dreptul de proprietate şi alte drepturi reale		Referinţe
/		
Act Administrativ nr. Adeverinta nr.3199, din 20/05/2025 emis de Primaria Comunei Susani;		
B1	Inscrierea posesiei, drept de PROPRIETATE, dobandit prin Lege, cota actuala 1/1, cota initiala 1/1	A1
	1) **NEIDENTIFICAT NEIDENTIFICAT**, CIF:0000000000000	
Act Normativ nr. Legea nr.7, din 13/03/1996 emis de Parlamentul Romaniei (Art.13);		
B2	Se noteaza mentiunea de proprietar neidentificat.	A1

C. Partea III. SARCINI .

Inscrieri privind dezmembramintele dreptului de proprietate, drepturi reale de garanţie şi sarcini	Referinţe
NU SUNT	

Document care conține date cu caracter personal, protejat de prevederile Regulamentului (UE) nr. 679/2016 și Legii 190/2018

Anexa Nr. 1 La Partea I

Teren

Nr cadastral	Suprafaţa (mp)*	Observaţii / Referinţe
	Din acte: 0 Masurata: 2.475	

* Suprafaţa este determinată in planul de proiecţie Stereo 70.

DETALII LINIARE IMOBIL

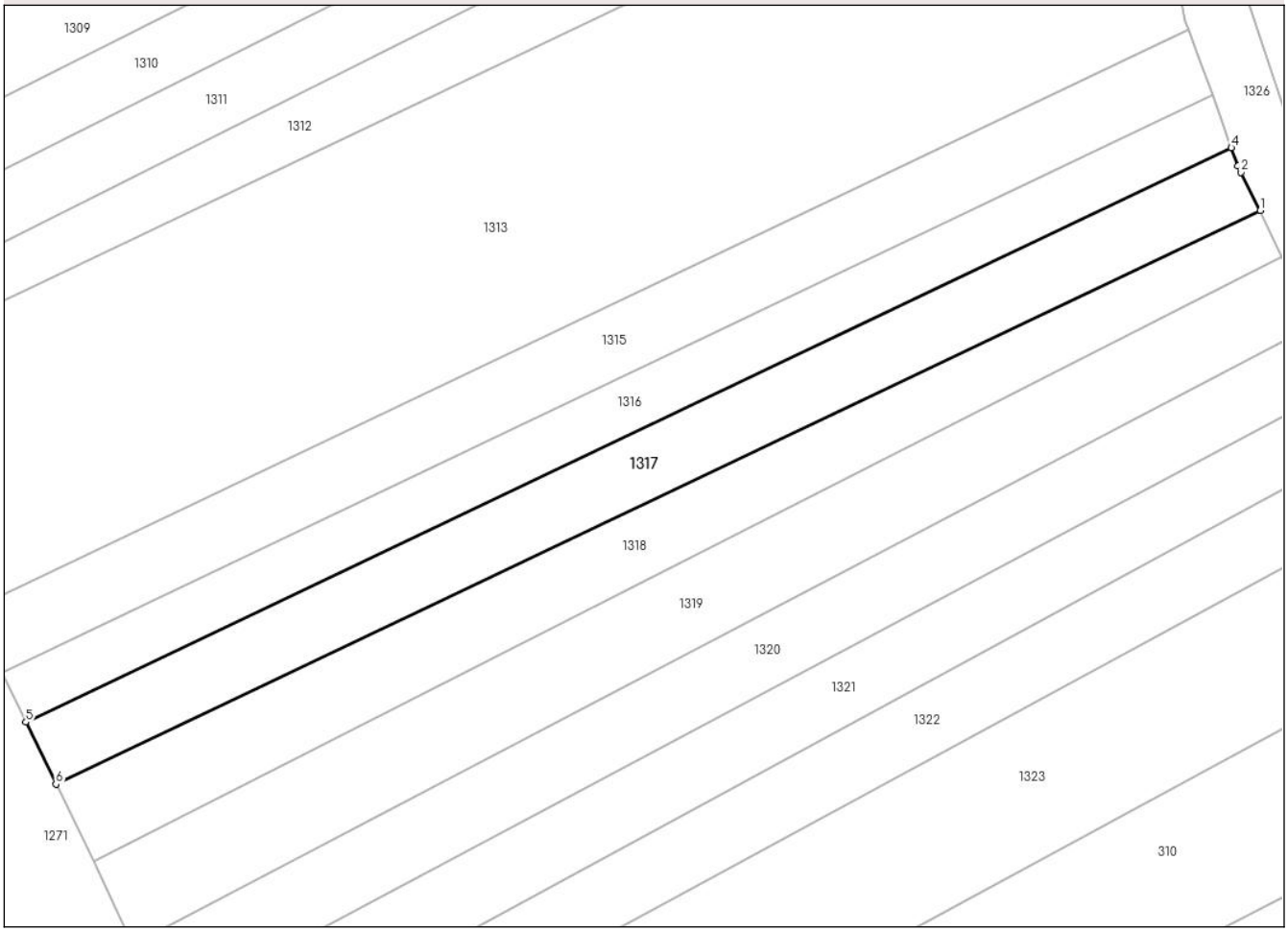

Date referitoare la teren

Crt	Categorie folosinţă	Intra vilan	Suprafaţa (mp)	Tarla	Parcelă	Nr. topo	Observaţii / Referinţe
1	arabil	NU	2.475	57	16/97	-	

Lungime Segmente
1) Valorile lungimilor segmentelor sunt obţinute din proiecţie în plan.

Punct început	X / Y	Punct sfârşit	X / Y	Lungime segment (** (m)
1	427.822,152 341.408,344	2	427.819,009 341.414,59	6.992
2	427.819,009 341.414,59	3	427.818,484 341.415,612	1.149
3	427.818,484 341.415,612	4	427.817,4 341.418,605	3.183
4	427.817,4 341.418,605	5	427.619,604 341.324,376	219.094
5	427.619,604 341.324,376	6	427.624,524 341.314,195	11.307

Document care conține date cu caracter personal, protejat de prevederile Regulamentului (UE) nr. 679/2016 și Legii 190/2018

Punct început	X / Y	Punct sfârşit	X / Y	Lungime segment (** (m)
6	427.624,524 341.314,195	1	427.822,152 341.408,344	218.908

** Lungimile segmentelor sunt determinate în planul de proiecţie Stereo 70 şi sunt rotunjite la 1 milimetru.
*** Distanţa dintre puncte este formată din segmente cumulate ce sunt mai mici decât valoarea 1 milimetru.

Document care conține date cu caracter personal, protejat de prevederile Regulamentului (UE) nr. 679/2016 și Legii 190/2018

DATE DESPRE IMOBILUL NR. 1318

Oficiul de Cadastru şi Publicitate Imobiliară VALCEA
Biroul de Cadastru şi Publicitate Imobiliară Ramnicu Valcea

A. Partea I. Descrierea imobilului

TEREN Extravilan

Adresa: Jud. Valcea

Nr. Crt	Nr cadastral Nr. topografic	Suprafaţa* (mp)	Observaţii / Referinţe
A1		2.475	Sector cadastral:68 Teren neimprejmuit;

B. Partea II. Proprietari şi acte

Inscrieri privitoare la dreptul de proprietate şi alte drepturi reale		Referinţe
/		
Act Administrativ nr. Proces verbal de punere in posesie nr.6, din 21/05/2025 emis de Consiliul Local Susani (Hotararea Comisiei Judetene nr.35/13.09.1991 eliberata de CJFF VALCEA);		
B1	Inscrierea provizorie, drept de PROPRIETATE, dobandit prin Lege, cota actuala 1/1, cota initiala 1/1	A1
	1) **MIHAI DUMITRU** 2) **IONESCU ANA** 3) **EPURE DUMITRA**	

C. Partea III. SARCINI .

Inscrieri privind dezmembramintele dreptului de proprietate, drepturi reale de garanţie şi sarcini	Referinţe
NU SUNT	

Document care conține date cu caracter personal, protejat de prevederile Regulamentului (UE) nr. 679/2016 și Legii 190/2018

Anexa Nr. 1 La Partea I

Teren

Nr cadastral	Suprafaţa (mp)*	Observaţii / Referinţe
	2.475	

* Suprafaţa este determinată in planul de proiecţie Stereo 70.

DETALII LINIARE IMOBIL

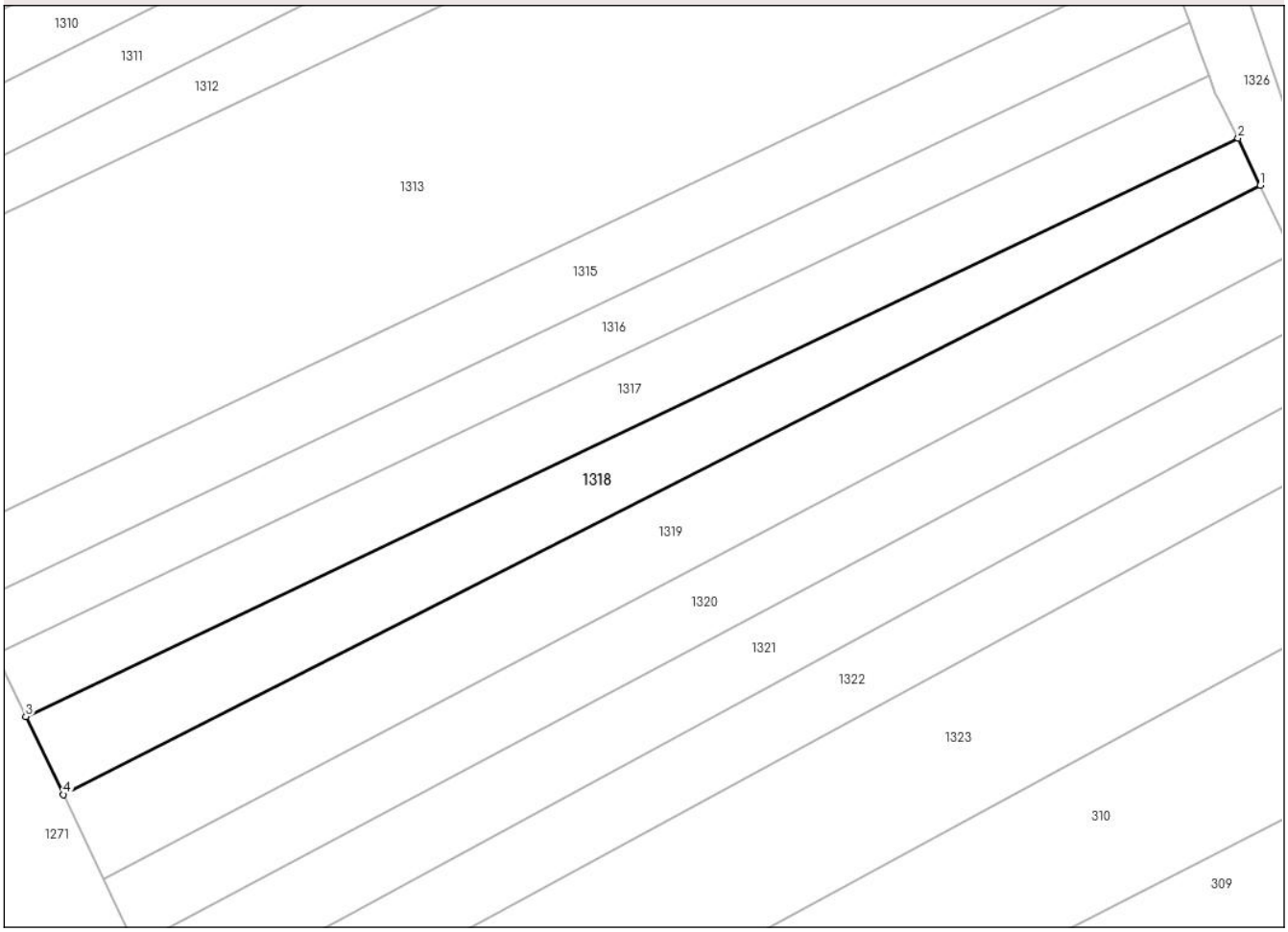

Date referitoare la teren

Crt	Categorie folosință	Intra vilan	Suprafaţa (mp)	Tarla	Parcelă	Nr. topo	Observaţii / Referinţe
1	arabil	NU	2.475	57	16/96	-	

Lungime Segmente
1) Valorile lungimilor segmentelor sunt obţinute din proiecţie în plan.

Punct început	X / Y	Punct sfârşit	X / Y	Lungime segment (** (m)
1	427.825,753 341.400,664	2	427.822,152 341.408,344	8.482
2	427.822,152 341.408,344	3	427.624,524 341.314,195	218.908
3	427.624,524 341.314,195	4	427.630,675 341.301,469	14.135
4	427.630,675 341.301,469	1	427.825,753 341.400,664	218.849

**** Lungimile segmentelor sunt determinate în planul de proiecţie Stereo 70 şi sunt rotunjite la 1 milimetru.**

Document care conține date cu caracter personal, protejat de prevederile Regulamentului (UE) nr. 679/2016 și Legii 190/2018

***** Distanţa dintre puncte este formată din segmente cumulate ce sunt mai mici decât valoarea 1 milimetru.**

Document care conține date cu caracter personal, protejat de prevederile Regulamentului (UE) nr. 679/2016 și Legii 190/2018

DATE DESPRE IMOBILUL NR. 1319

Oficiul de Cadastru şi Publicitate Imobiliară VALCEA
Biroul de Cadastru şi Publicitate Imobiliară Ramnicu Valcea

A. Partea I. Descrierea imobilului

TEREN Extravilan

Adresa: Jud. Valcea

Nr. Crt	Nr cadastral Nr. topografic	Suprafaţa* (mp)	Observaţii / Referinţe
A1		3.000	Sector cadastral:68 Teren neimprejmuit;

B. Partea II. Proprietari şi acte

Inscrieri privitoare la dreptul de proprietate şi alte drepturi reale		Referinţe
/		
Act Administrativ nr. Titlu de proprietate nr.1853, din 20/04/2007 emis de Comisia Judeteana Valcea;		
B1	Intabulare, drept de PROPRIETATE cu titlu de drept reconstituire in baza Legii nr.18/1991, dobandit prin Lege, cota actuala 1/1, cota initiala 1/1	A1
	1) **STROE IOANA**	

C. Partea III. SARCINI .

Inscrieri privind dezmembramintele dreptului de proprietate, drepturi reale de garanţie şi sarcini	Referinţe
NU SUNT	

Anexa Nr. 1 La Partea I

Teren

Nr cadastral	Suprafaţa (mp)*	Observaţii / Referinţe
	3.000	

* Suprafaţa este determinată in planul de proiecţie Stereo 70.

DETALII LINIARE IMOBIL

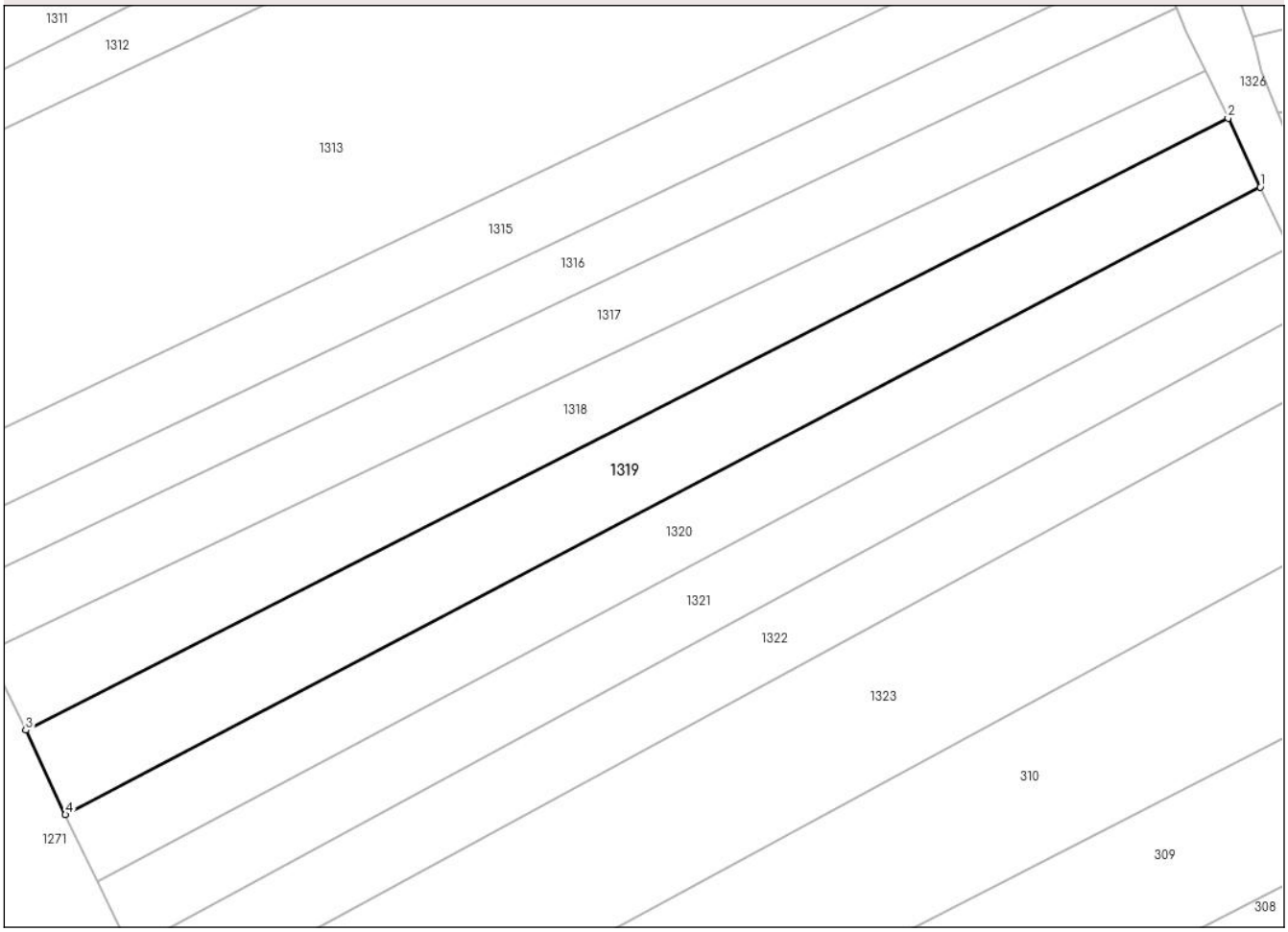

Date referitoare la teren

Crt	Categorie folosință	Intra vilan	Suprafaţa (mp)	Tarla	Parcelă	Nr. topo	Observaţii / Referinţe
1	arabil	NU	3.000	57	16/95	-	

Lungime Segmente
1) Valorile lungimilor segmentelor sunt obţinute din proiecţie în plan.

Punct început	X / Y	Punct sfârşit	X / Y	Lungime segment (** (m)
1	427.830,978 341.389,52	2	427.825,753 341.400,664	12.308
2	427.825,753 341.400,664	3	427.630,675 341.301,469	218.849
3	427.630,675 341.301,469	4	427.637,091 341.287,776	15.122
4	427.637,091 341.287,776	1	427.830,978 341.389,52	218.961

**** Lungimile segmentelor sunt determinate în planul de proiecţie Stereo 70 şi sunt rotunjite la 1 milimetru.**

Document care conține date cu caracter personal, protejat de prevederile Regulamentului (UE) nr. 679/2016 și Legii 190/2018

***** Distanţa dintre puncte este formată din segmente cumulate ce sunt mai mici decât valoarea 1 milimetru.**

DATE DESPRE IMOBILUL NR. 1320

Oficiul de Cadastru şi Publicitate Imobiliară VALCEA
Biroul de Cadastru şi Publicitate Imobiliară Ramnicu Valcea

A. Partea I. Descrierea imobilului

TEREN Extravilan

Adresa: Jud. Valcea

Nr. Crt	Nr cadastral Nr. topografic	Suprafaţa* (mp)	Observaţii / Referinţe
A1		2.500	Sector cadastral:68 Teren neimprejmuit;

B. Partea II. Proprietari şi acte

Inscrieri privitoare la dreptul de proprietate şi alte drepturi reale		Referinţe
/		
Act Administrativ nr. Titlu de proprietate nr.1817, din 29/06/2021 emis de Comisia Judeteana Valcea;		
B1	Intabulare, drept de PROPRIETATE cu titlu de drept reconstituire in baza Legii nr.18/1991, dobandit prin Lege, cota actuala 1/1, cota initiala 1/1	A1
	1) **VASILE DUMITRU**	

C. Partea III. SARCINI .

Inscrieri privind dezmembramintele dreptului de proprietate, drepturi reale de garanţie şi sarcini	Referinţe
NU SUNT	

Document care conține date cu caracter personal, protejat de prevederile Regulamentului (UE) nr. 679/2016 și Legii 190/2018

Anexa Nr. 1 La Partea I

Teren

Nr cadastral	Suprafaţa (mp)*	Observaţii / Referinţe
	2.500	

* Suprafaţa este determinată in planul de proiecţie Stereo 70.

DETALII LINIARE IMOBIL

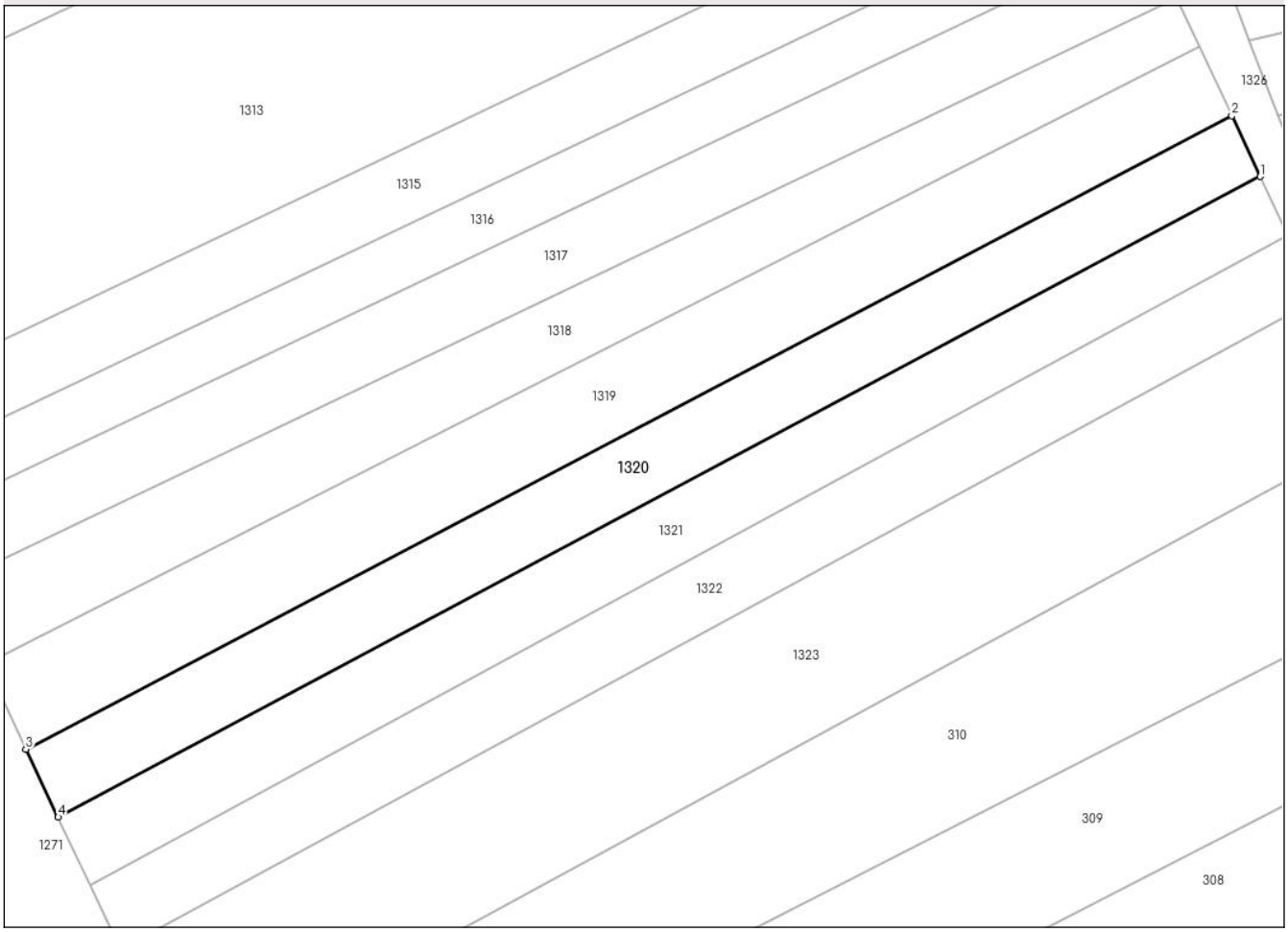

Date referitoare la teren

Crt	Categorie folosință	Intra vilan	Suprafaţa (mp)	Tarla	Parcelă	Nr. topo	Observaţii / Referinţe
1	arabil	NU	2.500	57	13/83	-	

Lungime Segmente
1) Valorile lungimilor segmentelor sunt obţinute din proiecţie în plan.

Punct început	X / Y	Punct sfârşit	X / Y	Lungime segment (** (m)
1	427.835,558 341.379,754	2	427.830,978 341.389,52	10.787
2	427.830,978 341.389,52	3	427.637,091 341.287,776	218.961
3	427.637,091 341.287,776	4	427.642,266 341.276,871	12.071
4	427.642,266 341.276,871	1	427.835,558 341.379,754	218.967

**** Lungimile segmentelor sunt determinate în planul de proiecţie Stereo 70 şi sunt rotunjite la 1 milimetru.**

Document care conține date cu caracter personal, protejat de prevederile Regulamentului (UE) nr. 679/2016 și Legii 190/2018

***** Distanţa dintre puncte este formată din segmente cumulate ce sunt mai mici decât valoarea 1 milimetru.**

DATE DESPRE IMOBILUL NR. 1321

Oficiul de Cadastru şi Publicitate Imobiliară VALCEA
Biroul de Cadastru şi Publicitate Imobiliară Ramnicu Valcea

A. Partea I. Descrierea imobilului

TEREN Extravilan

Adresa: Jud. Valcea

Nr. Crt	Nr cadastral Nr. topografic	Suprafaţa* (mp)	Observaţii / Referinţe
A1		Din acte: 0 Masurata: 2.475	Sector cadastral:68 Teren neimprejmuit;

B. Partea II. Proprietari şi acte

Inscrieri privitoare la dreptul de proprietate şi alte drepturi reale		Referinţe
/		
Act Administrativ nr. Adeverinta nr.3199, din 20/05/2025 emis de Primaria Comunei Susani;		
B1	Inscrierea posesiei, drept de PROPRIETATE, dobandit prin Lege, cota actuala 1/1, cota initiala 1/1	A1
	1) **NEIDENTIFICAT NEIDENTIFICAT**, CIF:0000000000000	
Act Normativ nr. Legea nr.7, din 13/03/1996 emis de Parlamentul Romaniei (Art.13);		
B2	Se noteaza mentiunea de proprietar neidentificat.	A1

C. Partea III. SARCINI .

Inscrieri privind dezmembramintele dreptului de proprietate, drepturi reale de garanţie şi sarcini	Referinţe
NU SUNT	

Document care conține date cu caracter personal, protejat de prevederile Regulamentului (UE) nr. 679/2016 și Legii 190/2018

Anexa Nr. 1 La Partea I

Teren

Nr cadastral	Suprafaţa (mp)*	Observaţii / Referinţe
	Din acte: 0 Masurata: 2.475	

* Suprafaţa este determinată in planul de proiecţie Stereo 70.

DETALII LINIARE IMOBIL

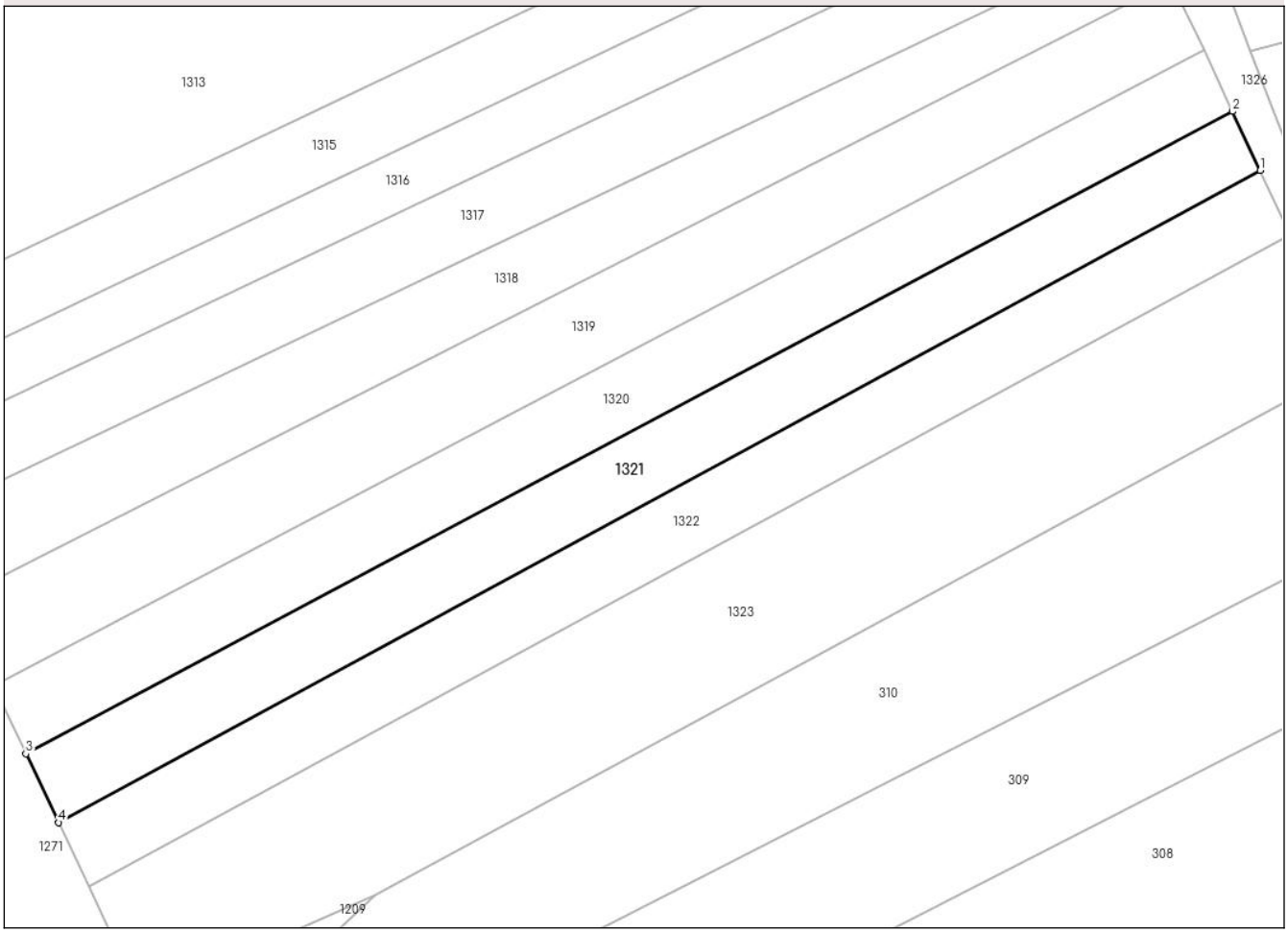

Date referitoare la teren

Crt	Categorie folosinţă	Intra vilan	Suprafaţa (mp)	Tarla	Parcelă	Nr. topo	Observaţii / Referinţe
1	arabil	NU	2.475	57	16/93	-	

Lungime Segmente
1) Valorile lungimilor segmentelor sunt obţinute din proiecţie în plan.

Punct început	X / Y	Punct sfârşit	X / Y	Lungime segment (** (m)
1	427.839,992 341.370,297	2	427.835,558 341.379,754	10.445
2	427.835,558 341.379,754	3	427.642,266 341.276,871	218.967
3	427.642,266 341.276,871	4	427.647,499 341.265,861	12.19
4	427.647,499 341.265,861	1	427.839,992 341.370,297	218.999

Document care conține date cu caracter personal, protejat de prevederile Regulamentului (UE) nr. 679/2016 și Legii 190/2018

** Lungimile segmentelor sunt determinate în planul de proiecţie Stereo 70 şi sunt rotunjite la 1 milimetru.
*** Distanţa dintre puncte este formată din segmente cumulate ce sunt mai mici decât valoarea 1 milimetru.

DATE DESPRE IMOBILUL NR. 1322

Oficiul de Cadastru şi Publicitate Imobiliară VALCEA
Biroul de Cadastru şi Publicitate Imobiliară Ramnicu Valcea

A. Partea I. Descrierea imobilului

TEREN Extravilan

Adresa: Jud. Valcea

Nr. Crt	Nr cadastral Nr. topografic	Suprafaţa* (mp)	Observaţii / Referinţe
A1		2.475	Sector cadastral:68 Teren neimprejmuit;

B. Partea II. Proprietari şi acte

Inscrieri privitoare la dreptul de proprietate şi alte drepturi reale		Referinţe
/		
Act Administrativ nr. Proces verbal de punere in posesie nr.18, din 22/05/2025 emis de Consiliul Local Susani (Hotararea Comisiei Judetene nr.35/13.09.1991 eliberata de CJFF VALCEA);		
B1	Inscrierea provizorie, drept de PROPRIETATE, dobandit prin Lege, cota actuala 1/1, cota initiala 1/1	A1
	1) **EPURE ALEXANDRU**	

C. Partea III. SARCINI .

Inscrieri privind dezmembramintele dreptului de proprietate, drepturi reale de garanţie şi sarcini	Referinţe
NU SUNT	

Document care conține date cu caracter personal, protejat de prevederile Regulamentului (UE) nr. 679/2016 și Legii 190/2018

Anexa Nr. 1 La Partea I

Teren

Nr cadastral	Suprafaţa (mp)*	Observaţii / Referinţe
	2.475	

* Suprafaţa este determinată in planul de proiecţie Stereo 70.

DETALII LINIARE IMOBIL

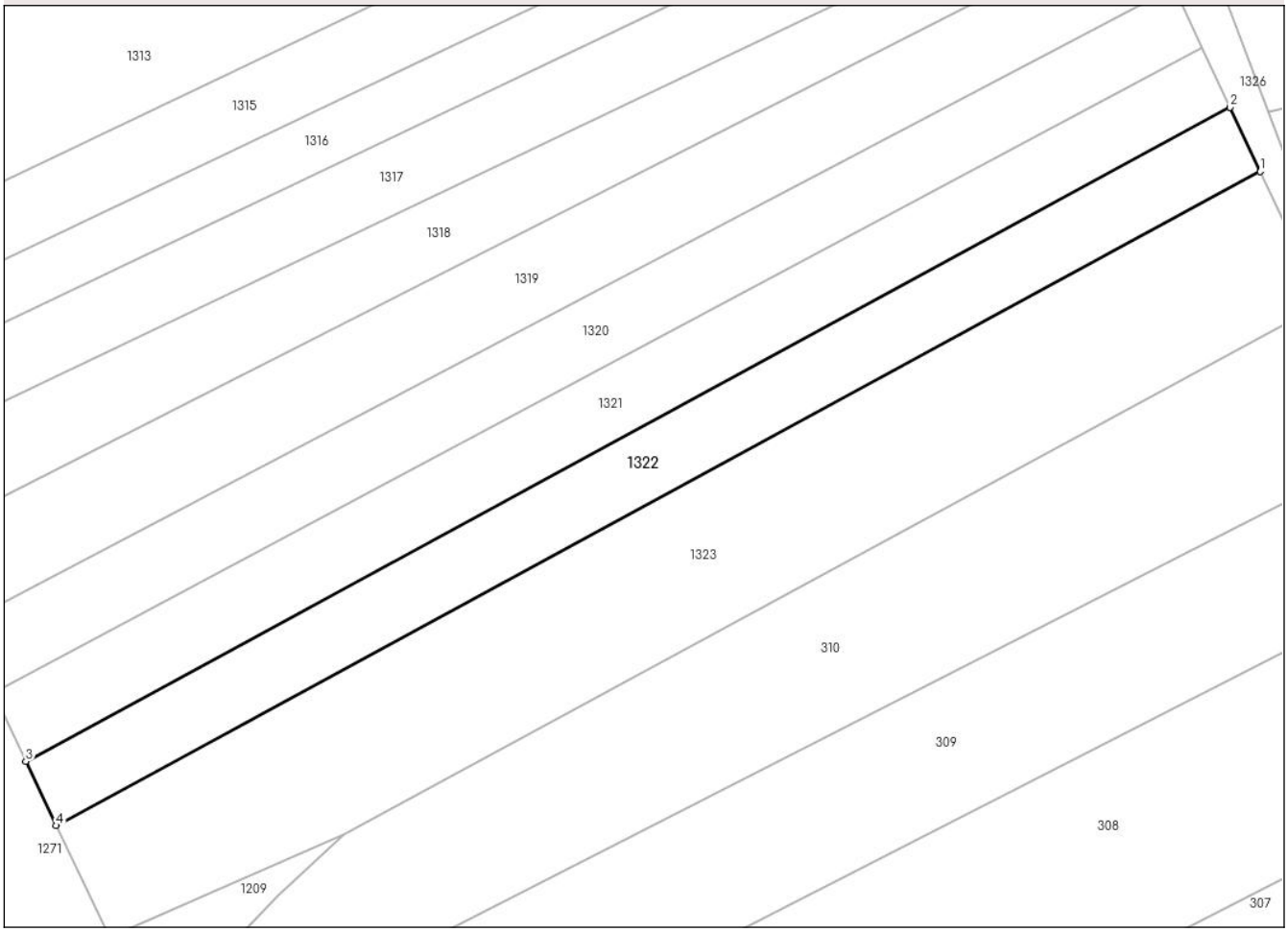

Date referitoare la teren

Crt	Categorie folosință	Intra vilan	Suprafaţa (mp)	Tarla	Parcelă	Nr. topo	Observaţii / Referinţe
1	arabil	NU	2.475	57	16/92	-	

Lungime Segmente
1) Valorile lungimilor segmentelor sunt obţinute din proiecţie în plan.

Punct început	X / Y	Punct sfârşit	X / Y	Lungime segment (** (m)
1	427.844,794 341.360,055	2	427.839,992 341.370,297	11.312
2	427.839,992 341.370,297	3	427.647,499 341.265,861	218.999
3	427.647,499 341.265,861	4	427.652,363 341.255,629	11.329
4	427.652,363 341.255,629	1	427.844,794 341.360,055	218.939

**** Lungimile segmentelor sunt determinate în planul de proiecţie Stereo 70 şi sunt rotunjite la 1 milimetru.**

Document care conține date cu caracter personal, protejat de prevederile Regulamentului (UE) nr. 679/2016 și Legii 190/2018

***** Distanţa dintre puncte este formată din segmente cumulate ce sunt mai mici decât valoarea 1 milimetru.**

Document care conține date cu caracter personal, protejat de prevederile Regulamentului (UE) nr. 679/2016 și Legii 190/2018

DATE DESPRE IMOBILUL NR. 1323

Oficiul de Cadastru şi Publicitate Imobiliară VALCEA
Biroul de Cadastru şi Publicitate Imobiliară Ramnicu Valcea

A. Partea I. Descrierea imobilului

TEREN Extravilan

Adresa: Jud. Valcea

Nr. Crt	Nr cadastral Nr. topografic	Suprafaţa* (mp)	Observaţii / Referinţe
A1		5.000	Sector cadastral:68 Teren neimprejmuit;

B. Partea II. Proprietari şi acte

Inscrieri privitoare la dreptul de proprietate şi alte drepturi reale		Referinţe
/		
Act Administrativ nr. Titlu de proprietate nr.392/50.898, din 14/11/1996 emis de Comisia Judeteana Valcea;		
B1	Intabulare, drept de PROPRIETATE cu titlu de drept reconstituire in baza Legii nr.18/1991, dobandit prin Lege, cota actuala 1/1, cota initiala 1/1	A1
	1) **CONDRESCU ILINCA**	

C. Partea III. SARCINI .

Inscrieri privind dezmembramintele dreptului de proprietate, drepturi reale de garanţie şi sarcini	Referinţe
NU SUNT	

Document care conține date cu caracter personal, protejat de prevederile Regulamentului (UE) nr. 679/2016 și Legii 190/2018

Anexa Nr. 1 La Partea I

Teren

Nr cadastral	Suprafaţa (mp)*	Observaţii / Referinţe
	5.000	

* Suprafaţa este determinată in planul de proiecţie Stereo 70.

DETALII LINIARE IMOBIL

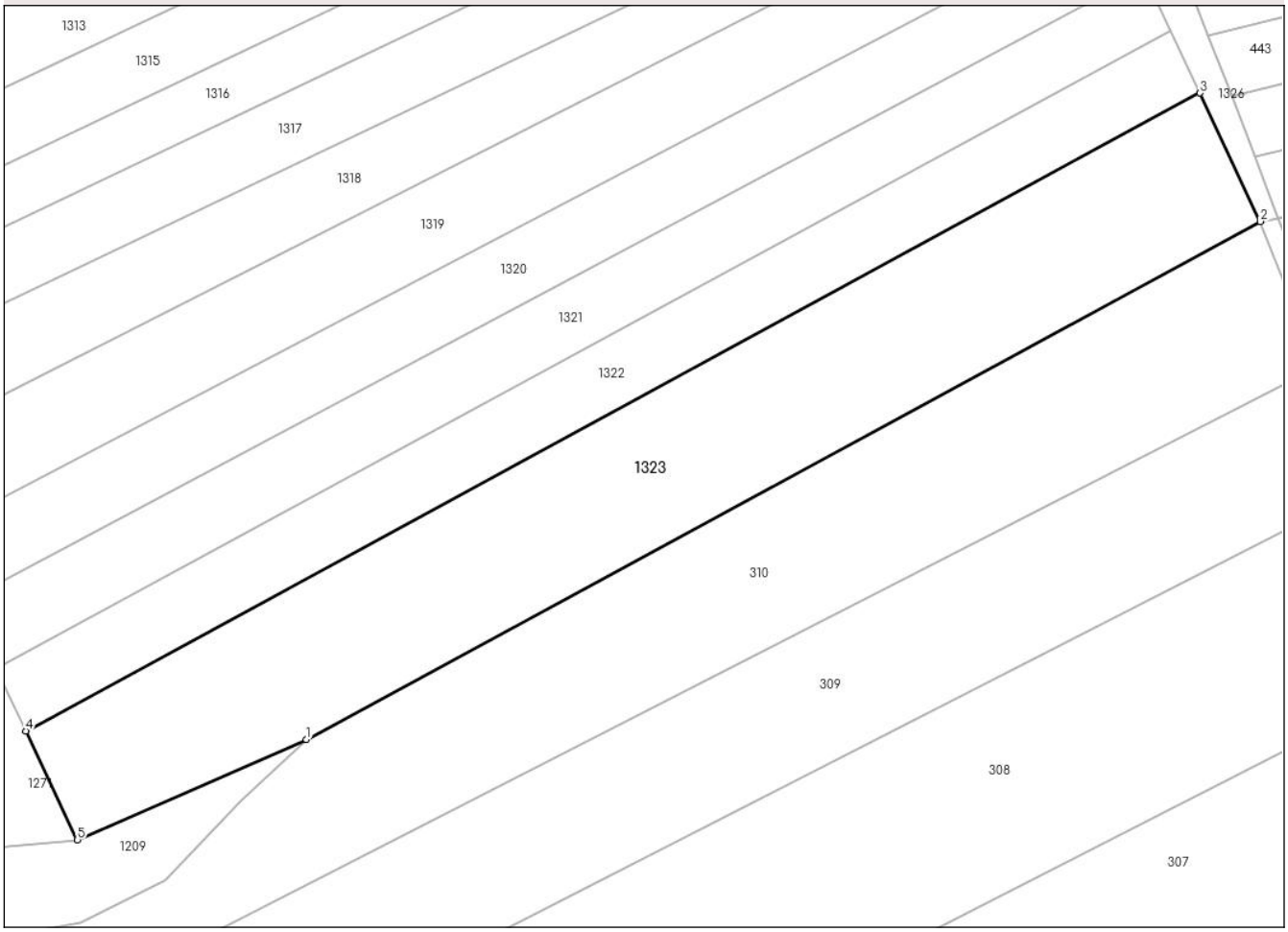

Date referitoare la teren

Crt	Categorie folosință	Intra vilan	Suprafaţa (mp)	Tarla	Parcelă	Nr. topo	Observaţii / Referinţe
1	arabil	NU	5.000	57	A16/26	-	

Lungime Segmente
1) Valorile lungimilor segmentelor sunt obţinute din proiecţie în plan.

Punct început	X / Y	Punct sfârşit	X / Y	Lungime segment (** (m)
1	427.698,336 341.254,22	2	427.854,649 341.339,036	177.841
2	427.854,649 341.339,036	3	427.844,794 341.360,055	23.215
3	427.844,794 341.360,055	4	427.652,363 341.255,629	218.939
4	427.652,363 341.255,629	5	427.660,814 341.237,823	19.71
5	427.660,814 341.237,823	1	427.698,336 341.254,22	40.948

Document care conține date cu caracter personal, protejat de prevederile Regulamentului (UE) nr. 679/2016 și Legii 190/2018

** Lungimile segmentelor sunt determinate în planul de proiecţie Stereo 70 şi sunt rotunjite la 1 milimetru.
*** Distanţa dintre puncte este formată din segmente cumulate ce sunt mai mici decât valoarea 1 milimetru.

Document care conține date cu caracter personal, protejat de prevederile Regulamentului (UE) nr. 679/2016 și Legii 190/2018

DATE DESPRE IMOBILUL NR. 1324

Oficiul de Cadastru şi Publicitate Imobiliară VALCEA
Biroul de Cadastru şi Publicitate Imobiliară Ramnicu Valcea

A. Partea I. Descrierea imobilului

TEREN Extravilan

Adresa: Jud. Valcea

Nr. Crt	Nr cadastral Nr. topografic	Suprafaţa* (mp)	Observaţii / Referinţe
A1		Din acte: 4.845 Masurata: 2.472	Sector cadastral:68 Teren neimprejmuit;

B. Partea II. Proprietari şi acte

Inscrieri privitoare la dreptul de proprietate şi alte drepturi reale		Referinţe
/		
Act Notarial nr. Act Notarial nr.1200, din 20/07/2017 emis de Notar Public Vasiliu Cezar-Mihai;		
B1	Intabulare, drept de PROPRIETATE, dobandit prin Conventie, cota actuala 1/1, cota initiala 1/1	A1
	1) **GRIGORE ALEXANDRU-FLORIN** 2) **GRIGORE BIANCA-ELENA**, soti	
	OBSERVATII: bun comun, cu titlu de intretinere	

C. Partea III. SARCINI

Inscrieri privind dezmembramintele dreptului de proprietate, drepturi reale de garanţie şi sarcini		Referinţe
/		
Act Notarial nr. Act Notarial nr.1200, din 20/07/2017 emis de Notar Public Vasiliu Cezar-Mihai;		
C1	Intabulare, drept de IPOTECA LEGALA, Valoare:0 , reprezentand obligatia de intretinere	A1
	1) **COJAN VALERICA**, soti 2) **COJAN DUMITRU**	
C2	Intabulare, drept de UZUFRUCT VIAGER, dobandit prin Conventie, cota actuala 1/1, cota initiala 1/1	A1
	1) **COJAN DUMITRU**	

Document care conține date cu caracter personal, protejat de prevederile Regulamentului (UE) nr. 679/2016 și Legii 190/2018

Anexa Nr. 1 La Partea I

Teren

Nr cadastral	Suprafaţa (mp)*	Observaţii / Referinţe
	Din acte: 4.845 Masurata: 2.472	

* Suprafaţa este determinată in planul de proiecţie Stereo 70.

DETALII LINIARE IMOBIL

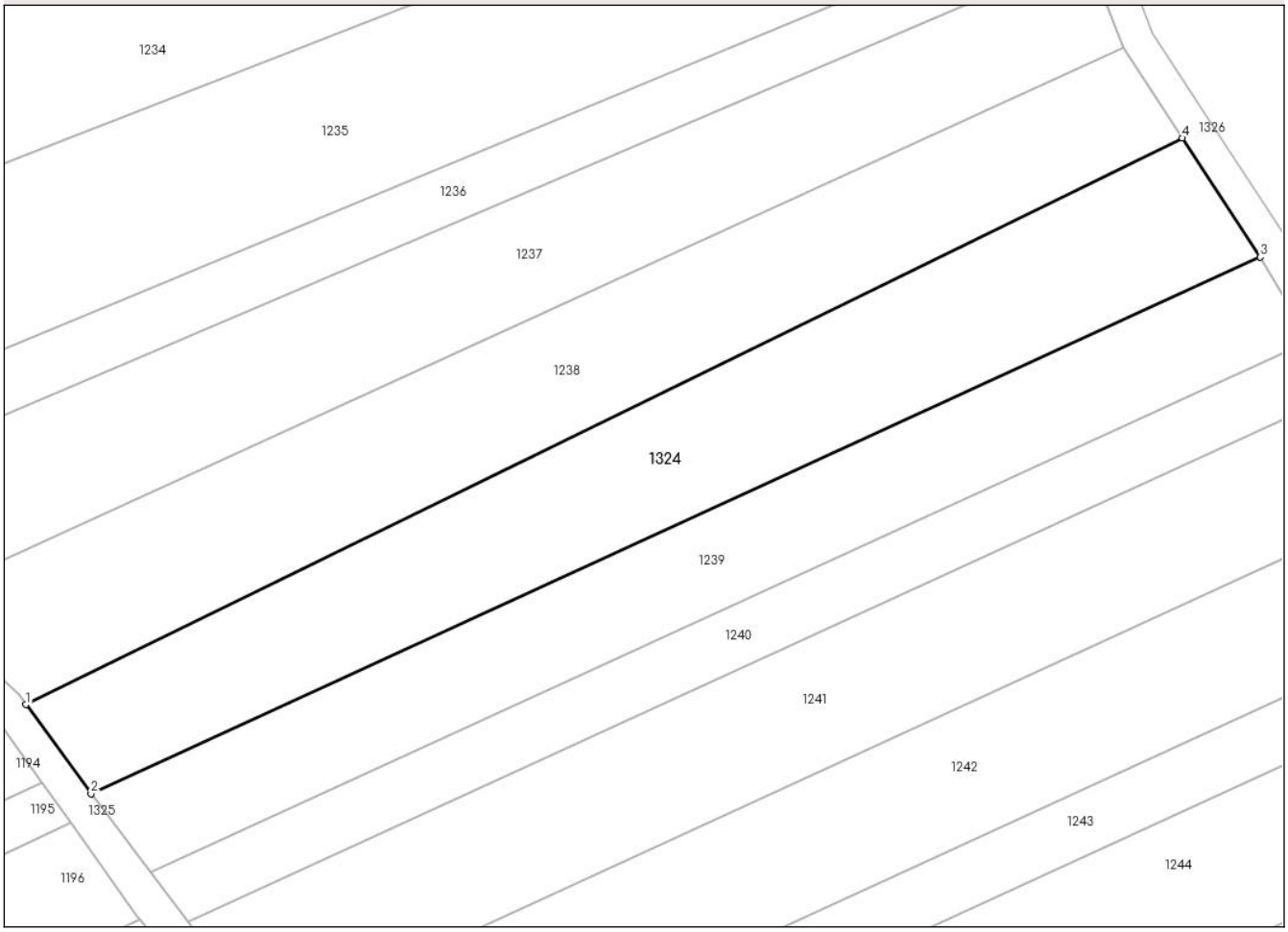

Date referitoare la teren

Crt	Categorie folosinţă	Intra vilan	Suprafaţa (mp)	Tarla	Parcelă	Nr. topo	Observaţii / Referinţe
1	arabil	NU	2.472	57	16/29	-	Imobil in suprafata de 4845mp despartit de drum, diferenta de suprafata de 2373mp se regaseste la ID 1194, sector cadastral nr.68, provenit din IE 35283

Lungime Segmente

1) Valorile lungimilor segmentelor sunt obţinute din proiecţie în plan.

Punct început	X / Y	Punct sfârşit	X / Y	Lungime segment (** (m)
1	427.065,606 342.118,132	2	427.073,685 342.107,065	13.702
2	427.073,685 342.107,065	3	427.218,818 342.173,667	159.685
3	427.218,818 342.173,667	4	427.209,167 342.188,439	17.645

Document care conține date cu caracter personal, protejat de prevederile Regulamentului (UE) nr. 679/2016 și Legii 190/2018

Punct început	X / Y	Punct sfârşit	X / Y	Lungime segment (** (m)
4	427.209,167 342.188,439	1	427.065,606 342.118,132	159.853

** Lungimile segmentelor sunt determinate în planul de proiecţie Stereo 70 şi sunt rotunjite la 1 milimetru.
*** Distanţa dintre puncte este formată din segmente cumulate ce sunt mai mici decât valoarea 1 milimetru.

Document care conține date cu caracter personal, protejat de prevederile Regulamentului (UE) nr. 679/2016 și Legii 190/2018

DATE DESPRE IMOBILUL NR. 1325

Oficiul de Cadastru şi Publicitate Imobiliară VALCEA
Biroul de Cadastru şi Publicitate Imobiliară Ramnicu Valcea

A. Partea I. Descrierea imobilului

TEREN Extravilan

Adresa: Jud. Valcea

Nr. Crt	Nr cadastral Nr. topografic	Suprafaţa* (mp)	Observaţii / Referinţe
A1		Din acte: 0 Masurata: 3.422	Sector cadastral:68 Teren neimprejmuit;

B. Partea II. Proprietari şi acte

Inscrieri privitoare la dreptul de proprietate şi alte drepturi reale		Referinţe
/		
Act Administrativ nr. Adeverinta nr. 3199, din 20/05/2025 emis de Primaria Comunei Susani;		
B1	Inscrierea posesiei, drept de PROPRIETATE, dobandit prin Lege, cota actuala 1/1, cota initiala 1/1	A1
	1) **NEIDENTIFICAT NEIDENTIFICAT**, CIF:0000000000000	
Act Normativ nr. Legea nr.7, din 13/03/1996 emis de Parlamentul Romaniei (Art. 13);		
B2	Se noteaza mentiunea de proprietar neidentificat.	A1

C. Partea III. SARCINI .

Inscrieri privind dezmembramintele dreptului de proprietate, drepturi reale de garanţie şi sarcini	Referinţe
NU SUNT	

Document care conține date cu caracter personal, protejat de prevederile Regulamentului (UE) nr. 679/2016 și Legii 190/2018

Anexa Nr. 1 La Partea I

Teren

Nr cadastral	Suprafaţa (mp)*	Observaţii / Referinţe
	Din acte: 0 Masurata: 3.422	

* Suprafaţa este determinată in planul de proiecţie Stereo 70.

DETALII LINIARE IMOBIL

Date referitoare la teren

Crt	Categorie folosinţă	Intra vilan	Suprafaţa (mp)	Tarla	Parcelă	Nr. topo	Observaţii / Referinţe
1	drum	NU	3.422	57	De	-	

Lungime Segmente

1) Valorile lungimilor segmentelor sunt obţinute din proiecţie în plan.

Punct început	X / Y	Punct sfârşit	X / Y	Lungime segment
1	427.133,613 342.057,12	2	427.134,129 342.057,066	0.519
4	427.163,285 342.055,382	5	427.175,295 342.052,07	12.458
7	427.194,198 342.046,858	8	427.202,311 342.040,122	10.545
10	427.213,024 342.031,141	11	427.219,408 342.025,811	8.317
13	427.225,69 342.019,837	14	427.229,274 342.016,362	4.992

Punct început	X / Y	Punct sfârşit	X / Y	Lungime segment
2	427.134,129 342.057,066	3	427.156,136 342.055,795	22.044
5	427.175,295 342.052,07	6	427.190,198 342.047,961	15.459
8	427.202,311 342.040,122	9	427.210,817 342.032,991	11.1
11	427.219,408 342.025,811	12	427.220,269 342.025,092	1.122
14	427.229,274 342.016,362	15	427.232,746 342.012,114	5.486

Punct început	X / Y	Punct sfârşit	X / Y	Lungime segment
3	427.156,136 342.055,795	4	427.163,285 342.055,382	7.161
6	427.190,198 342.047,961	7	427.194,198 342.046,858	4.149
9	427.210,817 342.032,991	10	427.213,024 342.031,141	2.88
12	427.220,269 342.025,092	13	427.225,69 342.019,837	7.55
15	427.232,746 342.012,114	16	427.239,252 342.004,151	10.283

Document care conține date cu caracter personal, protejat de prevederile Regulamentului (UE) nr. 679/2016 și Legii 190/2018

Punct început	X / Y	Punct sfârşit	X / Y	Lungime segment
16	427.239,252 342.004,151	17	427.240,227 342.002,958	1.541
19	427.260,939 341.977,5	20	427.260,982 341.977,477	0.049
22	427.288,871 341.962,526	23	427.297,609 341.957,841	9.915
25	427.356,248 341.968,117	26	427.351,018 341.970,109	5.597
28	427.266,004 341.979,323	29	427.263,536 341.980,646	2.8
31	427.243,327 342.005,485	32	427.232,225 342.019,073	17.547
34	427.222,947 342.028,068	35	427.215,591 342.034,209	9.582
37	427.201,912 342.045,652	38	427.196,091 342.050,485	7.566
40	427.163,695 342.059,715	41	427.154,262 342.060,156	9.443
43	427.117,06 342.062,655	44	427.112,216 342.063,099	4.864
46	427.103,531 342.068,839	47	427.095,633 342.078,447	12.438
49	427.086,995 342.089,611	50	427.085,802 342.091,176	1.968
52	427.073,685 342.107,065	53	427.065,606 342.118,132	13.702
55	427.052,029 342.131,117	56	427.039,793 342.142,453	16.68
58	427.034,023 342.150,269	59	427.027,132 342.159,606	11.605
61	427.008,395 342.186,522	62	427.002,819 342.194,533	9.761
64	426.986,116 342.222,789	65	426.982,667 342.228,192	6.41
67	426.959,988 342.263,724	68	426.954,246 342.274,167	11.918
70	426.941,955 342.297,49	71	426.930,903 342.319,907	24.993
73	426.905,621 342.371,184	74	426.898,133 342.387,634	18.074
76	426.879,415 342.438,704	77	426.877,214 342.445,358	7.009
79	426.873,16 342.459,965	80	426.869,8 342.473,727	14.166
82	426.865,195 342.463,067	83	426.868,773 342.453,419	10.29
85	426.875,809 342.433,111	86	426.879,229 342.425,02	8.784
88	426.889,637 342.396,929	89	426.893,172 342.387,387	10.176
91	426.902,034 342.369,415	92	426.908,273 342.356,76	14.109
94	426.919,606 342.333,773	95	426.926,355 342.320,085	15.261
97	426.942,994 342.286,337	98	426.951,479 342.269,129	19.186
100	426.957,453 342.257,01	101	426.959,04 342.253,792	3.588
103	426.968,81 342.238,943	104	426.974,893 342.229,698	11.067
106	426.987,593 342.210,397	107	426.993,614 342.201,246	10.954
109	427.011,118 342.174,643	110	427.022,861 342.156,796	21.364
112	427.029,786 342.146,271	113	427.037,074 342.139,519	9.935

Punct început	X / Y	Punct sfârşit	X / Y	Lungime segment
17	427.240,227 342.002,958	18	427.253,407 341.986,757	20.885
20	427.260,982 341.977,477	21	427.270,966 341.972,124	11.328
23	427.297,609 341.957,841	24	427.315,008 341.948,514	19.741
26	427.351,018 341.970,109	27	427.315,116 341.952,995	39.772
29	427.263,536 341.980,646	30	427.244,815 342.003,657	29.664
32	427.232,225 342.019,073	33	427.224,705 342.026,363	10.474
35	427.215,591 342.034,209	36	427.204,874 342.043,193	13.985
38	427.196,091 342.050,485	39	427.191,293 342.052,65	5.264
41	427.154,262 342.060,156	42	427.134,005 342.061,101	20.279
44	427.112,216 342.063,099	45	427.107,088 342.066,488	6.147
47	427.095,633 342.078,447	48	427.090,774 342.084,358	7.652
50	427.085,802 342.091,176	51	427.081,113 342.097,324	7.732
53	427.065,606 342.118,132	54	427.064,751 342.119,331	1.473
56	427.039,793 342.142,453	57	427.038,771 342.143,838	1.721
59	427.027,132 342.159,606	60	427.020,702 342.168,843	11.255
62	427.002,819 342.194,533	63	426.999,76 342.199,709	6.012
65	426.982,667 342.228,192	66	426.966,08 342.254,179	30.829
68	426.954,246 342.274,167	69	426.946,582 342.288,106	15.907
71	426.930,903 342.319,907	72	426.908,037 342.366,285	51.709
74	426.898,133 342.387,634	75	426.897,19 342.389,706	2.276
77	426.877,214 342.445,358	78	426.873,216 342.459,765	14.951
80	426.869,8 342.473,727	81	426.861,671 342.472,359	8.243
83	426.868,773 342.453,419	84	426.873,176 342.443,854	10.53
86	426.879,229 342.425,02	87	426.886,141 342.406,364	19.895
89	426.893,172 342.387,387	90	426.897,59 342.378,427	9.99
92	426.908,273 342.356,76	93	426.913,244 342.346,676	11.243
95	426.926,355 342.320,085	96	426.931,044 342.310,574	10.604
98	426.951,479 342.269,129	99	426.955,015 342.261,955	7.998
101	426.959,04 342.253,792	102	426.962,662 342.248,287	6.59
104	426.974,893 342.229,698	105	426.981,635 342.219,452	12.265
107	426.993,614 342.201,246	108	426.999,478 342.192,334	10.668
110	427.022,861 342.156,796	111	427.028,818 342.147,742	10.838
113	427.037,074 342.139,519	114	427.044,294 342.132,83	9.842

Punct început	X / Y	Punct sfârşit	X / Y	Lungime segment
18	427.253,407 341.986,757	19	427.260,939 341.977,5	11.934
21	427.270,966 341.972,124	22	427.288,871 341.962,526	20.315
24	427.315,008 341.948,514	25	427.356,248 341.968,117	45.662
27	427.315,116 341.952,995	28	427.266,004 341.979,323	55.724
30	427.244,815 342.003,657	31	427.243,327 342.005,485	2.357
33	427.224,705 342.026,363	34	427.222,947 342.028,068	2.449
36	427.204,874 342.043,193	37	427.201,912 342.045,652	3.85
39	427.191,293 342.052,65	40	427.163,695 342.059,715	28.488
42	427.134,005 342.061,101	43	427.117,06 342.062,655	17.016
45	427.107,088 342.066,488	46	427.103,531 342.068,839	4.264
48	427.090,774 342.084,358	49	427.086,995 342.089,611	6.471
51	427.081,113 342.097,324	52	427.073,685 342.107,065	12.25
54	427.064,751 342.119,331	55	427.052,029 342.131,117	17.342
57	427.038,771 342.143,838	58	427.034,023 342.150,269	7.994
60	427.020,702 342.168,843	61	427.008,395 342.186,522	21.541
63	426.999,76 342.199,709	64	426.986,116 342.222,789	26.811
66	426.966,08 342.254,179	67	426.959,988 342.263,724	11.323
69	426.946,582 342.288,106	70	426.941,955 342.297,49	10.463
72	426.908,037 342.366,285	73	426.905,621 342.371,184	5.462
75	426.897,19 342.389,706	76	426.879,415 342.438,704	52.122
78	426.873,216 342.459,765	79	426.873,16 342.459,965	0.208
81	426.861,671 342.472,359	82	426.865,195 342.463,067	9.938
84	426.873,176 342.443,854	85	426.875,809 342.433,111	11.061
87	426.886,141 342.406,364	88	426.889,637 342.396,929	10.062
90	426.897,59 342.378,427	91	426.902,034 342.369,415	10.048
93	426.913,244 342.346,676	94	426.919,606 342.333,773	14.386
96	426.931,044 342.310,574	97	426.942,994 342.286,337	27.023
99	426.955,015 342.261,955	100	426.957,453 342.257,01	5.513
102	426.962,662 342.248,287	103	426.968,81 342.238,943	11.185
105	426.981,635 342.219,452	106	426.987,593 342.210,397	10.839
108	426.999,478 342.192,334	109	427.011,118 342.174,643	21.177
111	427.028,818 342.147,742	112	427.029,786 342.146,271	1.761
114	427.044,294 342.132,83	115	427.051,447 342.126,204	9.75

Document care conține date cu caracter personal, protejat de prevederile Regulamentului (UE) nr. 679/2016 și Legii 190/2018

Punct început	X / Y	Punct sfârşit	X / Y	Lungime segment
115	427.051,447 342.126,204	116	427.060,905 342.117,442	12.893
118	427.067,573 342.108,487	119	427.071,12 342.103,513	6.109
121	427.079,784 342.091,428	122	427.087,684 342.081,818	12.44
124	427.107,178 342.061,295	125	427.111,024 342.059,191	4.384

Punct început	X / Y	Punct sfârşit	X / Y	Lungime segment
116	427.060,905 342.117,442	117	427.061,733 342.116,675	1.129
119	427.071,12 342.103,513	120	427.079,457 342.091,825	14.357
122	427.087,684 342.081,818	123	427.100,773 342.065,895	20.612
125	427.111,024 342.059,191	1	427.133,613 342.057,12	22.684

Punct început	X / Y	Punct sfârşit	X / Y	Lungime segment
117	427.061,733 342.116,675	118	427.067,573 342.108,487	10.057
120	427.079,457 342.091,825	121	427.079,784 342.091,428	0.514
123	427.100,773 342.065,895	124	427.107,178 342.061,295	7.886

** Lungimile segmentelor sunt determinate în planul de proiecţie Stereo 70 şi sunt rotunjite la 1 milimetru.
*** Distanţa dintre puncte este formată din segmente cumulate ce sunt mai mici decât valoarea 1 milimetru.

Document care conține date cu caracter personal, protejat de prevederile Regulamentului (UE) nr. 679/2016 și Legii 190/2018

DATE DESPRE IMOBILUL NR. 1326

Oficiul de Cadastru şi Publicitate Imobiliară VALCEA
Biroul de Cadastru şi Publicitate Imobiliară Ramnicu Valcea

A. Partea I. Descrierea imobilului

TEREN Extravilan

Adresa: Jud. Valcea

Nr. Crt	Nr cadastral Nr. topografic	Suprafaţa* (mp)	Observaţii / Referinţe
A1		Din acte: 0 Masurata: 6.630	Sector cadastral:68 Teren neimprejmuit;

B. Partea II. Proprietari şi acte

Inscrieri privitoare la dreptul de proprietate şi alte drepturi reale		Referinţe
/		
Act Administrativ nr. Adeverinta nr. 3199, din 20/05/2025 emis de Primaria Comunei Susani;		
B1	Inscrierea posesiei, drept de PROPRIETATE, dobandit prin Lege, cota actuala 1/1, cota initiala 1/1	A1
	1) **NEIDENTIFICAT NEIDENTIFICAT**, CIF:0000000000000	
Act Normativ nr. Legea nr.7, din 13/03/1996 emis de Parlamentul Romaniei (Art. 13);		
B2	Se noteaza mentiunea de proprietar neidentificat.	A1

C. Partea III. SARCINI .

Inscrieri privind dezmembramintele dreptului de proprietate, drepturi reale de garanţie şi sarcini	Referinţe
NU SUNT	

Document care conține date cu caracter personal, protejat de prevederile Regulamentului (UE) nr. 679/2016 și Legii 190/2018

Anexa Nr. 1 La Partea I

Teren

Nr cadastral	Suprafaţa (mp)*	Observaţii / Referinţe
	Din acte: 0 Masurata: 6.630	

* Suprafaţa este determinată in planul de proiecţie Stereo 70.

DETALII LINIARE IMOBIL

Date referitoare la teren

Crt	Categorie folosinţă	Intra vilan	Suprafaţa (mp)	Tarla	Parcelă	Nr. topo	Observaţii / Referinţe
1	drum	NU	6.630	57	De	-	

Lungime Segmente

1) Valorile lungimilor segmentelor sunt obţinute din proiecţie în plan.

Punct început	X / Y	Punct sfârşit	X / Y	Lungime segment
1	427.379,013 341.950,948	2	427.386,118 341.944,972	9.284
4	427.401,324 341.930,817	5	427.419,16 341.921,802	19.985
7	427.434,217 341.915,94	8	427.444,1 341.914,004	10.071
10	427.464,972 341.910,113	11	427.477,024 341.904,769	13.184
13	427.491,84 341.892,804	14	427.516,913 341.876,694	29.802

Punct început	X / Y	Punct sfârşit	X / Y	Lungime segment
2	427.386,118 341.944,972	3	427.387,548 341.943,636	1.957
5	427.419,16 341.921,802	6	427.426,714 341.918,898	8.093
8	427.444,1 341.914,004	9	427.449,818 341.912,884	5.827
11	427.477,024 341.904,769	12	427.479,442 341.903,4	2.779
14	427.516,913 341.876,694	15	427.526,016 341.869,156	11.819

Punct început	X / Y	Punct sfârşit	X / Y	Lungime segment
3	427.387,548 341.943,636	4	427.401,324 341.930,817	18.818
6	427.426,714 341.918,898	7	427.434,217 341.915,94	8.065
9	427.449,818 341.912,884	10	427.464,972 341.910,113	15.405
12	427.479,442 341.903,4	13	427.491,84 341.892,804	16.309
15	427.526,016 341.869,156	16	427.536,397 341.857,435	15.657

Document care conține date cu caracter personal, protejat de prevederile Regulamentului (UE) nr. 679/2016 și Legii 190/2018

Punct început	X / Y	Punct sfârşit	X / Y	Lungime segment
16	427.536,397 341.857,435	17	427.542,604 341.845,759	13.223
19	427.563,142 341.822,769	20	427.567,818 341.818,087	6.617
22	427.580,375 341.807,713	23	427.586,973 341.804,376	7.394
25	427.614,965 341.789,765	26	427.622,938 341.779,965	12.634
28	427.632,112 341.766,06	29	427.635,293 341.761,238	5.777
31	427.640,366 341.753,341	32	427.652,994 341.733,43	23.578
34	427.662,614 341.714,047	35	427.663,581 341.712,1	2.174
37	427.671,771 341.692,16	38	427.673,238 341.690,091	2.536
40	427.680,835 341.680,422	41	427.690,507 341.668,967	14.992
43	427.707,208 341.647,255	44	427.708,531 341.645,699	2.042
46	427.730,625 341.619,703	47	427.735,108 341.609,987	10.7
49	427.742,586 341.589,115	50	427.744,071 341.584,88	4.488
52	427.756,954 341.558,821	53	427.758,94 341.554,804	4.481
55	427.763,494 341.547,537	56	427.768,206 341.540,017	8.874
58	427.773,978 341.530,807	59	427.774,631 341.529,764	1.231
61	427.785,57 341.512,308	62	427.786,872 341.510,231	2.451
64	427.790,501 341.502,82	65	427.794,971 341.493,691	10.165
67	427.799,476 341.484,493	68	427.800,826 341.481,735	3.071
70	427.802,845 341.475,129	71	427.805,784 341.460,206	15.21
73	427.809,899 341.439,305	74	427.810,403 341.437,914	1.479
76	427.814,282 341.427,209	77	427.815,895 341.422,759	4.733
79	427.818,484 341.415,612	80	427.819,009 341.414,59	1.149
82	427.825,753 341.400,664	83	427.830,978 341.389,52	12.308
85	427.839,992 341.370,297	86	427.844,794 341.360,055	11.312
88	427.857,633 341.339,641	89	427.853,814 341.349,581	10.648
91	427.848,85 341.362,503	92	427.846,17 341.369,479	7.473
94	427.833,833 341.401,589	95	427.831,208 341.408,423	7.321
97	427.829,654 341.413,758	98	427.811,941 341.467,512	56.597
100	427.799,345 341.504,321	101	427.798,575 341.505,907	1.763
103	427.788,96 341.514,432	104	427.783,537 341.523,085	10.212
106	427.777,367 341.532,931	107	427.772,466 341.540,752	9.23
109	427.766,883 341.549,661	110	427.765,782 341.551,419	2.074
112	427.760,54 341.560,593	113	427.755,63 341.570,525	11.079

Punct început	X / Y	Punct sfârşit	X / Y	Lungime segment
17	427.542,604 341.845,759	18	427.555,13 341.831,301	19.129
20	427.567,818 341.818,087	21	427.573,405 341.812,493	7.906
23	427.586,973 341.804,376	24	427.594,259 341.802,567	7.507
26	427.622,938 341.779,965	27	427.628,134 341.772,089	9.436
29	427.635,293 341.761,238	30	427.636,968 341.758,699	3.042
32	427.652,994 341.733,43	33	427.655,046 341.729,295	4.616
35	427.663,581 341.712,1	36	427.668,132 341.701,019	11.979
38	427.673,238 341.690,091	39	427.676,33 341.685,731	5.345
41	427.690,507 341.668,967	42	427.696,145 341.661,677	9.216
44	427.708,531 341.645,699	45	427.715,983 341.636,931	11.507
47	427.735,108 341.609,987	48	427.735,773 341.608,547	1.586
50	427.744,071 341.584,88	51	427.752,044 341.568,752	17.991
53	427.758,94 341.554,804	54	427.762,392 341.549,295	6.501
56	427.768,206 341.540,017	57	427.769,076 341.538,628	1.639
59	427.774,631 341.529,764	60	427.780,148 341.520,961	10.389
62	427.786,872 341.510,231	63	427.790,465 341.502,894	8.17
65	427.794,971 341.493,691	66	427.795,202 341.493,221	0.524
68	427.800,826 341.481,735	69	427.802,027 341.479,283	2.73
71	427.805,784 341.460,206	72	427.806,99 341.454,077	6.247
74	427.810,403 341.437,914	75	427.812,182 341.433,005	5.221
77	427.815,895 341.422,759	78	427.817,4 341.418,605	4.418
80	427.819,009 341.414,59	81	427.822,152 341.408,344	6.992
83	427.830,978 341.389,52	84	427.835,558 341.379,754	10.787
86	427.844,794 341.360,055	87	427.854,649 341.339,036	23.215
89	427.853,814 341.349,581	90	427.849,993 341.359,527	10.655
92	427.846,17 341.369,479	93	427.838,481 341.389,492	21.439
95	427.831,208 341.408,423	96	427.830,578 341.410,955	2.609
98	427.811,941 341.467,512	99	427.804,261 341.488,813	22.643
101	427.798,575 341.505,907	102	427.790,372 341.512,178	10.325
104	427.783,537 341.523,085	105	427.778,021 341.531,888	10.388
107	427.772,466 341.540,752	108	427.771,595 341.542,141	1.64
110	427.765,782 341.551,419	111	427.762,436 341.556,757	6.3
113	427.755,63 341.570,525	114	427.747,765 341.586,434	17.747

Punct început	X / Y	Punct sfârşit	X / Y	Lungime segment
18	427.555,13 341.831,301	19	427.563,142 341.822,769	11.704
21	427.573,405 341.812,493	22	427.580,375 341.807,713	8.452
24	427.594,259 341.802,567	25	427.614,965 341.789,765	24.344
27	427.628,134 341.772,089	28	427.632,112 341.766,06	7.223
30	427.636,968 341.758,699	31	427.640,366 341.753,341	6.345
33	427.655,046 341.729,295	34	427.662,614 341.714,047	17.023
36	427.668,132 341.701,019	37	427.671,771 341.692,16	9.577
39	427.676,33 341.685,731	40	427.680,835 341.680,422	6.963
42	427.696,145 341.661,677	43	427.707,208 341.647,255	18.176
45	427.715,983 341.636,931	46	427.730,625 341.619,703	22.61
48	427.735,773 341.608,547	49	427.742,586 341.589,115	20.592
51	427.752,044 341.568,752	52	427.756,954 341.558,821	11.078
54	427.762,392 341.549,295	55	427.763,494 341.547,537	2.075
57	427.769,076 341.538,628	58	427.773,978 341.530,807	9.23
60	427.780,148 341.520,961	61	427.785,57 341.512,308	10.211
63	427.790,465 341.502,894	64	427.790,501 341.502,82	0.082
66	427.795,202 341.493,221	67	427.799,476 341.484,493	9.718
69	427.802,027 341.479,283	70	427.802,845 341.475,129	4.234
72	427.806,99 341.454,077	73	427.809,899 341.439,305	15.056
75	427.812,182 341.433,005	76	427.814,282 341.427,209	6.165
78	427.817,4 341.418,605	79	427.818,484 341.415,612	3.183
81	427.822,152 341.408,344	82	427.825,753 341.400,664	8.482
84	427.835,558 341.379,754	85	427.839,992 341.370,297	10.445
87	427.854,649 341.339,036	88	427.857,633 341.339,641	3.045
90	427.849,993 341.359,527	91	427.848,85 341.362,503	3.188
93	427.838,481 341.389,492	94	427.833,833 341.401,589	12.959
96	427.830,578 341.410,955	97	427.829,654 341.413,758	2.951
99	427.804,261 341.488,813	100	427.799,345 341.504,321	16.269
102	427.790,372 341.512,178	103	427.788,96 341.514,432	2.66
105	427.778,021 341.531,888	106	427.777,367 341.532,931	1.231
108	427.771,595 341.542,141	109	427.766,883 341.549,661	8.874
111	427.762,436 341.556,757	112	427.760,54 341.560,593	4.279
114	427.747,765 341.586,434	115	427.746,361 341.590,439	4.244

Document care conține date cu caracter personal, protejat de prevederile Regulamentului (UE) nr. 679/2016 și Legii 190/2018

Punct început	X / Y	Punct sfârşit	X / Y	Lungime segment
115	427.746,361 341.590,439	116	427.739,485 341.610,05	20.781
118	427.734,027 341.621,876	119	427.719,03 341.639,521	23.157
121	427.710,321 341.649,769	122	427.699,319 341.664,112	18.077
124	427.683,885 341.683,01	125	427.679,492 341.688,187	6.79
127	427.675,298 341.694,102	128	427.671,832 341.702,539	9.121
130	427.666,197 341.715,825	131	427.658,629 341.731,073	17.023
133	427.643,744 341.755,483	134	427.640,327 341.760,872	6.381
136	427.635,451 341.768,263	137	427.631,473 341.774,292	7.223
139	427.617,642 341.792,812	140	427.595,83 341.806,299	25.645
142	427.582,418 341.811,162	143	427.575,973 341.815,582	7.815
145	427.565,972 341.825,596	146	427.562,938 341.828,635	4.294
148	427.546,138 341.847,633	149	427.539,707 341.859,732	13.702
151	427.519,278 341.879,928	152	427.494,232 341.896,022	29.771
154	427.478,824 341.908,346	155	427.466,159 341.913,962	13.854
157	427.444,869 341.917,93	158	427.435,344 341.919,795	9.706
160	427.420,841 341.925,512	161	427.403,603 341.934,104	19.261
163	427.388,773 341.947,965	164	427.381,588 341.954,009	9.389
166	427.357,672 341.971,854	167	427.353,643 341.973,39	4.312
169	427.346,461 341.988,33	170	427.338,038 342.011,992	25.116
172	427.326,828 342.037,67	173	427.324,914 342.040,884	3.741
175	427.310,552 342.061,919	176	427.308,211 342.065,395	4.191
178	427.293,817 342.088,469	179	427.277,996 342.110,225	26.9
181	427.260,212 342.128,42	182	427.254,417 342.135,278	8.979
184	427.233,513 342.160,038	185	427.228,865 342.166,103	7.641
187	427.222,198 342.175,807	188	427.212,517 342.190,624	17.699
190	427.200,912 342.213,207	191	427.198,475 342.217,491	4.929
193	427.187,964 342.228,381	194	427.181,77 342.233,746	8.194
196	427.160,757 342.251,947	197	427.151,516 342.260,785	12.787
199	427.131,759 342.276,13	200	427.121,999 342.281,81	11.292
202	427.105,431 342.288,009	203	427.085,891 342.291,437	19.838
205	427.072,536 342.297,501	206	427.067,93 342.302,051	6.474
208	427.059,488 342.318,486	209	427.047,592 342.332,742	18.567
211	427.029,552 342.351,735	212	427.024,931 342.357,3	7.233

Punct început	X / Y	Punct sfârşit	X / Y	Lungime segment
116	427.739,485 341.610,05	117	427.738,74 341.611,663	1.777
119	427.719,03 341.639,521	120	427.711,579 341.648,289	11.506
122	427.699,319 341.664,112	123	427.693,647 341.671,506	9.319
125	427.679,492 341.688,187	126	427.676,501 341.692,405	5.171
128	427.671,832 341.702,539	129	427.667,227 341.713,752	12.122
131	427.658,629 341.731,073	132	427.656,484 341.735,396	4.826
134	427.640,327 341.760,872	135	427.638,632 341.763,441	3.078
137	427.631,473 341.774,292	138	427.626,167 341.782,334	9.635
140	427.595,83 341.806,299	141	427.588,375 341.808,15	7.681
143	427.575,973 341.815,582	144	427.570,649 341.820,913	7.534
146	427.562,938 341.828,635	147	427.549,459 341.841,353	18.532
149	427.539,707 341.859,732	150	427.528,806 341.872,04	16.441
152	427.494,232 341.896,022	153	427.481,748 341.906,691	16.422
155	427.466,159 341.913,962	156	427.450,562 341.916,815	15.856
158	427.435,344 341.919,795	159	427.428,181 341.922,619	7.7
161	427.403,603 341.934,104	162	427.390,279 341.946,558	18.238
164	427.381,588 341.954,009	165	427.366,111 341.967,028	20.225
167	427.353,643 341.973,39	168	427.349,69 341.979,354	7.155
170	427.338,038 342.011,992	171	427.334,48 342.021,986	10.608
173	427.324,914 342.040,884	174	427.319,56 342.049,878	10.467
176	427.308,211 342.065,395	177	427.299,611 342.078,167	15.398
179	427.277,996 342.110,225	180	427.272,466 342.115,883	7.912
182	427.254,417 342.135,278	183	427.243,937 342.147,681	16.238
185	427.228,865 342.166,103	186	427.225,268 342.170,798	5.915
188	427.212,517 342.190,624	189	427.205,423 342.201,513	12.996
191	427.198,475 342.217,491	192	427.196,88 342.219,405	2.491
194	427.181,77 342.233,746	195	427.163,878 342.249,244	23.671
197	427.151,516 342.260,785	198	427.145,526 342.266,515	8.289
200	427.121,999 342.281,81	201	427.116,776 342.283,764	5.577
203	427.085,891 342.291,437	204	427.073,634 342.296,416	13.23
206	427.067,93 342.302,051	207	427.060,905 342.315,727	15.375
209	427.047,592 342.332,742	210	427.042,337 342.339,04	8.202
212	427.024,931 342.357,3	213	427.015,795 342.370,306	15.894

Punct început	X / Y	Punct sfârşit	X / Y	Lungime segment
117	427.738,74 341.611,663	118	427.734,027 341.621,876	11.248
120	427.711,579 341.648,289	121	427.710,321 341.649,769	1.942
123	427.693,647 341.671,506	124	427.683,885 341.683,01	15.088
126	427.676,501 341.692,405	127	427.675,298 341.694,102	2.08
129	427.667,227 341.713,752	130	427.666,197 341.715,825	2.315
132	427.656,484 341.735,396	133	427.643,744 341.755,483	23.786
135	427.638,632 341.763,441	136	427.635,451 341.768,263	5.777
138	427.626,167 341.782,334	139	427.617,642 341.792,812	13.508
141	427.588,375 341.808,15	142	427.582,418 341.811,162	6.675
144	427.570,649 341.820,913	145	427.565,972 341.825,596	6.619
147	427.549,459 341.841,353	148	427.546,138 341.847,633	7.104
150	427.528,806 341.872,04	151	427.519,278 341.879,928	12.369
153	427.481,748 341.906,691	154	427.478,824 341.908,346	3.36
156	427.450,562 341.916,815	157	427.444,869 341.917,93	5.801
159	427.428,181 341.922,619	160	427.420,841 341.925,512	7.89
162	427.390,279 341.946,558	163	427.388,773 341.947,965	2.061
165	427.366,111 341.967,028	166	427.357,672 341.971,854	9.721
168	427.349,69 341.979,354	169	427.346,461 341.988,33	9.539
171	427.334,48 342.021,986	172	427.326,828 342.037,67	17.451
174	427.319,56 342.049,878	175	427.310,552 342.061,919	15.038
177	427.299,611 342.078,167	178	427.293,817 342.088,469	11.82
180	427.272,466 342.115,883	181	427.260,212 342.128,42	17.531
183	427.243,937 342.147,681	184	427.233,513 342.160,038	16.166
186	427.225,268 342.170,798	187	427.222,198 342.175,807	5.875
189	427.205,423 342.201,513	190	427.200,912 342.213,207	12.534
192	427.196,88 342.219,405	193	427.187,964 342.228,381	12.652
195	427.163,878 342.249,244	196	427.160,757 342.251,947	4.129
198	427.145,526 342.266,515	199	427.131,759 342.276,13	16.792
201	427.116,776 342.283,764	202	427.105,431 342.288,009	12.113
204	427.073,634 342.296,416	205	427.072,536 342.297,501	1.544
207	427.060,905 342.315,727	208	427.059,488 342.318,486	3.102
210	427.042,337 342.339,04	211	427.029,552 342.351,735	18.017
213	427.015,795 342.370,306	214	427.012,47 342.378,76	9.084

Document care conține date cu caracter personal, protejat de prevederile Regulamentului (UE) nr. 679/2016 și Legii 190/2018

Punct început	X / Y	Punct sfârşit	X / Y	Lungime segment
214	427.012,47 342.378,76	215	427.010,634 342.391,14	12.515
217	427.010,297 342.403,103	218	427.008,634 342.418,238	15.226
220	427.007,956 342.421,174	221	427.003,582 342.434,245	13.783
223	426.993,033 342.466,421	224	426.988,64 342.487,907	21.93
226	426.983,139 342.494,844	227	426.984,721 342.487,106	7.898
229	426.991,572 342.454,106	230	426.999,819 342.432,885	22.767
232	427.004,463 342.419,01	233	427.004,668 342.417,707	1.319
235	427.006,489 342.396,249	236	427.006,643 342.390,79	5.461
238	427.012,248 342.368,398	239	427.021,751 342.354,869	16.533
241	427.039,386 342.336,333	242	427.044,521 342.330,179	8.015
244	427.057,347 342.313,899	245	427.064,664 342.299,655	16.013
247	427.071,39 342.293,01	248	427.084,781 342.287,571	14.453
250	427.115,374 342.280,018	251	427.120,28 342.278,182	5.238
253	427.142,983 342.263,411	254	427.148,752 342.257,894	7.982
256	427.161,259 342.246,22	257	427.179,152 342.230,723	23.671
259	427.193,919 342.216,71	260	427.195,175 342.215,204	1.961
262	427.201,842 342.199,681	263	427.209,167 342.188,439	13.418
265	427.221,966 342.168,53	266	427.225,69 342.163,67	6.123
268	427.230,553 342.157,324	269	427.240,88 342.145,102	16.001
271	427.256,482 342.126,636	272	427.257,25 342.125,727	1.19
274	427.274,932 342.107,637	275	427.290,456 342.086,285	26.399
277	427.304,893 342.063,161	278	427.307,29 342.059,602	4.291
280	427.321,477 342.038,838	281	427.323,306 342.035,766	3.575
283	427.334,269 342.010,65	284	427.342,695 341.986,982	25.123
286	427.351,018 341.970,109	287	427.356,248 341.968,117	5.597

Punct început	X / Y	Punct sfârşit	X / Y	Lungime segment
215	427.010,634 342.391,14	216	427.010,487 342.396,361	5.223
218	427.008,634 342.418,238	219	427.008,362 342.419,963	1.746
221	427.003,582 342.434,245	222	426.995,417 342.455,255	22.541
224	426.988,64 342.487,907	225	426.987,041 342.495,729	7.984
227	426.984,721 342.487,106	228	426.989,118 342.465,603	21.948
230	426.999,819 342.432,885	231	427.004,163 342.419,905	13.688
233	427.004,668 342.417,707	234	427.006,303 342.402,828	14.969
236	427.006,643 342.390,79	237	427.008,58 342.377,721	13.212
239	427.021,751 342.354,869	240	427.026,597 342.349,032	7.586
242	427.044,521 342.330,179	243	427.056,133 342.316,263	18.124
245	427.064,664 342.299,655	246	427.069,725 342.294,655	7.114
248	427.084,781 342.287,571	249	427.104,375 342.284,133	19.893
251	427.120,28 342.278,182	252	427.129,604 342.272,756	10.788
254	427.148,752 342.257,894	255	427.158,064 342.248,988	12.885
257	427.179,152 342.230,723	258	427.185,232 342.225,456	8.044
260	427.195,175 342.215,204	261	427.197,287 342.211,489	4.273
263	427.209,167 342.188,439	264	427.218,818 342.173,667	17.645
266	427.225,69 342.163,67	267	427.230,395 342.157,53	7.735
269	427.240,88 342.145,102	270	427.251,362 342.132,696	16.241
272	427.257,25 342.125,727	273	427.269,605 342.113,087	17.675
275	427.290,456 342.086,285	276	427.296,203 342.076,066	11.724
278	427.307,29 342.059,602	279	427.316,231 342.047,651	14.925
281	427.323,306 342.035,766	282	427.330,787 342.020,434	17.06
284	427.342,695 341.986,982	285	427.346,089 341.977,546	10.028
287	427.356,248 341.968,117	288	427.363,804 341.963,742	8.731

Punct început	X / Y	Punct sfârşit	X / Y	Lungime segment
216	427.010,487 342.396,361	217	427.010,297 342.403,103	6.745
219	427.008,362 342.419,963	220	427.007,956 342.421,174	1.277
222	426.995,417 342.455,255	223	426.993,033 342.466,421	11.418
225	426.987,041 342.495,729	226	426.983,139 342.494,844	4.001
228	426.989,118 342.465,603	229	426.991,572 342.454,106	11.756
231	427.004,163 342.419,905	232	427.004,463 342.419,01	0.944
234	427.006,303 342.402,828	235	427.006,489 342.396,249	6.582
237	427.008,58 342.377,721	238	427.012,248 342.368,398	10.019
240	427.026,597 342.349,032	241	427.039,386 342.336,333	18.023
243	427.056,133 342.316,263	244	427.057,347 342.313,899	2.657
246	427.069,725 342.294,655	247	427.071,39 342.293,01	2.341
249	427.104,375 342.284,133	250	427.115,374 342.280,018	11.744
252	427.129,604 342.272,756	253	427.142,983 342.263,411	16.32
255	427.158,064 342.248,988	256	427.161,259 342.246,22	4.227
258	427.185,232 342.225,456	259	427.193,919 342.216,71	12.327
261	427.197,287 342.211,489	262	427.201,842 342.199,681	12.656
264	427.218,818 342.173,667	265	427.221,966 342.168,53	6.025
267	427.230,395 342.157,53	268	427.230,553 342.157,324	0.26
270	427.251,362 342.132,696	271	427.256,482 342.126,636	7.933
273	427.269,605 342.113,087	274	427.274,932 342.107,637	7.621
276	427.296,203 342.076,066	277	427.304,893 342.063,161	15.558
279	427.316,231 342.047,651	280	427.321,477 342.038,838	10.256
282	427.330,787 342.020,434	283	427.334,269 342.010,65	10.385
285	427.346,089 341.977,546	286	427.351,018 341.970,109	8.922
288	427.363,804 341.963,742	1	427.379,013 341.950,948	19.875

**** Lungimile segmentelor sunt determinate în planul de proiecţie Stereo 70 şi sunt rotunjite la 1 milimetru.**
***** Distanţa dintre puncte este formată din segmente cumulate ce sunt mai mici decât valoarea 1 milimetru.**

Document care conține date cu caracter personal, protejat de prevederile Regulamentului (UE) nr. 679/2016 și Legii 190/2018

DATE DESPRE IMOBILUL NR. 1327

Oficiul de Cadastru şi Publicitate Imobiliară VALCEA
Biroul de Cadastru şi Publicitate Imobiliară Ramnicu Valcea

A. Partea I. Descrierea imobilului

TEREN Extravilan

Adresa: Jud. Valcea

Nr. Crt	Nr cadastral Nr. topografic	Suprafaţa* (mp)	Observaţii / Referinţe
A1		Din acte: 0 Masurata: 21.212	Sector cadastral:68 Teren neimprejmuit;

B. Partea II. Proprietari şi acte

Inscrieri privitoare la dreptul de proprietate şi alte drepturi reale		Referinţe
/		
Act Administrativ nr. Adeverinta nr.3199, din 20/05/2025 emis de Primaria Comunei Susani;		
B1	Inscrierea posesiei, drept de PROPRIETATE, dobandit prin Lege, cota actuala 1/1, cota initiala 1/1	A1
	1) **NEIDENTIFICAT NEIDENTIFICAT**, CIF:0000000000000	
Act Normativ nr. Legea nr.7, din 13/03/1996 emis de Parlamentul Romaniei (Art.13);		
B2	Se noteaza mentiunea de proprietar neidentificat.	A1

C. Partea III. SARCINI .

Inscrieri privind dezmembramintele dreptului de proprietate, drepturi reale de garanţie şi sarcini	Referinţe
NU SUNT	

Document care conține date cu caracter personal, protejat de prevederile Regulamentului (UE) nr. 679/2016 și Legii 190/2018

Anexa Nr. 1 La Partea I

Teren

Nr cadastral	Suprafaţa (mp)*	Observaţii / Referinţe
	Din acte: 0 Masurata: 21.212	

* Suprafaţa este determinată in planul de proiecţie Stereo 70.

DETALII LINIARE IMOBIL

Date referitoare la teren

Crt	Categorie folosinţă	Intra vilan	Suprafaţa (mp)	Tarla	Parcelă	Nr. topo	Observaţii / Referinţe
1	altele	NU	21.212	57	1/87	-	

Lungime Segmente

1) Valorile lungimilor segmentelor sunt obţinute din proiecţie în plan.

Punct început	X / Y	Punct sfârşit	X / Y	Lungime segment
1	427.154,094 341.725,11	2	427.134,644 341.714,451	22.179
4	427.144,422 341.699,891	5	427.151,908 341.688,745	13.427
7	427.160,799 341.678,76	8	427.170,001 341.669,214	13.259
10	427.183,662 341.655,041	11	427.188,164 341.650,371	6.487
13	427.197,605 341.641,563	14	427.208,254 341.633,694	13.241

Punct început	X / Y	Punct sfârşit	X / Y	Lungime segment
2	427.134,644 341.714,451	3	427.137,05 341.710,868	4.316
5	427.151,908 341.688,745	6	427.153,592 341.686,236	3.022
8	427.170,001 341.669,214	9	427.179,105 341.659,769	13.118
11	427.188,164 341.650,371	12	427.194,299 341.644,006	8.84
14	427.208,254 341.633,694	15	427.213,632 341.629,719	6.688

Punct început	X / Y	Punct sfârşit	X / Y	Lungime segment
3	427.137,05 341.710,868	4	427.144,422 341.699,891	13.223
6	427.153,592 341.686,236	7	427.160,799 341.678,76	10.384
9	427.179,105 341.659,769	10	427.183,662 341.655,041	6.567
12	427.194,299 341.644,006	13	427.197,605 341.641,563	4.111
15	427.213,632 341.629,719	16	427.219,898 341.625,089	7.791

Document care conține date cu caracter personal, protejat de prevederile Regulamentului (UE) nr. 679/2016 și Legii 190/2018

Punct început	X / Y	Punct sfârşit	X / Y	Lungime segment
16	427.219,898 341.625,089	17	427.225,056 341.621,277	6.414
19	427.229,864 341.617,297	20	427.239,056 341.608,948	12.418
22	427.252,589 341.596,655	23	427.257,174 341.592,491	6.194
25	427.268,294 341.571,903	26	427.274,062 341.561,225	12.136
28	427.279,027 341.550,109	29	427.283,063 341.538,313	12.467
31	427.288,984 341.521,003	32	427.290,385 341.516,907	4.329
34	427.293,06 341.505,799	35	427.296,128 341.493,064	13.099
37	427.297,861 341.485,866	38	427.300,947 341.473,053	13.179
40	427.312,382 341.451,44	41	427.318,048 341.440,73	12.116
43	427.323,636 341.429,921	44	427.329,018 341.418,333	12.777
46	427.339,742 341.395,249	47	427.342,788 341.388,691	7.231
49	427.347,49 341.367,58	50	427.351,198 341.350,929	17.059
52	427.351,677 341.328,593	53	427.351,801 341.311,583	17.01
55	427.353,525 341.244,833	56	427.369,612 341.215,509	33.447
58	427.390,378 341.194,37	59	427.397,437 341.187,184	10.073
61	427.428,561 341.162,217	62	427.434,781 341.161,952	6.226
64	427.443,299 341.220,012	65	427.414,455 341.223,355	29.037
67	427.394,345 341.227,641	68	427.387,366 341.239,479	13.742
70	427.383,638 341.251,498	71	427.380,852 341.286,835	35.447
73	427.375,357 341.356,516	74	427.374,501 341.367,367	10.885
76	427.360,717 341.405,507	77	427.357,094 341.415,535	10.662
79	427.344,506 341.450,365	80	427.341,854 341.457,706	7.805
82	427.328,836 341.493,728	83	427.324,295 341.506,292	13.359
85	427.316,962 341.526,585	86	427.312,333 341.539,394	13.62
88	427.295,873 341.584,94	89	427.291,076 341.598,215	14.115
91	427.284,694 341.615,875	92	427.282,81 341.621,088	5.543
94	427.294,594 341.662,625	95	427.273,287 341.666,46	21.649
97	427.230,433 341.681,447	98	427.203,764 341.691,016	28.334

Punct început	X / Y	Punct sfârşit	X / Y	Lungime segment
17	427.225,056 341.621,277	18	427.227,344 341.619,586	2.845
20	427.239,056 341.608,948	21	427.248,073 341.600,757	12.182
23	427.257,174 341.592,491	24	427.262,915 341.581,862	12.08
26	427.274,062 341.561,225	27	427.277,232 341.555,356	6.67
29	427.283,063 341.538,313	30	427.287,018 341.526,751	12.22
32	427.290,385 341.516,907	33	427.290,812 341.515,135	1.823
35	427.296,128 341.493,064	36	427.296,993 341.489,471	3.696
38	427.300,947 341.473,053	39	427.306,729 341.462,124	12.364
41	427.318,048 341.440,73	42	427.322,692 341.431,951	9.932
44	427.329,018 341.418,333	45	427.334,348 341.406,861	12.65
47	427.342,788 341.388,691	48	427.344,233 341.382,204	6.646
50	427.351,198 341.350,929	51	427.351,526 341.349,457	1.508
53	427.351,801 341.311,583	54	427.352,035 341.302,512	9.074
56	427.369,612 341.215,509	57	427.386,842 341.197,969	24.587
59	427.397,437 341.187,184	60	427.424,746 341.161,949	37.183
62	427.434,781 341.161,952	63	427.435,212 341.205,193	43.243
65	427.414,455 341.223,355	66	427.409,645 341.223,912	4.842
68	427.387,366 341.239,479	69	427.384,157 341.244,922	6.319
71	427.380,852 341.286,835	72	427.379,821 341.299,907	13.113
74	427.374,501 341.367,367	75	427.369,245 341.381,909	15.463
77	427.357,094 341.415,535	78	427.353,223 341.426,245	11.388
80	427.341,854 341.457,706	81	427.337,407 341.470,009	13.082
83	427.324,295 341.506,292	84	427.320,639 341.516,408	10.756
86	427.312,333 341.539,394	87	427.300,317 341.572,644	35.355
89	427.291,076 341.598,215	90	427.287,209 341.608,914	11.376
92	427.282,81 341.621,088	93	427.257,708 341.642,898	33.253
95	427.273,287 341.666,46	96	427.251,765 341.673,976	22.797
98	427.203,764 341.691,016	99	427.171,401 341.704,42	35.029

Punct început	X / Y	Punct sfârşit	X / Y	Lungime segment
18	427.227,344 341.619,586	19	427.229,864 341.617,297	3.404
21	427.248,073 341.600,757	22	427.252,589 341.596,655	6.101
24	427.262,915 341.581,862	25	427.268,294 341.571,903	11.319
27	427.277,232 341.555,356	28	427.279,027 341.550,109	5.546
30	427.287,018 341.526,751	31	427.288,984 341.521,003	6.075
33	427.290,812 341.515,135	34	427.293,06 341.505,799	9.603
36	427.296,993 341.489,471	37	427.297,861 341.485,866	3.708
39	427.306,729 341.462,124	40	427.312,382 341.451,44	12.087
42	427.322,692 341.431,951	43	427.323,636 341.429,921	2.239
45	427.334,348 341.406,861	46	427.339,742 341.395,249	12.804
48	427.344,233 341.382,204	49	427.347,49 341.367,58	14.982
51	427.351,526 341.349,457	52	427.351,677 341.328,593	20.865
54	427.352,035 341.302,512	55	427.353,525 341.244,833	57.698
57	427.386,842 341.197,969	58	427.390,378 341.194,37	5.045
60	427.424,746 341.161,949	61	427.428,561 341.162,217	3.824
63	427.435,212 341.205,193	64	427.443,299 341.220,012	16.882
66	427.409,645 341.223,912	67	427.394,345 341.227,641	15.748
69	427.384,157 341.244,922	70	427.383,638 341.251,498	6.596
72	427.379,821 341.299,907	73	427.375,357 341.356,516	56.785
75	427.369,245 341.381,909	76	427.360,717 341.405,507	25.092
78	427.353,223 341.426,245	79	427.344,506 341.450,365	25.647
81	427.337,407 341.470,009	82	427.328,836 341.493,728	25.22
84	427.320,639 341.516,408	85	427.316,962 341.526,585	10.821
87	427.300,317 341.572,644	88	427.295,873 341.584,94	13.074
90	427.287,209 341.608,914	91	427.284,694 341.615,875	7.401
93	427.257,708 341.642,898	94	427.294,594 341.662,625	41.83
96	427.251,765 341.673,976	97	427.230,433 341.681,447	22.602
99	427.171,401 341.704,42	1	427.154,094 341.725,11	26.974

**** Lungimile segmentelor sunt determinate în planul de proiecţie Stereo 70 şi sunt rotunjite la 1 milimetru.**
***** Distanţa dintre puncte este formată din segmente cumulate ce sunt mai mici decât valoarea 1 milimetru.**

Document care conține date cu caracter personal, protejat de prevederile Regulamentului (UE) nr. 679/2016 și Legii 190/2018

DATE DESPRE IMOBILUL NR. 1328

Oficiul de Cadastru şi Publicitate Imobiliară VALCEA
Biroul de Cadastru şi Publicitate Imobiliară Ramnicu Valcea

A. Partea I. Descrierea imobilului

TEREN Extravilan

Adresa: Jud. Valcea

Nr. Crt	Nr cadastral Nr. topografic	Suprafaţa* (mp)	Observaţii / Referinţe
A1		1.937	Sector cadastral:68 Teren neimprejmuit;

B. Partea II. Proprietari şi acte

Inscrieri privitoare la dreptul de proprietate şi alte drepturi reale		Referinţe
/		
Hotarare Judecatoreasca nr. Sentinta civila nr.1021, din 11/04/2008 emis de Judecatoria Dragasani - Judetul Valcea (Dosar nr.1281/223/2008);		
B1	Intabulare, drept de PROPRIETATE cumparare, dobandit prin Hotarare Judecatoreasca, cota actuala 1/1, cota initiala 1/1	A1
	1) **ROSOGA DUMITRA** 2) **ROSOGA IOAN**	

C. Partea III. SARCINI .

Inscrieri privind dezmembramintele dreptului de proprietate, drepturi reale de garanţie şi sarcini	Referinţe
NU SUNT	

Document care conține date cu caracter personal, protejat de prevederile Regulamentului (UE) nr. 679/2016 și Legii 190/2018

Anexa Nr. 1 La Partea I

Teren

Nr cadastral	Suprafaţa (mp)*	Observaţii / Referinţe
	1.937	

* Suprafaţa este determinată in planul de proiecţie Stereo 70.

DETALII LINIARE IMOBIL

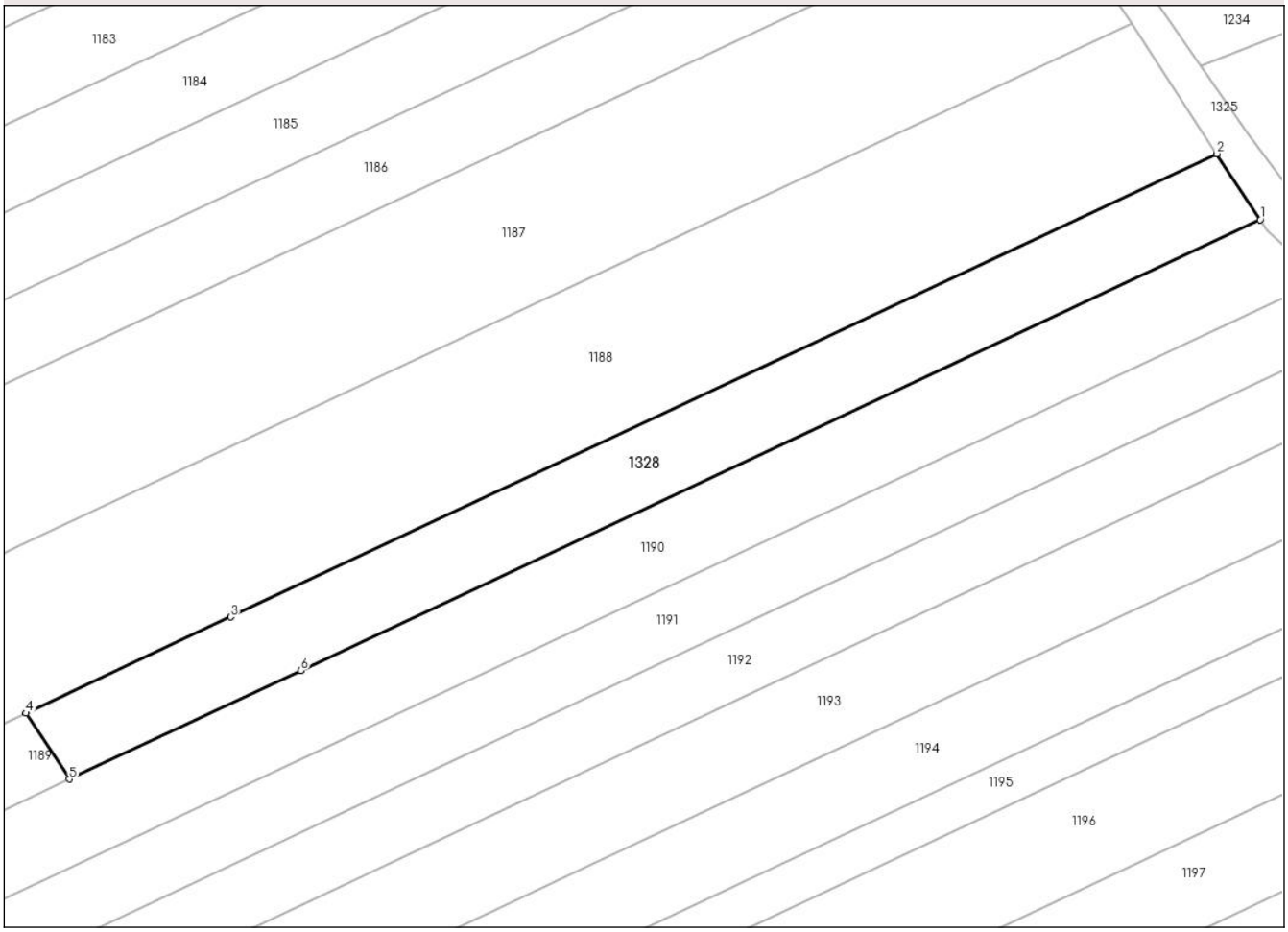

Date referitoare la teren

Crt	Categorie folosință	Intra vilan	Suprafaţa (mp)	Tarla	Parcelă	Nr. topo	Observaţii / Referinţe
1	arabil	NU	1.573	57	16/24	-	
2	arabil	NU	364	57	16/24	-	

Lungime Segmente
1) Valorile lungimilor segmentelor sunt obţinute din proiecţie în plan.

Punct început	X / Y	Punct sfârşit	X / Y	Lungime segment (** (m)
1	427.028,818 342.147,742	2	427.022,861 342.156,796	10.838
2	427.022,861 342.156,796	3	426.887,481 342.093,283	149.538
3	426.887,481 342.093,283	4	426.859,374 342.080,097	31.046
4	426.859,374 342.080,097	5	426.865,331 342.071,044	10.837

Document care conține date cu caracter personal, protejat de prevederile Regulamentului (UE) nr. 679/2016 și Legii 190/2018

Punct început	X / Y	Punct sfârşit	X / Y	Lungime segment (** (m)
5	426.865,331 342.071,044	6	426.897,104 342.085,95	35.096
6	426.897,104 342.085,95	1	427.028,818 342.147,742	145.488

** Lungimile segmentelor sunt determinate în planul de proiecţie Stereo 70 şi sunt rotunjite la 1 milimetru.
*** Distanţa dintre puncte este formată din segmente cumulate ce sunt mai mici decât valoarea 1 milimetru.

Document care conține date cu caracter personal, protejat de prevederile Regulamentului (UE) nr. 679/2016 și Legii 190/2018