DATE DESPRE IMOBILUL NR. 1030

Oficiul de Cadastru şi Publicitate Imobiliară VALCEA
Biroul de Cadastru şi Publicitate Imobiliară Ramnicu Valcea

A. Partea I. Descrierea imobilului

TEREN Extravilan

Adresa: Jud. Valcea

Nr. Crt	Nr cadastral Nr. topografic	Suprafaţa* (mp)	Observaţii / Referinţe
A1		Din acte: 0 Masurata: 2.636	Sector cadastral:72 Teren neimprejmuit;

B. Partea II. Proprietari şi acte

Inscrieri privitoare la dreptul de proprietate şi alte drepturi reale		Referinţe
/		
Act Administrativ nr. Adeverinta nr. 3199, din 20/05/2025 emis de Primaria Comunei Susani;		
B1	Inscrierea posesiei, drept de PROPRIETATE, dobandit prin Lege, cota actuala 1/1, cota initiala 1/1	A1
	1) **NEIDENTIFICAT NEIDENTIFICAT**, CIF:0000000000000	
Act Normativ nr. Legea nr.7, din 13/03/1996 emis de Parlamentul Romaniei (Art.13);		
B2	Se noteaza mentiunea de proprietar neidentificat.	A1

C. Partea III. SARCINI .

Inscrieri privind dezmembramintele dreptului de proprietate, drepturi reale de garanţie şi sarcini	Referinţe
NU SUNT	

Document care conține date cu caracter personal, protejat de prevederile Regulamentului (UE) nr. 679/2016 și Legii 190/2018

Anexa Nr. 1 La Partea I

Teren

Nr cadastral	Suprafaţa (mp)*	Observaţii / Referinţe
	Din acte: 0 Masurata: 2.636	

* Suprafaţa este determinată in planul de proiecţie Stereo 70.

DETALII LINIARE IMOBIL

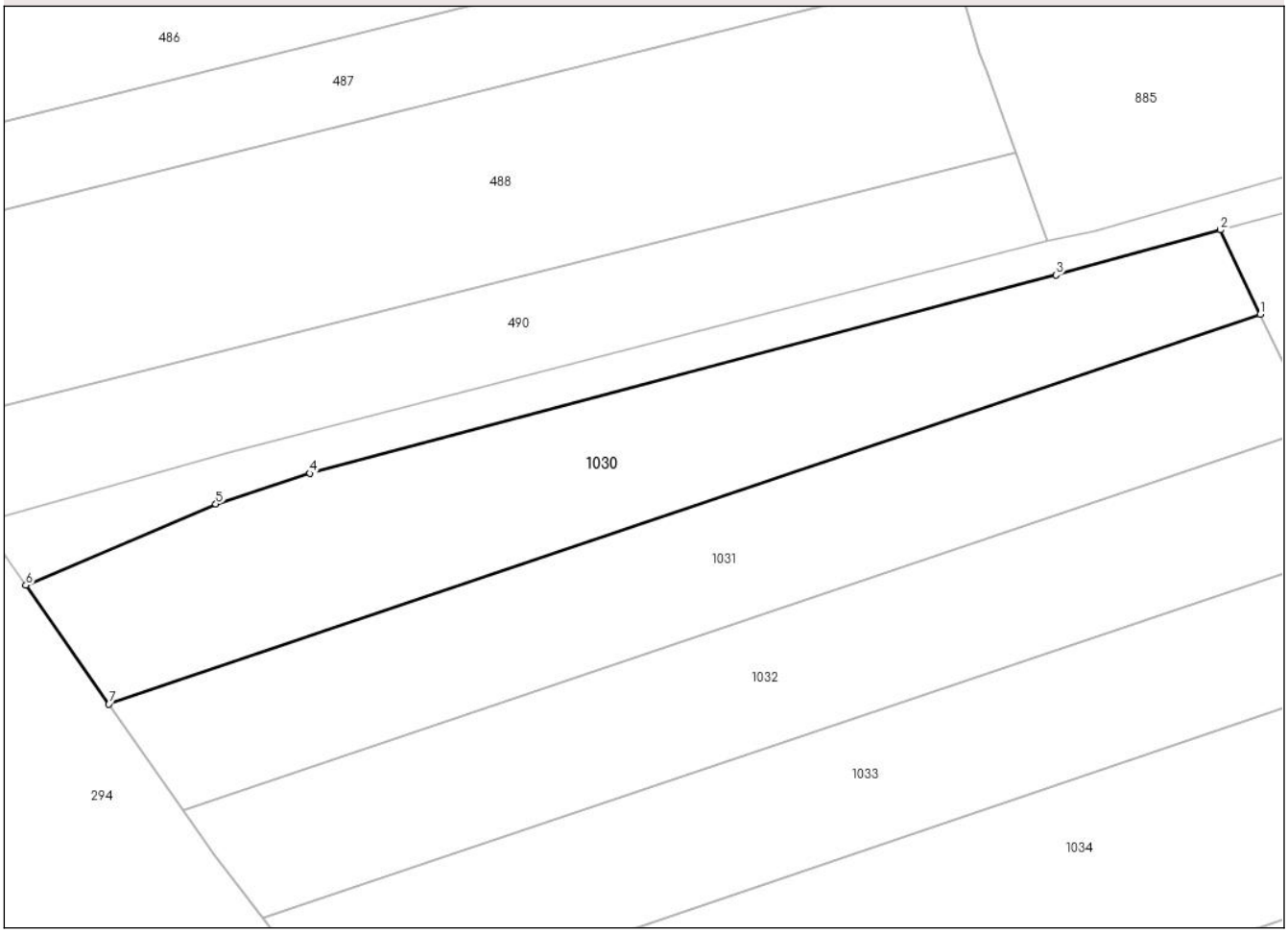

Date referitoare la teren

Crt	Categorie folosinţă	Intra vilan	Suprafaţa (mp)	Tarla	Parcelă	Nr. topo	Observaţii / Referinţe
1	arabil	NU	2.636	53	2/1	-	

Lungime Segmente
1) Valorile lungimilor segmentelor sunt obţinute din proiecţie în plan.

Punct început	X / Y	Punct sfârşit	X / Y	Lungime segment (** (m)
1	428.417,277 341.232,029	2	428.412,135 341.242,903	12.028
2	428.412,135 341.242,903	3	428.390,954 341.237,112	21.958
3	428.390,954 341.237,112	4	428.294,848 341.211,542	99.449
4	428.294,848 341.211,542	5	428.282,714 341.207,582	12.764
5	428.282,714 341.207,582	6	428.258,237 341.197,131	26.615

Document care conține date cu caracter personal, protejat de prevederile Regulamentului (UE) nr. 679/2016 și Legii 190/2018

Punct început	X / Y	Punct sfârşit	X / Y	Lungime segment (** (m)
6	428.258,237 341.197,131	7	428.268,926 341.181,828	18.666
7	428.268,926 341.181,828	1	428.417,277 341.232,029	156.615

** Lungimile segmentelor sunt determinate în planul de proiecţie Stereo 70 şi sunt rotunjite la 1 milimetru.
*** Distanţa dintre puncte este formată din segmente cumulate ce sunt mai mici decât valoarea 1 milimetru.

Document care conține date cu caracter personal, protejat de prevederile Regulamentului (UE) nr. 679/2016 și Legii 190/2018

DATE DESPRE IMOBILUL NR. 1031

Oficiul de Cadastru şi Publicitate Imobiliară VALCEA
Biroul de Cadastru şi Publicitate Imobiliară Ramnicu Valcea

A. Partea I. Descrierea imobilului

TEREN Extravilan

Adresa: Jud. Valcea

Nr. Crt	Nr cadastral Nr. topografic	Suprafaţa* (mp)	Observaţii / Referinţe
A1		2.500	Sector cadastral:72 Teren neimprejmuit;

B. Partea II. Proprietari şi acte

Inscrieri privitoare la dreptul de proprietate şi alte drepturi reale		Referinţe
/		
Act Administrativ nr. Titlu de proprietate nr.1304/14290, din 12/07/2000 emis de Comisia Judeteana Valcea;		
B1	Intabulare, drept de PROPRIETATE cu titlu de drept reconstituire in baza Legii nr.18/1991, dobandit prin Lege, cota actuala 1/1, cota initiala 1/1	A1
	1) **ANDREIANA ION**	

C. Partea III. SARCINI .

Inscrieri privind dezmembramintele dreptului de proprietate, drepturi reale de garanţie şi sarcini	Referinţe
NU SUNT	

Document care conține date cu caracter personal, protejat de prevederile Regulamentului (UE) nr. 679/2016 și Legii 190/2018

Anexa Nr. 1 La Partea I

Teren

Nr cadastral	Suprafaţa (mp)*	Observaţii / Referinţe
	2.500	

* Suprafaţa este determinată in planul de proiecţie Stereo 70.

DETALII LINIARE IMOBIL

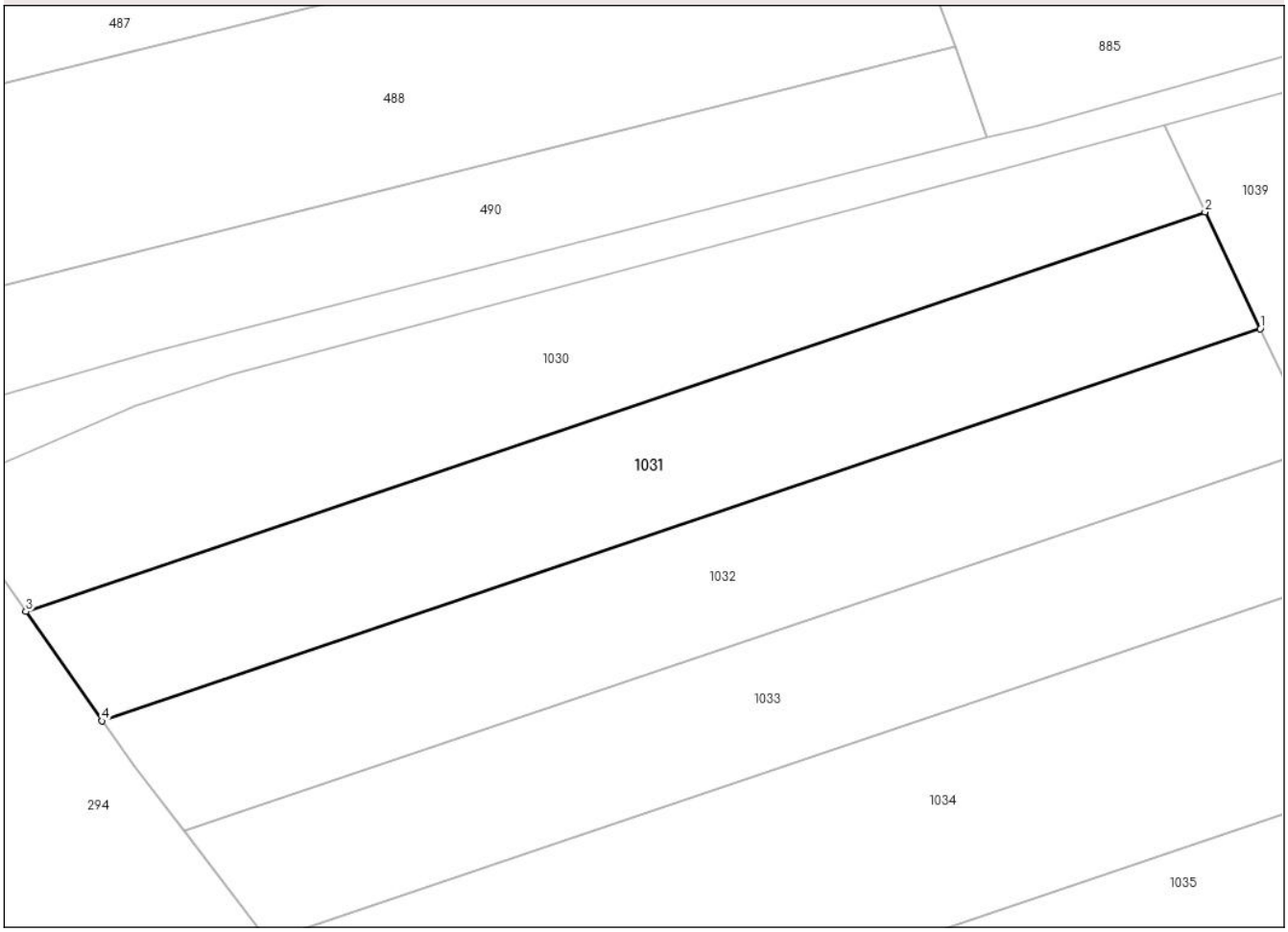

Date referitoare la teren

Crt	Categorie folosință	Intra vilan	Suprafaţa (mp)	Tarla	Parcelă	Nr. topo	Observaţii / Referinţe
1	arabil	NU	2.500	53	2/2	-	

Lungime Segmente
1) Valorile lungimilor segmentelor sunt obţinute din proiecţie în plan.

Punct început	X / Y	Punct sfârşit	X / Y	Lungime segment (** (m)
1	428.424,21 341.217,369	2	428.417,277 341.232,029	16.217
2	428.417,277 341.232,029	3	428.268,926 341.181,828	156.615
3	428.268,926 341.181,828	4	428.278,533 341.168,074	16.777
4	428.278,533 341.168,074	1	428.424,21 341.217,369	153.791

**** Lungimile segmentelor sunt determinate în planul de proiecţie Stereo 70 şi sunt rotunjite la 1 milimetru.**

Document care conține date cu caracter personal, protejat de prevederile Regulamentului (UE) nr. 679/2016 și Legii 190/2018

***** Distanţa dintre puncte este formată din segmente cumulate ce sunt mai mici decât valoarea 1 milimetru.**

Document care conține date cu caracter personal, protejat de prevederile Regulamentului (UE) nr. 679/2016 și Legii 190/2018

DATE DESPRE IMOBILUL NR. 1032

Oficiul de Cadastru şi Publicitate Imobiliară VALCEA
Biroul de Cadastru şi Publicitate Imobiliară Ramnicu Valcea

A. Partea I. Descrierea imobilului

TEREN Extravilan

Adresa: Jud. Valcea

Nr. Crt	Nr cadastral Nr. topografic	Suprafaţa* (mp)	Observaţii / Referinţe
A1		2.500	Sector cadastral:72 Teren neimprejmuit;

B. Partea II. Proprietari şi acte

Inscrieri privitoare la dreptul de proprietate şi alte drepturi reale		Referinţe
/		
Act Administrativ nr. Titlu de proprietate nr.1321/14290, din 17/07/2000 emis de Comisia Judeteana Valcea;		
B1	Intabulare, drept de PROPRIETATE cu titlu de drept reconstituire in baza Legii nr.18/1991, dobandit prin Lege, cota actuala 1/1, cota initiala 1/1	A1
	1) **ANDREIANA DUMITRU**	

C. Partea III. SARCINI .

Inscrieri privind dezmembramintele dreptului de proprietate, drepturi reale de garanţie şi sarcini	Referinţe
NU SUNT	

Document care conține date cu caracter personal, protejat de prevederile Regulamentului (UE) nr. 679/2016 și Legii 190/2018

Anexa Nr. 1 La Partea I

Teren

Nr cadastral	Suprafaţa (mp)*	Observaţii / Referinţe
	2.500	

* Suprafaţa este determinată in planul de proiecţie Stereo 70.

DETALII LINIARE IMOBIL

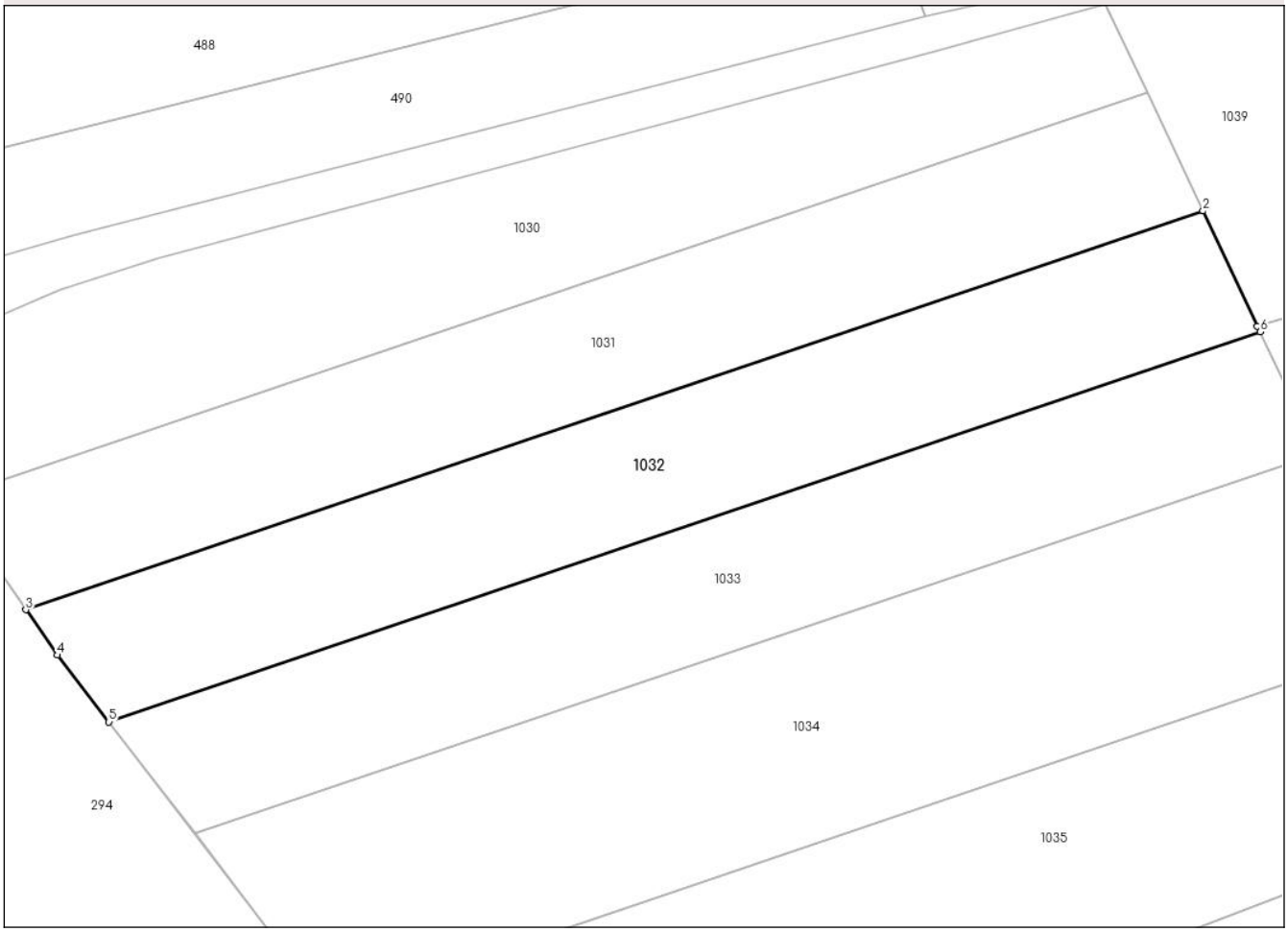

Date referitoare la teren

Crt	Categorie folosință	Intra vilan	Suprafaţa (mp)	Tarla	Parcelă	Nr. topo	Observaţii / Referinţe
1	arabil	NU	2.500	53	2/45	-	

Lungime Segmente
1) Valorile lungimilor segmentelor sunt obţinute din proiecţie în plan.

Punct început	X / Y	Punct sfârşit	X / Y	Lungime segment (** (m)
1	428.430,939 341.203,139	2	428.424,21 341.217,369	15.741
2	428.424,21 341.217,369	3	428.278,533 341.168,074	153.791
3	428.278,533 341.168,074	4	428.282,451 341.162,465	6.842
4	428.282,451 341.162,465	5	428.288,806 341.154,209	10.419
5	428.288,806 341.154,209	6	428.431,279 341.202,421	150.409

Document care conține date cu caracter personal, protejat de prevederile Regulamentului (UE) nr. 679/2016 și Legii 190/2018

Punct început	X / Y	Punct sfârşit	X / Y	Lungime segment (** (m)
6	428.431,279 341.202,421	1	428.430,939 341.203,139	0.794

** Lungimile segmentelor sunt determinate în planul de proiecţie Stereo 70 şi sunt rotunjite la 1 milimetru.
*** Distanţa dintre puncte este formată din segmente cumulate ce sunt mai mici decât valoarea 1 milimetru.

Document care conține date cu caracter personal, protejat de prevederile Regulamentului (UE) nr. 679/2016 și Legii 190/2018

DATE DESPRE IMOBILUL NR. 1033

Oficiul de Cadastru şi Publicitate Imobiliară VALCEA
Biroul de Cadastru şi Publicitate Imobiliară Ramnicu Valcea

A. Partea I. Descrierea imobilului

TEREN Extravilan

Adresa: Jud. Valcea

Nr. Crt	Nr cadastral Nr. topografic	Suprafaţa* (mp)	Observaţii / Referinţe
A1		2.450	Sector cadastral:72 Teren neimprejmuit;

B. Partea II. Proprietari şi acte

Inscrieri privitoare la dreptul de proprietate şi alte drepturi reale		Referinţe
/		
Act Administrativ nr. Titlu de proprietate nr.1150/50658, din 30/01/2001 emis de Comisia Judeteana Valcea;		
B1	Intabulare, drept de PROPRIETATE cu titlu de drept reconstituire in baza Legii nr.18/1991, dobandit prin Lege, cota actuala 1/1, cota initiala 1/1	A1
	1) **ANDREIANA ILIE** 2) **ANDREIANA TRAIAN**	

C. Partea III. SARCINI .

Inscrieri privind dezmembramintele dreptului de proprietate, drepturi reale de garanţie şi sarcini	Referinţe
NU SUNT	

Document care conține date cu caracter personal, protejat de prevederile Regulamentului (UE) nr. 679/2016 și Legii 190/2018

Anexa Nr. 1 La Partea I

Teren

Nr cadastral	Suprafaţa (mp)*	Observaţii / Referinţe
	2.450	

* Suprafaţa este determinată in planul de proiecţie Stereo 70.

DETALII LINIARE IMOBIL

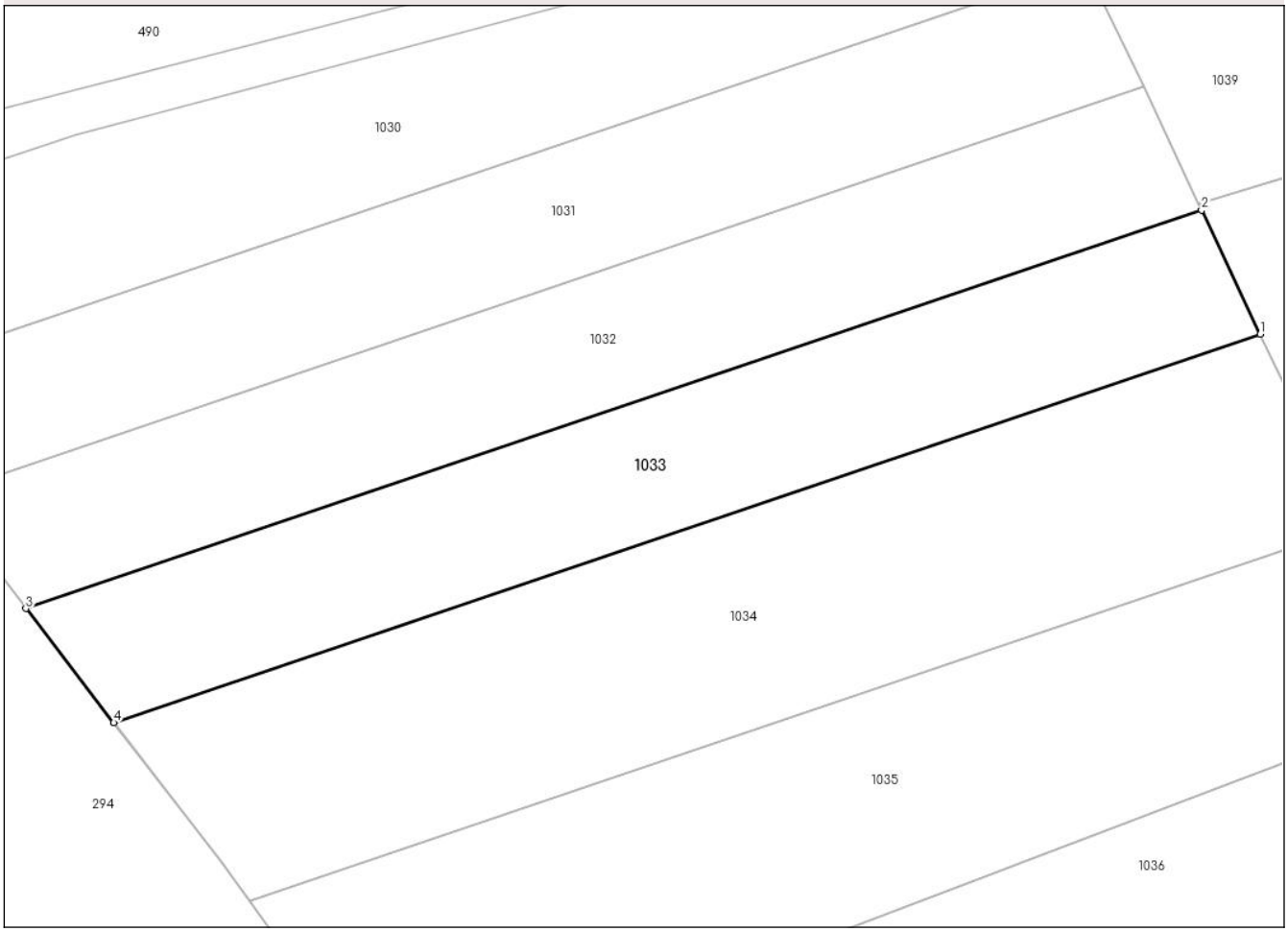

Date referitoare la teren

Crt	Categorie folosință	Intra vilan	Suprafaţa (mp)	Tarla	Parcelă	Nr. topo	Observaţii / Referinţe
1	arabil	NU	2.450	53	2/4	-	

Lungime Segmente
1) Valorile lungimilor segmentelor sunt obţinute din proiecţie în plan.

Punct început	X / Y	Punct sfârşit	X / Y	Lungime segment (** (m)
1	428.438,377 341.187,41	2	428.431,279 341.202,421	16.605
2	428.431,279 341.202,421	3	428.288,806 341.154,209	150.409
3	428.288,806 341.154,209	4	428.299,44 341.140,395	17.433
4	428.299,44 341.140,395	1	428.438,377 341.187,41	146.676

**** Lungimile segmentelor sunt determinate în planul de proiecţie Stereo 70 şi sunt rotunjite la 1 milimetru.**

Document care conține date cu caracter personal, protejat de prevederile Regulamentului (UE) nr. 679/2016 și Legii 190/2018

***** Distanţa dintre puncte este formată din segmente cumulate ce sunt mai mici decât valoarea 1 milimetru.**

DATE DESPRE IMOBILUL NR. 1034

Oficiul de Cadastru şi Publicitate Imobiliară VALCEA
Biroul de Cadastru şi Publicitate Imobiliară Ramnicu Valcea

A. Partea I. Descrierea imobilului

TEREN Extravilan

Adresa: Jud. Valcea

Nr. Crt	Nr cadastral Nr. topografic	Suprafaţa* (mp)	Observaţii / Referinţe
A1		3.700	Sector cadastral:72 Teren neimprejmuit;

B. Partea II. Proprietari şi acte

Inscrieri privitoare la dreptul de proprietate şi alte drepturi reale		Referinţe
/		
Act Administrativ nr. Titlu de proprietate nr.1520/25738, din 23/12/2002 emis de Comisia Judeteana Valcea;		
B1	Intabulare, drept de PROPRIETATE cu titlu de drept reconstituire in baza Legii nr.18/1991, dobandit prin Lege, cota actuala 1/1, cota initiala 1/1	A1
	1) **EPURE ILIE**	

C. Partea III. SARCINI .

Inscrieri privind dezmembramintele dreptului de proprietate, drepturi reale de garanţie şi sarcini	Referinţe
NU SUNT	

Anexa Nr. 1 La Partea I

Teren

Nr cadastral	Suprafaţa (mp)*	Observaţii / Referinţe
	3.700	

* Suprafaţa este determinată in planul de proiecţie Stereo 70.

DETALII LINIARE IMOBIL

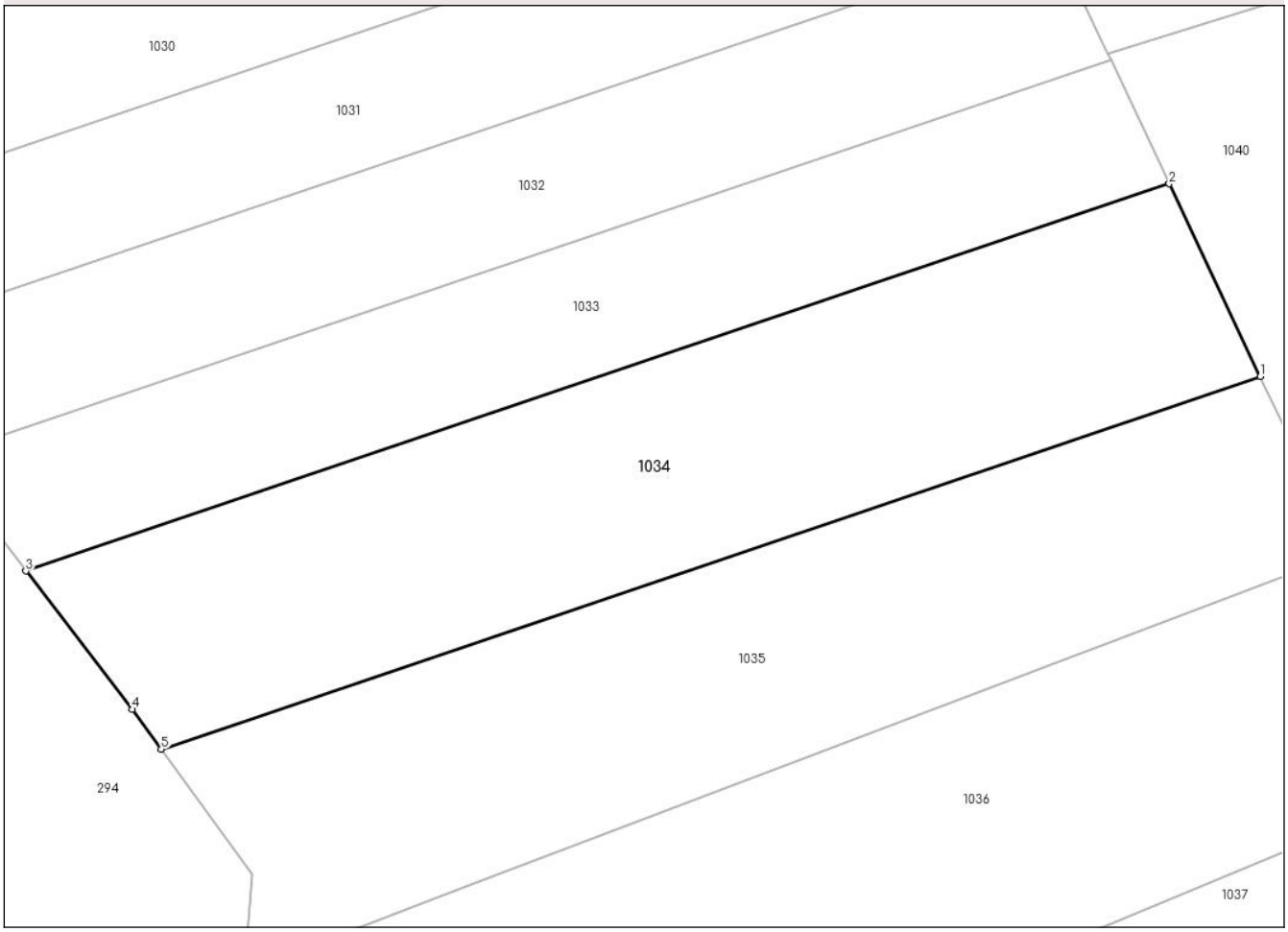

Date referitoare la teren

Crt	Categorie folosință	Intra vilan	Suprafaţa (mp)	Tarla	Parcelă	Nr. topo	Observaţii / Referinţe
1	arabil	NU	3.700	53	2/43	-	

Lungime Segmente
1) Valorile lungimilor segmentelor sunt obţinute din proiecţie în plan.

Punct început	X / Y	Punct sfârşit	X / Y	Lungime segment (** (m)
1	428.449,441 341.164,014	2	428.438,377 341.187,41	25.88
2	428.438,377 341.187,41	3	428.299,44 341.140,395	146.676
3	428.299,44 341.140,395	4	428.312,37 341.123,598	21.197
4	428.312,37 341.123,598	5	428.315,896 341.118,768	5.98
5	428.315,896 341.118,768	1	428.449,441 341.164,014	141.002

Document care conține date cu caracter personal, protejat de prevederile Regulamentului (UE) nr. 679/2016 și Legii 190/2018

** Lungimile segmentelor sunt determinate în planul de proiecţie Stereo 70 şi sunt rotunjite la 1 milimetru.
*** Distanţa dintre puncte este formată din segmente cumulate ce sunt mai mici decât valoarea 1 milimetru.

DATE DESPRE IMOBILUL NR. 1035

Oficiul de Cadastru şi Publicitate Imobiliară VALCEA
Biroul de Cadastru şi Publicitate Imobiliară Ramnicu Valcea

A. Partea I. Descrierea imobilului

TEREN Extravilan

Adresa: Jud. Valcea

Nr. Crt	Nr cadastral Nr. topografic	Suprafaţa* (mp)	Observaţii / Referinţe
A1		3.650	Sector cadastral:72 Teren neimprejmuit;

B. Partea II. Proprietari şi acte

Inscrieri privitoare la dreptul de proprietate şi alte drepturi reale		Referinţe
/		
Act Administrativ nr. Titlu de proprietate nr.852/42987, din 06/10/1998 emis de Comisia Judeteana Valcea;		
B1	Intabulare, drept de PROPRIETATE cu titlu de drept reconstituire in baza Legii nr.18/1991, dobandit prin Lege, cota actuala 1/1, cota initiala 1/1	A1
	1) **STROE ELENA**	

C. Partea III. SARCINI .

Inscrieri privind dezmembramintele dreptului de proprietate, drepturi reale de garanţie şi sarcini	Referinţe
NU SUNT	

Anexa Nr. 1 La Partea I

Teren

Nr cadastral	Suprafaţa (mp)*	Observaţii / Referinţe
	3.650	

* Suprafaţa este determinată in planul de proiecţie Stereo 70.

DETALII LINIARE IMOBIL

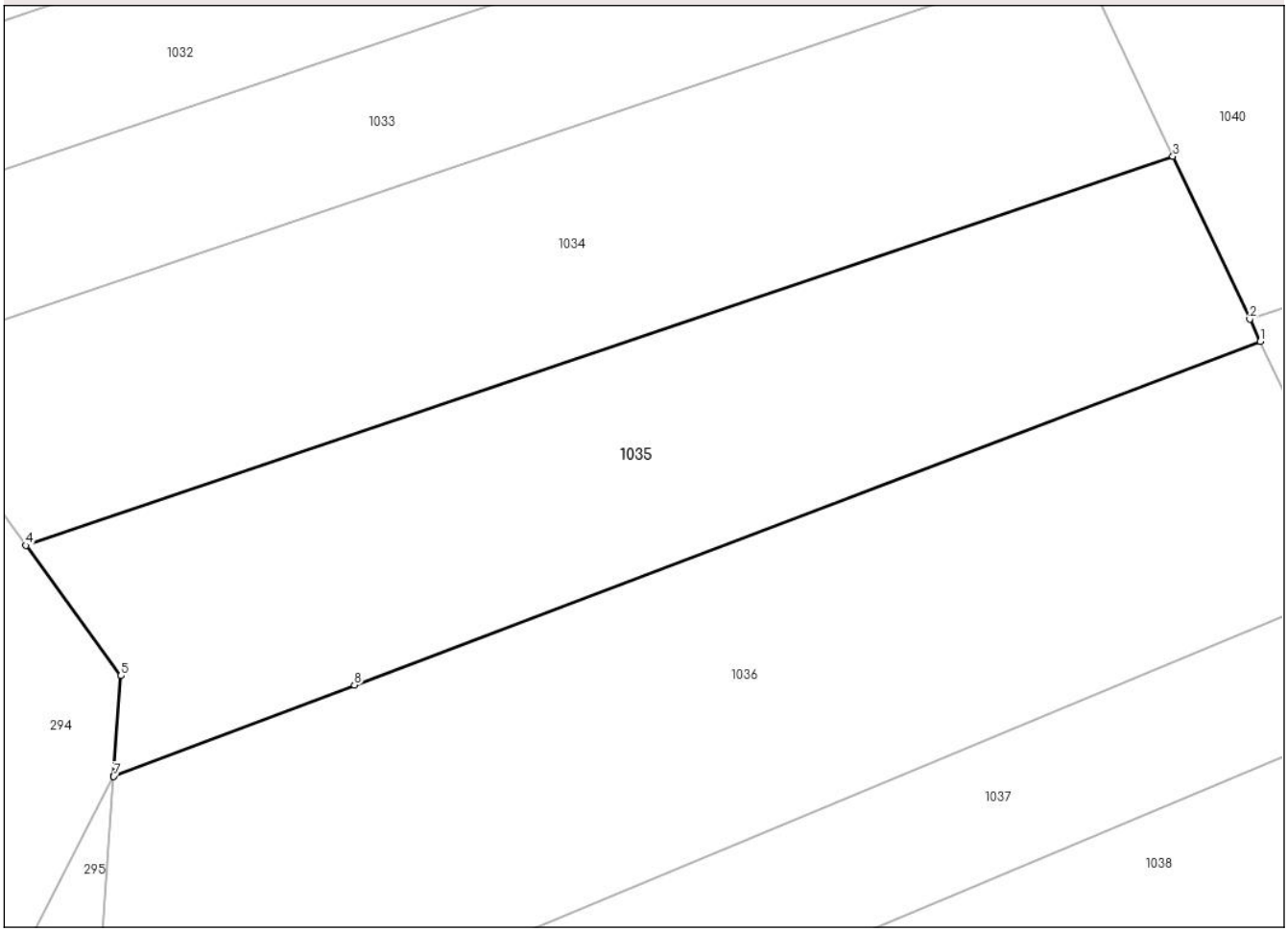

Date referitoare la teren

Crt	Categorie folosință	Intra vilan	Suprafaţa (mp)	Tarla	Parcelă	Nr. topo	Observaţii / Referinţe
1	arabil	NU	3.650	53	2/5	-	

Lungime Segmente
1) Valorile lungimilor segmentelor sunt obţinute din proiecţie în plan.

Punct început	X / Y	Punct sfârşit	X / Y	Lungime segment (** (m)
1	428.459,626 341.142,477	2	428.458,394 341.145,081	2.881
2	428.458,394 341.145,081	3	428.449,441 341.164,014	20.943
3	428.449,441 341.164,014	4	428.315,896 341.118,768	141.002
4	428.315,896 341.118,768	5	428.326,954 341.103,621	18.754
5	428.326,954 341.103,621	6	428.326,102 341.091,987	11.665

Document care conține date cu caracter personal, protejat de prevederile Regulamentului (UE) nr. 679/2016 și Legii 190/2018

Punct început	X / Y	Punct sfârşit	X / Y	Lungime segment (** (m)
6	428.326,102 341.091,987	7	428.326,095 341.091,886	0.101
7	428.326,095 341.091,886	8	428.354,156 341.102,517	30.007
8	428.354,156 341.102,517	1	428.459,626 341.142,477	112.786

** Lungimile segmentelor sunt determinate în planul de proiecţie Stereo 70 şi sunt rotunjite la 1 milimetru.
*** Distanţa dintre puncte este formată din segmente cumulate ce sunt mai mici decât valoarea 1 milimetru.

Document care conține date cu caracter personal, protejat de prevederile Regulamentului (UE) nr. 679/2016 și Legii 190/2018

DATE DESPRE IMOBILUL NR. 1036

Oficiul de Cadastru şi Publicitate Imobiliară VALCEA
Biroul de Cadastru şi Publicitate Imobiliară Ramnicu Valcea

A. Partea I. Descrierea imobilului

TEREN Extravilan

Adresa: Jud. Valcea

Nr. Crt	Nr cadastral Nr. topografic	Suprafaţa* (mp)	Observaţii / Referinţe
A1		Din acte: 0 Masurata: 5.000	Sector cadastral:72 Teren neimprejmuit;

B. Partea II. Proprietari şi acte

Inscrieri privitoare la dreptul de proprietate şi alte drepturi reale		Referinţe
/		
Act Administrativ nr. Adeverinta nr. 3199, din 20/05/2025 emis de Primaria Comunei Susani;		
B1	Inscrierea posesiei, drept de PROPRIETATE, dobandit prin Lege, cota actuala 1/1, cota initiala 1/1	A1
	1) **NEIDENTIFICAT NEIDENTIFICAT**, CIF:0000000000000	
Act Normativ nr. Legea nr.7, din 13/03/1996 emis de Parlamentul Romaniei (Art.13);		
B2	Se noteaza mentiunea de proprietar neidentificat.	A1

C. Partea III. SARCINI .

Inscrieri privind dezmembramintele dreptului de proprietate, drepturi reale de garanţie şi sarcini	Referinţe
NU SUNT	

Document care conține date cu caracter personal, protejat de prevederile Regulamentului (UE) nr. 679/2016 și Legii 190/2018

Anexa Nr. 1 La Partea I

Teren

Nr cadastral	Suprafaţa (mp)*	Observaţii / Referinţe
	Din acte: 0 Masurata: 5.000	

* Suprafaţa este determinată in planul de proiecţie Stereo 70.

DETALII LINIARE IMOBIL

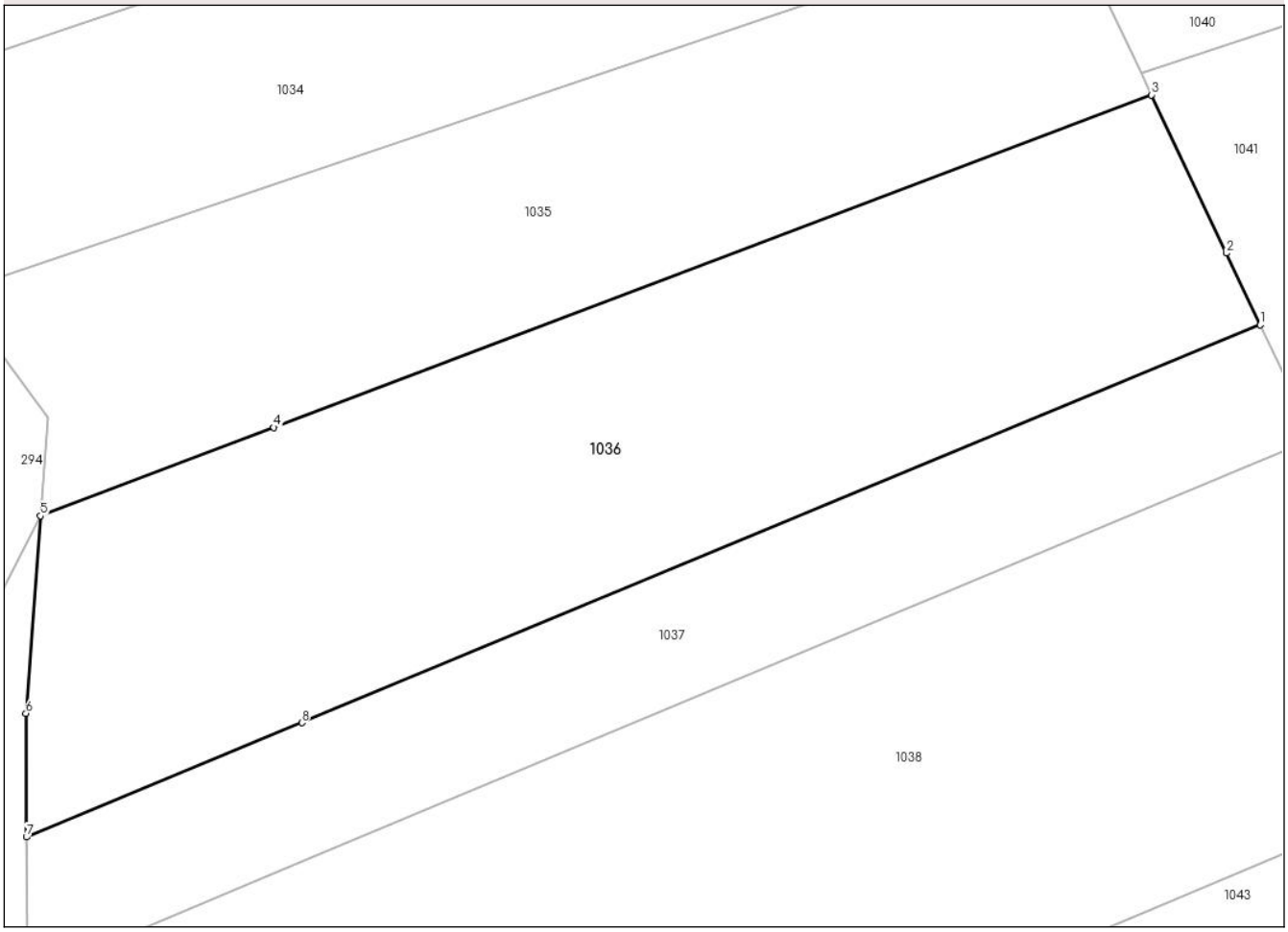

Date referitoare la teren

Crt	Categorie folosinţă	Intra vilan	Suprafaţa (mp)	Tarla	Parcelă	Nr. topo	Observaţii / Referinţe
1	arabil	NU	3.843	53	2/3	-	
2	padure	NU	1.157	53	2/4	-	

Lungime Segmente
1) Valorile lungimilor segmentelor sunt obţinute din proiecţie în plan.

Punct început	X / Y	Punct sfârşit	X / Y	Lungime segment (** (m)
1	428.472,698 341.114,834	2	428.468,613 341.123,472	9.555
2	428.468,613 341.123,472	3	428.459,626 341.142,477	21.023
3	428.459,626 341.142,477	4	428.354,156 341.102,517	112.786
4	428.354,156 341.102,517	5	428.326,095 341.091,886	30.007

Document care conține date cu caracter personal, protejat de prevederile Regulamentului (UE) nr. 679/2016 și Legii 190/2018

Punct început	X / Y	Punct sfârşit	X / Y	Lungime segment (** (m)
5	428.326,095 341.091,886	6	428.324,357 341.068,158	23.792
6	428.324,357 341.068,158	7	428.324,417 341.053,287	14.871
7	428.324,417 341.053,287	8	428.357,529 341.067,031	35.851
8	428.357,529 341.067,031	1	428.472,698 341.114,834	124.696

** Lungimile segmentelor sunt determinate în planul de proiecţie Stereo 70 şi sunt rotunjite la 1 milimetru.
*** Distanţa dintre puncte este formată din segmente cumulate ce sunt mai mici decât valoarea 1 milimetru.

Document care conține date cu caracter personal, protejat de prevederile Regulamentului (UE) nr. 679/2016 și Legii 190/2018

DATE DESPRE IMOBILUL NR. 1037

Oficiul de Cadastru şi Publicitate Imobiliară VALCEA
Biroul de Cadastru şi Publicitate Imobiliară Ramnicu Valcea

A. Partea I. Descrierea imobilului

TEREN Extravilan

Adresa: Jud. Valcea

Nr. Crt	Nr cadastral Nr. topografic	Suprafaţa* (mp)	Observaţii / Referinţe
A1		2.500	Sector cadastral:72 Teren neimprejmuit;

B. Partea II. Proprietari şi acte

Inscrieri privitoare la dreptul de proprietate şi alte drepturi reale		Referinţe
/		
Act Administrativ nr. Titlu de proprietate nr.990/52923, din 14/01/2000 emis de Comisia Judeteana Valcea;		
B1	Intabulare, drept de PROPRIETATE cu titlu de drept reconstituire in baza Legii nr.18/1991, dobandit prin Lege, cota actuala 1/1, cota initiala 1/1	A1
	1) **TUDOR DUMITRU**	

C. Partea III. SARCINI .

Inscrieri privind dezmembramintele dreptului de proprietate, drepturi reale de garanţie şi sarcini	Referinţe
NU SUNT	

Document care conține date cu caracter personal, protejat de prevederile Regulamentului (UE) nr. 679/2016 și Legii 190/2018

Anexa Nr. 1 La Partea I

Teren

Nr cadastral	Suprafaţa (mp)*	Observaţii / Referinţe
	2.500	

* Suprafaţa este determinată in planul de proiecţie Stereo 70.

DETALII LINIARE IMOBIL

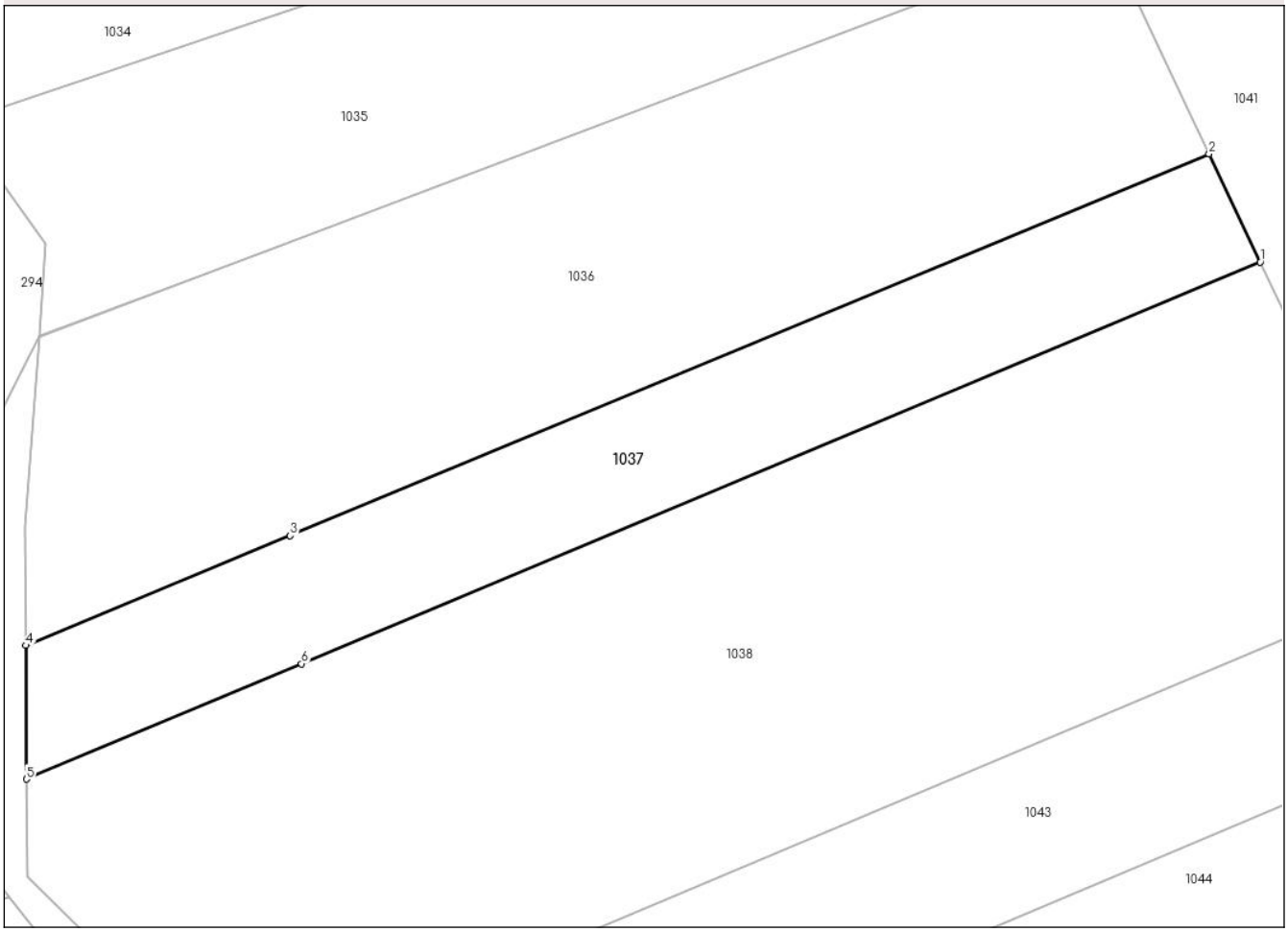

Date referitoare la teren

Crt	Categorie folosință	Intra vilan	Suprafaţa (mp)	Tarla	Parcelă	Nr. topo	Observaţii / Referinţe
1	arabil	NU	1.935	53	2/7	-	
2	altele	NU	565	53	4/2	-	

Lungime Segmente
1) Valorile lungimilor segmentelor sunt obţinute din proiecţie în plan.

Punct început	X / Y	Punct sfârşit	X / Y	Lungime segment (** (m)
1	428.479,114 341.101,266	2	428.472,698 341.114,834	15.009
2	428.472,698 341.114,834	3	428.357,529 341.067,031	124.696
3	428.357,529 341.067,031	4	428.324,417 341.053,287	35.851
4	428.324,417 341.053,287	5	428.324,485 341.036,544	16.743

Document care conține date cu caracter personal, protejat de prevederile Regulamentului (UE) nr. 679/2016 și Legii 190/2018

Punct început	X / Y	Punct sfârşit	X / Y	Lungime segment (** (m)
5	428.324,485 341.036,544	6	428.358,981 341.050,982	37.396
6	428.358,981 341.050,982	1	428.479,114 341.101,266	130.232

** Lungimile segmentelor sunt determinate în planul de proiecţie Stereo 70 şi sunt rotunjite la 1 milimetru.
*** Distanţa dintre puncte este formată din segmente cumulate ce sunt mai mici decât valoarea 1 milimetru.

Document care conține date cu caracter personal, protejat de prevederile Regulamentului (UE) nr. 679/2016 și Legii 190/2018

DATE DESPRE IMOBILUL NR. 1038

Oficiul de Cadastru şi Publicitate Imobiliară VALCEA
Biroul de Cadastru şi Publicitate Imobiliară Ramnicu Valcea

A. Partea I. Descrierea imobilului

TEREN Extravilan

Adresa: Jud. Valcea

Nr. Crt	Nr cadastral Nr. topografic	Suprafaţa* (mp)	Observaţii / Referinţe
A1		7.500	Sector cadastral:72 Teren neimprejmuit;

B. Partea II. Proprietari şi acte

Inscrieri privitoare la dreptul de proprietate şi alte drepturi reale		Referinţe
/		
Act Administrativ nr. Titlu de proprietate nr.1314/14290, din 17/07/2000 emis de Comisia Judeteana Valcea;		
B1	Intabulare, drept de PROPRIETATE cu titlu de drept reconstituire in baza Legii nr.18/1991, dobandit prin Lege, cota actuala 1/1, cota initiala 1/1	A1
	1) **DRAGOMIR MARIN** 2) **DRAGOMIR ION**	

C. Partea III. SARCINI .

Inscrieri privind dezmembramintele dreptului de proprietate, drepturi reale de garanţie şi sarcini	Referinţe
NU SUNT	

Document care conține date cu caracter personal, protejat de prevederile Regulamentului (UE) nr. 679/2016 și Legii 190/2018

Anexa Nr. 1 La Partea I

Teren

Nr cadastral	Suprafaţa (mp)*	Observaţii / Referinţe
	7.500	

* Suprafaţa este determinată in planul de proiecţie Stereo 70.

DETALII LINIARE IMOBIL

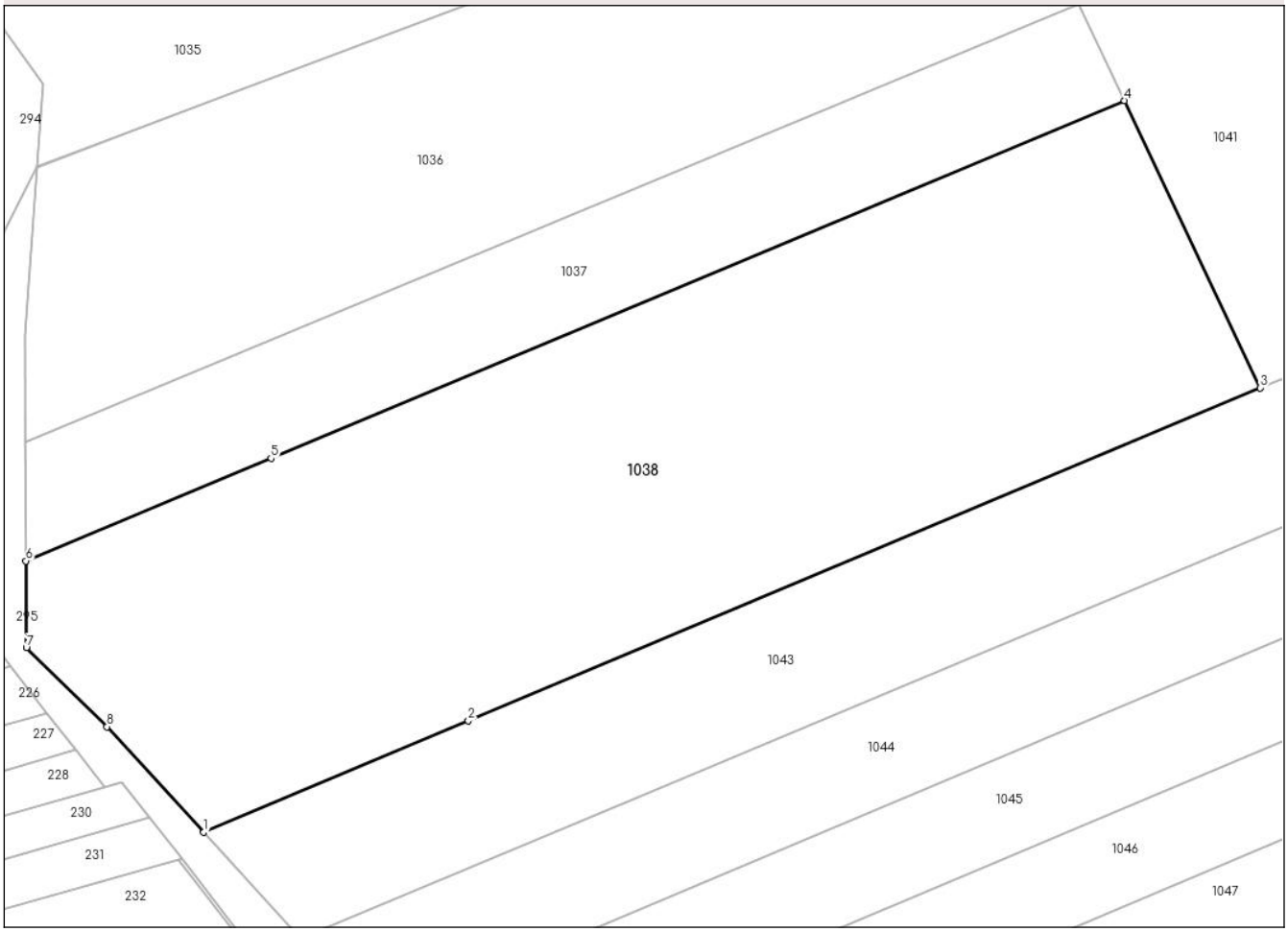

Date referitoare la teren

Crt	Categorie folosință	Intra vilan	Suprafaţa (mp)	Tarla	Parcelă	Nr. topo	Observaţii / Referinţe
1	arabil	NU	5.938	53	2/8	-	
2	padure	NU	1.562	53	4/3	-	

Lungime Segmente
1) Valorile lungimilor segmentelor sunt obţinute din proiecţie în plan.

Punct început	X / Y	Punct sfârşit	X / Y	Lungime segment (** (m)
1	428.349,523 340.998,405	2	428.386,766 341.014,055	40.398
2	428.386,766 341.014,055	3	428.498,209 341.060,887	120.883
3	428.498,209 341.060,887	4	428.479,114 341.101,266	44.666
4	428.479,114 341.101,266	5	428.358,981 341.050,982	130.232

Document care conține date cu caracter personal, protejat de prevederile Regulamentului (UE) nr. 679/2016 și Legii 190/2018

Punct început	X / Y	Punct sfârşit	X / Y	Lungime segment (** (m)
5	428.358,981 341.050,982	6	428.324,485 341.036,544	37.396
6	428.324,485 341.036,544	7	428.324,535 341.024,359	12.185
7	428.324,535 341.024,359	8	428.335,912 341.013,245	15.905
8	428.335,912 341.013,245	1	428.349,523 340.998,405	20.137

** Lungimile segmentelor sunt determinate în planul de proiecţie Stereo 70 şi sunt rotunjite la 1 milimetru.
*** Distanţa dintre puncte este formată din segmente cumulate ce sunt mai mici decât valoarea 1 milimetru.

Document care conține date cu caracter personal, protejat de prevederile Regulamentului (UE) nr. 679/2016 și Legii 190/2018

DATE DESPRE IMOBILUL NR. 1039

Oficiul de Cadastru şi Publicitate Imobiliară VALCEA
Biroul de Cadastru şi Publicitate Imobiliară Ramnicu Valcea

A. Partea I. Descrierea imobilului

TEREN Extravilan

Adresa: Jud. Valcea

Nr. Crt	Nr cadastral Nr. topografic	Suprafaţa* (mp)	Observaţii / Referinţe
A1		5.002	Sector cadastral:72 Teren neimprejmuit;

B. Partea II. Proprietari şi acte

Inscrieri privitoare la dreptul de proprietate şi alte drepturi reale		Referinţe
/		
Act Administrativ nr. Proces verbal de punere in posesie nr.5, din 21/05/2025 emis de Consiliul Local Susani (Hotararea Comisiei Judetene nr. 35/13.09.1991 emis de CJFF VALCEA);		
B1	Inscrierea provizorie, drept de PROPRIETATE, dobandit prin Lege, cota actuala 1/1, cota initiala 1/1	A1
	1) **CEPAREANU DOMNICA**	

C. Partea III. SARCINI .

Inscrieri privind dezmembramintele dreptului de proprietate, drepturi reale de garanţie şi sarcini	Referinţe
NU SUNT	

Document care conține date cu caracter personal, protejat de prevederile Regulamentului (UE) nr. 679/2016 și Legii 190/2018

Anexa Nr. 1 La Partea I

Teren

Nr cadastral	Suprafaţa (mp)*	Observaţii / Referinţe
	5.002	

* Suprafaţa este determinată in planul de proiecţie Stereo 70.

DETALII LINIARE IMOBIL

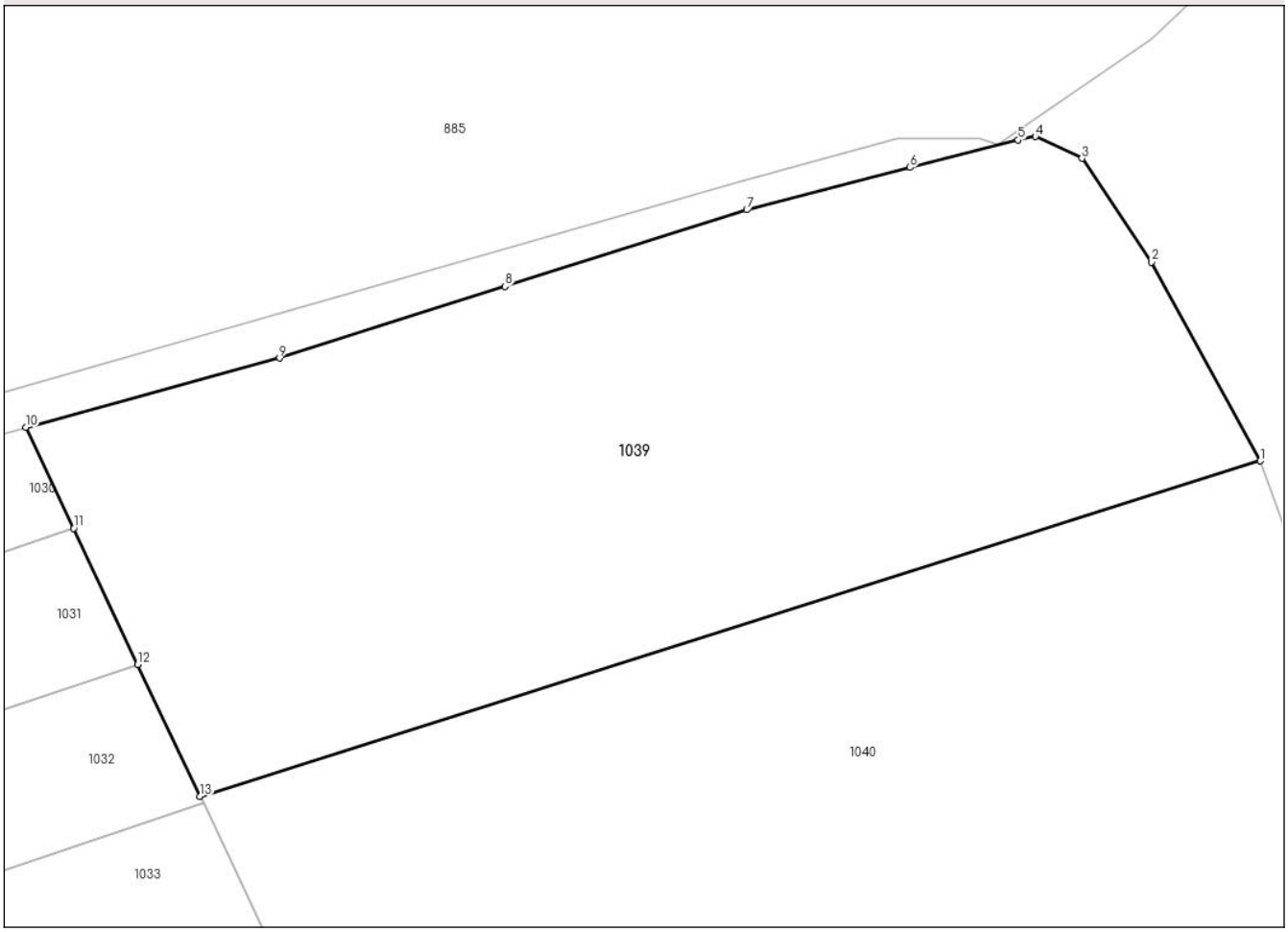

Date referitoare la teren

Crt	Categorie folosință	Intra vilan	Suprafaţa (mp)	Tarla	Parcelă	Nr. topo	Observaţii / Referinţe
1	arabil	NU	5.002	53	2/9	-	

Lungime Segmente
1) Valorile lungimilor segmentelor sunt obţinute din proiecţie în plan.

Punct început	X / Y	Punct sfârşit	X / Y	Lungime segment (** (m)
1	428.545,302 341.239,291	2	428.533,591 341.260,725	24.425
2	428.533,591 341.260,725	3	428.526,066 341.271,888	13.462
3	428.526,066 341.271,888	4	428.521,026 341.274,251	5.566
4	428.521,026 341.274,251	5	428.519,179 341.273,868	1.886
5	428.519,179 341.273,868	6	428.507,516 341.270,923	12.029

Document care conține date cu caracter personal, protejat de prevederile Regulamentului (UE) nr. 679/2016 și Legii 190/2018

Punct început	X / Y	Punct sfârşit	X / Y	Lungime segment (** (m)
6	428.507,516 341.270,923	7	428.489,894 341.266,343	18.207
7	428.489,894 341.266,343	8	428.463,833 341.258,09	27.337
8	428.463,833 341.258,09	9	428.439,497 341.250,384	25.527
9	428.439,497 341.250,384	10	428.412,135 341.242,903	28.366
10	428.412,135 341.242,903	11	428.417,277 341.232,029	12.028
11	428.417,277 341.232,029	12	428.424,21 341.217,369	16.217
12	428.424,21 341.217,369	13	428.430,939 341.203,139	15.741
13	428.430,939 341.203,139	1	428.545,302 341.239,291	119.941

** Lungimile segmentelor sunt determinate în planul de proiecţie Stereo 70 şi sunt rotunjite la 1 milimetru.
*** Distanţa dintre puncte este formată din segmente cumulate ce sunt mai mici decât valoarea 1 milimetru.

Document care conține date cu caracter personal, protejat de prevederile Regulamentului (UE) nr. 679/2016 și Legii 190/2018

DATE DESPRE IMOBILUL NR. 1040

Oficiul de Cadastru şi Publicitate Imobiliară VALCEA
Biroul de Cadastru şi Publicitate Imobiliară Ramnicu Valcea

A. Partea I. Descrierea imobilului

TEREN Extravilan

Adresa: Jud. Valcea

Nr. Crt	Nr cadastral Nr. topografic	Suprafaţa* (mp)	Observaţii / Referinţe
A1		7.315	Sector cadastral:72 Teren neimprejmuit;

B. Partea II. Proprietari şi acte

Inscrieri privitoare la dreptul de proprietate şi alte drepturi reale		Referinţe
/		
Act Administrativ nr. Proces verbal de punere in posesie nr.19, din 22/05/2025 emis de Primaria Comunei Susani (Hotararea Comisiei Judetene nr. 35/13.09.1991 eliberata de CJFF VALCEA);		
B1	Inscrierea provizorie, drept de PROPRIETATE, dobandit prin Lege, cota actuala 1/1, cota initiala 1/1	A1
	1) **CEPAREANU DUMITRU**	

C. Partea III. SARCINI .

Inscrieri privind dezmembramintele dreptului de proprietate, drepturi reale de garanţie şi sarcini	Referinţe
NU SUNT	

Document care conține date cu caracter personal, protejat de prevederile Regulamentului (UE) nr. 679/2016 și Legii 190/2018

Anexa Nr. 1 La Partea I

Teren

Nr cadastral	Suprafaţa (mp)*	Observaţii / Referinţe
	7.315	

* Suprafaţa este determinată in planul de proiecţie Stereo 70.

DETALII LINIARE IMOBIL

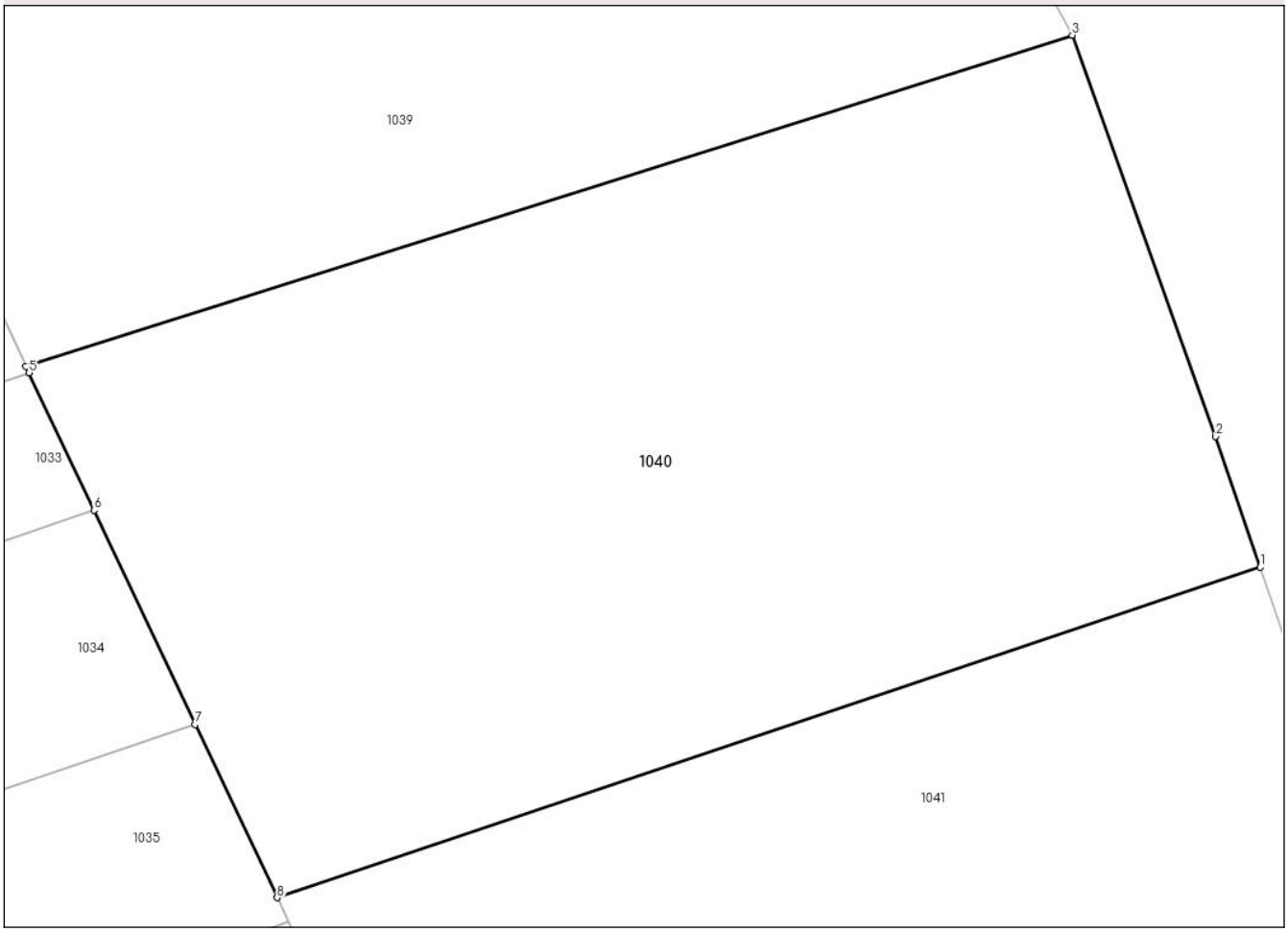

Date referitoare la teren

Crt	Categorie folosință	Intra vilan	Suprafaţa (mp)	Tarla	Parcelă	Nr. topo	Observaţii / Referinţe
1	arabil	NU	7.315	53	2/10	-	

Lungime Segmente
1) Valorile lungimilor segmentelor sunt obţinute din proiecţie în plan.

Punct început	X / Y	Punct sfârşit	X / Y	Lungime segment (** (m)
1	428.565,868 341.181,187	2	428.561,009 341.195,451	15.069
2	428.561,009 341.195,451	3	428.545,302 341.239,291	46.569
3	428.545,302 341.239,291	4	428.430,939 341.203,139	119.941
4	428.430,939 341.203,139	5	428.431,279 341.202,421	0.794
5	428.431,279 341.202,421	6	428.438,377 341.187,41	16.605

Document care conține date cu caracter personal, protejat de prevederile Regulamentului (UE) nr. 679/2016 și Legii 190/2018

Punct început	X / Y	Punct sfârşit	X / Y	Lungime segment (** (m)
6	428.438,377 341.187,41	7	428.449,441 341.164,014	25.88
7	428.449,441 341.164,014	8	428.458,394 341.145,081	20.943
8	428.458,394 341.145,081	1	428.565,868 341.181,187	113.377

** Lungimile segmentelor sunt determinate în planul de proiecţie Stereo 70 şi sunt rotunjite la 1 milimetru.
*** Distanţa dintre puncte este formată din segmente cumulate ce sunt mai mici decât valoarea 1 milimetru.

Document care conține date cu caracter personal, protejat de prevederile Regulamentului (UE) nr. 679/2016 și Legii 190/2018

DATE DESPRE IMOBILUL NR. 1041

Oficiul de Cadastru şi Publicitate Imobiliară VALCEA
Biroul de Cadastru şi Publicitate Imobiliară Ramnicu Valcea

A. Partea I. Descrierea imobilului

TEREN Extravilan

Adresa: Jud. Valcea

Nr. Crt	Nr cadastral Nr. topografic	Suprafaţa* (mp)	Observaţii / Referinţe
A1		Din acte: 0 Masurata: 9.627	Sector cadastral:72 Teren neimprejmuit;

B. Partea II. Proprietari şi acte

Inscrieri privitoare la dreptul de proprietate şi alte drepturi reale		Referinţe
/		
Act Administrativ nr. Adeverinta nr. 3199, din 20/05/2025 emis de Primaria Comunei Susani;		
B1	Inscrierea posesiei, drept de PROPRIETATE, dobandit prin Lege, cota actuala 1/1, cota initiala 1/1	A1
	1) **NEIDENTIFICAT NEIDENTIFICAT**, CIF:0000000000000	
Act Normativ nr. Legea nr.7, din 13/03/1996 emis de Parlamentul Romaniei (Art.13);		
B2	Se noteaza mentiunea de proprietar neidentificat.	A1

C. Partea III. SARCINI .

Inscrieri privind dezmembramintele dreptului de proprietate, drepturi reale de garanţie şi sarcini	Referinţe
NU SUNT	

Document care conține date cu caracter personal, protejat de prevederile Regulamentului (UE) nr. 679/2016 și Legii 190/2018

Anexa Nr. 1 La Partea I

Teren

Nr cadastral	Suprafaţa (mp)*	Observaţii / Referinţe
	Din acte: 0 Masurata: 9.627	

* Suprafaţa este determinată in planul de proiecţie Stereo 70.

DETALII LINIARE IMOBIL

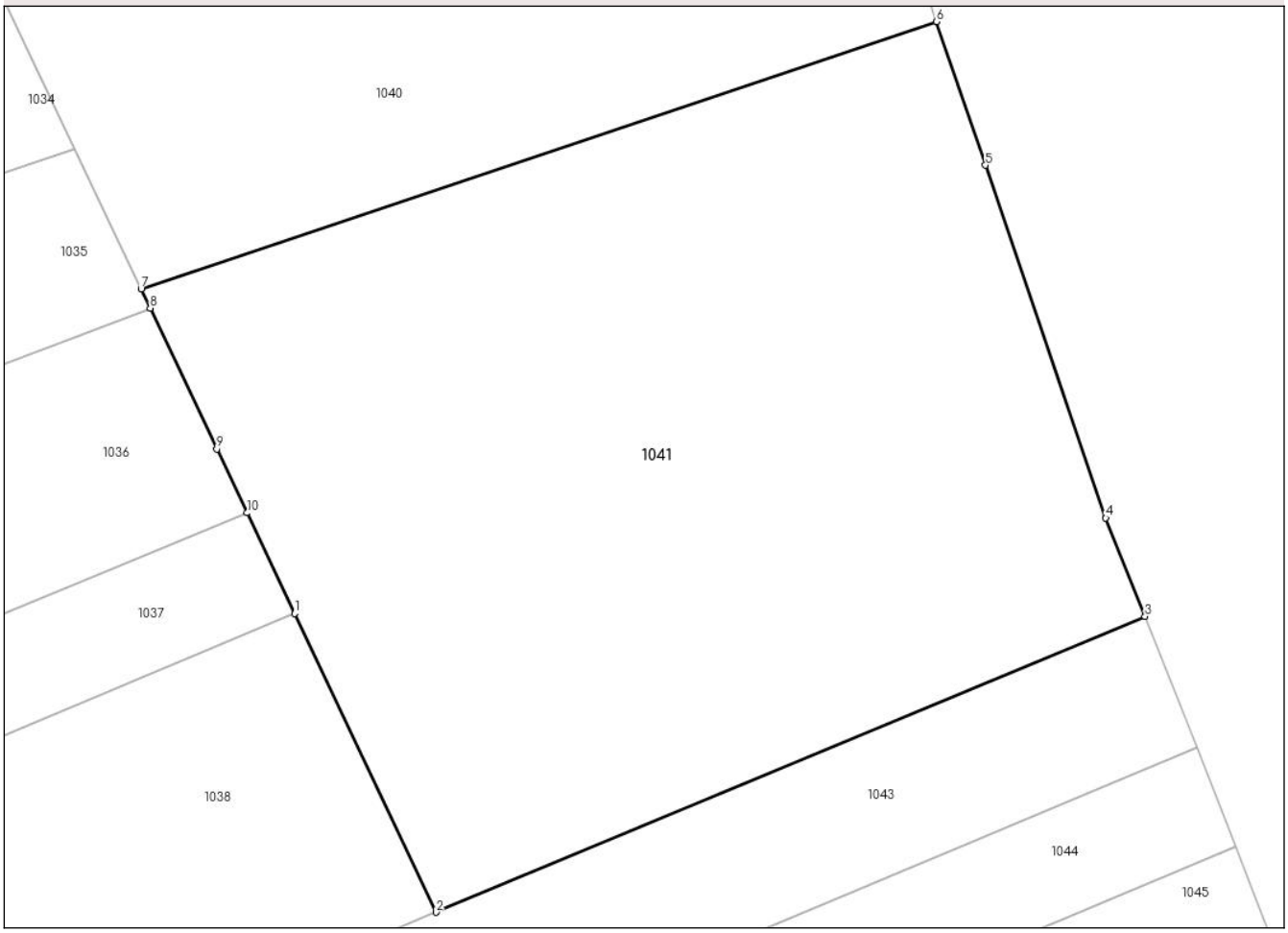

Date referitoare la teren

Crt	Categorie folosinţă	Intra vilan	Suprafaţa (mp)	Tarla	Parcelă	Nr. topo	Observaţii / Referinţe
1	arabil	NU	9.627	53	2/11,2/12	-	

Lungime Segmente
1) Valorile lungimilor segmentelor sunt obţinute din proiecţie în plan.

Punct început	X / Y	Punct sfârşit	X / Y	Lungime segment (** (m)
1	428.479,114 341.101,266	2	428.498,209 341.060,887	44.666
2	428.498,209 341.060,887	3	428.594,012 341.100,866	103.81
3	428.594,012 341.100,866	4	428.588,703 341.114,153	14.308
4	428.588,703 341.114,153	5	428.572,478 341.161,782	50.317
5	428.572,478 341.161,782	6	428.565,868 341.181,187	20.5

Document care conține date cu caracter personal, protejat de prevederile Regulamentului (UE) nr. 679/2016 și Legii 190/2018

Punct început	X / Y	Punct sfârşit	X / Y	Lungime segment (** (m)
6	428.565,868 341.181,187	7	428.458,394 341.145,081	113.377
7	428.458,394 341.145,081	8	428.459,626 341.142,477	2.881
8	428.459,626 341.142,477	9	428.468,613 341.123,472	21.023
9	428.468,613 341.123,472	10	428.472,698 341.114,834	9.555
10	428.472,698 341.114,834	1	428.479,114 341.101,266	15.009

** Lungimile segmentelor sunt determinate în planul de proiecţie Stereo 70 şi sunt rotunjite la 1 milimetru.
*** Distanţa dintre puncte este formată din segmente cumulate ce sunt mai mici decât valoarea 1 milimetru.

Document care conține date cu caracter personal, protejat de prevederile Regulamentului (UE) nr. 679/2016 și Legii 190/2018

DATE DESPRE IMOBILUL NR. 1042

Oficiul de Cadastru şi Publicitate Imobiliară VALCEA
Biroul de Cadastru şi Publicitate Imobiliară Ramnicu Valcea

A. Partea I. Descrierea imobilului

TEREN Extravilan

Adresa: Jud. Valcea

Nr. Crt	Nr cadastral Nr. topografic	Suprafaţa* (mp)	Observaţii / Referinţe
A1		1.600	Sector cadastral:72 Teren neimprejmuit;

B. Partea II. Proprietari şi acte

Inscrieri privitoare la dreptul de proprietate şi alte drepturi reale		Referinţe
/		
Hotarare Judecatoreasca nr. Sentinta Civila nr.1789, din 04/06/2009 emis de Judecatoria Dragasani (Dosar nr.2170/223/2009);		
B1	Intabulare, drept de PROPRIETATEmostenire si partaj, dobandit prin Hotarare Judecatoreasca, cota actuala 1/1, cota initiala 1/1	A1
	1) **ALEXANDRU MARINELA**	

C. Partea III. SARCINI .

Inscrieri privind dezmembramintele dreptului de proprietate, drepturi reale de garanţie şi sarcini	Referinţe
NU SUNT	

Document care conține date cu caracter personal, protejat de prevederile Regulamentului (UE) nr. 679/2016 și Legii 190/2018

Anexa Nr. 1 La Partea I

Teren

Nr cadastral	Suprafaţa (mp)*	Observaţii / Referinţe
	1.600	

* Suprafaţa este determinată in planul de proiecţie Stereo 70.

DETALII LINIARE IMOBIL

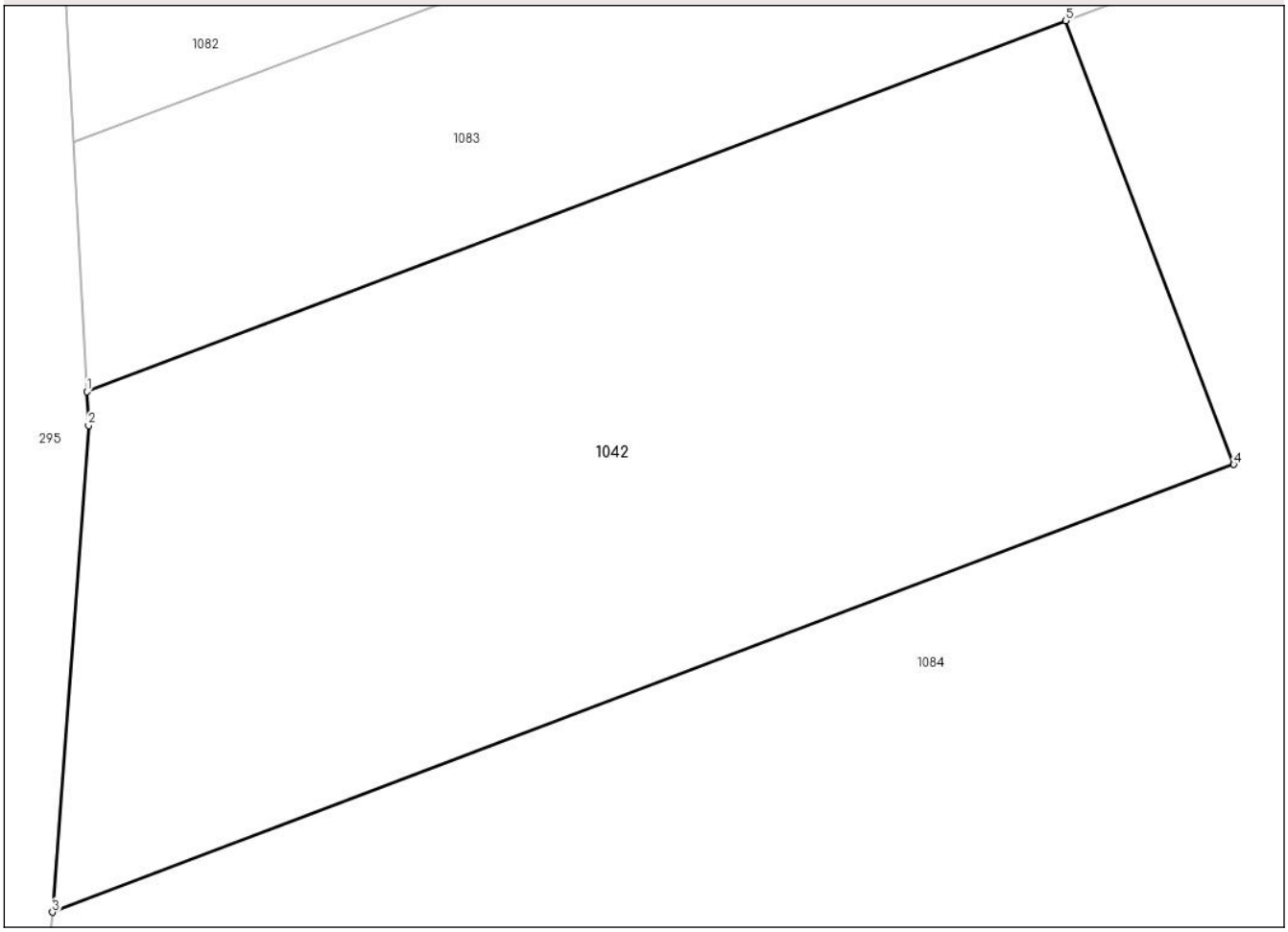

Date referitoare la teren

Crt	Categorie folosință	Intra vilan	Suprafaţa (mp)	Tarla	Parcelă	Nr. topo	Observaţii / Referinţe
1	altele	NU	1.600	53	8/12	-	

Lungime Segmente
1) Valorile lungimilor segmentelor sunt obţinute din proiecţie în plan.

Punct început	X / Y	Punct sfârşit	X / Y	Lungime segment (** (m)
1	428.564,09 340.063,403	2	428.564,185 340.061,581	1.824
2	428.564,185 340.061,581	3	428.562,225 340.035,272	26.382
3	428.562,225 340.035,272	4	428.626,149 340.059,47	68.351
4	428.626,149 340.059,47	5	428.617,069 340.083,457	25.648
5	428.617,069 340.083,457	1	428.564,09 340.063,403	56.647

Document care conține date cu caracter personal, protejat de prevederile Regulamentului (UE) nr. 679/2016 și Legii 190/2018

** Lungimile segmentelor sunt determinate în planul de proiecţie Stereo 70 şi sunt rotunjite la 1 milimetru.
*** Distanţa dintre puncte este formată din segmente cumulate ce sunt mai mici decât valoarea 1 milimetru.

Document care conține date cu caracter personal, protejat de prevederile Regulamentului (UE) nr. 679/2016 și Legii 190/2018

DATE DESPRE IMOBILUL NR. 1043

Oficiul de Cadastru şi Publicitate Imobiliară VALCEA
Biroul de Cadastru şi Publicitate Imobiliară Ramnicu Valcea

A. Partea I. Descrierea imobilului

TEREN Extravilan

Adresa: Jud. Valcea

Nr. Crt	Nr cadastral Nr. topografic	Suprafaţa* (mp)	Observaţii / Referinţe
A1		5.000	Sector cadastral:72 Teren neimprejmuit;

B. Partea II. Proprietari şi acte

Inscrieri privitoare la dreptul de proprietate şi alte drepturi reale		Referinţe
/		
Act Administrativ nr. Titlu de proprietate nr.16895, din 12/10/2010 emis de Comisia Judeteana Valcea;		
B1	Intabulare, drept de PROPRIETATE cu titlu de drept reconstituire in baza Legii nr.18/1991, dobandit prin Lege, cota actuala 1/1, cota initiala 1/1	A1
	1) **STANCIU ALEXANDRU** 2) **STANCIU EMIL**	

C. Partea III. SARCINI .

Inscrieri privind dezmembramintele dreptului de proprietate, drepturi reale de garanţie şi sarcini	Referinţe
NU SUNT	

Document care conține date cu caracter personal, protejat de prevederile Regulamentului (UE) nr. 679/2016 și Legii 190/2018

Anexa Nr. 1 La Partea I

Teren

Nr cadastral	Suprafaţa (mp)*	Observaţii / Referinţe
	5.000	

* Suprafaţa este determinată in planul de proiecţie Stereo 70.

DETALII LINIARE IMOBIL

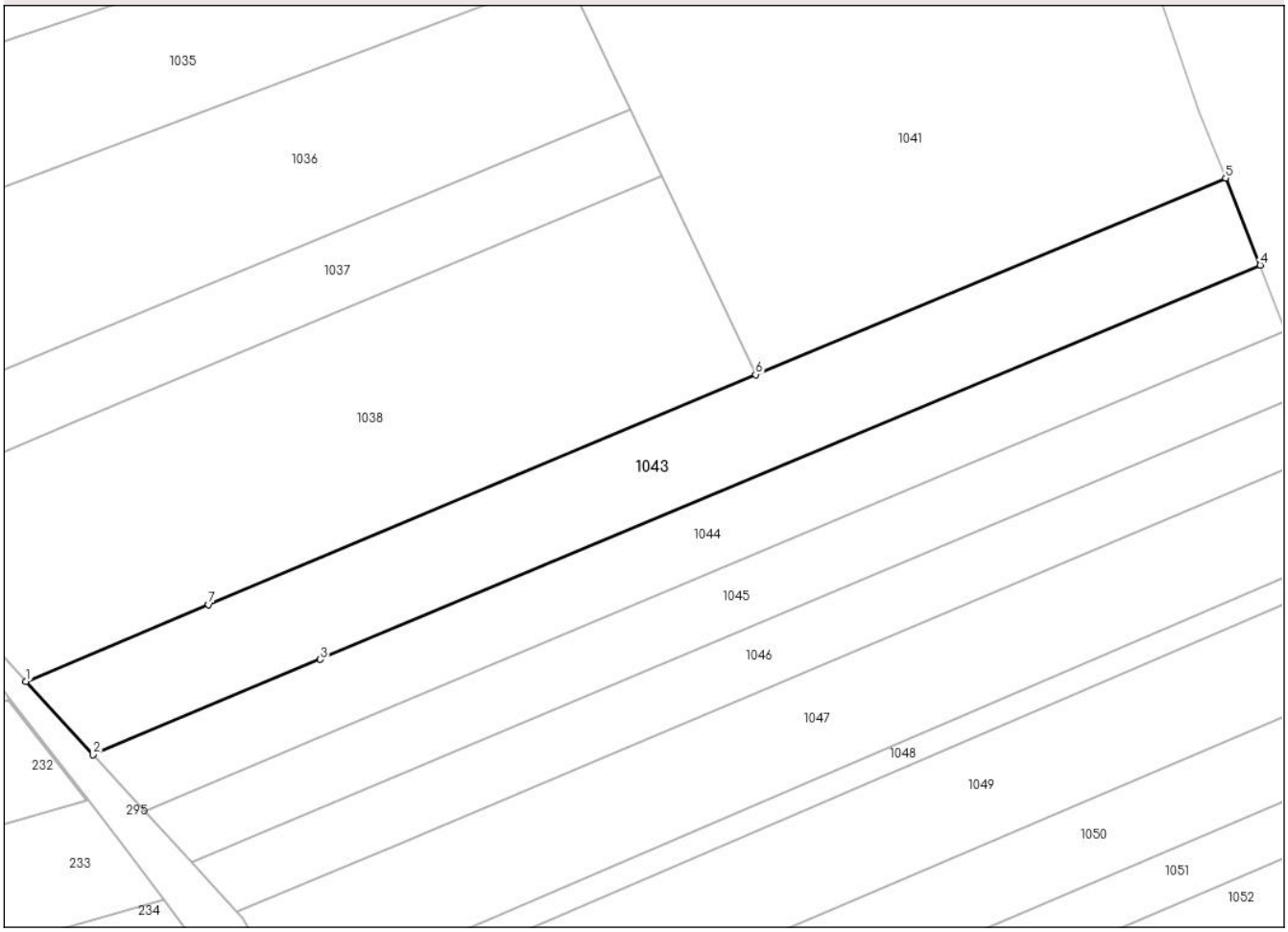

Date referitoare la teren

Crt	Categorie folosință	Intra vilan	Suprafaţa (mp)	Tarla	Parcelă	Nr. topo	Observaţii / Referinţe
1	arabil	NU	4.105	52	26/12	-	T 53, P26/12(din TP T52, P26/12)
2	altele	NU	895	52	26/12	-	

Lungime Segmente
1) Valorile lungimilor segmentelor sunt obţinute din proiecţie în plan.

Punct început	X / Y	Punct sfârşit	X / Y	Lungime segment (** (m)
1	428.349,523 340.998,405	2	428.363,205 340.983,487	20.242
2	428.363,205 340.983,487	3	428.409,54 341.002,908	50.24
3	428.409,54 341.002,908	4	428.601,06 341.083,18	207.662
4	428.601,06 341.083,18	5	428.594,012 341.100,866	19.039

Document care conține date cu caracter personal, protejat de prevederile Regulamentului (UE) nr. 679/2016 și Legii 190/2018

Punct început	X / Y	Punct sfârşit	X / Y	Lungime segment (** (m)
5	428.594,012 341.100,866	6	428.498,209 341.060,887	103.81
6	428.498,209 341.060,887	7	428.386,766 341.014,055	120.883
7	428.386,766 341.014,055	1	428.349,523 340.998,405	40.398

** Lungimile segmentelor sunt determinate în planul de proiecţie Stereo 70 şi sunt rotunjite la 1 milimetru.
*** Distanţa dintre puncte este formată din segmente cumulate ce sunt mai mici decât valoarea 1 milimetru.

Document care conține date cu caracter personal, protejat de prevederile Regulamentului (UE) nr. 679/2016 și Legii 190/2018

DATE DESPRE IMOBILUL NR. 1044

Oficiul de Cadastru şi Publicitate Imobiliară VALCEA
Biroul de Cadastru şi Publicitate Imobiliară Ramnicu Valcea

A. Partea I. Descrierea imobilului

TEREN Extravilan

Adresa: Jud. Valcea

Nr. Crt	Nr cadastral Nr. topografic	Suprafaţa* (mp)	Observaţii / Referinţe
A1		3.698	Sector cadastral:72 Teren neimprejmuit;

B. Partea II. Proprietari şi acte

Inscrieri privitoare la dreptul de proprietate şi alte drepturi reale		Referinţe
/		
Act Administrativ nr. Titlu de proprietate nr.1042/14297, din 20/09/2000 emis de Comisia Judeteana Valcea;		
B1	Intabulare, drept de PROPRIETATE cu titlu de drept reconstituire in baza legii 18/1991, dobandit prin Lege, cota actuala 1/1, cota initiala 1/1	A1
	1) **DINCULESCU GHEORGHE**	

C. Partea III. SARCINI .

Inscrieri privind dezmembramintele dreptului de proprietate, drepturi reale de garanţie şi sarcini	Referinţe
NU SUNT	

Document care conține date cu caracter personal, protejat de prevederile Regulamentului (UE) nr. 679/2016 și Legii 190/2018

Anexa Nr. 1 La Partea I

Teren

Nr cadastral	Suprafaţa (mp)*	Observaţii / Referinţe
	3.698	

* Suprafaţa este determinată in planul de proiecţie Stereo 70.

DETALII LINIARE IMOBIL

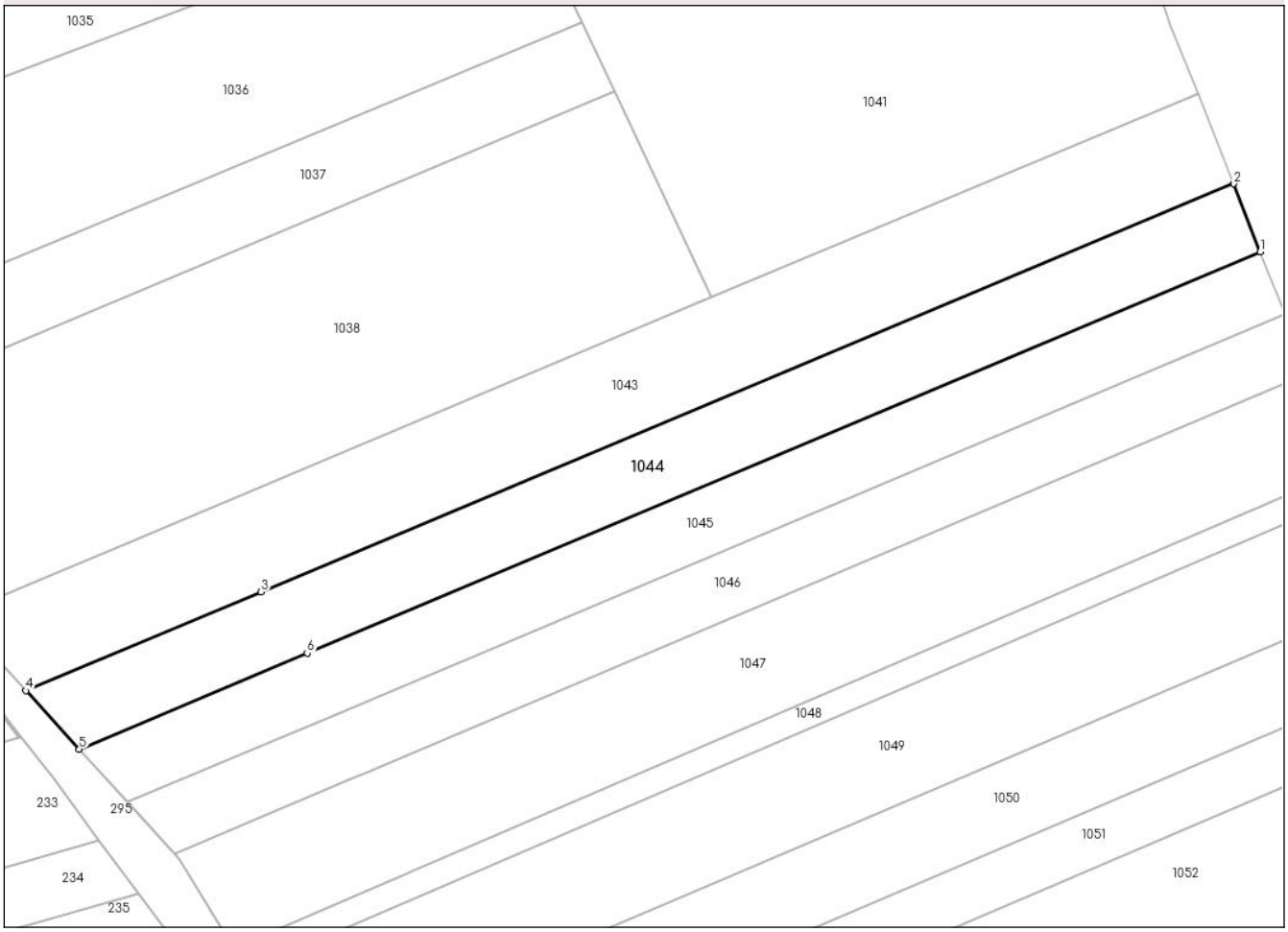

Date referitoare la teren

Crt	Categorie folosință	Intra vilan	Suprafaţa (mp)	Tarla	Parcelă	Nr. topo	Observaţii / Referinţe
1	arabil	NU	2.975	53	2/14	-	
2	altele	NU	723	53	4/5	-	

Lungime Segmente
1) Valorile lungimilor segmentelor sunt obţinute din proiecţie în plan.

Punct început	X / Y	Punct sfârşit	X / Y	Lungime segment (** (m)
1	428.606,257 341.069,813	2	428.601,06 341.083,18	14.342
2	428.601,06 341.083,18	3	428.409,54 341.002,908	207.662
3	428.409,54 341.002,908	4	428.363,205 340.983,487	50.24
4	428.363,205 340.983,487	5	428.373,731 340.972,01	15.573

Document care conține date cu caracter personal, protejat de prevederile Regulamentului (UE) nr. 679/2016 și Legii 190/2018

Punct început	X / Y	Punct sfârşit	X / Y	Lungime segment (** (m)
5	428.373,731 340.972,01	6	428.418,59 340.990,878	48.666
6	428.418,59 340.990,878	1	428.606,257 341.069,813	203.592

** Lungimile segmentelor sunt determinate în planul de proiecţie Stereo 70 şi sunt rotunjite la 1 milimetru.
*** Distanţa dintre puncte este formată din segmente cumulate ce sunt mai mici decât valoarea 1 milimetru.

Document care conține date cu caracter personal, protejat de prevederile Regulamentului (UE) nr. 679/2016 și Legii 190/2018

DATE DESPRE IMOBILUL NR. 1045

Oficiul de Cadastru şi Publicitate Imobiliară VALCEA
Biroul de Cadastru şi Publicitate Imobiliară Ramnicu Valcea

A. Partea I. Descrierea imobilului

TEREN Extravilan

Adresa: Jud. Valcea

Nr. Crt	Nr cadastral Nr. topografic	Suprafaţa* (mp)	Observaţii / Referinţe
A1		Din acte: 0 Masurata: 3.311	Sector cadastral:72 Teren neimprejmuit;

B. Partea II. Proprietari şi acte

Inscrieri privitoare la dreptul de proprietate şi alte drepturi reale		Referinţe
/		
Act Administrativ nr. Adeverinta nr.3199, din 20/05/2025 emis de Primaria Comunei Susani;		
B1	Inscrierea posesiei, drept de PROPRIETATE, dobandit prin Lege, cota actuala 1/1, cota initiala 1/1	A1
	1) **NEIDENTIFICAT NEIDENTIFICAT**, CIF:0000000000000	
Act Normativ nr. Legea nr.7, din 13/03/1996 emis de Parlamentul Romaniei (Art.13);		
B2	Se noteaza mentiunea de proprietar neidentificat.	A1

C. Partea III. SARCINI .

Inscrieri privind dezmembramintele dreptului de proprietate, drepturi reale de garanţie şi sarcini	Referinţe
NU SUNT	

Document care conține date cu caracter personal, protejat de prevederile Regulamentului (UE) nr. 679/2016 și Legii 190/2018

Anexa Nr. 1 La Partea I

Teren

Nr cadastral	Suprafaţa (mp)*	Observaţii / Referinţe
	Din acte: 0 Masurata: 3.311	

* Suprafaţa este determinată in planul de proiecţie Stereo 70.

DETALII LINIARE IMOBIL

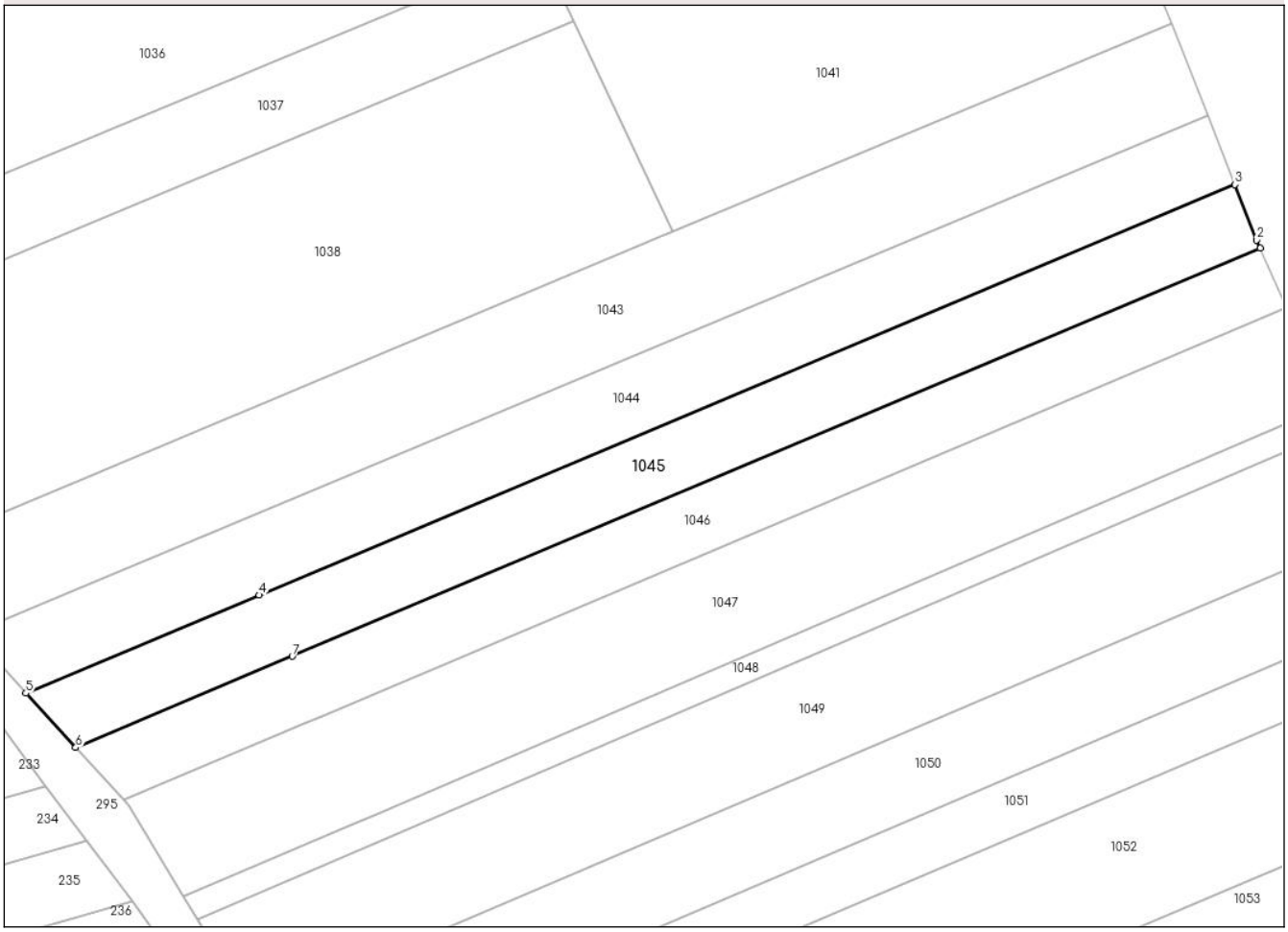

Date referitoare la teren

Crt	Categorie folosinţă	Intra vilan	Suprafaţa (mp)	Tarla	Parcelă	Nr. topo	Observaţii / Referinţe
1	arabil	NU	2.686	53	2/15	-	
2	padure	NU	625	53	4/6	-	

Lungime Segmente
1) Valorile lungimilor segmentelor sunt obţinute din proiecţie în plan.

Punct început	X / Y	Punct sfârşit	X / Y	Lungime segment (** (m)
1	428.611,101 341.057,561	2	428.610,403 341.059,147	1.733
2	428.610,403 341.059,147	3	428.606,257 341.069,813	11.443
3	428.606,257 341.069,813	4	428.418,59 340.990,878	203.592
4	428.418,59 340.990,878	5	428.373,731 340.972,01	48.666

Document care conține date cu caracter personal, protejat de prevederile Regulamentului (UE) nr. 679/2016 și Legii 190/2018

Punct început	X / Y	Punct sfârşit	X / Y	Lungime segment (** (m)
5	428.373,731 340.972,01	6	428.383,317 340.961,558	14.182
6	428.383,317 340.961,558	7	428.424,958 340.979,109	45.189
7	428.424,958 340.979,109	1	428.611,101 341.057,561	202.0

** Lungimile segmentelor sunt determinate în planul de proiecţie Stereo 70 şi sunt rotunjite la 1 milimetru.
*** Distanţa dintre puncte este formată din segmente cumulate ce sunt mai mici decât valoarea 1 milimetru.

Document care conține date cu caracter personal, protejat de prevederile Regulamentului (UE) nr. 679/2016 și Legii 190/2018

DATE DESPRE IMOBILUL NR. 1046

Oficiul de Cadastru şi Publicitate Imobiliară VALCEA
Biroul de Cadastru şi Publicitate Imobiliară Ramnicu Valcea

A. Partea I. Descrierea imobilului

TEREN Extravilan

Adresa: Jud. Valcea

Nr. Crt	Nr cadastral Nr. topografic	Suprafaţa* (mp)	Observaţii / Referinţe
A1		3.120	Sector cadastral:72 Teren neimprejmuit;

B. Partea II. Proprietari şi acte

Inscrieri privitoare la dreptul de proprietate şi alte drepturi reale		Referinţe
/		
Act Administrativ nr. Proces verbal de punere in posesie nr.4, din 23/05/2025 emis de Primaria Susani (Hotararea Comisiei Judetene nr.35/13.09.1991 eliberata de CJFF VALCEA);		
B1	Inscrierea provizorie, drept de PROPRIETATE, dobandit prin Lege, cota actuala 1/1, cota initiala 1/1	A1
	1) **IORDACHE DUMITRU**	

C. Partea III. SARCINI .

Inscrieri privind dezmembramintele dreptului de proprietate, drepturi reale de garanţie şi sarcini	Referinţe
NU SUNT	

Document care conține date cu caracter personal, protejat de prevederile Regulamentului (UE) nr. 679/2016 și Legii 190/2018

Anexa Nr. 1 La Partea I

Teren

Nr cadastral	Suprafaţa (mp)*	Observaţii / Referinţe
	3.120	

* Suprafaţa este determinată in planul de proiecţie Stereo 70.

DETALII LINIARE IMOBIL

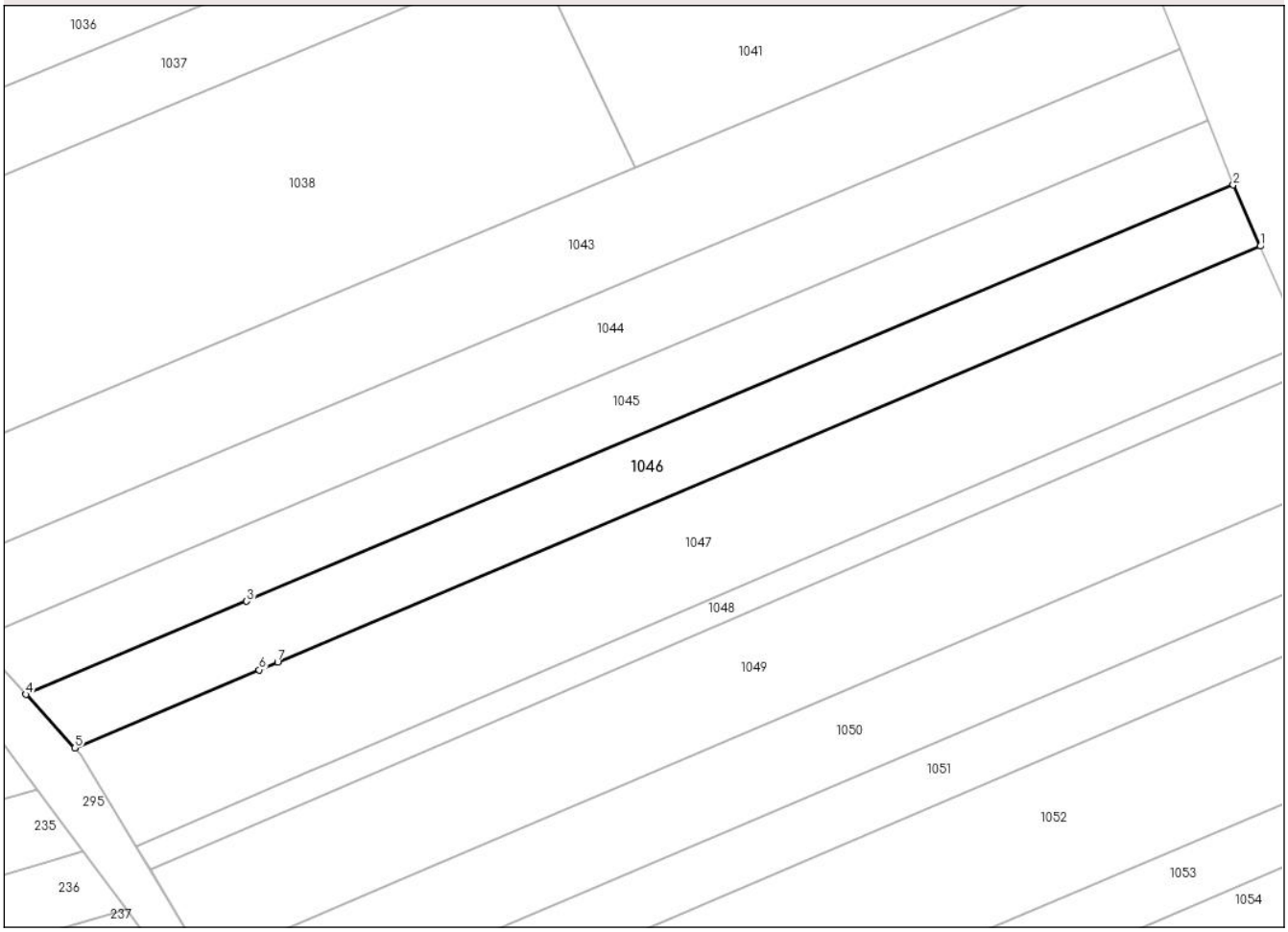

Date referitoare la teren

Crt	Categorie folosință	Intra vilan	Suprafaţa (mp)	Tarla	Parcelă	Nr. topo	Observaţii / Referinţe
1	arabil	NU	2.563	53	2/16	-	
2	altele	NU	557	53	4/7	-	

Lungime Segmente
1) Valorile lungimilor segmentelor sunt obţinute din proiecţie în plan.

Punct început	X / Y	Punct sfârşit	X / Y	Lungime segment (** (m)
1	428.616,178 341.046,028	2	428.611,101 341.057,561	12.601
2	428.611,101 341.057,561	3	428.424,958 340.979,109	202.0
3	428.424,958 340.979,109	4	428.383,317 340.961,558	45.189
4	428.383,317 340.961,558	5	428.392,555 340.951,486	13.667

Document care conține date cu caracter personal, protejat de prevederile Regulamentului (UE) nr. 679/2016 și Legii 190/2018

Punct început	X / Y	Punct sfârşit	X / Y	Lungime segment (** (m)
5	428.392,555 340.951,486	6	428.427,319 340.966,183	37.743
6	428.427,319 340.966,183	7	428.430,817 340.967,662	3.798
7	428.430,817 340.967,662	1	428.616,178 341.046,028	201.246

** Lungimile segmentelor sunt determinate în planul de proiecţie Stereo 70 şi sunt rotunjite la 1 milimetru.
*** Distanţa dintre puncte este formată din segmente cumulate ce sunt mai mici decât valoarea 1 milimetru.

Document care conține date cu caracter personal, protejat de prevederile Regulamentului (UE) nr. 679/2016 și Legii 190/2018

DATE DESPRE IMOBILUL NR. 1047

Oficiul de Cadastru şi Publicitate Imobiliară VALCEA
Biroul de Cadastru şi Publicitate Imobiliară Ramnicu Valcea

A. Partea I. Descrierea imobilului

TEREN Extravilan

Adresa: Jud. Valcea

Nr. Crt	Nr cadastral Nr. topografic	Suprafaţa* (mp)	Observaţii / Referinţe
A1		5.047	Sector cadastral:72 Teren neimprejmuit;

B. Partea II. Proprietari şi acte

Inscrieri privitoare la dreptul de proprietate şi alte drepturi reale		Referinţe
/		
Act Administrativ nr. Proces verbal de punere in posesie nr.3, din 25/05/2025 emis de Primaria Comunei Susani (Hotararea Comisiei Judetene nr.35/13.09.1991 eliberata de CJFF Valcea);		
B1	Inscrierea provizorie, drept de PROPRIETATE, dobandit prin Lege, cota actuala 1/1, cota initiala 1/1	A1
	1) **DICU ION**	

C. Partea III. SARCINI .

Inscrieri privind dezmembramintele dreptului de proprietate, drepturi reale de garanţie şi sarcini	Referinţe
NU SUNT	

Document care conține date cu caracter personal, protejat de prevederile Regulamentului (UE) nr. 679/2016 și Legii 190/2018

Anexa Nr. 1 La Partea I

Teren

Nr cadastral	Suprafaţa (mp)*	Observaţii / Referinţe
	5.047	

* Suprafaţa este determinată in planul de proiecţie Stereo 70.

DETALII LINIARE IMOBIL

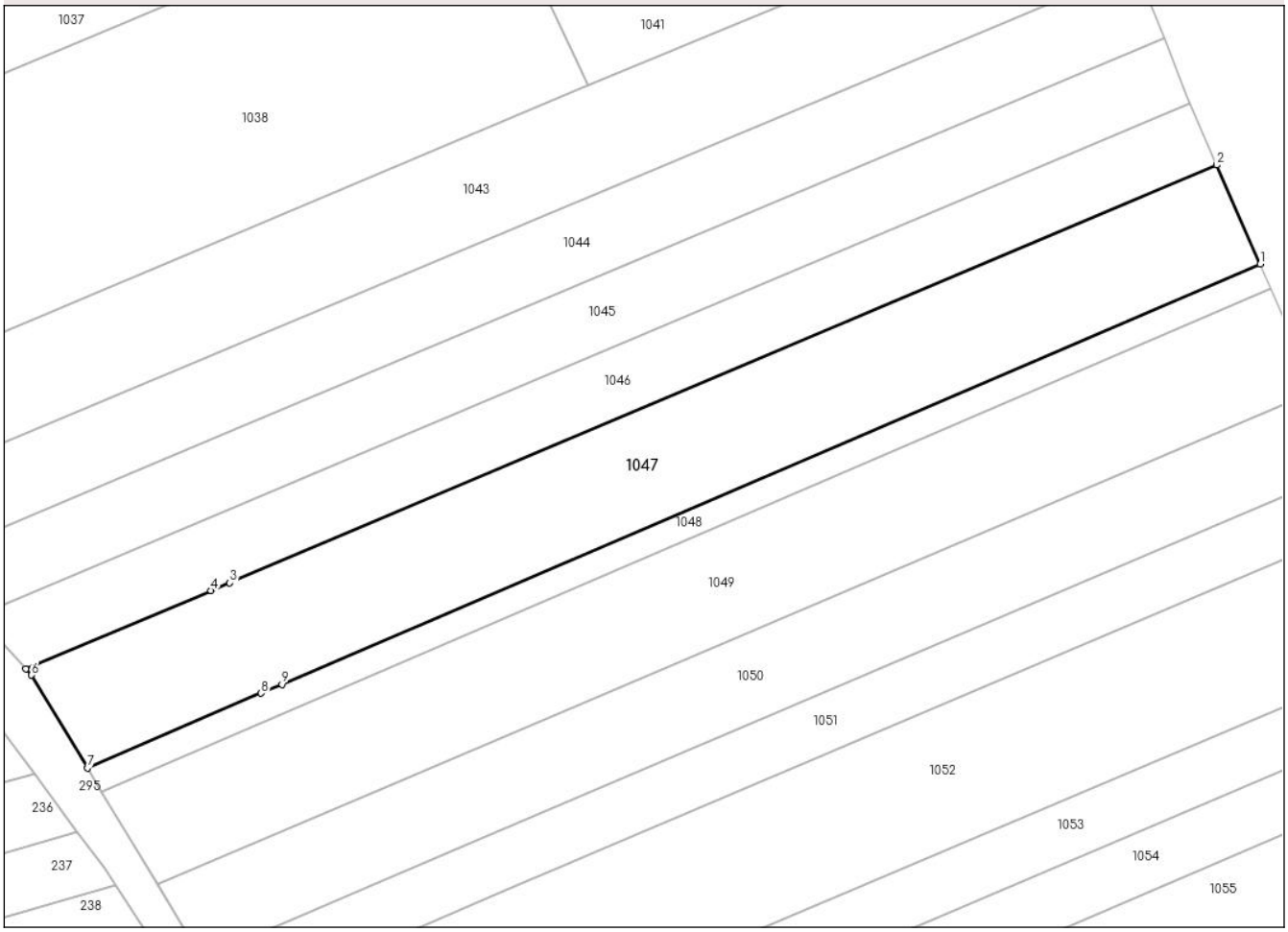

Date referitoare la teren

Crt	Categorie folosință	Intra vilan	Suprafaţa (mp)	Tarla	Parcelă	Nr. topo	Observaţii / Referinţe
1	arabil	NU	4.263	53	2/17	-	
2	altele	NU	784	53	4/8	-	

Lungime Segmente
1) Valorile lungimilor segmentelor sunt obţinute din proiecţie în plan.

Punct început	X / Y	Punct sfârşit	X / Y	Lungime segment (** (m)
1	428.624,35 341.027,461	2	428.616,178 341.046,028	20.286
2	428.616,178 341.046,028	3	428.430,817 340.967,662	201.246
3	428.430,817 340.967,662	4	428.427,319 340.966,183	3.798
4	428.427,319 340.966,183	5	428.392,555 340.951,486	37.743

Document care conține date cu caracter personal, protejat de prevederile Regulamentului (UE) nr. 679/2016 și Legii 190/2018

Punct început	X / Y	Punct sfârşit	X / Y	Lungime segment (** (m)
5	428.392,555 340.951,486	6	428.393,599 340.950,347	1.545
6	428.393,599 340.950,347	7	428.404,107 340.932,943	20.33
7	428.404,107 340.932,943	8	428.436,743 340.946,949	35.514
8	428.436,743 340.946,949	9	428.440,62 340.948,612	4.219
9	428.440,62 340.948,612	1	428.624,35 341.027,461	199.935

** Lungimile segmentelor sunt determinate în planul de proiecţie Stereo 70 şi sunt rotunjite la 1 milimetru.
*** Distanţa dintre puncte este formată din segmente cumulate ce sunt mai mici decât valoarea 1 milimetru.

Document care conține date cu caracter personal, protejat de prevederile Regulamentului (UE) nr. 679/2016 și Legii 190/2018

DATE DESPRE IMOBILUL NR. 1048

Oficiul de Cadastru şi Publicitate Imobiliară VALCEA
Biroul de Cadastru şi Publicitate Imobiliară Ramnicu Valcea

A. Partea I. Descrierea imobilului

TEREN Extravilan

Adresa: Jud. Valcea

Nr. Crt	Nr cadastral Nr. topografic	Suprafaţa* (mp)	Observaţii / Referinţe
A1		1.200	Sector cadastral:72 Teren neimprejmuit;

B. Partea II. Proprietari şi acte

Inscrieri privitoare la dreptul de proprietate şi alte drepturi reale		Referinţe
/		
Act Administrativ nr. Titlu de proprietate nr.1073/28752, din 02/02/2000 emis de Comisia Judeteana Valcea;		
B1	Intabulare, drept de PROPRIETATE cu titlu de drept reconstituire in baza Legii nr.18/1991, dobandit prin Lege, cota actuala 1/1, cota initiala 1/1	A1
	1) **BURTESCU ION**	

C. Partea III. SARCINI .

Inscrieri privind dezmembramintele dreptului de proprietate, drepturi reale de garanţie şi sarcini	Referinţe
NU SUNT	

Document care conține date cu caracter personal, protejat de prevederile Regulamentului (UE) nr. 679/2016 și Legii 190/2018

Anexa Nr. 1 La Partea I

Teren

Nr cadastral	Suprafaţa (mp)*	Observaţii / Referinţe
	1.200	

* Suprafaţa este determinată in planul de proiecţie Stereo 70.

DETALII LINIARE IMOBIL

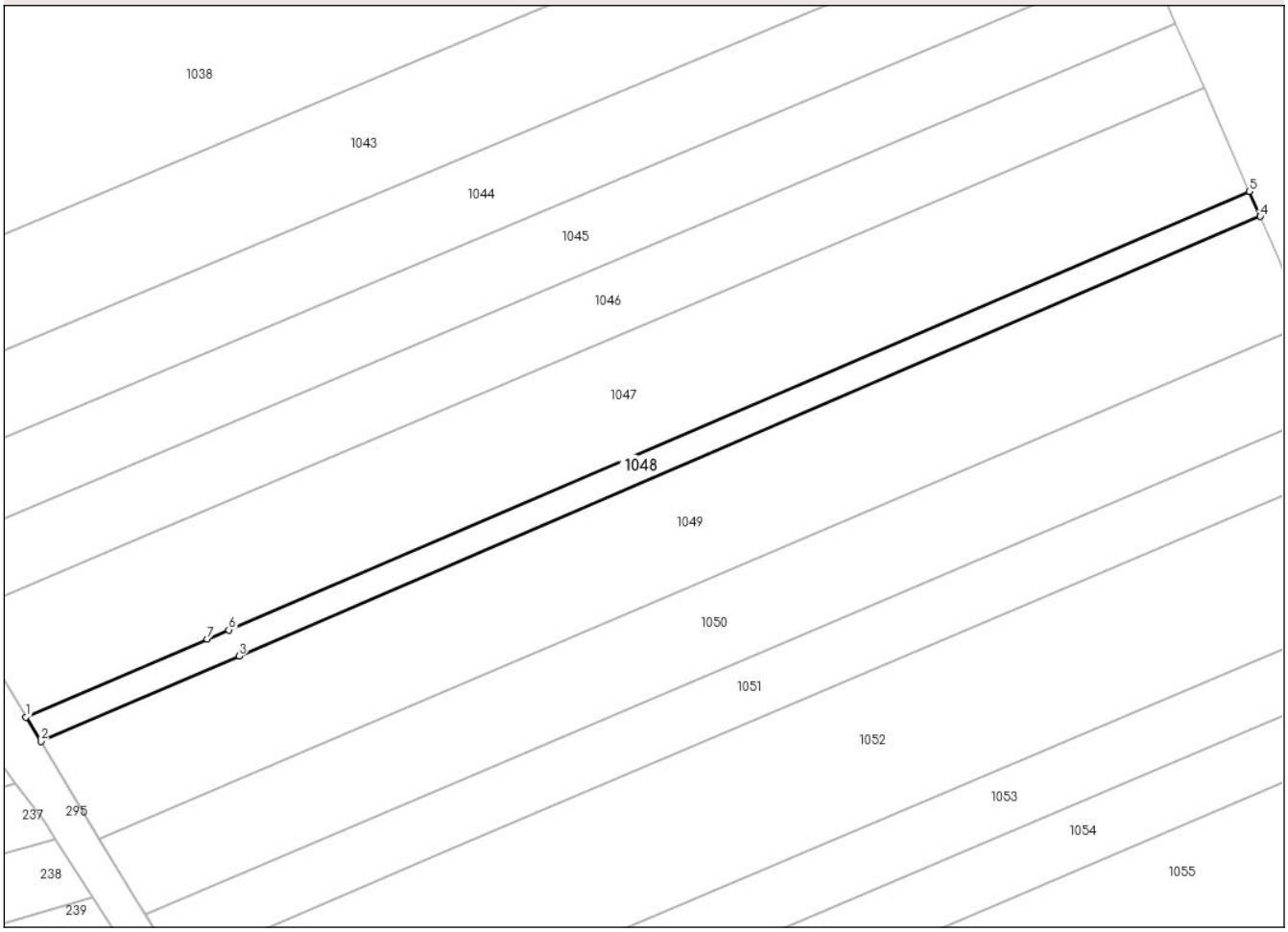

Date referitoare la teren

Crt	Categorie folosință	Intra vilan	Suprafaţa (mp)	Tarla	Parcelă	Nr. topo	Observaţii / Referinţe
1	arabil	NU	1.000	53	2/18	-	
2	padure	NU	200	53	4/9	-	

Lungime Segmente
1) Valorile lungimilor segmentelor sunt obţinute din proiecţie în plan.

Punct început	X / Y	Punct sfârşit	X / Y	Lungime segment (** (m)
1	428.404,107 340.932,943	2	428.406,776 340.928,523	5.163
2	428.406,776 340.928,523	3	428.442,488 340.943,885	38.876
3	428.442,488 340.943,885	4	428.626,33 341.022,963	200.128
4	428.626,33 341.022,963	5	428.624,35 341.027,461	4.915

Document care conține date cu caracter personal, protejat de prevederile Regulamentului (UE) nr. 679/2016 și Legii 190/2018

Punct început	X / Y	Punct sfârşit	X / Y	Lungime segment (** (m)
5	428.624,35 341.027,461	6	428.440,62 340.948,612	199.935
6	428.440,62 340.948,612	7	428.436,743 340.946,949	4.219
7	428.436,743 340.946,949	1	428.404,107 340.932,943	35.514

** Lungimile segmentelor sunt determinate în planul de proiecţie Stereo 70 şi sunt rotunjite la 1 milimetru.
*** Distanţa dintre puncte este formată din segmente cumulate ce sunt mai mici decât valoarea 1 milimetru.

Document care conține date cu caracter personal, protejat de prevederile Regulamentului (UE) nr. 679/2016 și Legii 190/2018

DATE DESPRE IMOBILUL NR. 1049

Oficiul de Cadastru şi Publicitate Imobiliară VALCEA
Biroul de Cadastru şi Publicitate Imobiliară Ramnicu Valcea

A. Partea I. Descrierea imobilului

TEREN Extravilan

Adresa: Jud. Valcea

Nr. Crt	Nr cadastral Nr. topografic	Suprafaţa* (mp)	Observaţii / Referinţe
A1		Din acte: 6.200 Masurata: 4.900	Sector cadastral:72 Teren neimprejmuit;

B. Partea II. Proprietari şi acte

Inscrieri privitoare la dreptul de proprietate şi alte drepturi reale		Referinţe
/		
Act Administrativ nr. Titlu de proprietate nr.1819, din 22/02/2006 emis de Comisia Judeteana Valcea;		
B1	Intabulare, drept de PROPRIETATE cu titlu de drept reconstituire in baza Legii nr.18/1991, dobandit prin Lege, cota actuala 1/1, cota initiala 1/1	A1
	1) **BULACU IOANA**	

C. Partea III. SARCINI .

Inscrieri privind dezmembramintele dreptului de proprietate, drepturi reale de garanţie şi sarcini	Referinţe
NU SUNT	

Document care conține date cu caracter personal, protejat de prevederile Regulamentului (UE) nr. 679/2016 și Legii 190/2018

Anexa Nr. 1 La Partea I

Teren

Nr cadastral	Suprafaţa (mp)*	Observaţii / Referinţe
	Din acte: 6.200 Masurata: 4.900	

* Suprafaţa este determinată in planul de proiecţie Stereo 70.

DETALII LINIARE IMOBIL

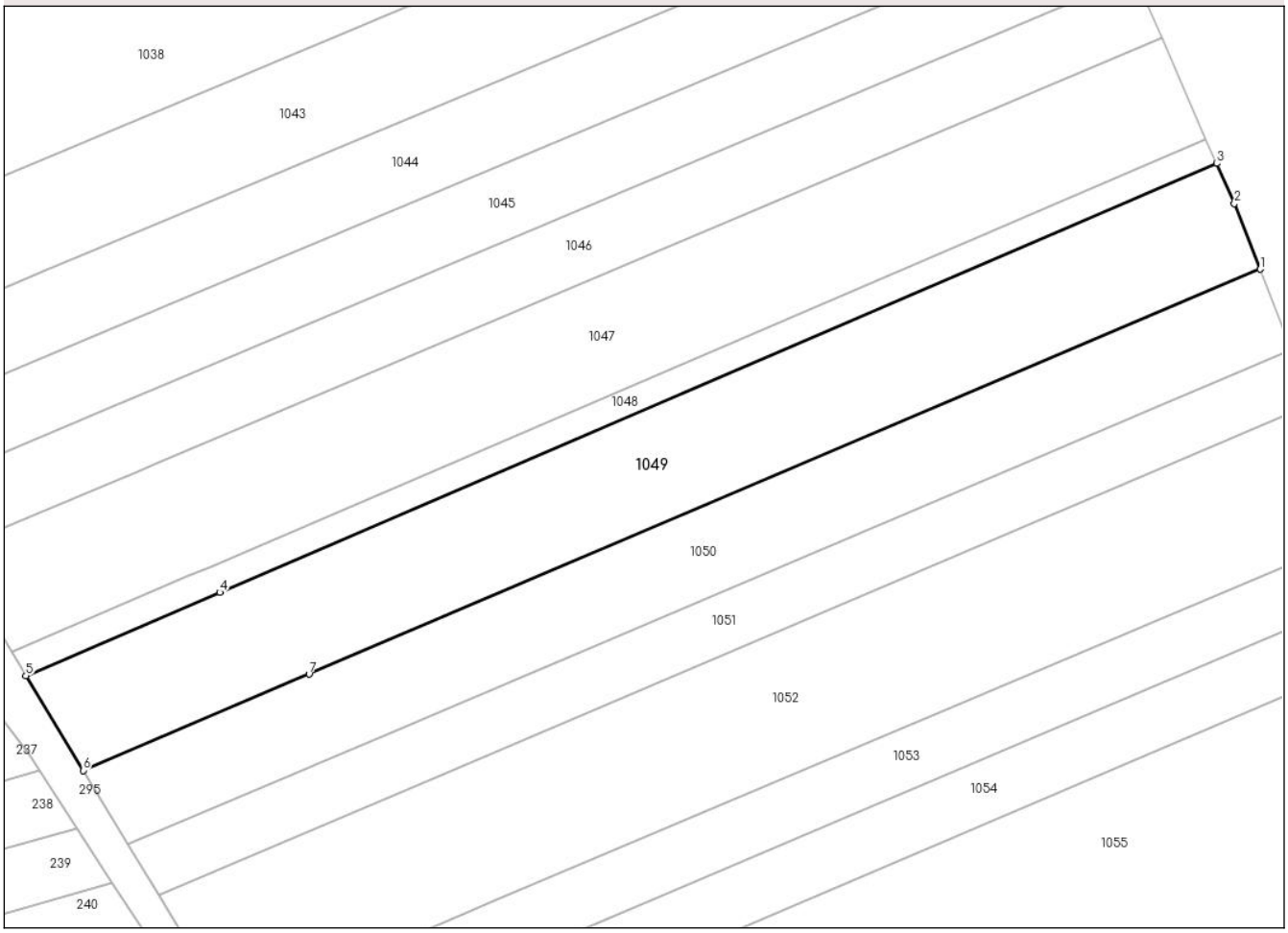

Date referitoare la teren

Crt	Categorie folosinţă	Intra vilan	Suprafaţa (mp)	Tarla	Parcelă	Nr. topo	Observaţii / Referinţe
1	arabil	NU	4.101	53	33/23	-	T56 P33/23, 51/23 (DIN TP T53 P33/23,51/23). Suprafata diminuata cu 1300mp conform Legii nr.7/13. 03.1996 art.11 alin. 20-22
2	padure	NU	799	53	51/23	-	

Lungime Segmente

1) Valorile lungimilor segmentelor sunt obţinute din proiecţie în plan.

Punct început	X / Y	Punct sfârşit	X / Y	Lungime segment (** (m)
1	428.634,336 341.003,477	2	428.629,587 341.015,562	12.985
2	428.629,587 341.015,562	3	428.626,33 341.022,963	8.086
3	428.626,33 341.022,963	4	428.442,488 340.943,885	200.128

Document care conține date cu caracter personal, protejat de prevederile Regulamentului (UE) nr. 679/2016 și Legii 190/2018

Punct început	X / Y	Punct sfârşit	X / Y	Lungime segment (** (m)
4	428.442,488 340.943,885	5	428.406,776 340.928,523	38.876
5	428.406,776 340.928,523	6	428.417,313 340.911,072	20.385
6	428.417,313 340.911,072	7	428.458,991 340.928,818	45.299
7	428.458,991 340.928,818	1	428.634,336 341.003,477	190.578

** Lungimile segmentelor sunt determinate în planul de proiecţie Stereo 70 şi sunt rotunjite la 1 milimetru.
*** Distanţa dintre puncte este formată din segmente cumulate ce sunt mai mici decât valoarea 1 milimetru.

Document care conține date cu caracter personal, protejat de prevederile Regulamentului (UE) nr. 679/2016 și Legii 190/2018

DATE DESPRE IMOBILUL NR. 1050

Oficiul de Cadastru şi Publicitate Imobiliară VALCEA
Biroul de Cadastru şi Publicitate Imobiliară Ramnicu Valcea

A. Partea I. Descrierea imobilului

TEREN Extravilan

Adresa: Jud. Valcea

Nr. Crt	Nr cadastral Nr. topografic	Suprafaţa* (mp)	Observaţii / Referinţe
A1		Din acte: 0 Masurata: 3.712	Sector cadastral:72 Teren neimprejmuit;

B. Partea II. Proprietari şi acte

Inscrieri privitoare la dreptul de proprietate şi alte drepturi reale		Referinţe
/		
Act Administrativ nr. Adeverinta nr.3199, din 25/05/2025 emis de Primaria Comunei Susani;		
B1	Inscrierea posesiei, drept de PROPRIETATE, dobandit prin Lege, cota actuala 1/1, cota initiala 1/1	A1
	1) **NEIDENTIFICAT NEIDENTIFICAT**, CIF:0000000000000	
Act Normativ nr. Legera nr.7, din 13/03/1996 emis de Parlamentul Romaniei (Art.13);		
B2	Se noteaza mentiunea de proprietar neidentificat.	A1

C. Partea III. SARCINI .

Inscrieri privind dezmembramintele dreptului de proprietate, drepturi reale de garanţie şi sarcini	Referinţe
NU SUNT	

Document care conține date cu caracter personal, protejat de prevederile Regulamentului (UE) nr. 679/2016 și Legii 190/2018

Anexa Nr. 1 La Partea I

Teren

Nr cadastral	Suprafaţa (mp)*	Observaţii / Referinţe
	Din acte: 0 Masurata: 3.712	

* Suprafaţa este determinată in planul de proiecţie Stereo 70.

DETALII LINIARE IMOBIL

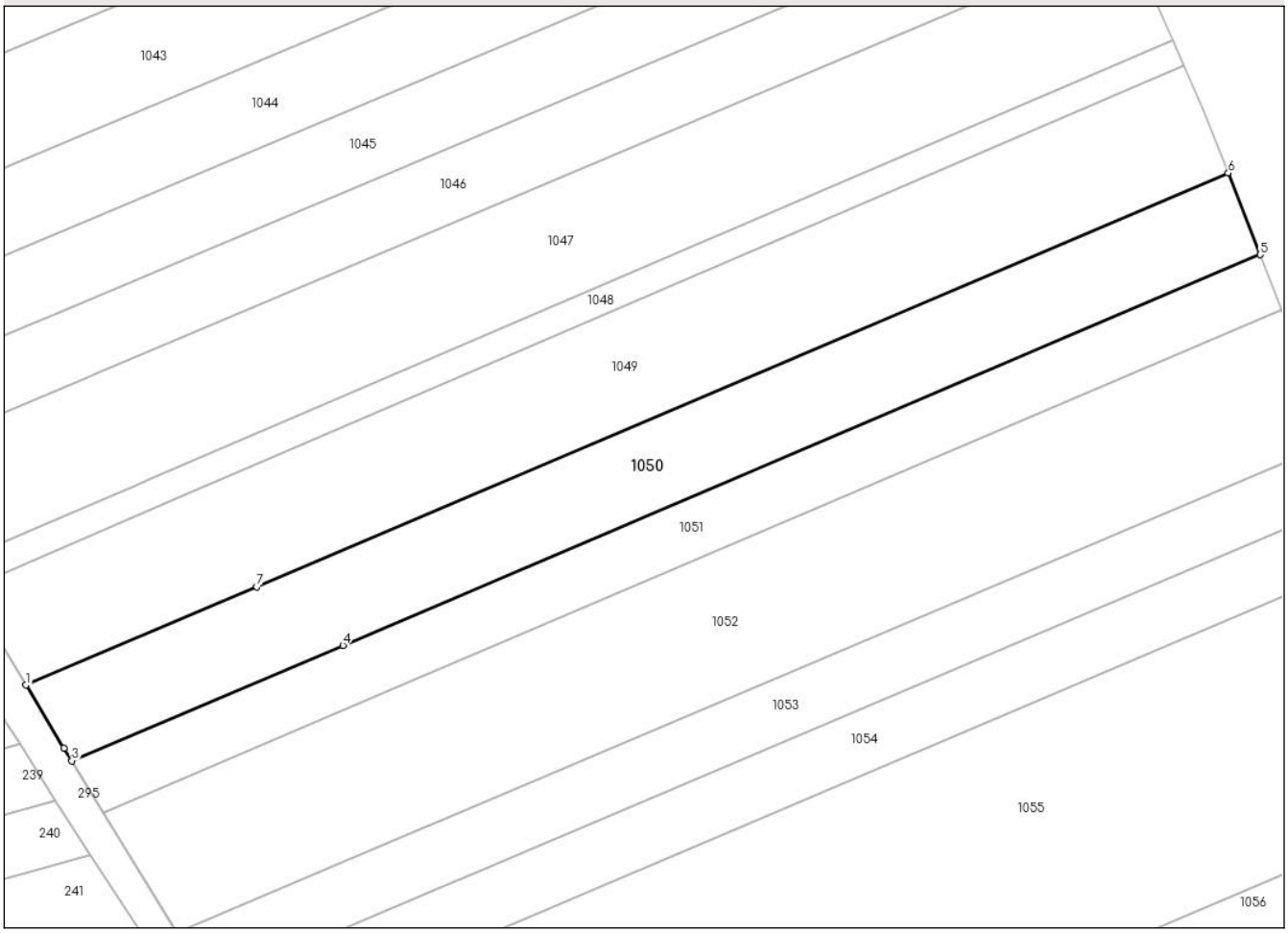

Date referitoare la teren

Crt	Categorie folosinţă	Intra vilan	Suprafaţa (mp)	Tarla	Parcelă	Nr. topo	Observaţii / Referinţe
1	arabil	NU	2.901	53	2/20	-	
2	padure	NU	811	53	4/11	-	

Lungime Segmente
1) Valorile lungimilor segmentelor sunt obţinute din proiecţie în plan.

Punct început	X / Y	Punct sfârşit	X / Y	Lungime segment (** (m)
1	428.417,313 340.911,072	2	428.424,179 340.899,7	13.284
2	428.424,179 340.899,7	3	428.425,593 340.897,395	2.704
3	428.425,593 340.897,395	4	428.474,523 340.918,229	53.181
4	428.474,523 340.918,229	5	428.640,126 340.988,741	179.99

Document care conține date cu caracter personal, protejat de prevederile Regulamentului (UE) nr. 679/2016 și Legii 190/2018

Punct început	X / Y	Punct sfârşit	X / Y	Lungime segment (** (m)
5	428.640,126 340.988,741	6	428.634,336 341.003,477	15.833
6	428.634,336 341.003,477	7	428.458,991 340.928,818	190.578
7	428.458,991 340.928,818	1	428.417,313 340.911,072	45.299

** Lungimile segmentelor sunt determinate în planul de proiecţie Stereo 70 şi sunt rotunjite la 1 milimetru.
*** Distanţa dintre puncte este formată din segmente cumulate ce sunt mai mici decât valoarea 1 milimetru.

Document care conține date cu caracter personal, protejat de prevederile Regulamentului (UE) nr. 679/2016 și Legii 190/2018

DATE DESPRE IMOBILUL NR. 1051

Oficiul de Cadastru şi Publicitate Imobiliară VALCEA
Biroul de Cadastru şi Publicitate Imobiliară Ramnicu Valcea

A. Partea I. Descrierea imobilului

TEREN Extravilan

Adresa: Jud. Valcea

Nr. Crt	Nr cadastral Nr. topografic	Suprafaţa* (mp)	Observaţii / Referinţe
A1		2.500	Sector cadastral:72 Teren neimprejmuit;

B. Partea II. Proprietari şi acte

Inscrieri privitoare la dreptul de proprietate şi alte drepturi reale		Referinţe
/		
Act Notarial nr. Contract de vanzare cumparare aut.nr.205, din 03/12/1998 emis de NP Daniela Ileana Munteanu;		
B1	Intabulare, drept de PROPRIETATE, dobandit prin Conventie, cota actuala 1/1, cota initiala 1/1	A1
	1) **DRAGOMIR GHEORGHE** 2) **DRAGOMIR NICOLITA**	

C. Partea III. SARCINI .

Inscrieri privind dezmembramintele dreptului de proprietate, drepturi reale de garanţie şi sarcini	Referinţe
NU SUNT	

Document care conține date cu caracter personal, protejat de prevederile Regulamentului (UE) nr. 679/2016 și Legii 190/2018

Anexa Nr. 1 La Partea I

Teren

Nr cadastral	Suprafaţa (mp)*	Observaţii / Referinţe
	2.500	

* Suprafaţa este determinată in planul de proiecţie Stereo 70.

DETALII LINIARE IMOBIL

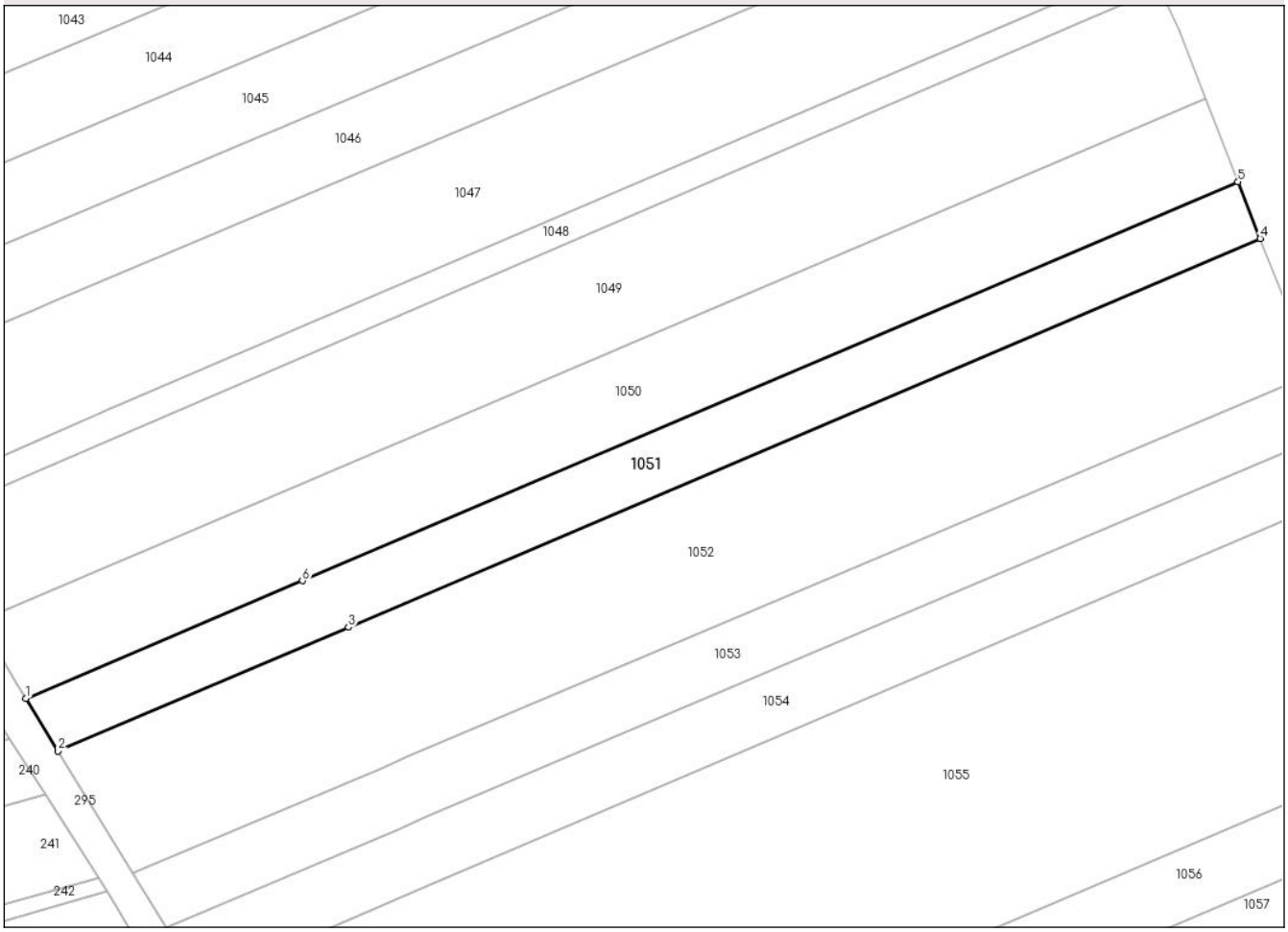

Date referitoare la teren

Crt	Categorie folosință	Intra vilan	Suprafaţa (mp)	Tarla	Parcelă	Nr. topo	Observaţii / Referinţe
1	arabil	NU	1.913	53	A2/50	-	
2	altele	NU	587	53	4/40	-	

Lungime Segmente
1) Valorile lungimilor segmentelor sunt obţinute din proiecţie în plan.

Punct început	X / Y	Punct sfârşit	X / Y	Lungime segment (** (m)
1	428.425,593 340.897,395	2	428.431,282 340.888,116	10.884
2	428.431,282 340.888,116	3	428.482,698 340.910,008	55.883
3	428.482,698 340.910,008	4	428.644,065 340.978,717	175.386
4	428.644,065 340.978,717	5	428.640,126 340.988,741	10.77

Document care conține date cu caracter personal, protejat de prevederile Regulamentului (UE) nr. 679/2016 și Legii 190/2018

Punct început	X / Y	Punct sfârşit	X / Y	Lungime segment (** (m)
5	428.640,126 340.988,741	6	428.474,523 340.918,229	179.99
6	428.474,523 340.918,229	1	428.425,593 340.897,395	53.181

** Lungimile segmentelor sunt determinate în planul de proiecţie Stereo 70 şi sunt rotunjite la 1 milimetru.
*** Distanţa dintre puncte este formată din segmente cumulate ce sunt mai mici decât valoarea 1 milimetru.

Document care conține date cu caracter personal, protejat de prevederile Regulamentului (UE) nr. 679/2016 și Legii 190/2018

DATE DESPRE IMOBILUL NR. 1052

Oficiul de Cadastru şi Publicitate Imobiliară VALCEA
Biroul de Cadastru şi Publicitate Imobiliară Ramnicu Valcea

A. Partea I. Descrierea imobilului

TEREN Extravilan

Adresa: Jud. Valcea

Nr. Crt	Nr cadastral Nr. topografic	Suprafaţa* (mp)	Observaţii / Referinţe
A1		5.800	Sector cadastral:72 Teren neimprejmuit;

B. Partea II. Proprietari şi acte

Inscrieri privitoare la dreptul de proprietate şi alte drepturi reale		Referinţe
/		
Act Administrativ nr. Titlu de proprietate nr.1792, din 19/01/2006 emis de Comisia Judeteana Valcea;		
B1	Intabulare, drept de PROPRIETATE cu titlu de drept reconstituire in baza Legii nr.18/1991, dobandit prin Lege, cota actuala 1/1, cota initiala 1/1	A1
	1) **DRAGOMIR GHEORGHE**	

C. Partea III. SARCINI .

Inscrieri privind dezmembramintele dreptului de proprietate, drepturi reale de garanţie şi sarcini	Referinţe
NU SUNT	

Document care conține date cu caracter personal, protejat de prevederile Regulamentului (UE) nr. 679/2016 și Legii 190/2018

Anexa Nr. 1 La Partea I

Teren

Nr cadastral	Suprafaţa (mp)*	Observaţii / Referinţe
	5.800	

* Suprafaţa este determinată in planul de proiecţie Stereo 70.

DETALII LINIARE IMOBIL

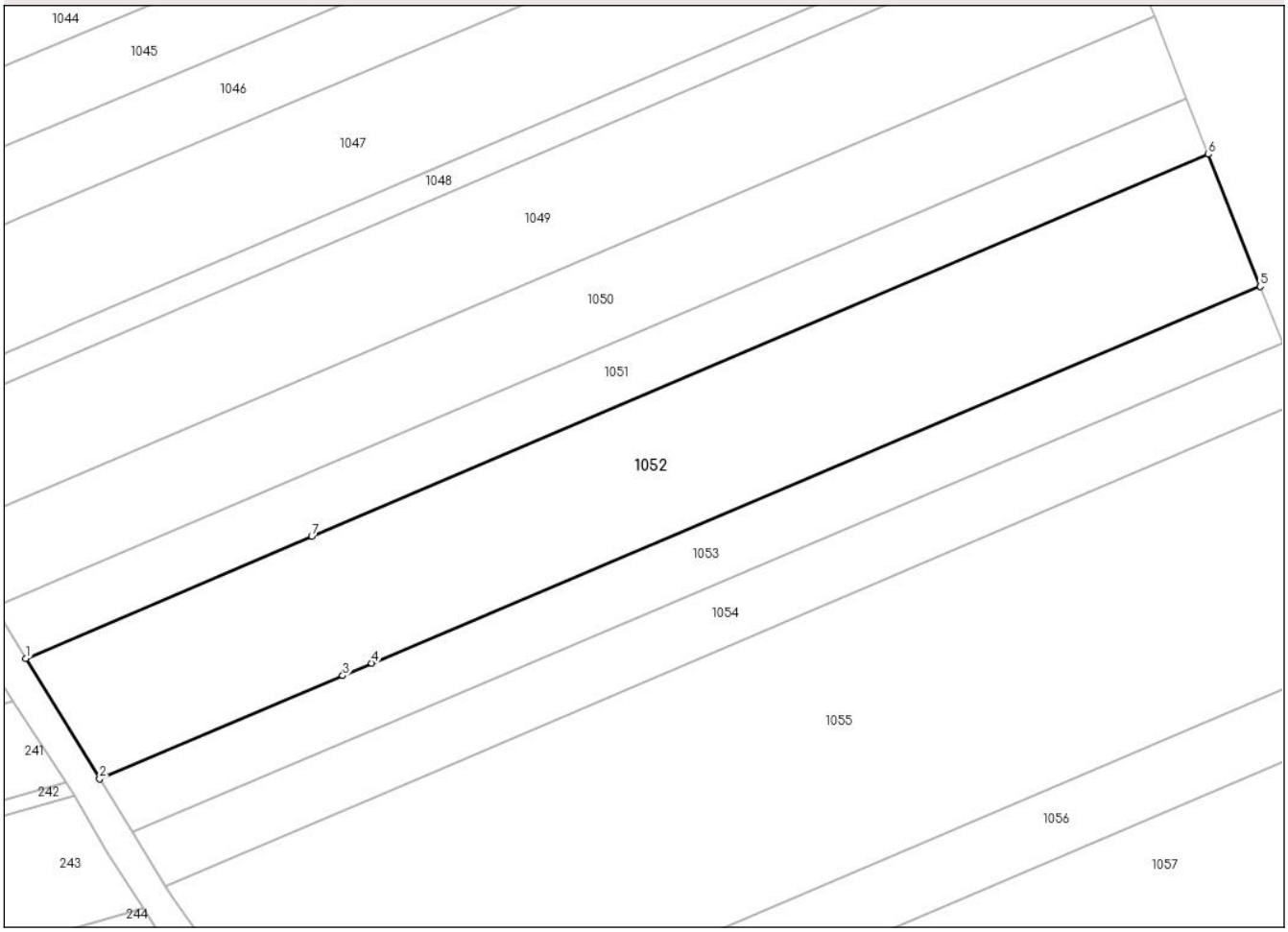

Date referitoare la teren

Crt	Categorie folosință	Intra vilan	Suprafaţa (mp)	Tarla	Parcelă	Nr. topo	Observaţii / Referinţe
1	arabil	NU	4.396	53	2/21	-	
2	altele	NU	1.404	53	4/12	-	

Lungime Segmente
1) Valorile lungimilor segmentelor sunt obţinute din proiecţie în plan.

Punct început	X / Y	Punct sfârşit	X / Y	Lungime segment (** (m)
1	428.431,282 340.888,116	2	428.444,554 340.866,474	25.387
2	428.444,554 340.866,474	3	428.488,299 340.885,004	47.508
3	428.488,299 340.885,004	4	428.493,527 340.887,219	5.678
4	428.493,527 340.887,219	5	428.653,407 340.954,941	173.631

Document care conține date cu caracter personal, protejat de prevederile Regulamentului (UE) nr. 679/2016 și Legii 190/2018

Punct început	X / Y	Punct sfârşit	X / Y	Lungime segment (** (m)
5	428.653,407 340.954,941	6	428.644,065 340.978,717	25.545
6	428.644,065 340.978,717	7	428.482,698 340.910,008	175.386
7	428.482,698 340.910,008	1	428.431,282 340.888,116	55.883

** Lungimile segmentelor sunt determinate în planul de proiecţie Stereo 70 şi sunt rotunjite la 1 milimetru.
*** Distanţa dintre puncte este formată din segmente cumulate ce sunt mai mici decât valoarea 1 milimetru.

Document care conține date cu caracter personal, protejat de prevederile Regulamentului (UE) nr. 679/2016 și Legii 190/2018

DATE DESPRE IMOBILUL NR. 1053

Oficiul de Cadastru şi Publicitate Imobiliară VALCEA
Biroul de Cadastru şi Publicitate Imobiliară Ramnicu Valcea

A. Partea I. Descrierea imobilului

TEREN Extravilan

Adresa: Jud. Valcea

Nr. Crt	Nr cadastral Nr. topografic	Suprafaţa* (mp)	Observaţii / Referinţe
A1		2.500	Sector cadastral:72 Teren neimprejmuit;

B. Partea II. Proprietari şi acte

Inscrieri privitoare la dreptul de proprietate şi alte drepturi reale		Referinţe
/		
Act Administrativ nr. Proces verbal de punere in posesie nr.36, din 26/05/2025 emis de Comisia Locala de Fond Funciar Susani (Hotararea Comisiei Judetene nr.35/13.09.1991 eliberata de CJFF VALCEA);		
B1	Inscrierea provizorie, drept de PROPRIETATE, dobandit prin Lege, cota actuala 1/1, cota initiala 1/1	A1
	1) **PETRESCU VIRGIL**	

C. Partea III. SARCINI .

Inscrieri privind dezmembramintele dreptului de proprietate, drepturi reale de garanţie şi sarcini	Referinţe
NU SUNT	

Document care conține date cu caracter personal, protejat de prevederile Regulamentului (UE) nr. 679/2016 și Legii 190/2018

Anexa Nr. 1 La Partea I

Teren

Nr cadastral	Suprafaţa (mp)*	Observaţii / Referinţe
	2.500	

* Suprafaţa este determinată in planul de proiecţie Stereo 70.

DETALII LINIARE IMOBIL

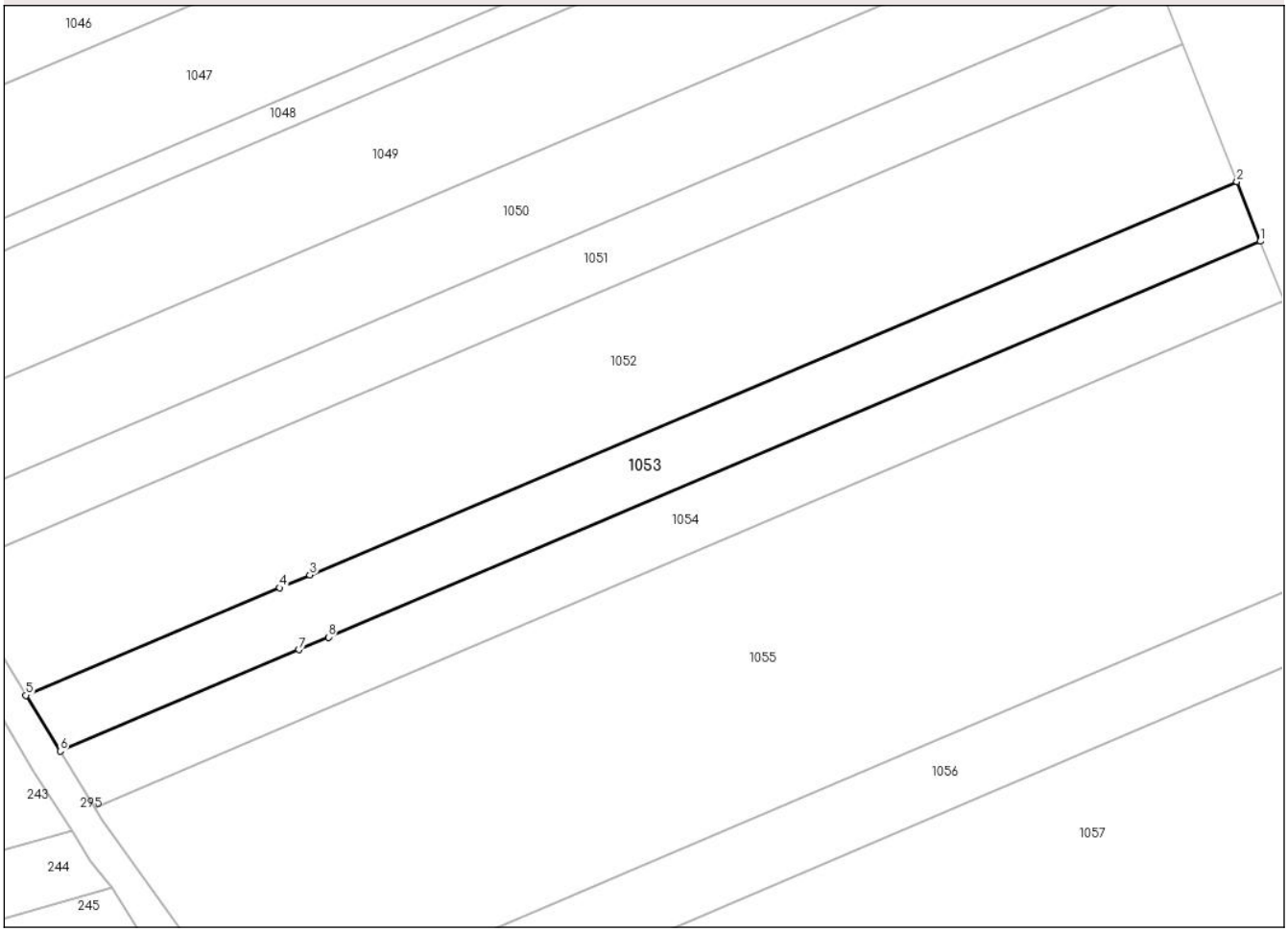

Date referitoare la teren

Crt	Categorie folosință	Intra vilan	Suprafaţa (mp)	Tarla	Parcelă	Nr. topo	Observaţii / Referinţe
1	arabil	NU	1.987	53	2/22	-	
2	altele	NU	513	53	4/13	-	

Lungime Segmente
1) Valorile lungimilor segmentelor sunt obţinute din proiecţie în plan.

Punct început	X / Y	Punct sfârşit	X / Y	Lungime segment (** (m)
1	428.657,431 340.944,699	2	428.653,407 340.954,941	11.004
2	428.653,407 340.954,941	3	428.493,527 340.887,219	173.631
3	428.493,527 340.887,219	4	428.488,299 340.885,004	5.678
4	428.488,299 340.885,004	5	428.444,554 340.866,474	47.508

Document care conține date cu caracter personal, protejat de prevederile Regulamentului (UE) nr. 679/2016 și Legii 190/2018

Punct început	X / Y	Punct sfârşit	X / Y	Lungime segment (** (m)
5	428.444,554 340.866,474	6	428.450,443 340.856,869	11.267
6	428.450,443 340.856,869	7	428.491,619 340.874,341	44.73
7	428.491,619 340.874,341	8	428.496,728 340.876,509	5.55
8	428.496,728 340.876,509	1	428.657,431 340.944,699	174.572

** Lungimile segmentelor sunt determinate în planul de proiecţie Stereo 70 şi sunt rotunjite la 1 milimetru.
*** Distanţa dintre puncte este formată din segmente cumulate ce sunt mai mici decât valoarea 1 milimetru.

Document care conține date cu caracter personal, protejat de prevederile Regulamentului (UE) nr. 679/2016 și Legii 190/2018

DATE DESPRE IMOBILUL NR. 1054

Oficiul de Cadastru şi Publicitate Imobiliară VALCEA
Biroul de Cadastru şi Publicitate Imobiliară Ramnicu Valcea

A. Partea I. Descrierea imobilului

TEREN Extravilan

Adresa: Jud. Valcea

Nr. Crt	Nr cadastral Nr. topografic	Suprafaţa* (mp)	Observaţii / Referinţe
A1		2.499	Sector cadastral:72 Teren neimprejmuit;

B. Partea II. Proprietari şi acte

Inscrieri privitoare la dreptul de proprietate şi alte drepturi reale		Referinţe
/		
Act Administrativ nr. Titlu de proprietate nr.1827, din 28/09/2006 emis de Comisia Judeteana Valcea;		
B1	Intabulare, drept de PROPRIETATE cu titlu de drept reconstituire in baza Legii nr.18/1991, dobandit prin Lege, cota actuala 1/1, cota initiala 1/1	A1
	1) **PETRESCU VICTOR**	

C. Partea III. SARCINI .

Inscrieri privind dezmembramintele dreptului de proprietate, drepturi reale de garanţie şi sarcini	Referinţe
NU SUNT	

Document care conține date cu caracter personal, protejat de prevederile Regulamentului (UE) nr. 679/2016 și Legii 190/2018

Anexa Nr. 1 La Partea I

Teren

Nr cadastral	Suprafaţa (mp)*	Observaţii / Referinţe
	2.499	

* Suprafaţa este determinată in planul de proiecţie Stereo 70.

DETALII LINIARE IMOBIL

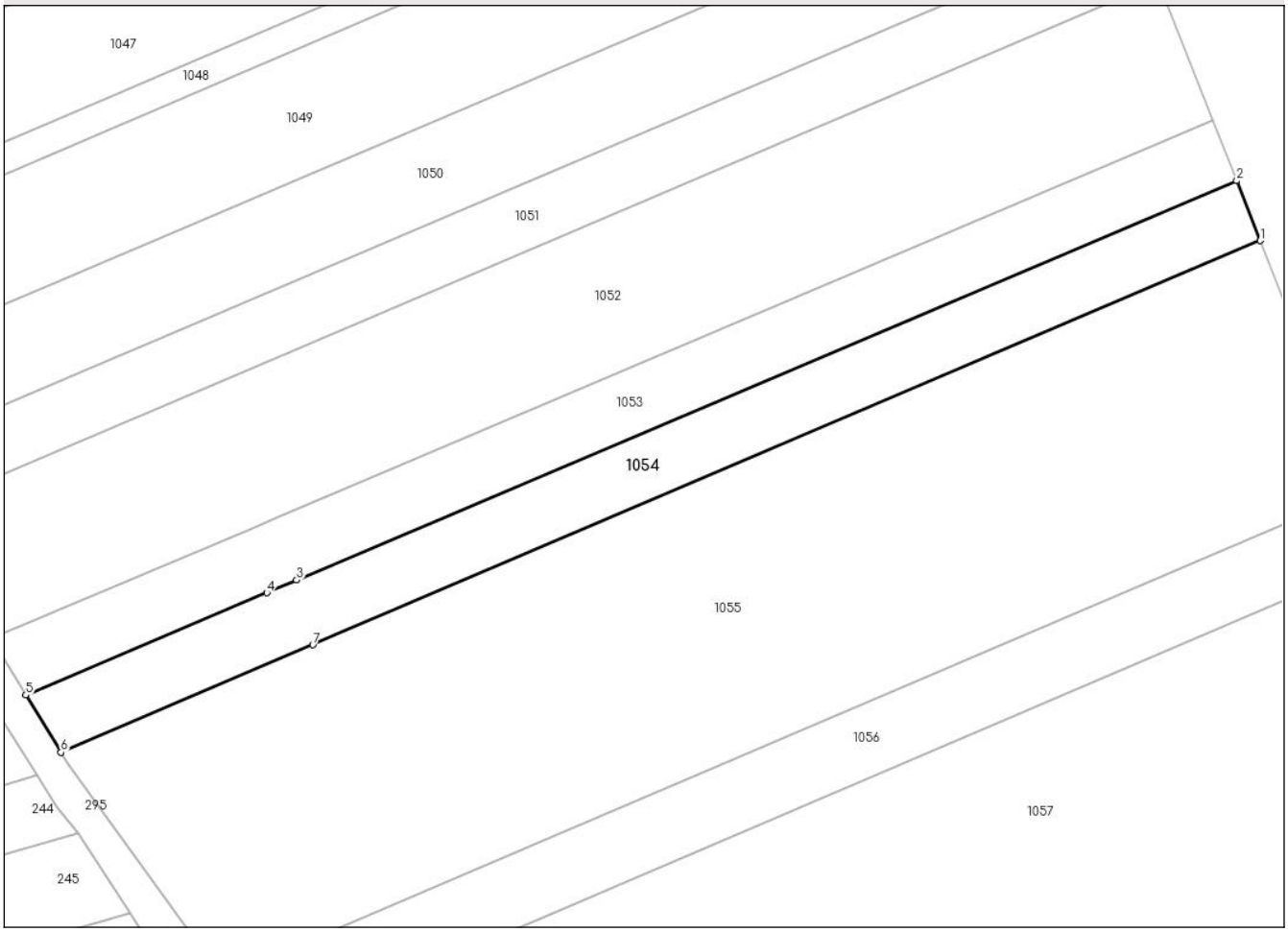

Date referitoare la teren

Crt	Categorie folosință	Intra vilan	Suprafaţa (mp)	Tarla	Parcelă	Nr. topo	Observaţii / Referinţe
1	arabil	NU	1.951	53	2/23	-	
2	altele	NU	548	53	4/14	-	

Lungime Segmente
1) Valorile lungimilor segmentelor sunt obţinute din proiecţie în plan.

Punct început	X / Y	Punct sfârşit	X / Y	Lungime segment (** (m)
1	428.661,455 340.934,457	2	428.657,431 340.944,699	11.004
2	428.657,431 340.944,699	3	428.496,728 340.876,509	174.572
3	428.496,728 340.876,509	4	428.491,619 340.874,341	5.55
4	428.491,619 340.874,341	5	428.450,443 340.856,869	44.73

Document care conține date cu caracter personal, protejat de prevederile Regulamentului (UE) nr. 679/2016 și Legii 190/2018

Punct început	X / Y	Punct sfârşit	X / Y	Lungime segment (** (m)
5	428.450,443 340.856,869	6	428.456,431 340.847,105	11.454
6	428.456,431 340.847,105	7	428.499,497 340.865,453	46.812
7	428.499,497 340.865,453	1	428.661,455 340.934,457	176.045

** Lungimile segmentelor sunt determinate în planul de proiecţie Stereo 70 şi sunt rotunjite la 1 milimetru.
*** Distanţa dintre puncte este formată din segmente cumulate ce sunt mai mici decât valoarea 1 milimetru.

Document care conține date cu caracter personal, protejat de prevederile Regulamentului (UE) nr. 679/2016 și Legii 190/2018

DATE DESPRE IMOBILUL NR. 1055

Oficiul de Cadastru şi Publicitate Imobiliară VALCEA
Biroul de Cadastru şi Publicitate Imobiliară Ramnicu Valcea

A. Partea I. Descrierea imobilului

TEREN Extravilan

Adresa: Jud. Valcea

Nr. Crt	Nr cadastral Nr. topografic	Suprafaţa* (mp)	Observaţii / Referinţe
A1		Din acte: 12.000 Masurata: 10.000	Sector cadastral:72 Teren neimprejmuit;

B. Partea II. Proprietari şi acte

Inscrieri privitoare la dreptul de proprietate şi alte drepturi reale		Referinţe
/		
Act Administrativ nr. Titlu de proprietate nr.8376, din 14/07/2008 emis de Consiliul Local Susani;		
B1	Intabulare, drept de PROPRIETATE cu titlu de drept reconstituire in baza legii 18/1991, dobandit prin Lege, cota actuala 1/1, cota initiala 1/1	A1
	1) **ANDREIANA IOANA**	

C. Partea III. SARCINI .

Inscrieri privind dezmembramintele dreptului de proprietate, drepturi reale de garanţie şi sarcini	Referinţe
NU SUNT	

Document care conține date cu caracter personal, protejat de prevederile Regulamentului (UE) nr. 679/2016 și Legii 190/2018

Anexa Nr. 1 La Partea I

Teren

Nr cadastral	Suprafaţa (mp)*	Observaţii / Referinţe
	Din acte: 12.000 Masurata: 10.000	

* Suprafaţa este determinată in planul de proiecţie Stereo 70.

DETALII LINIARE IMOBIL

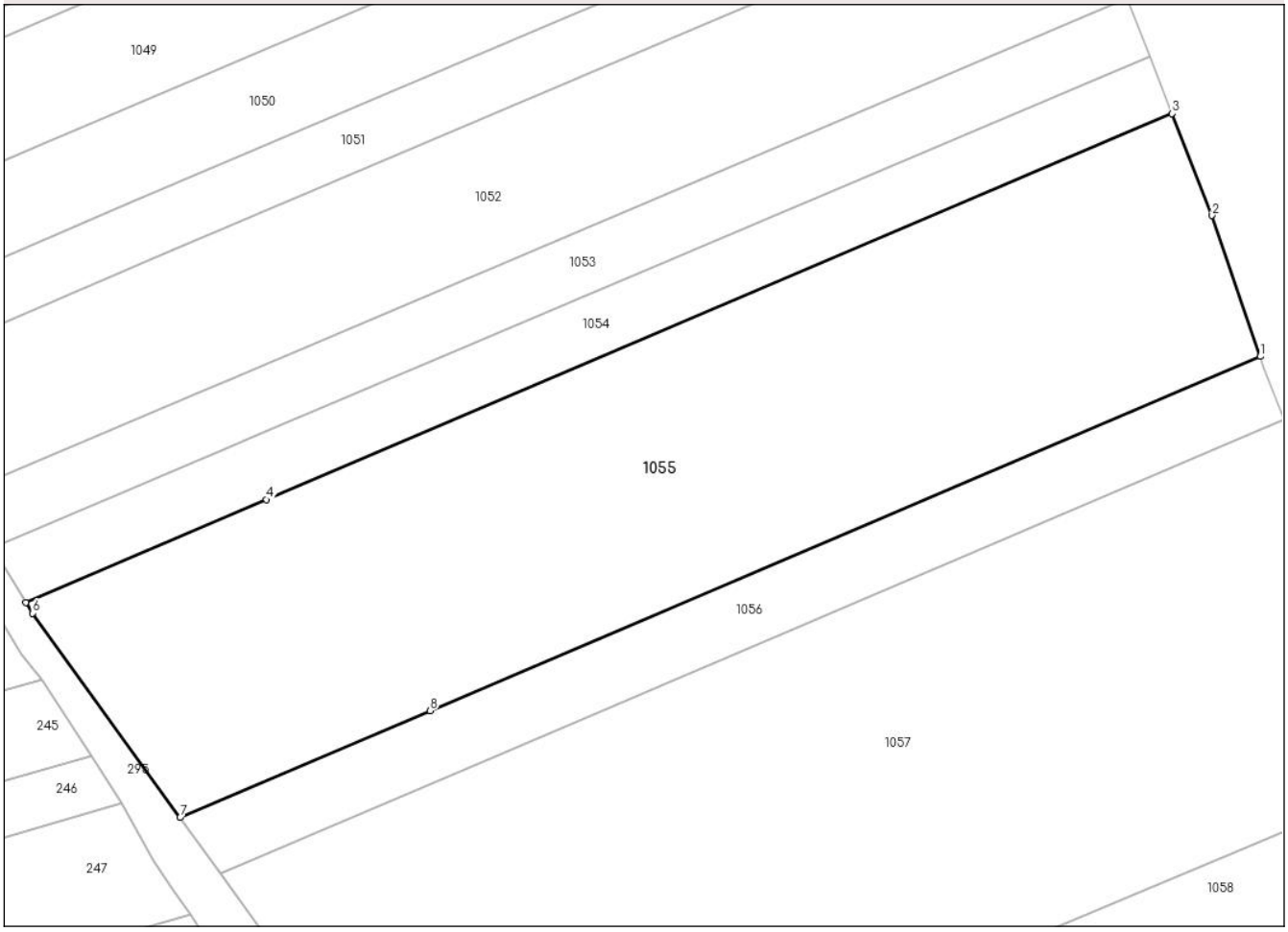

Date referitoare la teren

Crt	Categorie folosință	Intra vilan	Suprafaţa (mp)	Tarla	Parcelă	Nr. topo	Observaţii / Referinţe
1	arabil	NU	8.009	53	13/23	-	Suprafata diminuata cu 2000mp conform Legii nr.7/13.03.1996 art.11 alin. 20-22
2	altele	NU	1.991	53	4/23	-	

Lungime Segmente

1) Valorile lungimilor segmentelor sunt obţinute din proiecţie în plan.

Punct început	X / Y	Punct sfârşit	X / Y	Lungime segment (** (m)
1	428.677,223 340.891,065	2	428.668,611 340.916,246	26.613
2	428.668,611 340.916,246	3	428.661,455 340.934,457	19.567
3	428.661,455 340.934,457	4	428.499,497 340.865,453	176.045

Document care conține date cu caracter personal, protejat de prevederile Regulamentului (UE) nr. 679/2016 și Legii 190/2018

Punct început	X / Y	Punct sfârşit	X / Y	Lungime segment (** (m)
4	428.499,497 340.865,453	5	428.456,431 340.847,105	46.812
5	428.456,431 340.847,105	6	428.457,606 340.845,189	2.248
6	428.457,606 340.845,189	7	428.484,016 340.808,684	45.057
7	428.484,016 340.808,684	8	428.528,721 340.827,746	48.599
8	428.528,721 340.827,746	1	428.677,223 340.891,065	161.438

** Lungimile segmentelor sunt determinate în planul de proiecţie Stereo 70 şi sunt rotunjite la 1 milimetru.
*** Distanţa dintre puncte este formată din segmente cumulate ce sunt mai mici decât valoarea 1 milimetru.

Document care conține date cu caracter personal, protejat de prevederile Regulamentului (UE) nr. 679/2016 și Legii 190/2018

DATE DESPRE IMOBILUL NR. 1056

Oficiul de Cadastru şi Publicitate Imobiliară VALCEA
Biroul de Cadastru şi Publicitate Imobiliară Ramnicu Valcea

A. Partea I. Descrierea imobilului

TEREN Extravilan

Adresa: Jud. Valcea

Nr. Crt	Nr cadastral Nr. topografic	Suprafaţa* (mp)	Observaţii / Referinţe
A1		2.500	Sector cadastral:72 Teren neimprejmuit;

B. Partea II. Proprietari şi acte

Inscrieri privitoare la dreptul de proprietate şi alte drepturi reale		Referinţe
/		
Act Administrativ nr. Proces verbal de punere in posesie nr.24, din 23/05/2025 emis de Consiliul Local Susani (Hotararea Comisiei Judetene nr.35/13.09.1991 eliberata de CJFF VALCEA);		
B1	Inscrierea provizorie, drept de PROPRIETATE, dobandit prin Lege, cota actuala 1/1, cota initiala 1/1	A1
	1) **GHEORGHE GHEORGHE**	

C. Partea III. SARCINI .

Inscrieri privind dezmembramintele dreptului de proprietate, drepturi reale de garanţie şi sarcini	Referinţe
NU SUNT	

Anexa Nr. 1 La Partea I

Teren

Nr cadastral	Suprafaţa (mp)*	Observaţii / Referinţe
	2.500	

* Suprafaţa este determinată in planul de proiecţie Stereo 70.

DETALII LINIARE IMOBIL

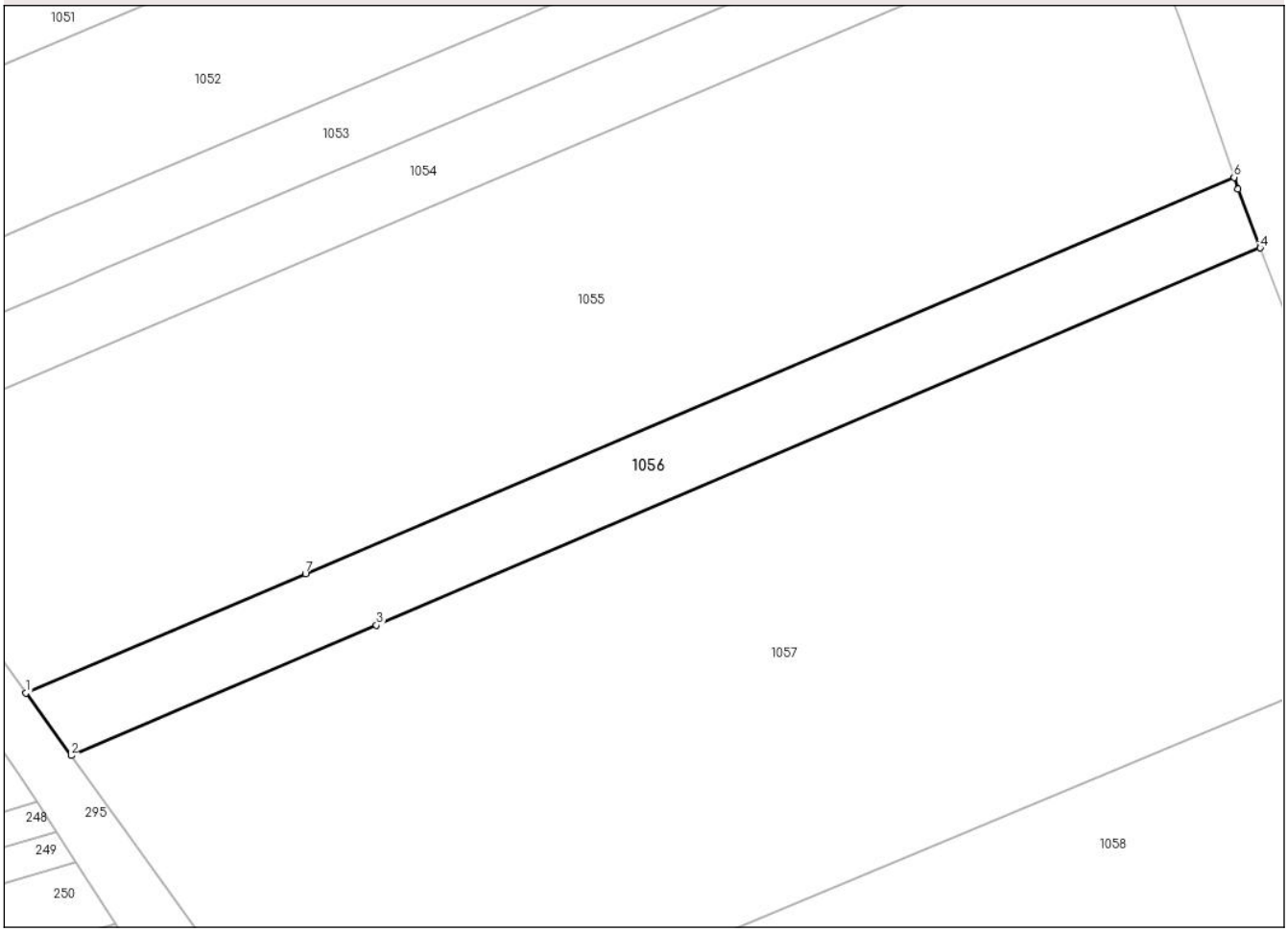

Date referitoare la teren

Crt	Categorie folosință	Intra vilan	Suprafaţa (mp)	Tarla	Parcelă	Nr. topo	Observaţii / Referinţe
1	arabil	NU	1.900	53	2/24	-	
2	altele	NU	600	53	4/15	-	

Lungime Segmente
1) Valorile lungimilor segmentelor sunt obţinute din proiecţie în plan.

Punct început	X / Y	Punct sfârşit	X / Y	Lungime segment (** (m)
1	428.484,016 340.808,684	2	428.491,228 340.798,716	12.303
2	428.491,228 340.798,716	3	428.540,063 340.819,538	53.089
3	428.540,063 340.819,538	4	428.681,4 340.879,803	153.649
4	428.681,4 340.879,803	5	428.677,864 340.889,192	10.033

Document care conține date cu caracter personal, protejat de prevederile Regulamentului (UE) nr. 679/2016 și Legii 190/2018

Punct început	X / Y	Punct sfârşit	X / Y	Lungime segment (** (m)
5	428.677,864 340.889,192	6	428.677,223 340.891,065	1.98
6	428.677,223 340.891,065	7	428.528,721 340.827,746	161.438
7	428.528,721 340.827,746	1	428.484,016 340.808,684	48.599

** Lungimile segmentelor sunt determinate în planul de proiecţie Stereo 70 şi sunt rotunjite la 1 milimetru.
*** Distanţa dintre puncte este formată din segmente cumulate ce sunt mai mici decât valoarea 1 milimetru.

Document care conține date cu caracter personal, protejat de prevederile Regulamentului (UE) nr. 679/2016 și Legii 190/2018

DATE DESPRE IMOBILUL NR. 1057

Oficiul de Cadastru şi Publicitate Imobiliară VALCEA
Biroul de Cadastru şi Publicitate Imobiliară Ramnicu Valcea

A. Partea I. Descrierea imobilului

TEREN Extravilan

Adresa: Jud. Valcea

Nr. Crt	Nr cadastral Nr. topografic	Suprafaţa* (mp)	Observaţii / Referinţe
A1		13.289	Sector cadastral:72 Teren neimprejmuit;

B. Partea II. Proprietari şi acte

Inscrieri privitoare la dreptul de proprietate şi alte drepturi reale		Referinţe
/		
Act Administrativ nr. Proces verbal de punere in posesie nr.11, din 22/05/2025 emis de Consiliul Local Susani (Hotararea Comisiei Judetene nr.35/13.09.1991 eliberata de CJFF VALCEA);		
B1	Inscrierea provizorie, drept de PROPRIETATE, dobandit prin Lege, cota actuala 1/1, cota initiala 1/1	A1
	1) **PETRESCU ION** 2) **PETRESCU MARIN** 3) **NICOLAESCU ANA** 4) **PETRESCU VALERIAN**	

C. Partea III. SARCINI .

Inscrieri privind dezmembramintele dreptului de proprietate, drepturi reale de garanţie şi sarcini	Referinţe
NU SUNT	

Anexa Nr. 1 La Partea I

Teren

Nr cadastral	Suprafaţa (mp)*	Observaţii / Referinţe
	13.289	

* Suprafaţa este determinată in planul de proiecţie Stereo 70.

DETALII LINIARE IMOBIL

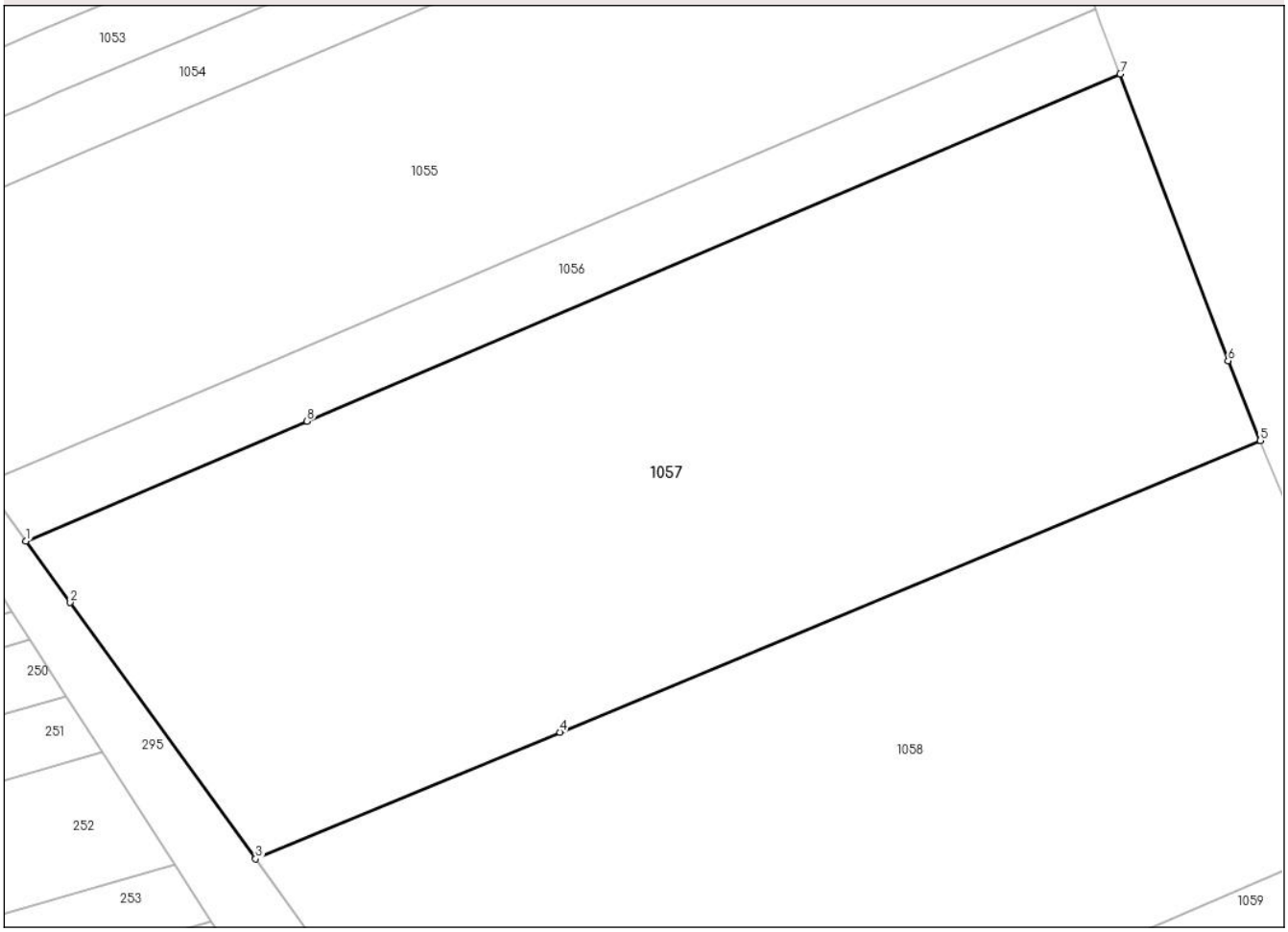

Date referitoare la teren

Crt	Categorie folosință	Intra vilan	Suprafaţa (mp)	Tarla	Parcelă	Nr. topo	Observaţii / Referinţe
1	arabil	NU	9.617	53	2/25	-	
2	padure	NU	3.672	53	4/16	-	

Lungime Segmente
1) Valorile lungimilor segmentelor sunt obţinute din proiecţie în plan.

Punct început	X / Y	Punct sfârşit	X / Y	Lungime segment (** (m)
1	428.491,228 340.798,716	2	428.498,939 340.788,058	13.155
2	428.498,939 340.788,058	3	428.531,169 340.743,574	54.933
3	428.531,169 340.743,574	4	428.584,023 340.765,561	57.245
4	428.584,023 340.765,561	5	428.705,747 340.816,198	131.836

Document care conține date cu caracter personal, protejat de prevederile Regulamentului (UE) nr. 679/2016 și Legii 190/2018

Punct început	X / Y	Punct sfârşit	X / Y	Lungime segment (** (m)
5	428.705,747 340.816,198	6	428.700,146 340.830,028	14.921
6	428.700,146 340.830,028	7	428.681,4 340.879,803	53.188
7	428.681,4 340.879,803	8	428.540,063 340.819,538	153.649
8	428.540,063 340.819,538	1	428.491,228 340.798,716	53.089

** Lungimile segmentelor sunt determinate în planul de proiecţie Stereo 70 şi sunt rotunjite la 1 milimetru.
*** Distanţa dintre puncte este formată din segmente cumulate ce sunt mai mici decât valoarea 1 milimetru.

Document care conține date cu caracter personal, protejat de prevederile Regulamentului (UE) nr. 679/2016 și Legii 190/2018

DATE DESPRE IMOBILUL NR. 1058

Oficiul de Cadastru şi Publicitate Imobiliară VALCEA
Biroul de Cadastru şi Publicitate Imobiliară Ramnicu Valcea

A. Partea I. Descrierea imobilului

TEREN Extravilan

Adresa: Jud. Valcea

Nr. Crt	Nr cadastral Nr. topografic	Suprafaţa* (mp)	Observaţii / Referinţe
A1		Din acte: 16.000 Masurata: 13.000	Sector cadastral:72 Teren neimprejmuit;

B. Partea II. Proprietari şi acte

Inscrieri privitoare la dreptul de proprietate şi alte drepturi reale		Referinţe
/		
Act Notarial nr. Certificat de mostenitor nr.4, din 14/02/2025 emis de NP VALERIU TRUICA;		
B1	Intabulare, drept de PROPRIETATE, dobandit prin Succesiune, cota actuala 1/1, cota initiala 1/1	A1
	1) **DUMITRESCU CAMELIA**	

C. Partea III. SARCINI .

Inscrieri privind dezmembramintele dreptului de proprietate, drepturi reale de garanţie şi sarcini	Referinţe
NU SUNT	

Document care conține date cu caracter personal, protejat de prevederile Regulamentului (UE) nr. 679/2016 și Legii 190/2018

Anexa Nr. 1 La Partea I

Teren

Nr cadastral	Suprafaţa (mp)*	Observaţii / Referinţe
	Din acte: 16.000 Masurata: 13.000	

* Suprafaţa este determinată in planul de proiecţie Stereo 70.

DETALII LINIARE IMOBIL

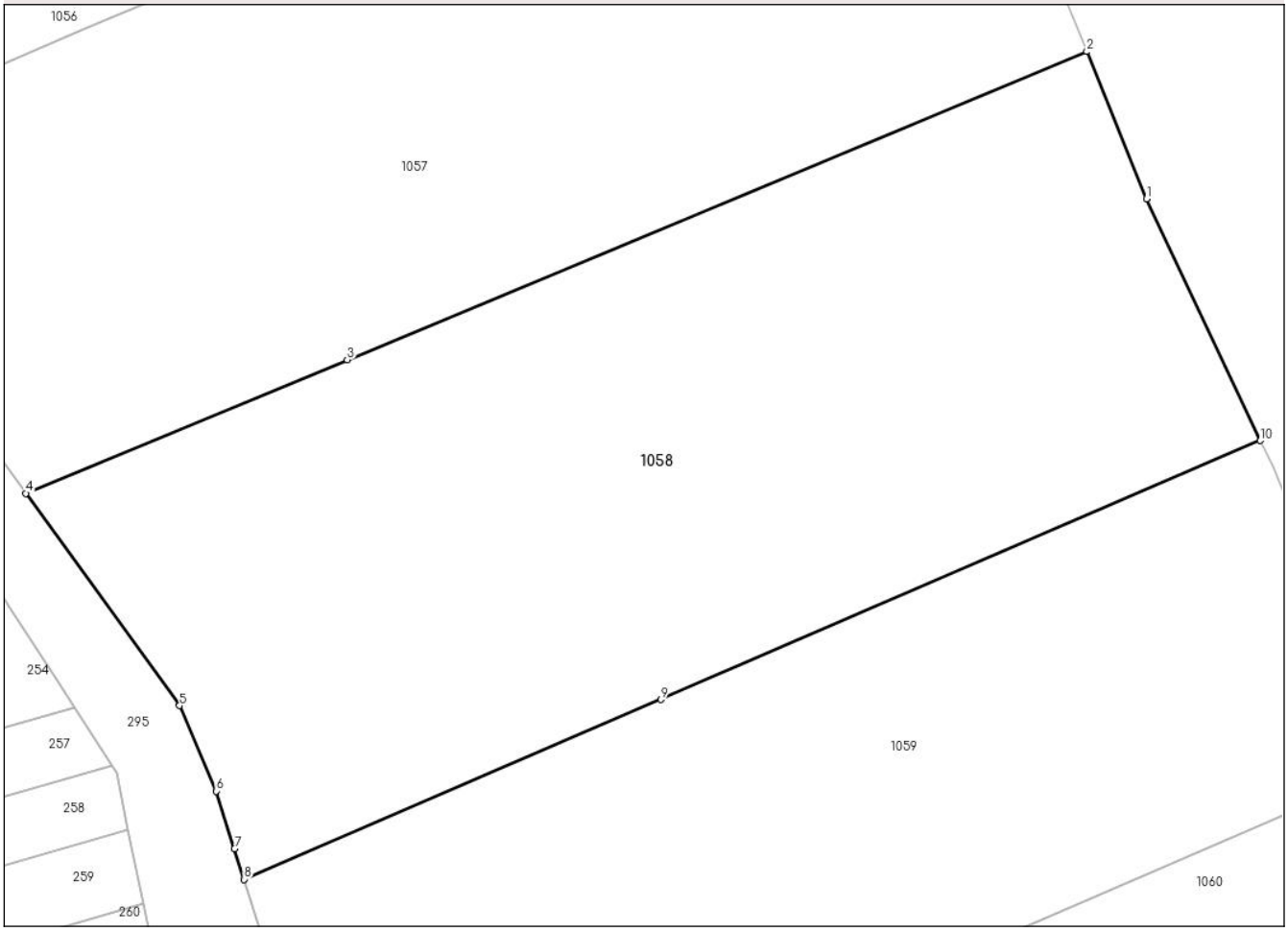

Date referitoare la teren

Crt	Categorie folosinţă	Intra vilan	Suprafaţa (mp)	Tarla	Parcelă	Nr. topo	Observaţii / Referinţe
1	arabil	NU	8.506	53	2/111	-	Suprafata diminuata cu 3000mp conform Legii nr.7/13.03.1996 art.11 alin. 20-22
2	altele	NU	4.494	53	2/112	-	

Lungime Segmente

1) Valorile lungimilor segmentelor sunt obţinute din proiecţie în plan.

Punct început	X / Y	Punct sfârşit	X / Y	Lungime segment (** (m)
1	428.715,551 340.791,992	2	428.705,747 340.816,198	26.116
2	428.705,747 340.816,198	3	428.584,023 340.765,561	131.836
3	428.584,023 340.765,561	4	428.531,169 340.743,574	57.245

Document care conține date cu caracter personal, protejat de prevederile Regulamentului (UE) nr. 679/2016 și Legii 190/2018

Punct început	X / Y	Punct sfârşit	X / Y	Lungime segment (** (m)
4	428.531,169 340.743,574	5	428.556,451 340.708,681	43.089
5	428.556,451 340.708,681	6	428.562,491 340.694,625	15.299
6	428.562,491 340.694,625	7	428.565,5 340.685,157	9.935
7	428.565,5 340.685,157	8	428.567,1 340.680,124	5.281
8	428.567,1 340.680,124	9	428.635,642 340.709,69	74.647
9	428.635,642 340.709,69	10	428.734,291 340.752,244	107.436
10	428.734,291 340.752,244	1	428.715,551 340.791,992	43.944

** Lungimile segmentelor sunt determinate în planul de proiecţie Stereo 70 şi sunt rotunjite la 1 milimetru.
*** Distanţa dintre puncte este formată din segmente cumulate ce sunt mai mici decât valoarea 1 milimetru.

Document care conține date cu caracter personal, protejat de prevederile Regulamentului (UE) nr. 679/2016 și Legii 190/2018

DATE DESPRE IMOBILUL NR. 1059

Oficiul de Cadastru şi Publicitate Imobiliară VALCEA
Biroul de Cadastru şi Publicitate Imobiliară Ramnicu Valcea

A. Partea I. Descrierea imobilului

TEREN Extravilan

Adresa: Jud. Valcea

Nr. Crt	Nr cadastral Nr. topografic	Suprafaţa* (mp)	Observaţii / Referinţe
A1		10.700	Sector cadastral:72 Teren neimprejmuit;

B. Partea II. Proprietari şi acte

Inscrieri privitoare la dreptul de proprietate şi alte drepturi reale		Referinţe
/		
Act Administrativ nr. Titlu de proprietate nr.1109/50658, din 12/05/2000 emis de Comisia Judeteana Valcea;		
B1	Intabulare, drept de PROPRIETATE cu titlu de drept reconstituire in baza Legii nr.18/1991, dobandit prin Lege, cota actuala 1/1, cota initiala 1/1	A1
	1) **ANGHEL ALEXANDRINA** 2) **VILCU DUMITRA** 3) **LICA GHEORGHE** 4) **NITU MARIA** 5) **DOBRITA ELENA** 6) **LICA DUMITRU**	

C. Partea III. SARCINI .

Inscrieri privind dezmembramintele dreptului de proprietate, drepturi reale de garanţie şi sarcini	Referinţe
NU SUNT	

Anexa Nr. 1 La Partea I

Teren

Nr cadastral	Suprafaţa (mp)*	Observaţii / Referinţe
	10.700	

* Suprafaţa este determinată in planul de proiecţie Stereo 70.

DETALII LINIARE IMOBIL

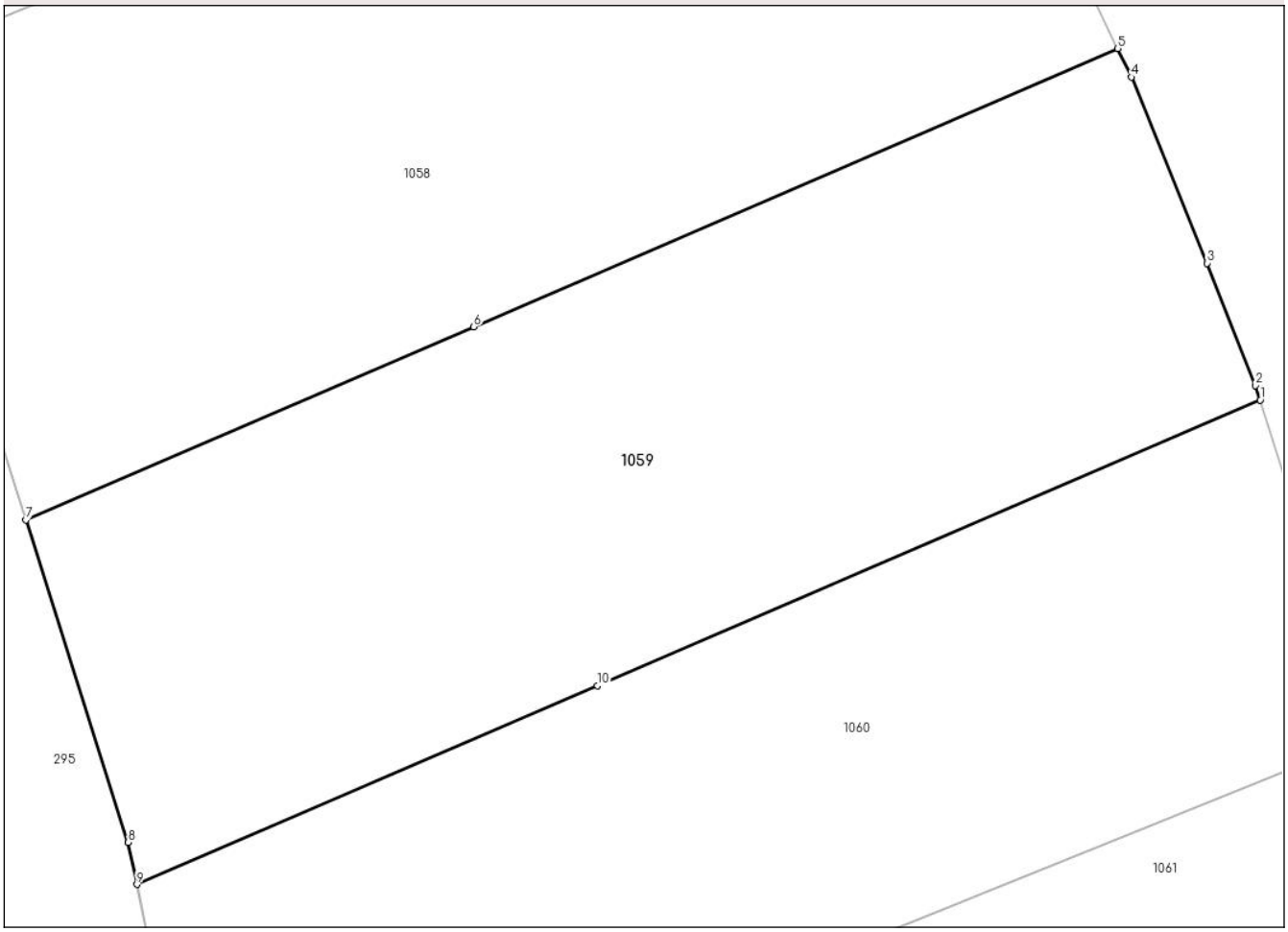

Date referitoare la teren

Crt	Categorie folosință	Intra vilan	Suprafaţa (mp)	Tarla	Parcelă	Nr. topo	Observaţii / Referinţe
1	arabil	NU	6.420	53	A2/24	-	
2	altele	NU	4.280	53	P2/24	-	

Lungime Segmente
1) Valorile lungimilor segmentelor sunt obţinute din proiecţie în plan.

Punct început	X / Y	Punct sfârşit	X / Y	Lungime segment (** (m)
1	428.756,099 340.698,485	2	428.755,396 340.700,718	2.341
2	428.755,396 340.700,718	3	428.747,989 340.719,404	20.101
3	428.747,989 340.719,404	4	428.736,354 340.747,869	30.751
4	428.736,354 340.747,869	5	428.734,291 340.752,244	4.837

Document care conține date cu caracter personal, protejat de prevederile Regulamentului (UE) nr. 679/2016 și Legii 190/2018

Punct început	X / Y	Punct sfârşit	X / Y	Lungime segment (** (m)
5	428.734,291 340.752,244	6	428.635,642 340.709,69	107.436
6	428.635,642 340.709,69	7	428.567,1 340.680,124	74.647
7	428.567,1 340.680,124	8	428.582,762 340.630,841	51.712
8	428.582,762 340.630,841	9	428.584,082 340.624,399	6.576
9	428.584,082 340.624,399	10	428.654,584 340.654,764	76.763
10	428.654,584 340.654,764	1	428.756,099 340.698,485	110.53

** Lungimile segmentelor sunt determinate în planul de proiecţie Stereo 70 şi sunt rotunjite la 1 milimetru.
*** Distanţa dintre puncte este formată din segmente cumulate ce sunt mai mici decât valoarea 1 milimetru.

Document care conține date cu caracter personal, protejat de prevederile Regulamentului (UE) nr. 679/2016 și Legii 190/2018

DATE DESPRE IMOBILUL NR. 1060

Oficiul de Cadastru şi Publicitate Imobiliară VALCEA
Biroul de Cadastru şi Publicitate Imobiliară Ramnicu Valcea

A. Partea I. Descrierea imobilului

TEREN Extravilan

Adresa: Jud. Valcea

Nr. Crt	Nr cadastral Nr. topografic	Suprafaţa* (mp)	Observaţii / Referinţe
A1		9.872	Sector cadastral:72 Teren neimprejmuit;

B. Partea II. Proprietari şi acte

Inscrieri privitoare la dreptul de proprietate şi alte drepturi reale		Referinţe
/		
Act Administrativ nr. Titlu de proprietate nr.17294, din 10/12/2010 emis de Comisia Judeteana Valcea;		
B1	Intabulare, drept de PROPRIETATE cu titlu de drept reconstituire in baza Legii nr.18/1991, dobandit prin Lege, cota actuala 1/1, cota initiala 1/1	A1
	1) **PAVEL CONSTANTIN**	

C. Partea III. SARCINI .

Inscrieri privind dezmembramintele dreptului de proprietate, drepturi reale de garanţie şi sarcini	Referinţe
NU SUNT	

Document care conține date cu caracter personal, protejat de prevederile Regulamentului (UE) nr. 679/2016 și Legii 190/2018

Anexa Nr. 1 La Partea I

Teren

Nr cadastral	Suprafaţa (mp)*	Observaţii / Referinţe
	9.872	

* Suprafaţa este determinată in planul de proiecţie Stereo 70.

DETALII LINIARE IMOBIL

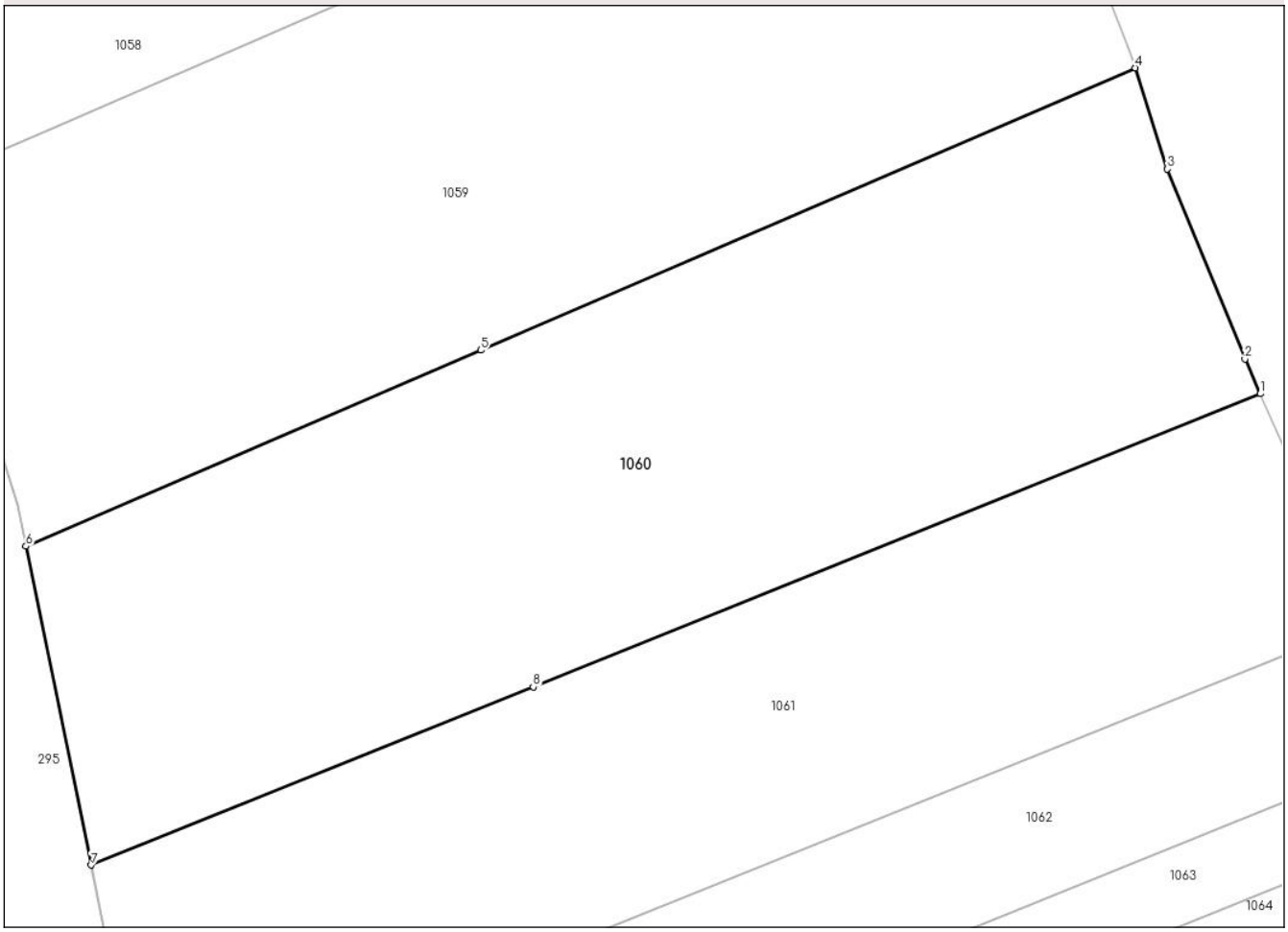

Date referitoare la teren

Crt	Categorie folosință	Intra vilan	Suprafaţa (mp)	Tarla	Parcelă	Nr. topo	Observaţii / Referinţe
1	arabil	NU	6.041	53	2/28,2/29	-	
2	altele	NU	3.831	53	4/15,4/20	-	

Lungime Segmente
1) Valorile lungimilor segmentelor sunt obţinute din proiecţie în plan.

Punct început	X / Y	Punct sfârşit	X / Y	Lungime segment (** (m)
1	428.775,449 340.648,018	2	428.773,061 340.653,367	5.858
2	428.773,061 340.653,367	3	428.761,037 340.682,793	31.788
3	428.761,037 340.682,793	4	428.756,099 340.698,485	16.451
4	428.756,099 340.698,485	5	428.654,584 340.654,764	110.53

Document care conține date cu caracter personal, protejat de prevederile Regulamentului (UE) nr. 679/2016 și Legii 190/2018

Punct început	X / Y	Punct sfârşit	X / Y	Lungime segment (** (m)
5	428.654,584 340.654,764	6	428.584,082 340.624,399	76.763
6	428.584,082 340.624,399	7	428.594,203 340.575,014	50.411
7	428.594,203 340.575,014	8	428.662,73 340.602,616	73.877
8	428.662,73 340.602,616	1	428.775,449 340.648,018	121.519

** Lungimile segmentelor sunt determinate în planul de proiecţie Stereo 70 şi sunt rotunjite la 1 milimetru.
*** Distanţa dintre puncte este formată din segmente cumulate ce sunt mai mici decât valoarea 1 milimetru.

Document care conține date cu caracter personal, protejat de prevederile Regulamentului (UE) nr. 679/2016 și Legii 190/2018

DATE DESPRE IMOBILUL NR. 1061

Oficiul de Cadastru şi Publicitate Imobiliară VALCEA
Biroul de Cadastru şi Publicitate Imobiliară Ramnicu Valcea

A. Partea I. Descrierea imobilului

TEREN Extravilan

Adresa: Jud. Valcea

Nr. Crt	Nr cadastral Nr. topografic	Suprafaţa* (mp)	Observaţii / Referinţe
A1		7.800	Sector cadastral:72 Teren neimprejmuit;

B. Partea II. Proprietari şi acte

Inscrieri privitoare la dreptul de proprietate şi alte drepturi reale		Referinţe
/		
Act Administrativ nr. Titlu de proprietate nr.1816, din 22/02/2006 emis de Comisia Judeteana Valcea;		
B1	Intabulare, drept de PROPRIETATE cu titlu de drept reconstituire in baza Legii nr.18/1991, dobandit prin Lege, cota actuala 1/1, cota initiala 1/1	A1
	1) **IONITA MARIN**	

C. Partea III. SARCINI .

Inscrieri privind dezmembramintele dreptului de proprietate, drepturi reale de garanţie şi sarcini	Referinţe
NU SUNT	

Anexa Nr. 1 La Partea I

Teren

Nr cadastral	Suprafaţa (mp)*	Observaţii / Referinţe
	7.800	

* Suprafaţa este determinată in planul de proiecţie Stereo 70.

DETALII LINIARE IMOBIL

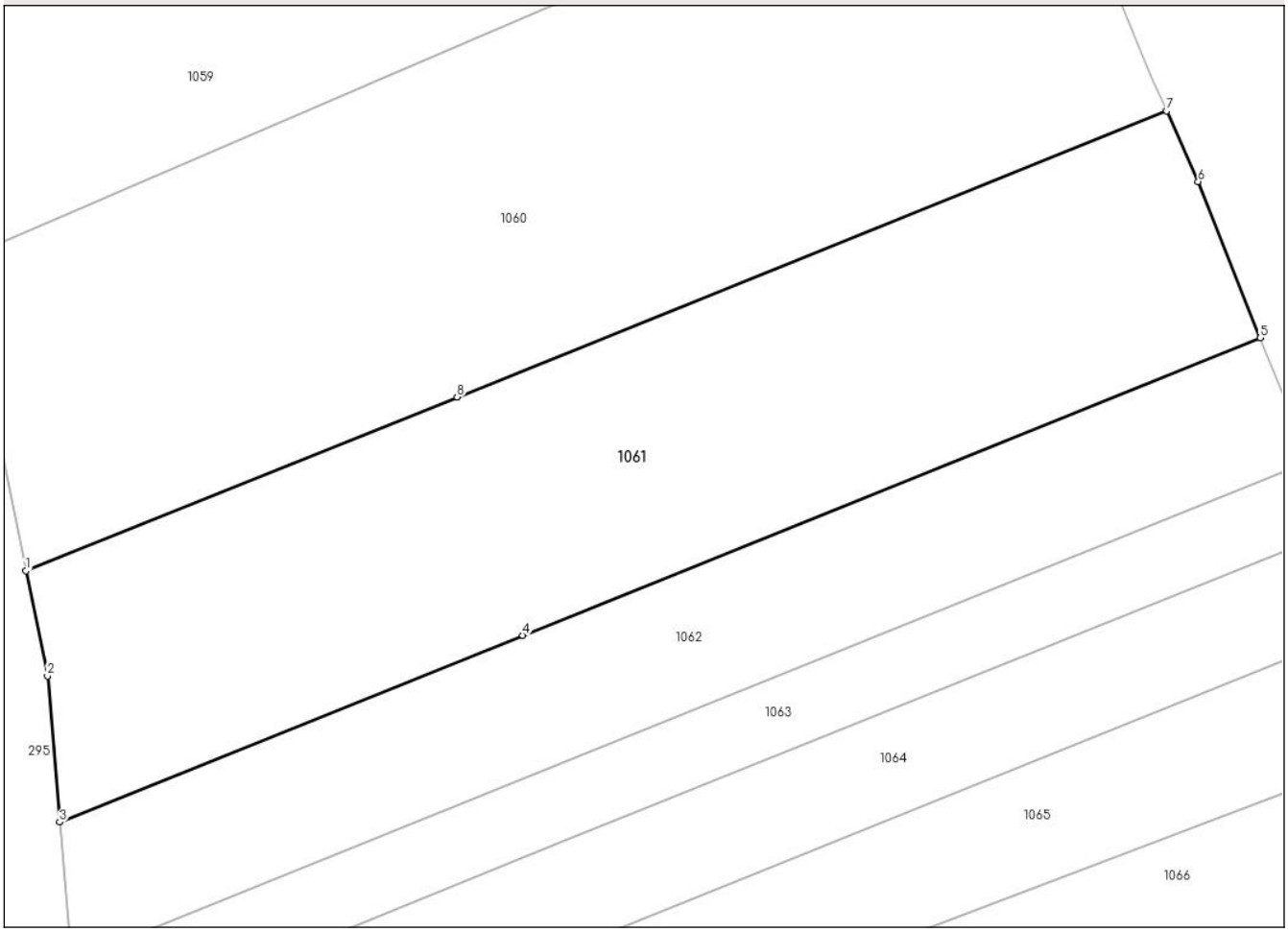

Date referitoare la teren

Crt	Categorie folosință	Intra vilan	Suprafaţa (mp)	Tarla	Parcelă	Nr. topo	Observaţii / Referinţe
1	arabil	NU	4.851	53	13/29	-	
2	altele	NU	2.949	53	19/29	-	

Lungime Segmente
1) Valorile lungimilor segmentelor sunt obţinute din proiecţie în plan.

Punct început	X / Y	Punct sfârşit	X / Y	Lungime segment (** (m)
1	428.594,203 340.575,014	2	428.597,62 340.558,339	17.022
2	428.597,62 340.558,339	3	428.599,554 340.535,146	23.273
3	428.599,554 340.535,146	4	428.673,148 340.564,789	79.34
4	428.673,148 340.564,789	5	428.790,322 340.611,986	126.322

Document care conține date cu caracter personal, protejat de prevederile Regulamentului (UE) nr. 679/2016 și Legii 190/2018

Punct început	X / Y	Punct sfârşit	X / Y	Lungime segment (** (m)
5	428.790,322 340.611,986	6	428.780,454 340.636,806	26.71
6	428.780,454 340.636,806	7	428.775,449 340.648,018	12.278
7	428.775,449 340.648,018	8	428.662,73 340.602,616	121.519
8	428.662,73 340.602,616	1	428.594,203 340.575,014	73.877

** Lungimile segmentelor sunt determinate în planul de proiecţie Stereo 70 şi sunt rotunjite la 1 milimetru.
*** Distanţa dintre puncte este formată din segmente cumulate ce sunt mai mici decât valoarea 1 milimetru.

Document care conține date cu caracter personal, protejat de prevederile Regulamentului (UE) nr. 679/2016 și Legii 190/2018

DATE DESPRE IMOBILUL NR. 1062

Oficiul de Cadastru şi Publicitate Imobiliară VALCEA
Biroul de Cadastru şi Publicitate Imobiliară Ramnicu Valcea

A. Partea I. Descrierea imobilului

TEREN Extravilan

Adresa: Jud. Valcea

Nr. Crt	Nr cadastral Nr. topografic	Suprafaţa* (mp)	Observaţii / Referinţe
A1		4.400	Sector cadastral:72 Teren neimprejmuit;

B. Partea II. Proprietari şi acte

Inscrieri privitoare la dreptul de proprietate şi alte drepturi reale		Referinţe
/		
Hotarare Judecatoreasca nr. Sentinta civila nr.2881, din 25/10/2010 emis de Judecatoria Dragasani (Dosar nr.3964/223/2010);		
B1	Intabulare, drept de PROPRIETATEmostenire si partaj, dobandit prin Hotarare Judecatoreasca, cota actuala 1/1, cota initiala 1/1	A1
	1) **IONITA GHEORGHE**	

C. Partea III. SARCINI .

Inscrieri privind dezmembramintele dreptului de proprietate, drepturi reale de garanţie şi sarcini	Referinţe
NU SUNT	

Document care conține date cu caracter personal, protejat de prevederile Regulamentului (UE) nr. 679/2016 și Legii 190/2018

Anexa Nr. 1 La Partea I

Teren

Nr cadastral	Suprafaţa (mp)*	Observaţii / Referinţe
	4.400	

* Suprafaţa este determinată in planul de proiecţie Stereo 70.

DETALII LINIARE IMOBIL

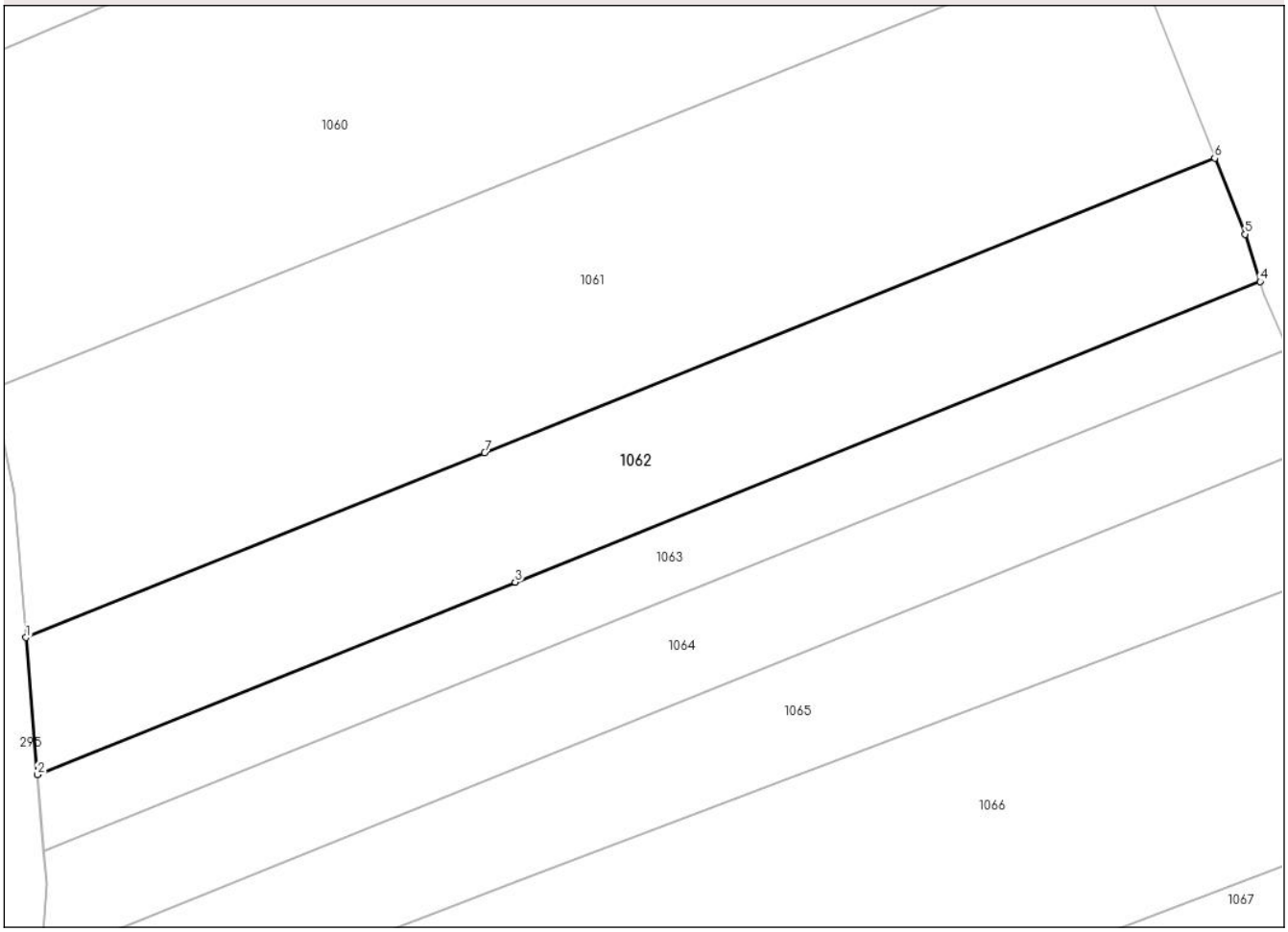

Date referitoare la teren

Crt	Categorie folosință	Intra vilan	Suprafaţa (mp)	Tarla	Parcelă	Nr. topo	Observaţii / Referinţe
1	arabil	NU	2.688	53	13/45	-	
2	altele	NU	1.712	53	13/44	-	

Lungime Segmente
1) Valorile lungimilor segmentelor sunt obţinute din proiecţie în plan.

Punct început	X / Y	Punct sfârşit	X / Y	Lungime segment (** (m)
1	428.599,554 340.535,146	2	428.601,387 340.513,163	22.059
2	428.601,387 340.513,163	3	428.678,047 340.544,041	82.645
3	428.678,047 340.544,041	4	428.797,608 340.592,199	128.895
4	428.797,608 340.592,199	5	428.795,173 340.599,784	7.966

Document care conține date cu caracter personal, protejat de prevederile Regulamentului (UE) nr. 679/2016 și Legii 190/2018

Punct început	X / Y	Punct sfârşit	X / Y	Lungime segment (** (m)
5	428.795,173 340.599,784	6	428.790,322 340.611,986	13.131
6	428.790,322 340.611,986	7	428.673,148 340.564,789	126.322
7	428.673,148 340.564,789	1	428.599,554 340.535,146	79.34

** Lungimile segmentelor sunt determinate în planul de proiecţie Stereo 70 şi sunt rotunjite la 1 milimetru.
*** Distanţa dintre puncte este formată din segmente cumulate ce sunt mai mici decât valoarea 1 milimetru.

Document care conține date cu caracter personal, protejat de prevederile Regulamentului (UE) nr. 679/2016 și Legii 190/2018

DATE DESPRE IMOBILUL NR. 1063

Oficiul de Cadastru şi Publicitate Imobiliară VALCEA
Biroul de Cadastru şi Publicitate Imobiliară Ramnicu Valcea

A. Partea I. Descrierea imobilului

TEREN Extravilan

Adresa: Jud. Valcea

Nr. Crt	Nr cadastral Nr. topografic	Suprafaţa* (mp)	Observaţii / Referinţe
A1		2.500	Sector cadastral:72 Teren neimprejmuit;

B. Partea II. Proprietari şi acte

Inscrieri privitoare la dreptul de proprietate şi alte drepturi reale		Referinţe
/		
Act Administrativ nr. Titlu de proprietate nr.1321/14290, din 17/07/2000 emis de Comisia Judeteana Valcea;		
B1	Intabulare, drept de PROPRIETATE cu titlu de drept reconstituire in baza Legii nr.18/1991, dobandit prin Lege, cota actuala 1/1, cota initiala 1/1	A1
	1) **ANDREIANA DUMITRU**	

C. Partea III. SARCINI .

Inscrieri privind dezmembramintele dreptului de proprietate, drepturi reale de garanţie şi sarcini	Referinţe
NU SUNT	

Document care conține date cu caracter personal, protejat de prevederile Regulamentului (UE) nr. 679/2016 și Legii 190/2018

Anexa Nr. 1 La Partea I

Teren

Nr cadastral	Suprafaţa (mp)*	Observaţii / Referinţe
	2.500	

* Suprafaţa este determinată in planul de proiecţie Stereo 70.

DETALII LINIARE IMOBIL

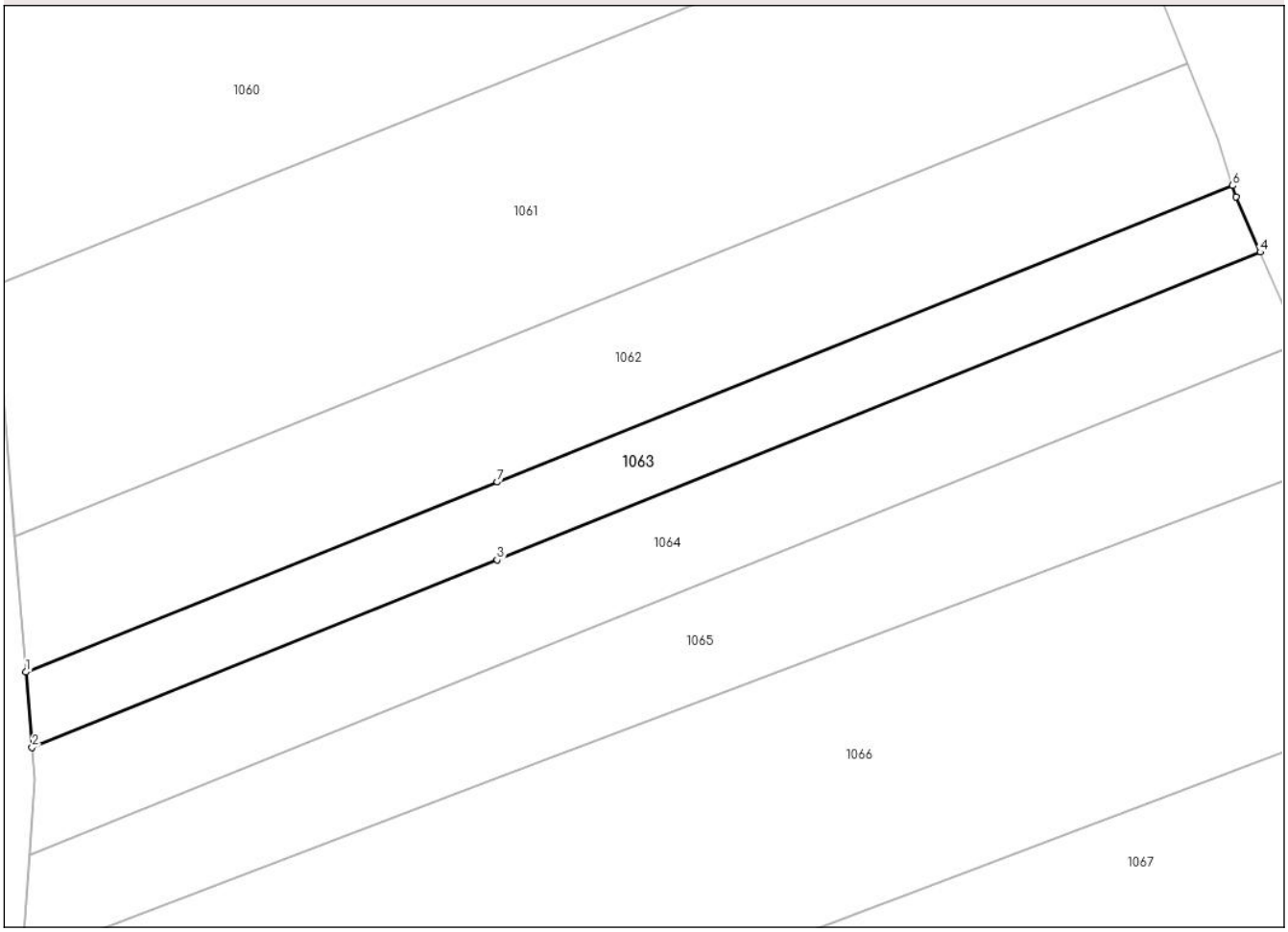

Date referitoare la teren

Crt	Categorie folosință	Intra vilan	Suprafaţa (mp)	Tarla	Parcelă	Nr. topo	Observaţii / Referinţe
1	arabil	NU	1.538	53	2/16	-	
2	padure	NU	962	53	4/16	-	

Lungime Segmente
1) Valorile lungimilor segmentelor sunt obţinute din proiecţie în plan.

Punct început	X / Y	Punct sfârşit	X / Y	Lungime segment (** (m)
1	428.601,387 340.513,163	2	428.602,406 340.500,94	12.265
2	428.602,406 340.500,94	3	428.678,016 340.531,395	81.513
3	428.678,016 340.531,395	4	428.802,107 340.581,378	133.779
4	428.802,107 340.581,378	5	428.798,203 340.590,348	9.783

Document care conține date cu caracter personal, protejat de prevederile Regulamentului (UE) nr. 679/2016 și Legii 190/2018

Punct început	X / Y	Punct sfârşit	X / Y	Lungime segment (** (m)
5	428.798,203 340.590,348	6	428.797,608 340.592,199	1.944
6	428.797,608 340.592,199	7	428.678,047 340.544,041	128.895
7	428.678,047 340.544,041	1	428.601,387 340.513,163	82.645

** Lungimile segmentelor sunt determinate în planul de proiecţie Stereo 70 şi sunt rotunjite la 1 milimetru.
*** Distanţa dintre puncte este formată din segmente cumulate ce sunt mai mici decât valoarea 1 milimetru.

Document care conține date cu caracter personal, protejat de prevederile Regulamentului (UE) nr. 679/2016 și Legii 190/2018

DATE DESPRE IMOBILUL NR. 1064

Oficiul de Cadastru şi Publicitate Imobiliară VALCEA
Biroul de Cadastru şi Publicitate Imobiliară Ramnicu Valcea

A. Partea I. Descrierea imobilului

TEREN Extravilan

Adresa: Jud. Valcea

Nr. Crt	Nr cadastral Nr. topografic	Suprafaţa* (mp)	Observaţii / Referinţe
A1		3.500	Sector cadastral:72 Teren neimprejmuit;

B. Partea II. Proprietari şi acte

Inscrieri privitoare la dreptul de proprietate şi alte drepturi reale		Referinţe
/		
Act Administrativ nr. Proces verbal de punere in posesie nr.10, din 22/05/2025 emis de Primaria Susani (Hotararea Comisiei Judetene nr.35/13.09.1991 eliberata de CJFF VALCEA);		
B1	Inscrierea provizorie, drept de PROPRIETATE, dobandit prin Lege, cota actuala 1/1, cota initiala 1/1	A1
	1) **DIACONEASA MARIA**	

C. Partea III. SARCINI .

Inscrieri privind dezmembramintele dreptului de proprietate, drepturi reale de garanţie şi sarcini	Referinţe
NU SUNT	

Document care conține date cu caracter personal, protejat de prevederile Regulamentului (UE) nr. 679/2016 și Legii 190/2018

Anexa Nr. 1 La Partea I

Teren

Nr cadastral	Suprafaţa (mp)*	Observaţii / Referinţe
	3.500	

* Suprafaţa este determinată in planul de proiecţie Stereo 70.

DETALII LINIARE IMOBIL

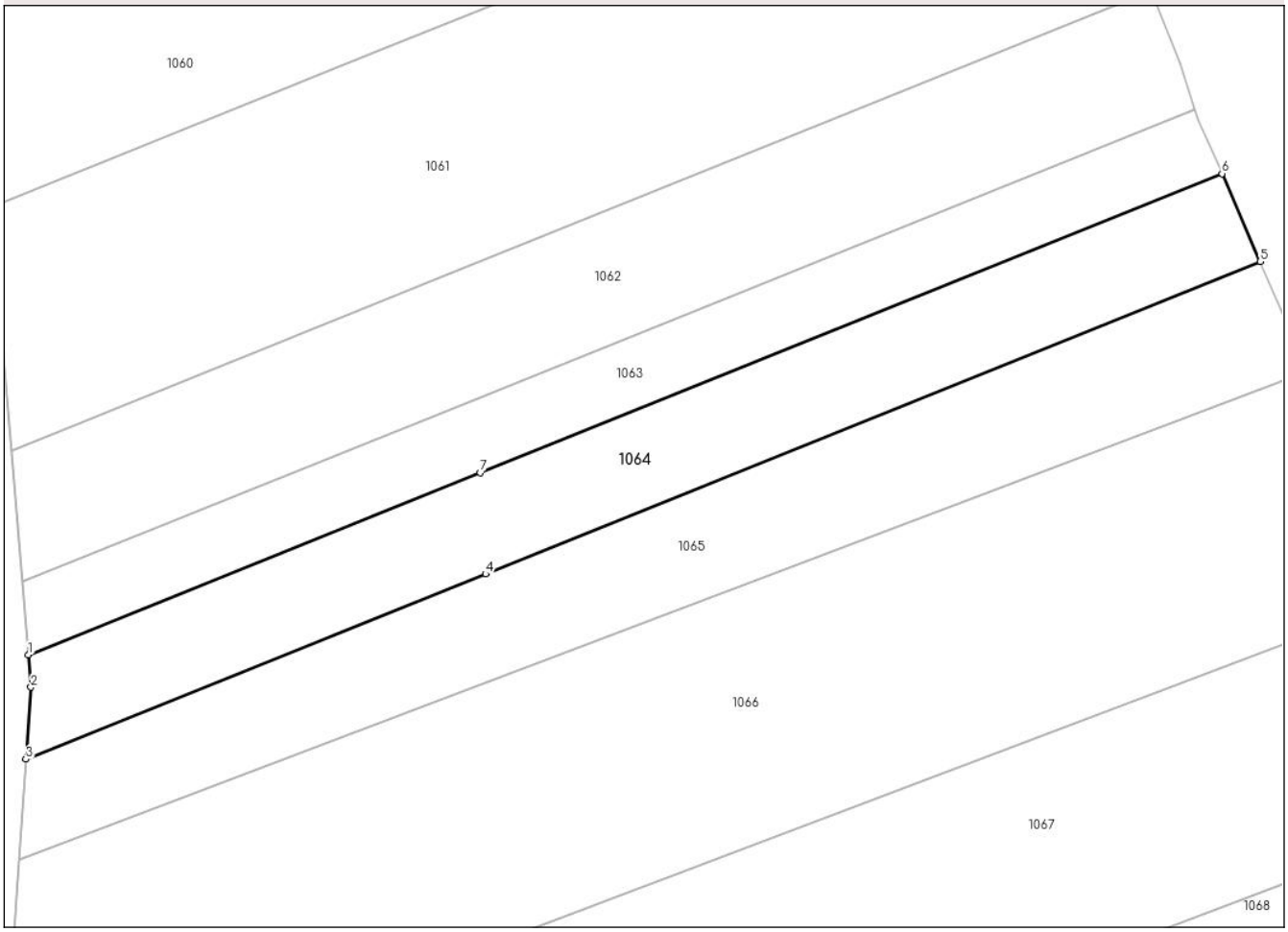

Date referitoare la teren

Crt	Categorie folosință	Intra vilan	Suprafaţa (mp)	Tarla	Parcelă	Nr. topo	Observaţii / Referinţe
1	arabil	NU	2.189	53	2/17	-	
2	altele	NU	1.311	53	4/17	-	

Lungime Segmente
1) Valorile lungimilor segmentelor sunt obţinute din proiecţie în plan.

Punct început	X / Y	Punct sfârşit	X / Y	Lungime segment (** (m)
1	428.602,406 340.500,94	2	428.602,854 340.495,568	5.391
2	428.602,854 340.495,568	3	428.602,006 340.483,521	12.077
3	428.602,006 340.483,521	4	428.678,876 340.514,484	82.872
4	428.678,876 340.514,484	5	428.808,498 340.566,694	139.742

Document care conține date cu caracter personal, protejat de prevederile Regulamentului (UE) nr. 679/2016 și Legii 190/2018

Punct început	X / Y	Punct sfârşit	X / Y	Lungime segment (** (m)
5	428.808,498 340.566,694	6	428.802,107 340.581,378	16.015
6	428.802,107 340.581,378	7	428.678,016 340.531,395	133.779
7	428.678,016 340.531,395	1	428.602,406 340.500,94	81.513

** Lungimile segmentelor sunt determinate în planul de proiecţie Stereo 70 şi sunt rotunjite la 1 milimetru.
*** Distanţa dintre puncte este formată din segmente cumulate ce sunt mai mici decât valoarea 1 milimetru.

Document care conține date cu caracter personal, protejat de prevederile Regulamentului (UE) nr. 679/2016 și Legii 190/2018

DATE DESPRE IMOBILUL NR. 1065

Oficiul de Cadastru şi Publicitate Imobiliară VALCEA
Biroul de Cadastru şi Publicitate Imobiliară Ramnicu Valcea

A. Partea I. Descrierea imobilului

TEREN Extravilan

Adresa: Jud. Valcea

Nr. Crt	Nr cadastral Nr. topografic	Suprafaţa* (mp)	Observaţii / Referinţe
A1		Din acte: 0 Masurata: 4.000	Sector cadastral:72 Teren neimprejmuit;

B. Partea II. Proprietari şi acte

Inscrieri privitoare la dreptul de proprietate şi alte drepturi reale		Referinţe
/		
Act Administrativ nr. Adeverinta nr.3199, din 25/05/2025 emis de Primaria Comunei Susani;		
B1	Inscrierea posesiei, drept de PROPRIETATE, dobandit prin Lege, cota actuala 1/1, cota initiala 1/1	A1
	1) **NEIDENTIFICAT NEIDENTIFICAT**, CIF:0000000000000	
Act Normativ nr. Legea nr.7, din 13/03/1996 emis de Parlamentul Romaniei (Art.13);		
B2	Se noteaza mentiunea de proprietar neidentificat.	A1

C. Partea III. SARCINI .

Inscrieri privind dezmembramintele dreptului de proprietate, drepturi reale de garanţie şi sarcini	Referinţe
NU SUNT	

Document care conține date cu caracter personal, protejat de prevederile Regulamentului (UE) nr. 679/2016 și Legii 190/2018

Anexa Nr. 1 La Partea I

Teren

Nr cadastral	Suprafaţa (mp)*	Observaţii / Referinţe
	Din acte: 0 Masurata: 4.000	

* Suprafaţa este determinată in planul de proiecţie Stereo 70.

DETALII LINIARE IMOBIL

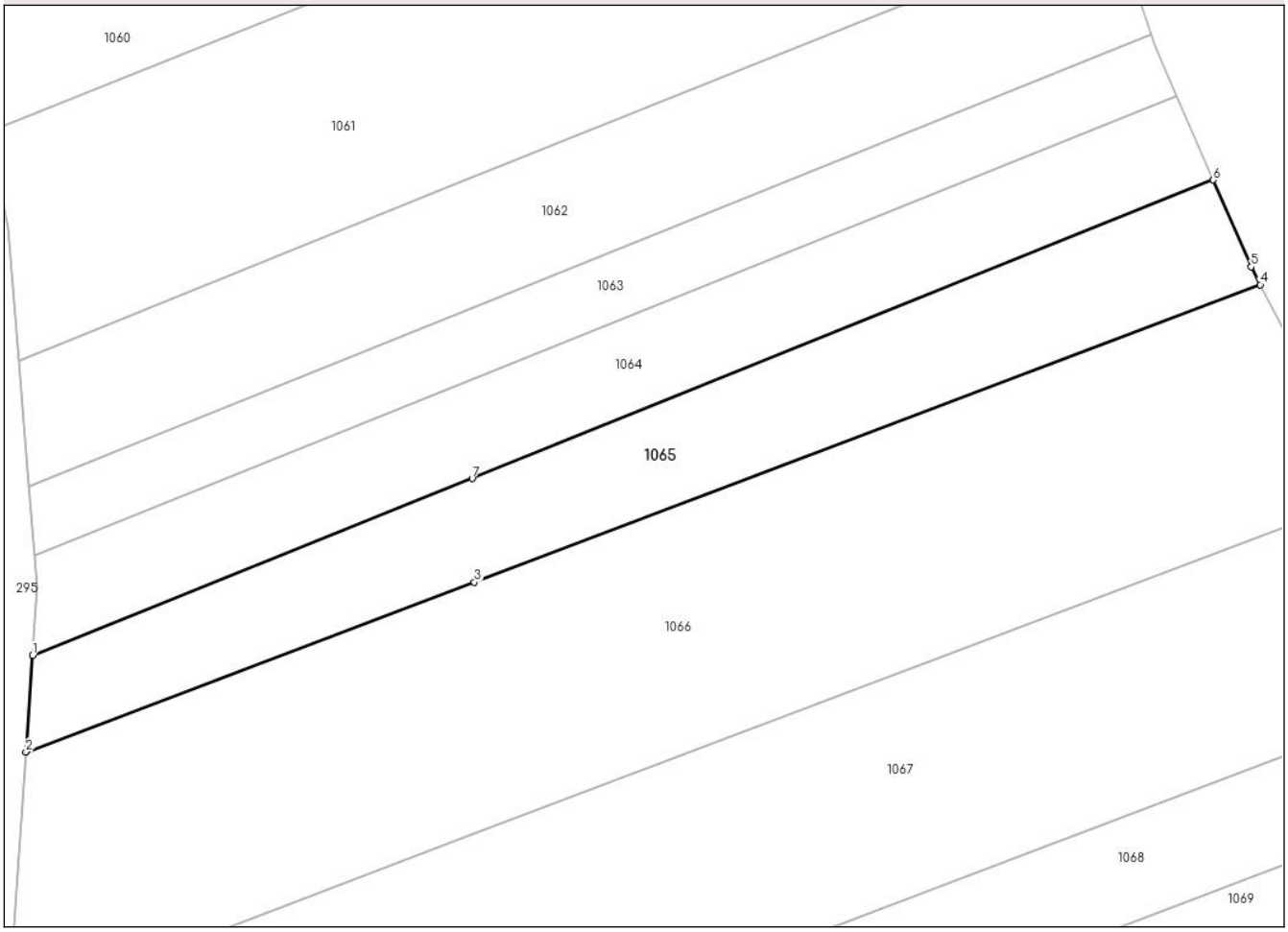

Date referitoare la teren

Crt	Categorie folosinţă	Intra vilan	Suprafaţa (mp)	Tarla	Parcelă	Nr. topo	Observaţii / Referinţe
1	arabil	NU	2.654	53	2/18	-	
2	altele	NU	1.346	53	4/18	-	

Lungime Segmente
1) Valorile lungimilor segmentelor sunt obţinute din proiecţie în plan.

Punct început	X / Y	Punct sfârşit	X / Y	Lungime segment (** (m)
1	428.602,006 340.483,521	2	428.600,821 340.466,669	16.894
2	428.600,821 340.466,669	3	428.679,265 340.496,363	83.876
3	428.679,265 340.496,363	4	428.816,726 340.548,396	146.979
4	428.816,726 340.548,396	5	428.815,113 340.551,499	3.497

Document care conține date cu caracter personal, protejat de prevederile Regulamentului (UE) nr. 679/2016 și Legii 190/2018

Punct început	X / Y	Punct sfârşit	X / Y	Lungime segment (** (m)
5	428.815,113 340.551,499	6	428.808,498 340.566,694	16.572
6	428.808,498 340.566,694	7	428.678,876 340.514,484	139.742
7	428.678,876 340.514,484	1	428.602,006 340.483,521	82.872

** Lungimile segmentelor sunt determinate în planul de proiecţie Stereo 70 şi sunt rotunjite la 1 milimetru.
*** Distanţa dintre puncte este formată din segmente cumulate ce sunt mai mici decât valoarea 1 milimetru.

Document care conține date cu caracter personal, protejat de prevederile Regulamentului (UE) nr. 679/2016 și Legii 190/2018

DATE DESPRE IMOBILUL NR. 1066

Oficiul de Cadastru şi Publicitate Imobiliară VALCEA
Biroul de Cadastru şi Publicitate Imobiliară Ramnicu Valcea

A. Partea I. Descrierea imobilului

TEREN Extravilan

Adresa: Jud. Valcea

Nr. Crt	Nr cadastral Nr. topografic	Suprafaţa* (mp)	Observaţii / Referinţe
A1		10.000	Sector cadastral:72 Teren neimprejmuit;

B. Partea II. Proprietari şi acte

Inscrieri privitoare la dreptul de proprietate şi alte drepturi reale		Referinţe
/		
Act Administrativ nr. Titlu de proprietate nr.1304/14290, din 12/07/2000 emis de Comisia Judeteana Valcea;		
B1	Intabulare, drept de PROPRIETATE cu titlu de drept reconstituire in baza legii 18/1991, dobandit prin Lege, cota actuala 1/1, cota initiala 1/1	A1
	1) **ANDREIANA ION**	

C. Partea III. SARCINI .

Inscrieri privind dezmembramintele dreptului de proprietate, drepturi reale de garanţie şi sarcini	Referinţe
NU SUNT	

Anexa Nr. 1 La Partea I

Teren

Nr cadastral	Suprafaţa (mp)*	Observaţii / Referinţe
	10.000	

* Suprafaţa este determinată in planul de proiecţie Stereo 70.

DETALII LINIARE IMOBIL

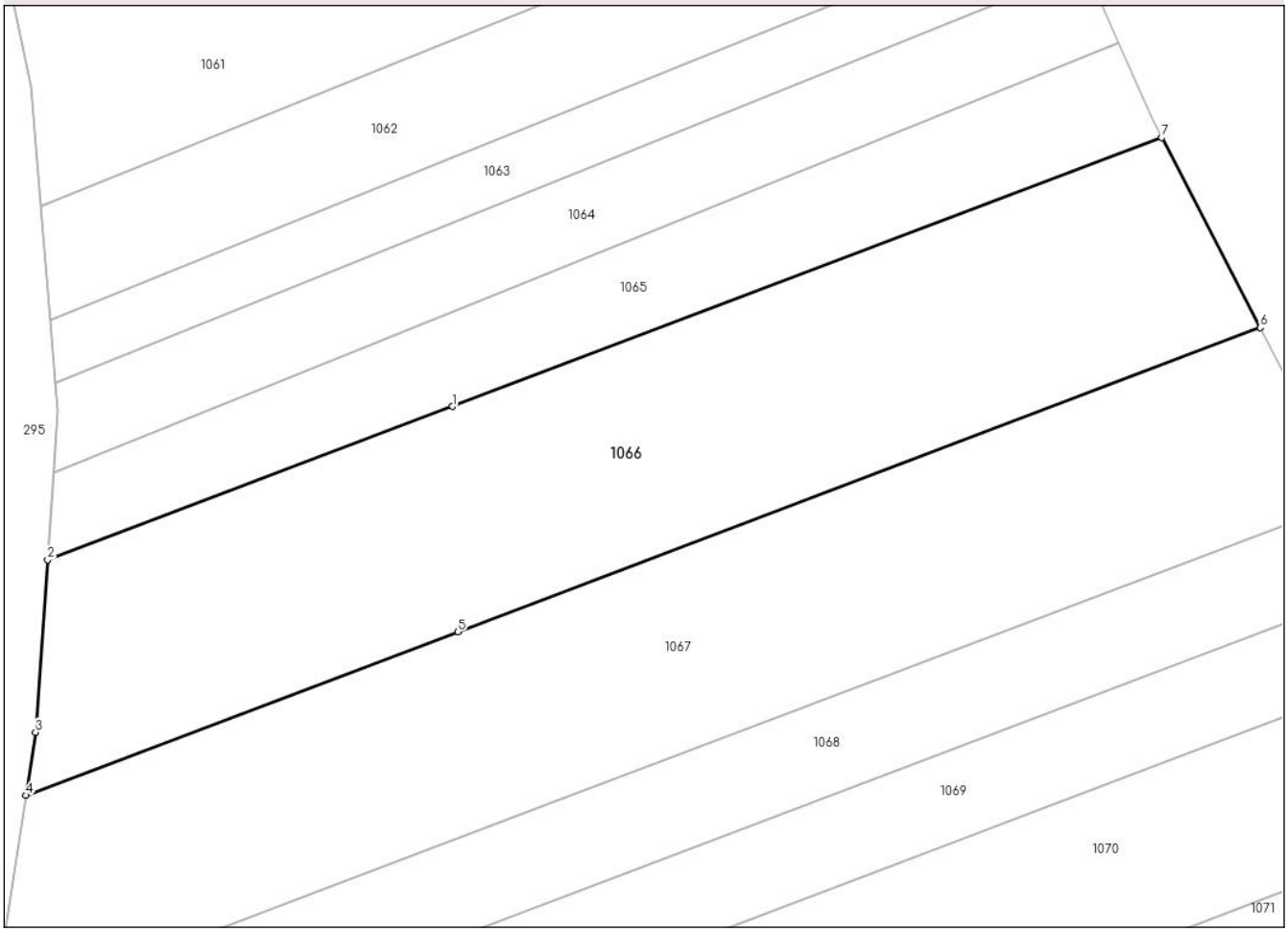

Date referitoare la teren

Crt	Categorie folosință	Intra vilan	Suprafaţa (mp)	Tarla	Parcelă	Nr. topo	Observaţii / Referinţe
1	arabil	NU	6.448	53	1/11	-	
2	altele	NU	3.552	53	1/11	-	

Lungime Segmente
1) Valorile lungimilor segmentelor sunt obţinute din proiecţie în plan.

Punct început	X / Y	Punct sfârşit	X / Y	Lungime segment (** (m)
1	428.679,265 340.496,363	2	428.600,821 340.466,669	83.876
2	428.600,821 340.466,669	3	428.598,47 340.433,264	33.488
3	428.598,47 340.433,264	4	428.596,62 340.421,063	12.34
4	428.596,62 340.421,063	5	428.680,33 340.452,75	89.507

Document care conține date cu caracter personal, protejat de prevederile Regulamentului (UE) nr. 679/2016 și Legii 190/2018

Punct început	X / Y	Punct sfârşit	X / Y	Lungime segment (** (m)
5	428.680,33 340.452,75	6	428.835,849 340.511,619	166.288
6	428.835,849 340.511,619	7	428.816,726 340.548,396	41.452
7	428.816,726 340.548,396	1	428.679,265 340.496,363	146.979

** Lungimile segmentelor sunt determinate în planul de proiecţie Stereo 70 şi sunt rotunjite la 1 milimetru.
*** Distanţa dintre puncte este formată din segmente cumulate ce sunt mai mici decât valoarea 1 milimetru.

Document care conține date cu caracter personal, protejat de prevederile Regulamentului (UE) nr. 679/2016 și Legii 190/2018

DATE DESPRE IMOBILUL NR. 1067

Oficiul de Cadastru şi Publicitate Imobiliară VALCEA
Biroul de Cadastru şi Publicitate Imobiliară Ramnicu Valcea

A. Partea I. Descrierea imobilului

TEREN Extravilan

Adresa: Jud. Valcea

Nr. Crt	Nr cadastral Nr. topografic	Suprafaţa* (mp)	Observaţii / Referinţe
A1		9.990	Sector cadastral:72 Teren neimprejmuit;

B. Partea II. Proprietari şi acte

Inscrieri privitoare la dreptul de proprietate şi alte drepturi reale		Referinţe
/		
Act Administrativ nr. Titlu de proprietate nr.1137/50658, din 25/10/2017 emis de Comisia Judeteana Valcea;		
B1	Intabulare, drept de PROPRIETATE cu titlu de drept reconstituire in baza Legii nr.18/1991, dobandit prin Lege, cota actuala 1/1, cota initiala 1/1	A1
	1) **DRAGOI ALEXANDRU**	

C. Partea III. SARCINI .

Inscrieri privind dezmembramintele dreptului de proprietate, drepturi reale de garanţie şi sarcini	Referinţe
NU SUNT	

Document care conține date cu caracter personal, protejat de prevederile Regulamentului (UE) nr. 679/2016 și Legii 190/2018

Anexa Nr. 1 La Partea I

Teren

Nr cadastral	Suprafaţa (mp)*	Observaţii / Referinţe
	9.990	

* Suprafaţa este determinată in planul de proiecţie Stereo 70.

DETALII LINIARE IMOBIL

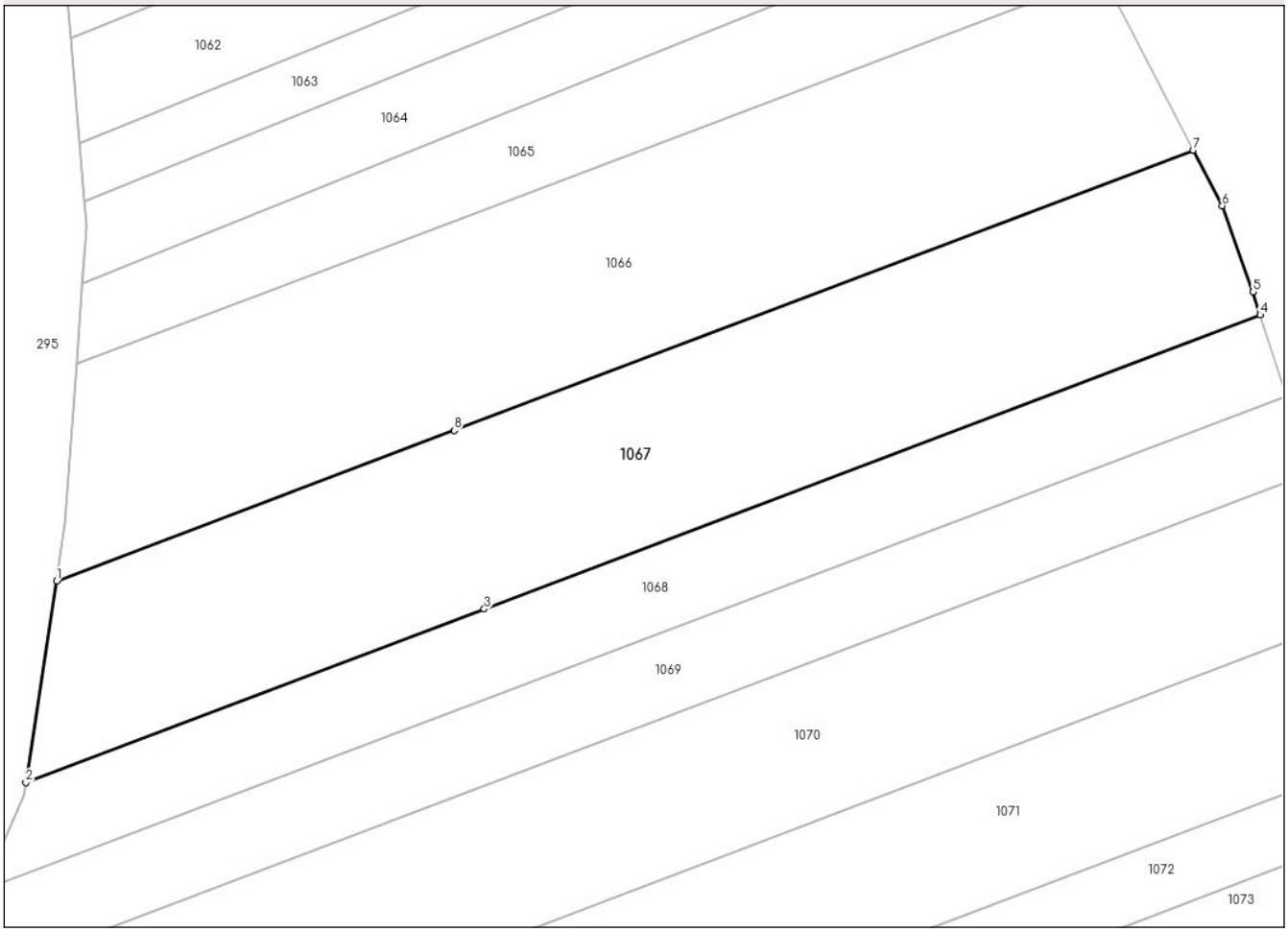

Date referitoare la teren

Crt	Categorie folosință	Intra vilan	Suprafaţa (mp)	Tarla	Parcelă	Nr. topo	Observaţii / Referinţe
1	arabil	NU	6.392	54	2/33	-	T53, P2/33, 4/24 (din TP T54, P2/33, T53, P4/24)
2	padure	NU	3.598	53	4/24	-	

Lungime Segmente

1) Valorile lungimilor segmentelor sunt obţinute din proiecţie în plan.

Punct început	X / Y	Punct sfârşit	X / Y	Lungime segment (** (m)
1	428.596,62 340.421,063	2	428.590,196 340.378,684	42.863
2	428.590,196 340.378,684	3	428.686,618 340.415,183	103.099
3	428.686,618 340.415,183	4	428.849,914 340.476,996	174.604
4	428.849,914 340.476,996	5	428.848,337 340.481,849	5.103

Document care conține date cu caracter personal, protejat de prevederile Regulamentului (UE) nr. 679/2016 și Legii 190/2018

Punct început	X / Y	Punct sfârşit	X / Y	Lungime segment (** (m)
5	428.848,337 340.481,849	6	428.841,917 340.499,949	19.205
6	428.841,917 340.499,949	7	428.835,849 340.511,619	13.153
7	428.835,849 340.511,619	8	428.680,33 340.452,75	166.288
8	428.680,33 340.452,75	1	428.596,62 340.421,063	89.507

** Lungimile segmentelor sunt determinate în planul de proiecţie Stereo 70 şi sunt rotunjite la 1 milimetru.
*** Distanţa dintre puncte este formată din segmente cumulate ce sunt mai mici decât valoarea 1 milimetru.

Document care conține date cu caracter personal, protejat de prevederile Regulamentului (UE) nr. 679/2016 și Legii 190/2018

DATE DESPRE IMOBILUL NR. 1068

Oficiul de Cadastru şi Publicitate Imobiliară VALCEA
Biroul de Cadastru şi Publicitate Imobiliară Ramnicu Valcea

A. Partea I. Descrierea imobilului

TEREN Extravilan

Adresa: Jud. Valcea

Nr. Crt	Nr cadastral Nr. topografic	Suprafaţa* (mp)	Observaţii / Referinţe
A1		5.082	Sector cadastral:72 Teren neimprejmuit;

B. Partea II. Proprietari şi acte

Inscrieri privitoare la dreptul de proprietate şi alte drepturi reale		Referinţe
/		
Act Administrativ nr. Proces verbal de punere in posesie nr.6, din 21/05/2025 emis de Consiliul Local Susani (Hotararea Comisiei Judetene nr.35/13.09.1991 eliberata de CJFF VALCEA);		
B1	Inscrierea provizorie, drept de PROPRIETATE, dobandit prin Lege, cota actuala 1/1, cota initiala 1/1	A1
	1) **IONESCU ANA** 2) **MIHAI DUMITRU** 3) **EPURE DUMITRA**	

C. Partea III. SARCINI .

Inscrieri privind dezmembramintele dreptului de proprietate, drepturi reale de garanţie şi sarcini	Referinţe
NU SUNT	

Anexa Nr. 1 La Partea I

Teren

Nr cadastral	Suprafaţa (mp)*	Observaţii / Referinţe
	5.082	

* Suprafaţa este determinată in planul de proiecţie Stereo 70.

DETALII LINIARE IMOBIL

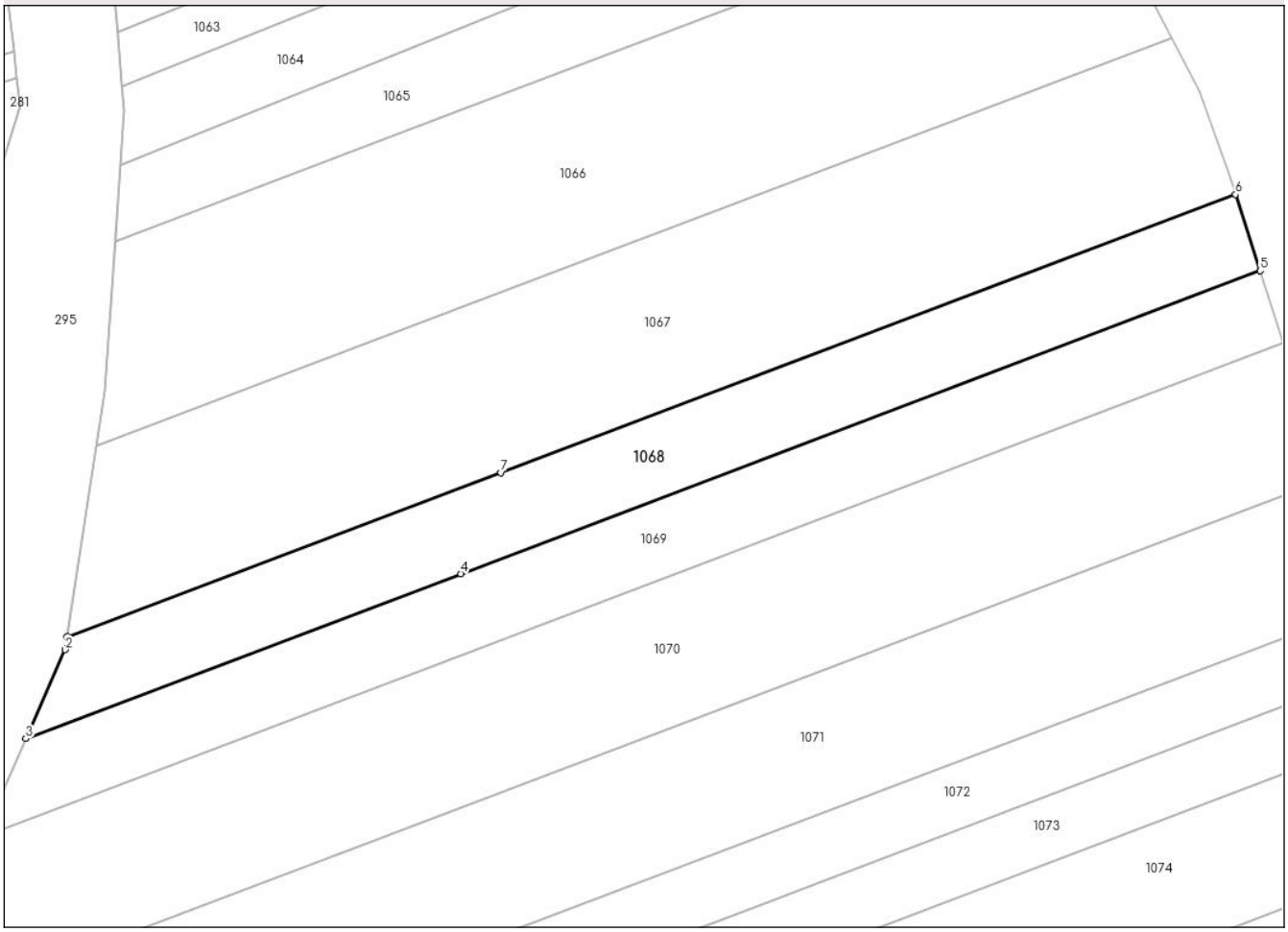

Date referitoare la teren

Crt	Categorie folosință	Intra vilan	Suprafaţa (mp)	Tarla	Parcelă	Nr. topo	Observaţii / Referinţe
1	arabil	NU	3.250	53	2/34/2	-	
2	altele	NU	1.832	53	4/25/2	-	

Lungime Segmente
1) Valorile lungimilor segmentelor sunt obţinute din proiecţie în plan.

Punct început	X / Y	Punct sfârşit	X / Y	Lungime segment (** (m)
1	428.590,196 340.378,684	2	428.589,769 340.375,868	2.848
2	428.589,769 340.375,868	3	428.580,998 340.356,143	21.587
3	428.580,998 340.356,143	4	428.677,666 340.392,736	103.362
4	428.677,666 340.392,736	5	428.855,427 340.460,024	190.07

Document care conține date cu caracter personal, protejat de prevederile Regulamentului (UE) nr. 679/2016 și Legii 190/2018

Punct început	X / Y	Punct sfârşit	X / Y	Lungime segment (** (m)
5	428.855,427 340.460,024	6	428.849,914 340.476,996	17.845
6	428.849,914 340.476,996	7	428.686,618 340.415,183	174.604
7	428.686,618 340.415,183	1	428.590,196 340.378,684	103.099

** Lungimile segmentelor sunt determinate în planul de proiecţie Stereo 70 şi sunt rotunjite la 1 milimetru.
*** Distanţa dintre puncte este formată din segmente cumulate ce sunt mai mici decât valoarea 1 milimetru.

Document care conține date cu caracter personal, protejat de prevederile Regulamentului (UE) nr. 679/2016 și Legii 190/2018

DATE DESPRE IMOBILUL NR. 1069

Oficiul de Cadastru şi Publicitate Imobiliară VALCEA
Biroul de Cadastru şi Publicitate Imobiliară Ramnicu Valcea

A. Partea I. Descrierea imobilului

TEREN Extravilan

Adresa: Jud. Valcea

Nr. Crt	Nr cadastral Nr. topografic	Suprafaţa* (mp)	Observaţii / Referinţe
A1		5.082	Sector cadastral:72 Teren neimprejmuit;

B. Partea II. Proprietari şi acte

Inscrieri privitoare la dreptul de proprietate şi alte drepturi reale		Referinţe
/		
Act Administrativ nr. Titlu de proprietate nr.1098/28752, din 01/03/2000 emis de Comisia Judeteana Valcea;		
B1	Intabulare, drept de PROPRIETATEcu titlu de drept reconstituire in baza Legii nr.18/1991, dobandit prin Lege, cota actuala 1/1, cota initiala 1/1	A1
	1) **EPURE MARIN**	

C. Partea III. SARCINI .

Inscrieri privind dezmembramintele dreptului de proprietate, drepturi reale de garanţie şi sarcini	Referinţe
NU SUNT	

Document care conține date cu caracter personal, protejat de prevederile Regulamentului (UE) nr. 679/2016 și Legii 190/2018

Anexa Nr. 1 La Partea I

Teren

Nr cadastral	Suprafaţa (mp)*	Observaţii / Referinţe
	5.082	

* Suprafaţa este determinată in planul de proiecţie Stereo 70.

DETALII LINIARE IMOBIL

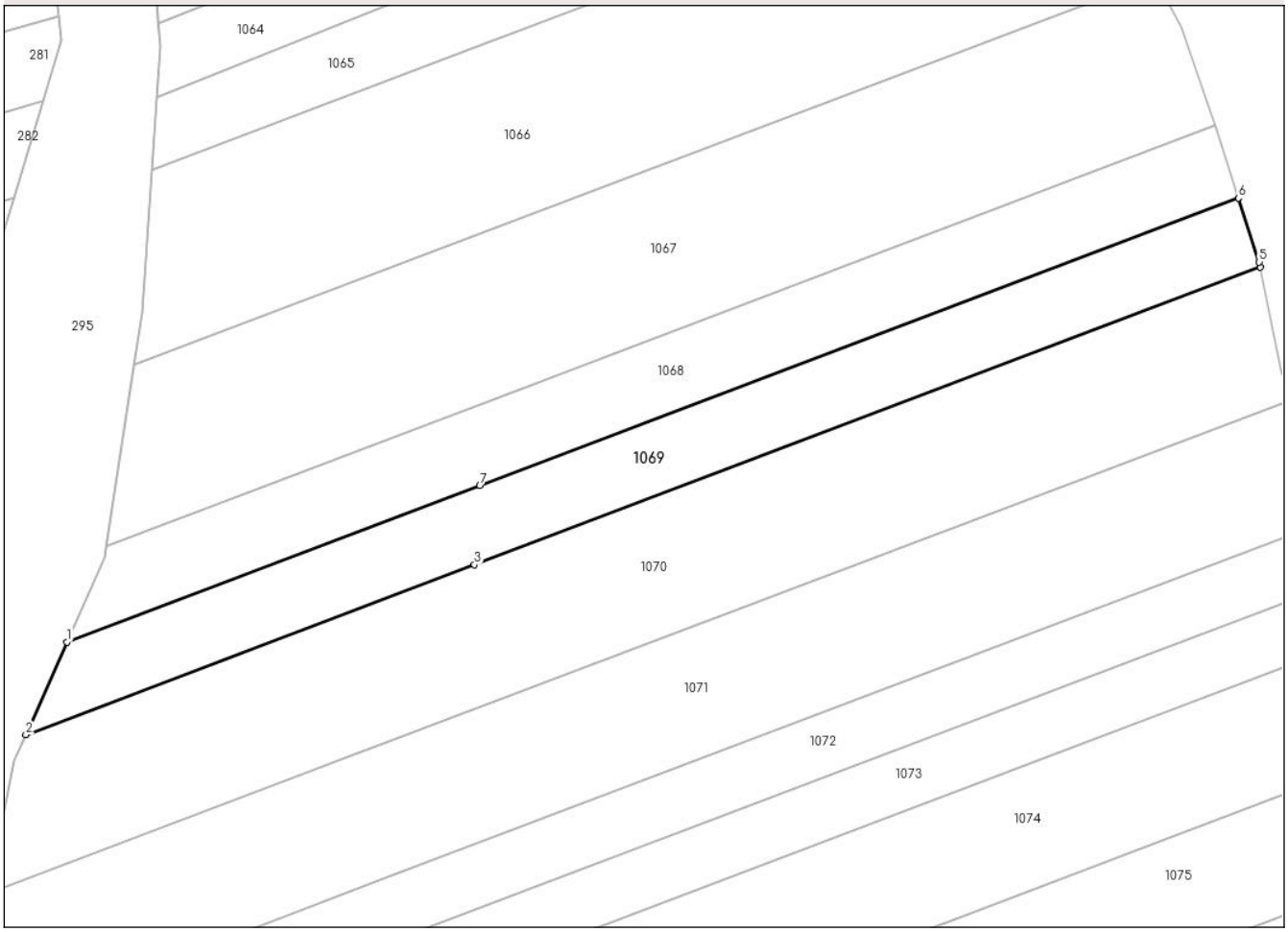

Date referitoare la teren

Crt	Categorie folosință	Intra vilan	Suprafaţa (mp)	Tarla	Parcelă	Nr. topo	Observaţii / Referinţe
1	arabil	NU	3.263	53	2/34/1	-	
2	padure	NU	1.819	53	4/25/1	-	

Lungime Segmente
1) Valorile lungimilor segmentelor sunt obţinute din proiecţie în plan.

Punct început	X / Y	Punct sfârşit	X / Y	Lungime segment (** (m)
1	428.580,998 340.356,143	2	428.571,357 340.334,463	23.727
2	428.571,357 340.334,463	3	428.676,438 340.374,24	112.358
3	428.676,438 340.374,24	4	428.860,525 340.443,923	196.834
4	428.860,525 340.443,923	5	428.860,289 340.445,057	1.158

Document care conține date cu caracter personal, protejat de prevederile Regulamentului (UE) nr. 679/2016 și Legii 190/2018

Punct început	X / Y	Punct sfârşit	X / Y	Lungime segment (** (m)
5	428.860,289 340.445,057	6	428.855,427 340.460,024	15.737
6	428.855,427 340.460,024	7	428.677,666 340.392,736	190.07
7	428.677,666 340.392,736	1	428.580,998 340.356,143	103.362

** Lungimile segmentelor sunt determinate în planul de proiecţie Stereo 70 şi sunt rotunjite la 1 milimetru.
*** Distanţa dintre puncte este formată din segmente cumulate ce sunt mai mici decât valoarea 1 milimetru.

Document care conține date cu caracter personal, protejat de prevederile Regulamentului (UE) nr. 679/2016 și Legii 190/2018

DATE DESPRE IMOBILUL NR. 1070

Oficiul de Cadastru şi Publicitate Imobiliară VALCEA
Biroul de Cadastru şi Publicitate Imobiliară Ramnicu Valcea

A. Partea I. Descrierea imobilului

TEREN Extravilan

Adresa: Jud. Valcea

Nr. Crt	Nr cadastral Nr. topografic	Suprafaţa* (mp)	Observaţii / Referinţe
A1		10.067	Sector cadastral:72 Teren neimprejmuit;

B. Partea II. Proprietari şi acte

Inscrieri privitoare la dreptul de proprietate şi alte drepturi reale		Referinţe
/		
Act Administrativ nr. Titlu de proprietate nr.1818, din 22/02/2006 emis de Comisia Judeteana Valcea;		
B1	Intabulare, drept de PROPRIETATE cu titlu de drept reconstituire in baza Legii nr.18/1991, dobandit prin Lege, cota actuala 1/1, cota initiala 1/1	A1
	1) **DUMITRASCU ION**	

C. Partea III. SARCINI .

Inscrieri privind dezmembramintele dreptului de proprietate, drepturi reale de garanţie şi sarcini	Referinţe
NU SUNT	

Document care conține date cu caracter personal, protejat de prevederile Regulamentului (UE) nr. 679/2016 și Legii 190/2018

Anexa Nr. 1 La Partea I

Teren

Nr cadastral	Suprafaţa (mp)*	Observaţii / Referinţe
	10.067	

* Suprafaţa este determinată in planul de proiecţie Stereo 70.

DETALII LINIARE IMOBIL

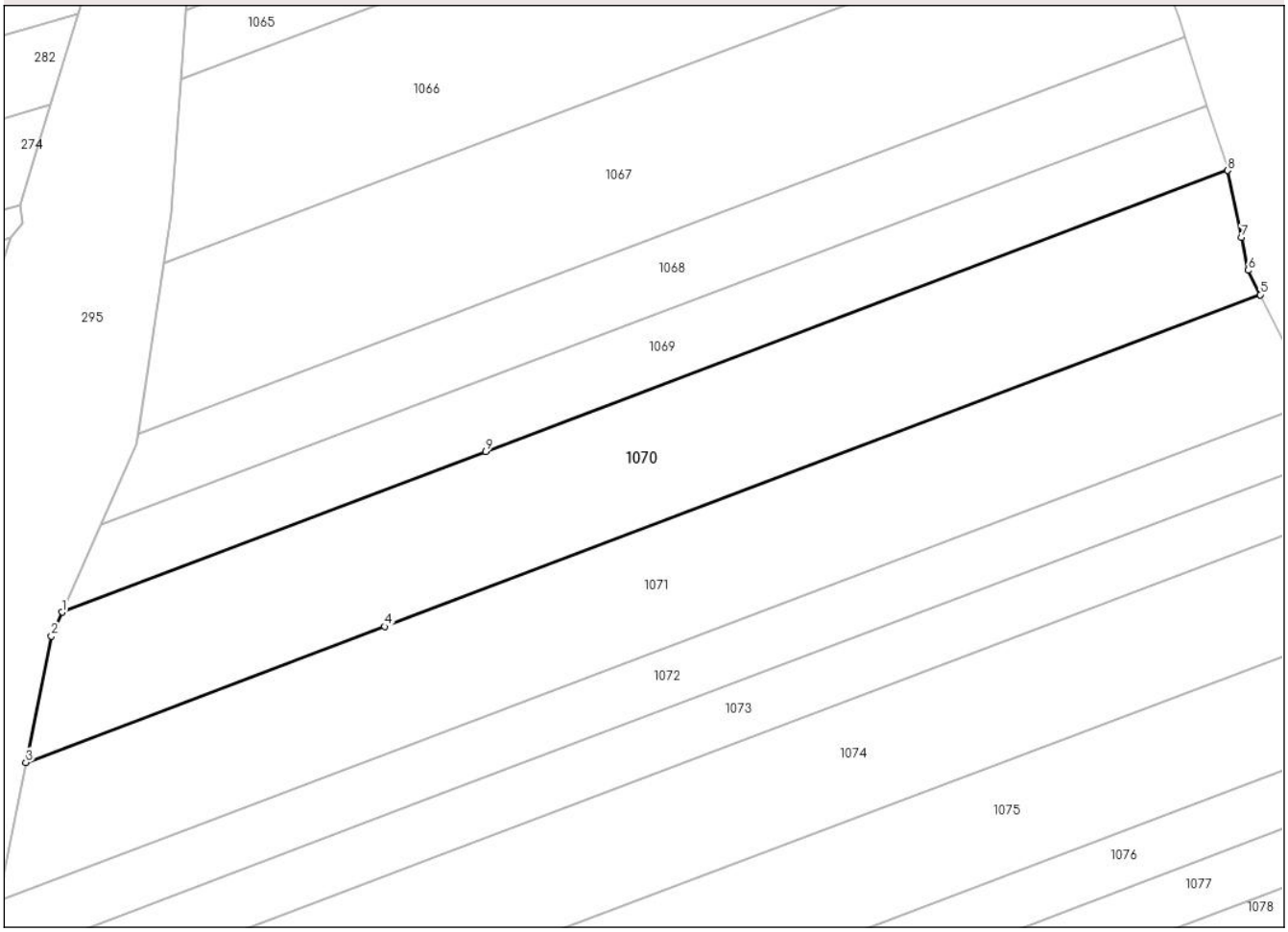

Date referitoare la teren

Crt	Categorie folosință	Intra vilan	Suprafaţa (mp)	Tarla	Parcelă	Nr. topo	Observaţii / Referinţe
1	arabil	NU	6.764	53	2/15	-	
2	altele	NU	3.303	53	2/15	-	

Lungime Segmente
1) Valorile lungimilor segmentelor sunt obţinute din proiecţie în plan.

Punct început	X / Y	Punct sfârşit	X / Y	Lungime segment (** (m)
1	428.571,357 340.334,463	2	428.568,729 340.328,553	6.468
2	428.568,729 340.328,553	3	428.562,387 340.297,255	31.934
3	428.562,387 340.297,255	4	428.651,347 340.330,929	95.12
4	428.651,347 340.330,929	5	428.868,594 340.413,165	232.291

Document care conține date cu caracter personal, protejat de prevederile Regulamentului (UE) nr. 679/2016 și Legii 190/2018

Punct început	X / Y	Punct sfârşit	X / Y	Lungime segment (** (m)
5	428.868,594 340.413,165	6	428.865,598 340.419,185	6.724
6	428.865,598 340.419,185	7	428.863,977 340.427,381	8.355
7	428.863,977 340.427,381	8	428.860,525 340.443,923	16.898
8	428.860,525 340.443,923	9	428.676,438 340.374,24	196.834
9	428.676,438 340.374,24	1	428.571,357 340.334,463	112.358

** Lungimile segmentelor sunt determinate în planul de proiecţie Stereo 70 şi sunt rotunjite la 1 milimetru.
*** Distanţa dintre puncte este formată din segmente cumulate ce sunt mai mici decât valoarea 1 milimetru.

Document care conține date cu caracter personal, protejat de prevederile Regulamentului (UE) nr. 679/2016 și Legii 190/2018

DATE DESPRE IMOBILUL NR. 1071

Oficiul de Cadastru şi Publicitate Imobiliară VALCEA
Biroul de Cadastru şi Publicitate Imobiliară Ramnicu Valcea

A. Partea I. Descrierea imobilului

TEREN Extravilan

Adresa: Jud. Valcea

Nr. Crt	Nr cadastral Nr. topografic	Suprafaţa* (mp)	Observaţii / Referinţe
A1		10.000	Sector cadastral:72 Teren neimprejmuit;

B. Partea II. Proprietari şi acte

Inscrieri privitoare la dreptul de proprietate şi alte drepturi reale		Referinţe
/		
Act Administrativ nr. Titlu de proprietate nr.1311/14290, din 17/07/2000 emis de Comisia Judeteana Valcea;		
B1	Intabulare, drept de PROPRIETATEcu titlu de drept reconstituire in baza Legii nr.18/1991, dobandit prin Lege, cota actuala 1/1, cota initiala 1/1	A1
	1) **GRIGORIE MARIA** 2) **GRIGORIE DUMITRU** 3) **GRIGORIE CONSTANTIN** 4) **GRIGORIE ION**	

C. Partea III. SARCINI .

Inscrieri privind dezmembramintele dreptului de proprietate, drepturi reale de garanţie şi sarcini	Referinţe
NU SUNT	

Document care conține date cu caracter personal, protejat de prevederile Regulamentului (UE) nr. 679/2016 și Legii 190/2018

Anexa Nr. 1 La Partea I

Teren

Nr cadastral	Suprafaţa (mp)*	Observaţii / Referinţe
	10.000	

* Suprafaţa este determinată in planul de proiecţie Stereo 70.

DETALII LINIARE IMOBIL

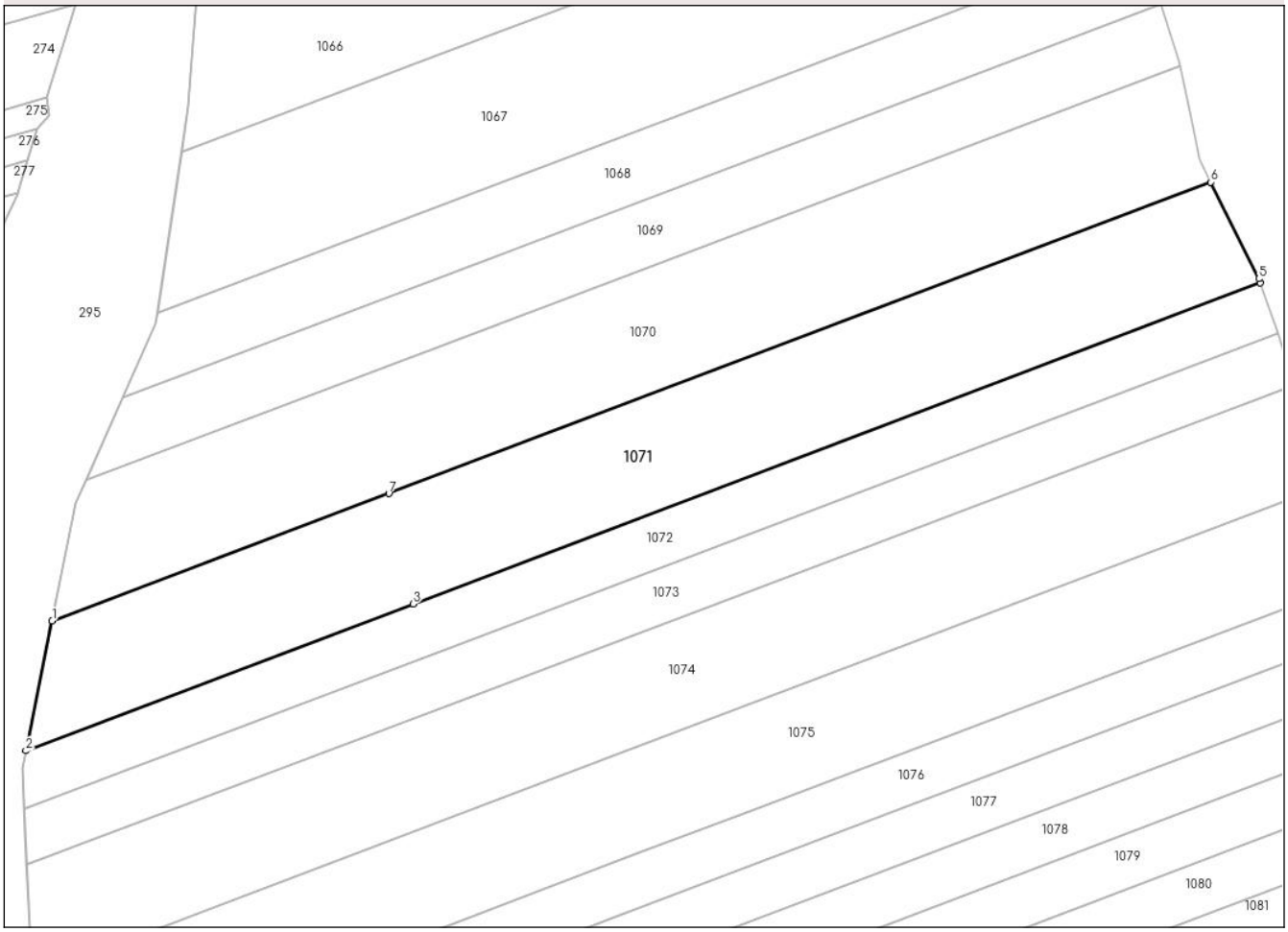

Date referitoare la teren

Crt	Categorie folosință	Intra vilan	Suprafaţa (mp)	Tarla	Parcelă	Nr. topo	Observaţii / Referinţe
1	arabil	NU	6.976	53	2/36	-	
2	altele	NU	3.024	53	4/27	-	

Lungime Segmente
1) Valorile lungimilor segmentelor sunt obţinute din proiecţie în plan.

Punct început	X / Y	Punct sfârşit	X / Y	Lungime segment (** (m)
1	428.562,387 340.297,255	2	428.555,448 340.263,012	34.939
2	428.555,448 340.263,012	3	428.657,784 340.301,75	109.423
3	428.657,784 340.301,75	4	428.881,697 340.386,509	239.418
4	428.881,697 340.386,509	5	428.881,302 340.387,636	1.194

Document care conține date cu caracter personal, protejat de prevederile Regulamentului (UE) nr. 679/2016 și Legii 190/2018

Punct început	X / Y	Punct sfârşit	X / Y	Lungime segment (** (m)
5	428.881,302 340.387,636	6	428.868,594 340.413,165	28.517
6	428.868,594 340.413,165	7	428.651,347 340.330,929	232.291
7	428.651,347 340.330,929	1	428.562,387 340.297,255	95.12

** Lungimile segmentelor sunt determinate în planul de proiecţie Stereo 70 şi sunt rotunjite la 1 milimetru.
*** Distanţa dintre puncte este formată din segmente cumulate ce sunt mai mici decât valoarea 1 milimetru.

Document care conține date cu caracter personal, protejat de prevederile Regulamentului (UE) nr. 679/2016 și Legii 190/2018

DATE DESPRE IMOBILUL NR. 1072

Oficiul de Cadastru şi Publicitate Imobiliară VALCEA
Biroul de Cadastru şi Publicitate Imobiliară Ramnicu Valcea

A. Partea I. Descrierea imobilului

TEREN Extravilan

Adresa: Jud. Valcea

Nr. Crt	Nr cadastral Nr. topografic	Suprafaţa* (mp)	Observaţii / Referinţe
A1		5.000	Sector cadastral:72 Teren neimprejmuit;

B. Partea II. Proprietari şi acte

Inscrieri privitoare la dreptul de proprietate şi alte drepturi reale		Referinţe
/		
Act Administrativ nr. Titlu de proprietate nr.1381/14290, din 22/12/2002 emis de Comisia Judeteana Valcea;		
B1	Intabulare, drept de PROPRIETATE cu titlu de drept reconstituire in baza Legii nr.18/1991, dobandit prin Lege, cota actuala 1/1, cota initiala 1/1	A1
	1) **STANCA GHEORGHE**	

C. Partea III. SARCINI .

Inscrieri privind dezmembramintele dreptului de proprietate, drepturi reale de garanţie şi sarcini	Referinţe
NU SUNT	

Document care conține date cu caracter personal, protejat de prevederile Regulamentului (UE) nr. 679/2016 și Legii 190/2018

Anexa Nr. 1 La Partea I

Teren

Nr cadastral	Suprafaţa (mp)*	Observaţii / Referinţe
	5.000	

* Suprafaţa este determinată in planul de proiecţie Stereo 70.

DETALII LINIARE IMOBIL

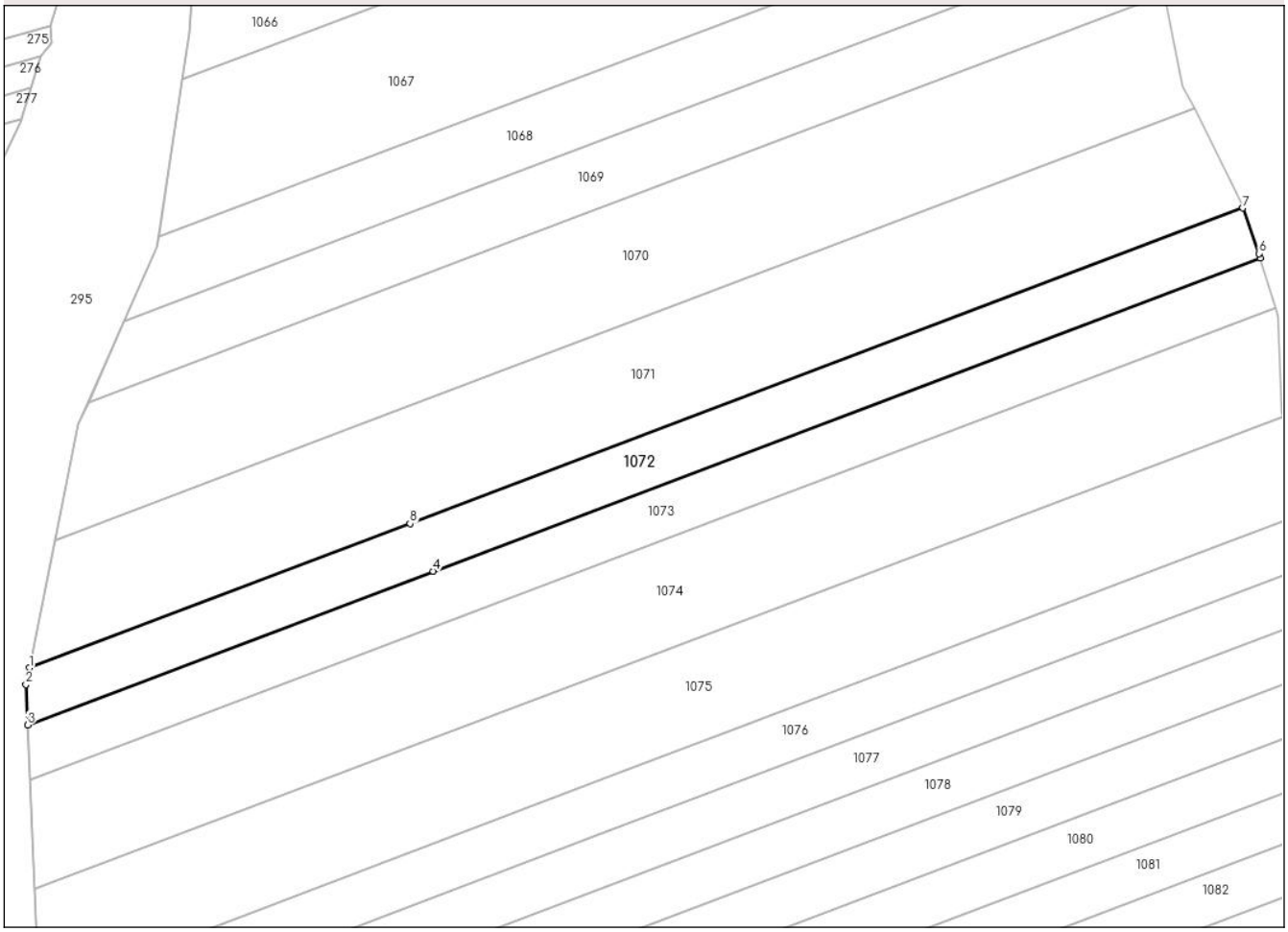

Date referitoare la teren

Crt	Categorie folosință	Intra vilan	Suprafaţa (mp)	Tarla	Parcelă	Nr. topo	Observaţii / Referinţe
1	arabil	NU	3.389	53	2/13	-	
2	pasune	NU	1.611	53	2/13	-	

Lungime Segmente

1) Valorile lungimilor segmentelor sunt obţinute din proiecţie în plan.

Punct început	X / Y	Punct sfârşit	X / Y	Lungime segment (** (m)
1	428.555,448 340.263,012	2	428.554,543 340.258,548	4.555
2	428.554,543 340.258,548	3	428.555,022 340.247,663	10.896
3	428.555,022 340.247,663	4	428.664,031 340.288,927	116.558
4	428.664,031 340.288,927	5	428.886,343 340.373,079	237.706

Document care conține date cu caracter personal, protejat de prevederile Regulamentului (UE) nr. 679/2016 și Legii 190/2018

Punct început	X / Y	Punct sfârşit	X / Y	Lungime segment (** (m)
5	428.886,343 340.373,079	6	428.885,986 340.374,266	1.24
6	428.885,986 340.374,266	7	428.881,697 340.386,509	12.973
7	428.881,697 340.386,509	8	428.657,784 340.301,75	239.418
8	428.657,784 340.301,75	1	428.555,448 340.263,012	109.423

** Lungimile segmentelor sunt determinate în planul de proiecţie Stereo 70 şi sunt rotunjite la 1 milimetru.
*** Distanţa dintre puncte este formată din segmente cumulate ce sunt mai mici decât valoarea 1 milimetru.

Document care conține date cu caracter personal, protejat de prevederile Regulamentului (UE) nr. 679/2016 și Legii 190/2018

DATE DESPRE IMOBILUL NR. 1073

Oficiul de Cadastru şi Publicitate Imobiliară VALCEA
Biroul de Cadastru şi Publicitate Imobiliară Ramnicu Valcea

A. Partea I. Descrierea imobilului

TEREN Extravilan

Adresa: Jud. Valcea

Nr. Crt	Nr cadastral Nr. topografic	Suprafaţa* (mp)	Observaţii / Referinţe
A1		Din acte: 0 Masurata: 5.000	Sector cadastral:72 Teren neimprejmuit;

B. Partea II. Proprietari şi acte

Inscrieri privitoare la dreptul de proprietate şi alte drepturi reale		Referinţe
/		
Act Administrativ nr. Adeverinta nr.3199, din 20/05/2025 emis de Primaria Comunei Susani;		
B1	Inscrierea posesiei, drept de PROPRIETATE, dobandit prin Lege, cota actuala 1/1, cota initiala 1/1	A1
	1) **NEIDENTIFICAT NEIDENTIFICAT**, CIF:0000000000000	
Act Normativ nr. Legea nr.7, din 13/03/1996 emis de Parlamentul Romaniei (Art.13);		
B2	Se noteaza mentiunea de proprietar neidentificat.	A1

C. Partea III. SARCINI .

Inscrieri privind dezmembramintele dreptului de proprietate, drepturi reale de garanţie şi sarcini	Referinţe
NU SUNT	

Document care conține date cu caracter personal, protejat de prevederile Regulamentului (UE) nr. 679/2016 și Legii 190/2018

Anexa Nr. 1 La Partea I

Teren

Nr cadastral	Suprafaţa (mp)*	Observaţii / Referinţe
	Din acte: 0 Masurata: 5.000	

* Suprafaţa este determinată in planul de proiecţie Stereo 70.

DETALII LINIARE IMOBIL

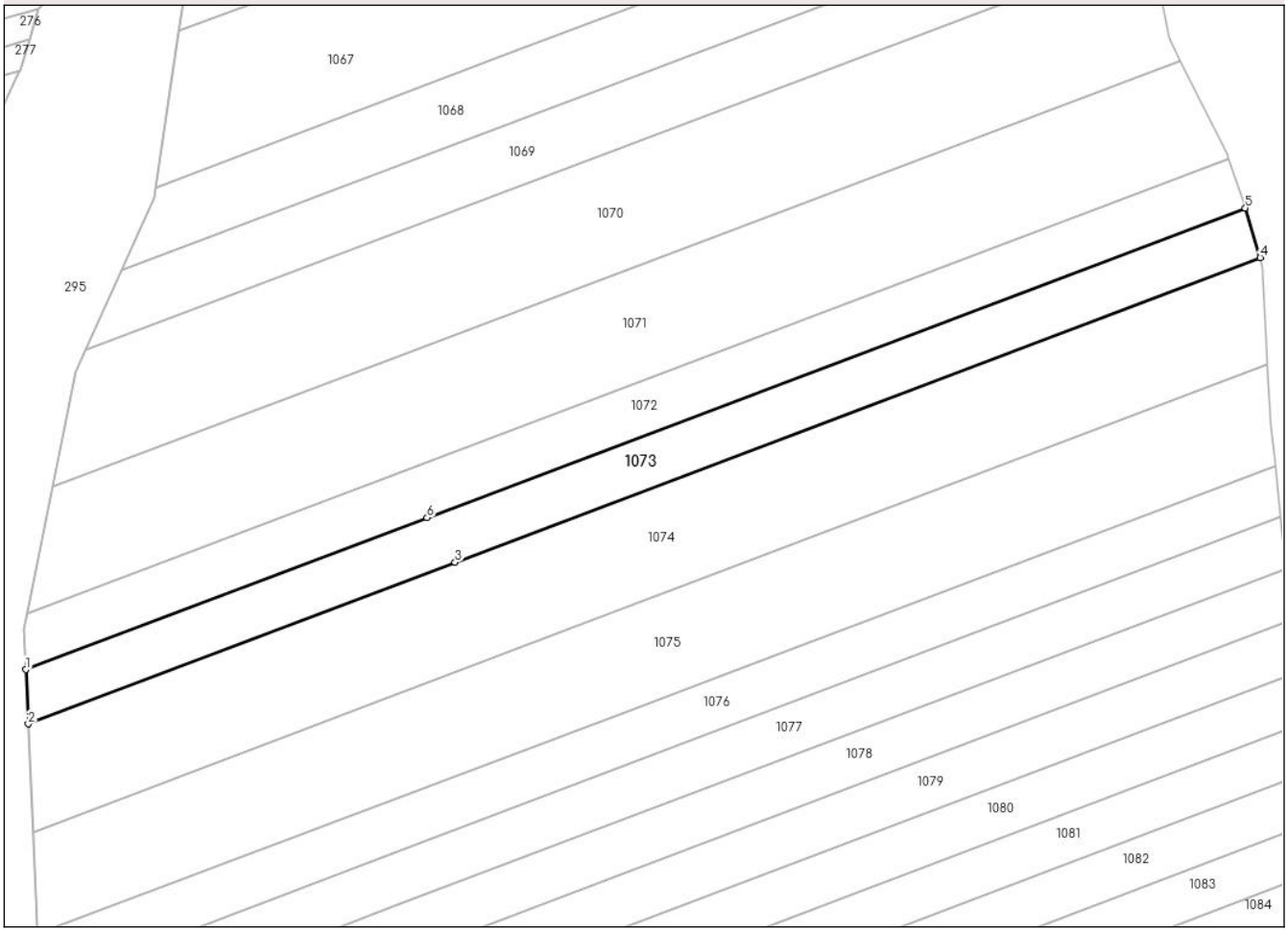

Date referitoare la teren

Crt	Categorie folosinţă	Intra vilan	Suprafaţa (mp)	Tarla	Parcelă	Nr. topo	Observaţii / Referinţe
1	arabil	NU	3.311	53	2/37	-	
2	pasune	NU	1.689	53	4/28	-	

Lungime Segmente
1) Valorile lungimilor segmentelor sunt obţinute din proiecţie în plan.

Punct început	X / Y	Punct sfârşit	X / Y	Lungime segment (** (m)
1	428.555,022 340.247,663	2	428.555,671 340.232,895	14.782
2	428.555,671 340.232,895	3	428.671,631 340.276,79	123.99
3	428.671,631 340.276,79	4	428.890,403 340.359,602	233.921
4	428.890,403 340.359,602	5	428.886,343 340.373,079	14.075

Document care conține date cu caracter personal, protejat de prevederile Regulamentului (UE) nr. 679/2016 și Legii 190/2018

Punct început	X / Y	Punct sfârşit	X / Y	Lungime segment (** (m)
5	428.886,343 340.373,079	6	428.664,031 340.288,927	237.706
6	428.664,031 340.288,927	1	428.555,022 340.247,663	116.558

** Lungimile segmentelor sunt determinate în planul de proiecţie Stereo 70 şi sunt rotunjite la 1 milimetru.
*** Distanţa dintre puncte este formată din segmente cumulate ce sunt mai mici decât valoarea 1 milimetru.

Document care conține date cu caracter personal, protejat de prevederile Regulamentului (UE) nr. 679/2016 și Legii 190/2018

DATE DESPRE IMOBILUL NR. 1074

Oficiul de Cadastru şi Publicitate Imobiliară VALCEA
Biroul de Cadastru şi Publicitate Imobiliară Ramnicu Valcea

A. Partea I. Descrierea imobilului

TEREN Extravilan

Adresa: Jud. Valcea

Nr. Crt	Nr cadastral Nr. topografic	Suprafaţa* (mp)	Observaţii / Referinţe
A1		10.000	Sector cadastral:72 Teren neimprejmuit;

B. Partea II. Proprietari şi acte

Inscrieri privitoare la dreptul de proprietate şi alte drepturi reale		Referinţe
/		
Act Administrativ nr. Titlu de proprietate nr.561/50995, din 10/04/1997 emis de Comisia Judeteana Valcea;		
B1	Intabulare, drept de PROPRIETATE cu titlu de drept reconstituire in baza Legii nr.18/1991, dobandit prin Lege, cota actuala 1/1, cota initiala 1/1	A1
	1) **DIACONU NICOLAE**	

C. Partea III. SARCINI .

Inscrieri privind dezmembramintele dreptului de proprietate, drepturi reale de garanţie şi sarcini	Referinţe
NU SUNT	

Document care conține date cu caracter personal, protejat de prevederile Regulamentului (UE) nr. 679/2016 și Legii 190/2018

Anexa Nr. 1 La Partea I

Teren

Nr cadastral	Suprafaţa (mp)*	Observaţii / Referinţe
	10.000	

* Suprafaţa este determinată in planul de proiecţie Stereo 70.

DETALII LINIARE IMOBIL

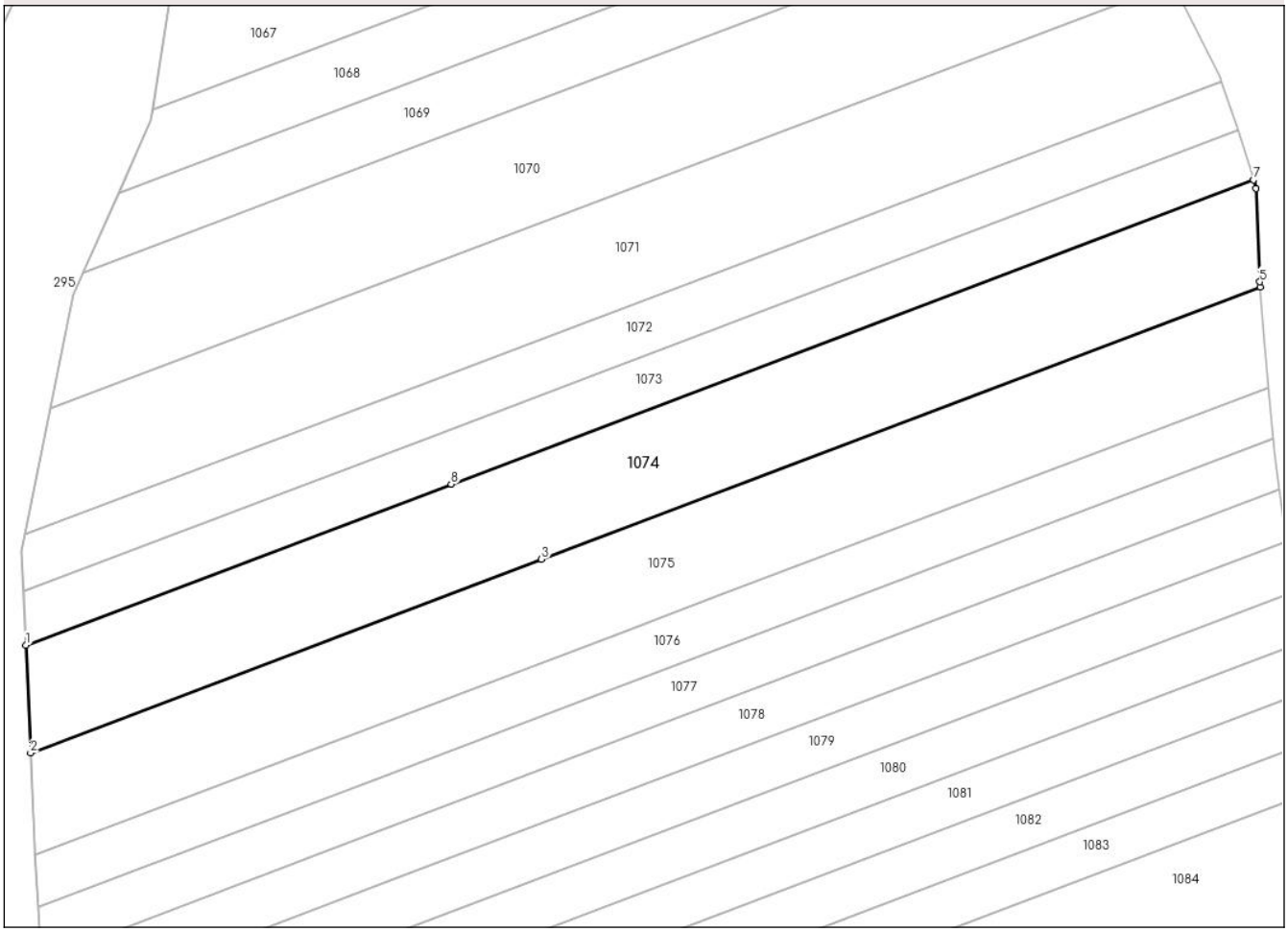

Date referitoare la teren

Crt	Categorie folosință	Intra vilan	Suprafaţa (mp)	Tarla	Parcelă	Nr. topo	Observaţii / Referinţe
1	arabil	NU	6.193	54	15/1	-	T53, P15/1,13/2 (DIN TP T54, P15/1, 13/2)
2	altele	NU	3.807	54	13/2	-	

Lungime Segmente

1) Valorile lungimilor segmentelor sunt obţinute din proiecţie în plan.

Punct început	X / Y	Punct sfârşit	X / Y	Lungime segment (** (m)
1	428.555,671 340.232,895	2	428.556,961 340.203,557	29.366
2	428.556,961 340.203,557	3	428.696,278 340.256,293	148.964
3	428.696,278 340.256,293	4	428.892,286 340.330,489	209.581
4	428.892,286 340.330,489	5	428.892,195 340.331,864	1.378

Document care conține date cu caracter personal, protejat de prevederile Regulamentului (UE) nr. 679/2016 și Legii 190/2018

Punct început	X / Y	Punct sfârşit	X / Y	Lungime segment (** (m)
5	428.892,195 340.331,864	6	428.891,09 340.357,321	25.481
6	428.891,09 340.357,321	7	428.890,403 340.359,602	2.382
7	428.890,403 340.359,602	8	428.671,631 340.276,79	233.921
8	428.671,631 340.276,79	1	428.555,671 340.232,895	123.99

** Lungimile segmentelor sunt determinate în planul de proiecţie Stereo 70 şi sunt rotunjite la 1 milimetru.
*** Distanţa dintre puncte este formată din segmente cumulate ce sunt mai mici decât valoarea 1 milimetru.

Document care conține date cu caracter personal, protejat de prevederile Regulamentului (UE) nr. 679/2016 și Legii 190/2018

DATE DESPRE IMOBILUL NR. 1075

Oficiul de Cadastru şi Publicitate Imobiliară VALCEA
Biroul de Cadastru şi Publicitate Imobiliară Ramnicu Valcea

A. Partea I. Descrierea imobilului

TEREN Extravilan

Adresa: Jud. Valcea

Nr. Crt	Nr cadastral Nr. topografic	Suprafaţa* (mp)	Observaţii / Referinţe
A1		9.500	Sector cadastral:72 Teren neimprejmuit;

B. Partea II. Proprietari şi acte

Inscrieri privitoare la dreptul de proprietate şi alte drepturi reale		Referinţe
/		
Act Administrativ nr. Titlu de proprietate nr.1134/50658, din 26/06/2000 emis de Comisia Judeteana Valcea;		
B1	Intabulare, drept de PROPRIETATE cu titlu de drept reconstituire in baza Legii nr.18/1991, dobandit prin Lege, cota actuala 1/1, cota initiala 1/1	A1
	1) **TUCA STEFAN** 2) **BUNEA DUMITRU**	

C. Partea III. SARCINI .

Inscrieri privind dezmembramintele dreptului de proprietate, drepturi reale de garanţie şi sarcini	Referinţe
NU SUNT	

Document care conține date cu caracter personal, protejat de prevederile Regulamentului (UE) nr. 679/2016 și Legii 190/2018

Anexa Nr. 1 La Partea I

Teren

Nr cadastral	Suprafaţa (mp)*	Observaţii / Referinţe
	9.500	

* Suprafaţa este determinată in planul de proiecţie Stereo 70.

DETALII LINIARE IMOBIL

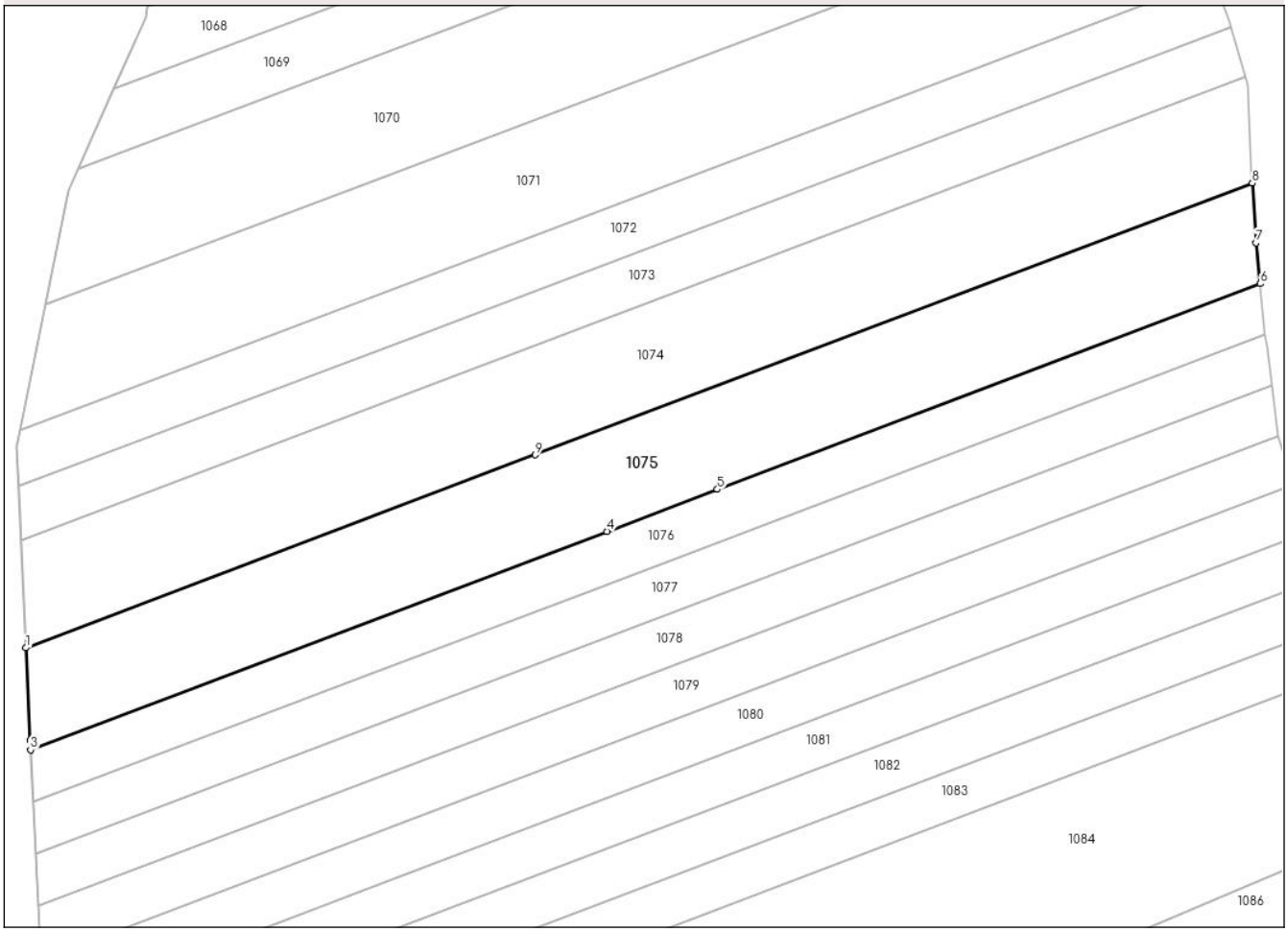

Date referitoare la teren

Crt	Categorie folosință	Intra vilan	Suprafaţa (mp)	Tarla	Parcelă	Nr. topo	Observaţii / Referinţe
1	arabil	NU	4.871	53	A2/35	-	
2	altele	NU	4.629	53	P2/35	-	

Lungime Segmente
1) Valorile lungimilor segmentelor sunt obţinute din proiecţie în plan.

Punct început	X / Y	Punct sfârşit	X / Y	Lungime segment (** (m)
1	428.556,961 340.203,557	2	428.558,071 340.178,317	25.264
2	428.558,071 340.178,317	3	428.558,206 340.175,73	2.591
3	428.558,206 340.175,73	4	428.715,822 340.235,393	168.53
4	428.715,822 340.235,393	5	428.746,035 340.246,83	32.305

Document care conține date cu caracter personal, protejat de prevederile Regulamentului (UE) nr. 679/2016 și Legii 190/2018

Punct început	X / Y	Punct sfârşit	X / Y	Lungime segment (** (m)
5	428.746,035 340.246,83	6	428.894,489 340.303,025	158.734
6	428.894,489 340.303,025	7	428.893,37 340.314,221	11.252
7	428.893,37 340.314,221	8	428.892,286 340.330,489	16.304
8	428.892,286 340.330,489	9	428.696,278 340.256,293	209.581
9	428.696,278 340.256,293	1	428.556,961 340.203,557	148.964

** Lungimile segmentelor sunt determinate în planul de proiecţie Stereo 70 şi sunt rotunjite la 1 milimetru.
*** Distanţa dintre puncte este formată din segmente cumulate ce sunt mai mici decât valoarea 1 milimetru.

Document care conține date cu caracter personal, protejat de prevederile Regulamentului (UE) nr. 679/2016 și Legii 190/2018

DATE DESPRE IMOBILUL NR. 1076

Oficiul de Cadastru şi Publicitate Imobiliară VALCEA
Biroul de Cadastru şi Publicitate Imobiliară Ramnicu Valcea

A. Partea I. Descrierea imobilului

TEREN Extravilan

Adresa: Jud. Valcea

Nr. Crt	Nr cadastral Nr. topografic	Suprafaţa* (mp)	Observaţii / Referinţe
A1		4.889	Sector cadastral:72 Teren neimprejmuit;

B. Partea II. Proprietari şi acte

Inscrieri privitoare la dreptul de proprietate şi alte drepturi reale		Referinţe
/		
Act Administrativ nr. Proces verbal de punere in posesie nr.35, din 23/05/2025 emis de Primaria Susani (Hotararea Comisiei Judetene nr.35/13.09.1991 emisa de CJFF VALCEA);		
B1	Inscrierea provizorie, drept de PROPRIETATE, dobandit prin Lege, cota actuala 1/1, cota initiala 1/1	A1
	1) **PETRESCU DUMITRA** 2) **PETRESCU ALEXANDRU** 3) **IORDACHE EMILIA**	

C. Partea III. SARCINI .

Inscrieri privind dezmembramintele dreptului de proprietate, drepturi reale de garanţie şi sarcini	Referinţe
NU SUNT	

Document care conține date cu caracter personal, protejat de prevederile Regulamentului (UE) nr. 679/2016 și Legii 190/2018

Anexa Nr. 1 La Partea I

Teren

Nr cadastral	Suprafaţa (mp)*	Observaţii / Referinţe
	4.889	

* Suprafaţa este determinată in planul de proiecţie Stereo 70.

DETALII LINIARE IMOBIL

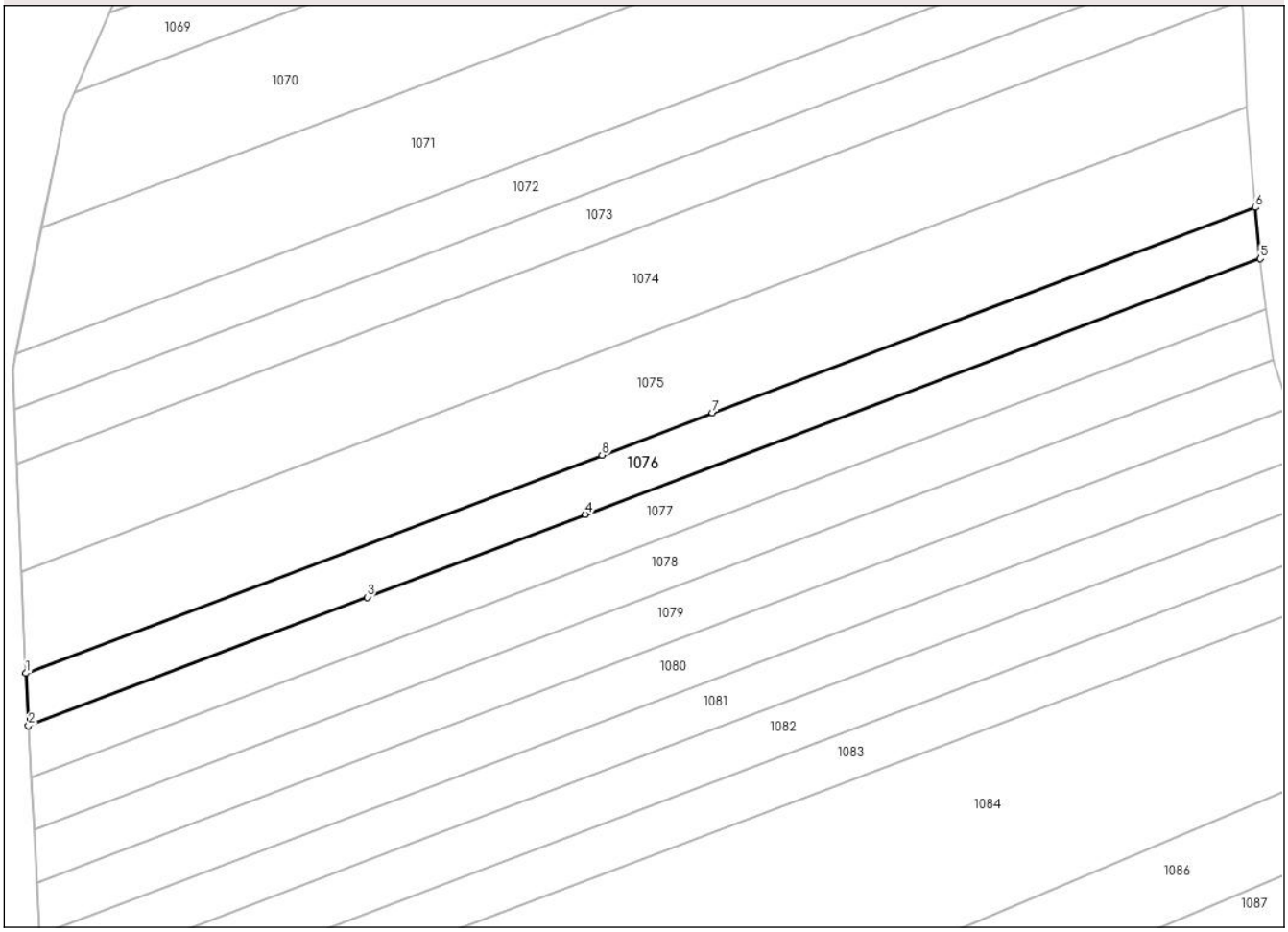

Date referitoare la teren

Crt	Categorie folosință	Intra vilan	Suprafaţa (mp)	Tarla	Parcelă	Nr. topo	Observaţii / Referinţe
1	arabil	NU	2.638	53	2/40	-	
2	altele	NU	2.251	53	4/31	-	

Lungime Segmente
1) Valorile lungimilor segmentelor sunt obţinute din proiecţie în plan.

Punct început	X / Y	Punct sfârşit	X / Y	Lungime segment (** (m)
1	428.558,206 340.175,73	2	428.558,952 340.161,488	14.262
2	428.558,952 340.161,488	3	428.651,558 340.196,542	99.018
3	428.651,558 340.196,542	4	428.711,293 340.219,154	63.872
4	428.711,293 340.219,154	5	428.895,888 340.289,03	197.378

Document care conține date cu caracter personal, protejat de prevederile Regulamentului (UE) nr. 679/2016 și Legii 190/2018

Punct început	X / Y	Punct sfârşit	X / Y	Lungime segment (** (m)
5	428.895,888 340.289,03	6	428.894,489 340.303,025	14.065
6	428.894,489 340.303,025	7	428.746,035 340.246,83	158.734
7	428.746,035 340.246,83	8	428.715,822 340.235,393	32.305
8	428.715,822 340.235,393	1	428.558,206 340.175,73	168.53

** Lungimile segmentelor sunt determinate în planul de proiecţie Stereo 70 şi sunt rotunjite la 1 milimetru.
*** Distanţa dintre puncte este formată din segmente cumulate ce sunt mai mici decât valoarea 1 milimetru.

Document care conține date cu caracter personal, protejat de prevederile Regulamentului (UE) nr. 679/2016 și Legii 190/2018

DATE DESPRE IMOBILUL NR. 1077

Oficiul de Cadastru şi Publicitate Imobiliară VALCEA
Biroul de Cadastru şi Publicitate Imobiliară Ramnicu Valcea

A. Partea I. Descrierea imobilului

TEREN Extravilan

Adresa: Jud. Valcea

Nr. Crt	Nr cadastral Nr. topografic	Suprafaţa* (mp)	Observaţii / Referinţe
A1		Din acte: 0 Masurata: 4.892	Sector cadastral:72 Teren neimprejmuit;

B. Partea II. Proprietari şi acte

Inscrieri privitoare la dreptul de proprietate şi alte drepturi reale		Referinţe
/		
Act Administrativ nr. Adeverinta nr.3199, din 25/05/2025 emis de Primaria Comunei Susani;		
B1	Inscrierea posesiei, drept de PROPRIETATE, dobandit prin Lege, cota actuala 1/1, cota initiala 1/1	A1
	1) **NEIDENTIFICAT NEIDENTIFICAT**, CIF:0000000000000	
Act Normativ nr. Legea nr.7, din 13/03/1996 emis de Parlamentul Romaniei (Art.13);		
B2	Se noteaza mentiunea de proprietar neidentificat.	A1

C. Partea III. SARCINI .

Inscrieri privind dezmembramintele dreptului de proprietate, drepturi reale de garanţie şi sarcini	Referinţe
NU SUNT	

Document care conține date cu caracter personal, protejat de prevederile Regulamentului (UE) nr. 679/2016 și Legii 190/2018

Anexa Nr. 1 La Partea I

Teren

Nr cadastral	Suprafaţa (mp)*	Observaţii / Referinţe
	Din acte: 0 Masurata: 4.892	

* Suprafaţa este determinată in planul de proiecţie Stereo 70.

DETALII LINIARE IMOBIL

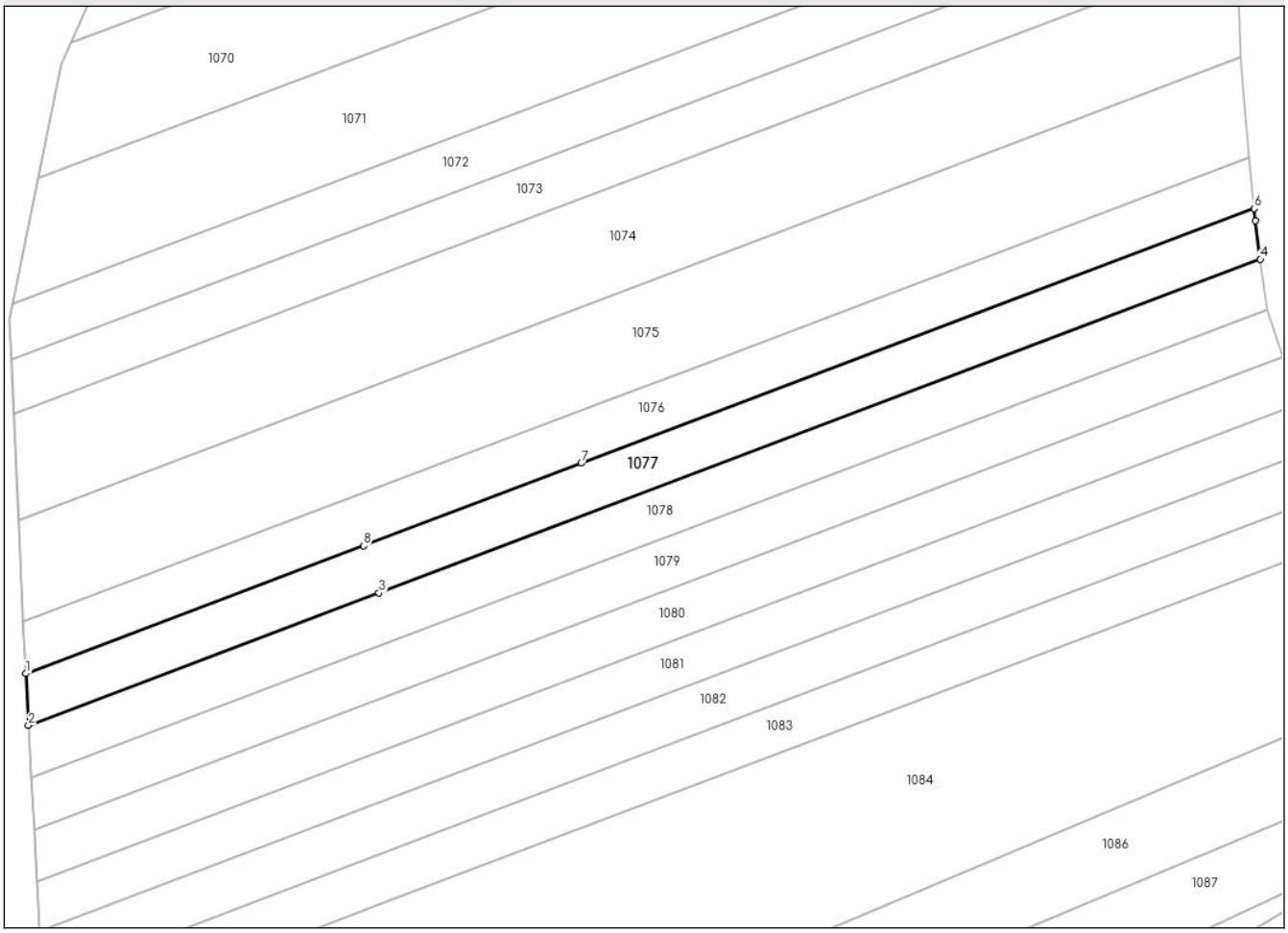

Date referitoare la teren

Crt	Categorie folosinţă	Intra vilan	Suprafaţa (mp)	Tarla	Parcelă	Nr. topo	Observaţii / Referinţe
1	arabil	NU	3.524	53	2/41	-	
2	padure	NU	1.368	53	4/32	-	

Lungime Segmente
1) Valorile lungimilor segmentelor sunt obţinute din proiecţie în plan.

Punct început	X / Y	Punct sfârşit	X / Y	Lungime segment (** (m)
1	428.558,952 340.161,488	2	428.559,697 340.147,269	14.239
2	428.559,697 340.147,269	3	428.655,754 340.183,63	102.709
3	428.655,754 340.183,63	4	428.897,546 340.275,157	258.535
4	428.897,546 340.275,157	5	428.896,221 340.285,699	10.625

Document care conține date cu caracter personal, protejat de prevederile Regulamentului (UE) nr. 679/2016 și Legii 190/2018

Punct început	X / Y	Punct sfârşit	X / Y	Lungime segment (** (m)
5	428.896,221 340.285,699	6	428.895,888 340.289,03	3.348
6	428.895,888 340.289,03	7	428.711,293 340.219,154	197.378
7	428.711,293 340.219,154	8	428.651,558 340.196,542	63.872
8	428.651,558 340.196,542	1	428.558,952 340.161,488	99.018

** Lungimile segmentelor sunt determinate în planul de proiecţie Stereo 70 şi sunt rotunjite la 1 milimetru.
*** Distanţa dintre puncte este formată din segmente cumulate ce sunt mai mici decât valoarea 1 milimetru.

Document care conține date cu caracter personal, protejat de prevederile Regulamentului (UE) nr. 679/2016 și Legii 190/2018

DATE DESPRE IMOBILUL NR. 1078

Oficiul de Cadastru şi Publicitate Imobiliară VALCEA
Biroul de Cadastru şi Publicitate Imobiliară Ramnicu Valcea

A. Partea I. Descrierea imobilului

TEREN Extravilan

Adresa: Jud. Valcea

Nr. Crt	Nr cadastral Nr. topografic	Suprafaţa* (mp)	Observaţii / Referinţe
A1		4.932	Sector cadastral:72 Teren neimprejmuit;

B. Partea II. Proprietari şi acte

Inscrieri privitoare la dreptul de proprietate şi alte drepturi reale		Referinţe
/		
Act Administrativ nr. Titlu de proprietate nr.554/50995, din 10/04/1997 emis de Comisia Judeteana Valcea;		
B1	Intabulare, drept de PROPRIETATE cu titlu de drept reconstituire in baza Legii nr.18/1991, dobandit prin Lege, cota actuala 1/1, cota initiala 1/1	A1
	1) **NICA GHEORGHE**	

C. Partea III. SARCINI .

Inscrieri privind dezmembramintele dreptului de proprietate, drepturi reale de garanţie şi sarcini	Referinţe
NU SUNT	

Document care conține date cu caracter personal, protejat de prevederile Regulamentului (UE) nr. 679/2016 și Legii 190/2018

Anexa Nr. 1 La Partea I

Teren

Nr cadastral	Suprafaţa (mp)*	Observaţii / Referinţe
	4.932	

* Suprafaţa este determinată in planul de proiecţie Stereo 70.

DETALII LINIARE IMOBIL

Date referitoare la teren

Crt	Categorie folosință	Intra vilan	Suprafaţa (mp)	Tarla	Parcelă	Nr. topo	Observaţii / Referinţe
1	arabil	NU	3.537	93	2/8	-	T53, P2/8, 1/7 (din TP T93, P2/8, T53, P1/7)
2	pasune	NU	1.395	53	1/7	-	

Lungime Segmente

1) Valorile lungimilor segmentelor sunt obţinute din proiecţie în plan.

Punct început	X / Y	Punct sfârşit	X / Y	Lungime segment (** (m)
1	428.559,697 340.147,269	2	428.560,446 340.132,976	14.313
2	428.560,446 340.132,976	3	428.655,773 340.169,061	101.928
3	428.655,773 340.169,061	4	428.899,343 340.261,26	260.436
4	428.899,343 340.261,26	5	428.899,26 340.261,512	0.265

Document care conține date cu caracter personal, protejat de prevederile Regulamentului (UE) nr. 679/2016 și Legii 190/2018

Punct început	X / Y	Punct sfârşit	X / Y	Lungime segment (** (m)
5	428.899,26 340.261,512	6	428.897,546 340.275,157	13.752
6	428.897,546 340.275,157	7	428.655,754 340.183,63	258.535
7	428.655,754 340.183,63	1	428.559,697 340.147,269	102.709

** Lungimile segmentelor sunt determinate în planul de proiecţie Stereo 70 şi sunt rotunjite la 1 milimetru.
*** Distanţa dintre puncte este formată din segmente cumulate ce sunt mai mici decât valoarea 1 milimetru.

Document care conține date cu caracter personal, protejat de prevederile Regulamentului (UE) nr. 679/2016 și Legii 190/2018

DATE DESPRE IMOBILUL NR. 1079

Oficiul de Cadastru şi Publicitate Imobiliară VALCEA
Biroul de Cadastru şi Publicitate Imobiliară Ramnicu Valcea

A. Partea I. Descrierea imobilului

TEREN Extravilan

Adresa: Jud. Valcea

Nr. Crt	Nr cadastral Nr. topografic	Suprafaţa* (mp)	Observaţii / Referinţe
A1		5.000	Sector cadastral:72 Teren neimprejmuit;

B. Partea II. Proprietari şi acte

Inscrieri privitoare la dreptul de proprietate şi alte drepturi reale		Referinţe
/		
Hotarare Judecatoreasca nr. Sentinta civila nr.3392, din 26/11/2008 emis de Judecatoria Dragasani (Dosar nr.3856/223/2008);		
B1	Intabulare, drept de PROPRIETATE mostenire si partaj, dobandit prin Hotarare Judecatoreasca, cota actuala 1/1, cota initiala 1/1	A1
	1) **DUMITRASCU ALEXANDRINA**	

C. Partea III. SARCINI .

Inscrieri privind dezmembramintele dreptului de proprietate, drepturi reale de garanţie şi sarcini	Referinţe
NU SUNT	

Document care conține date cu caracter personal, protejat de prevederile Regulamentului (UE) nr. 679/2016 și Legii 190/2018

Anexa Nr. 1 La Partea I

Teren

Nr cadastral	Suprafaţa (mp)*	Observaţii / Referinţe
	5.000	

* Suprafaţa este determinată in planul de proiecţie Stereo 70.

DETALII LINIARE IMOBIL

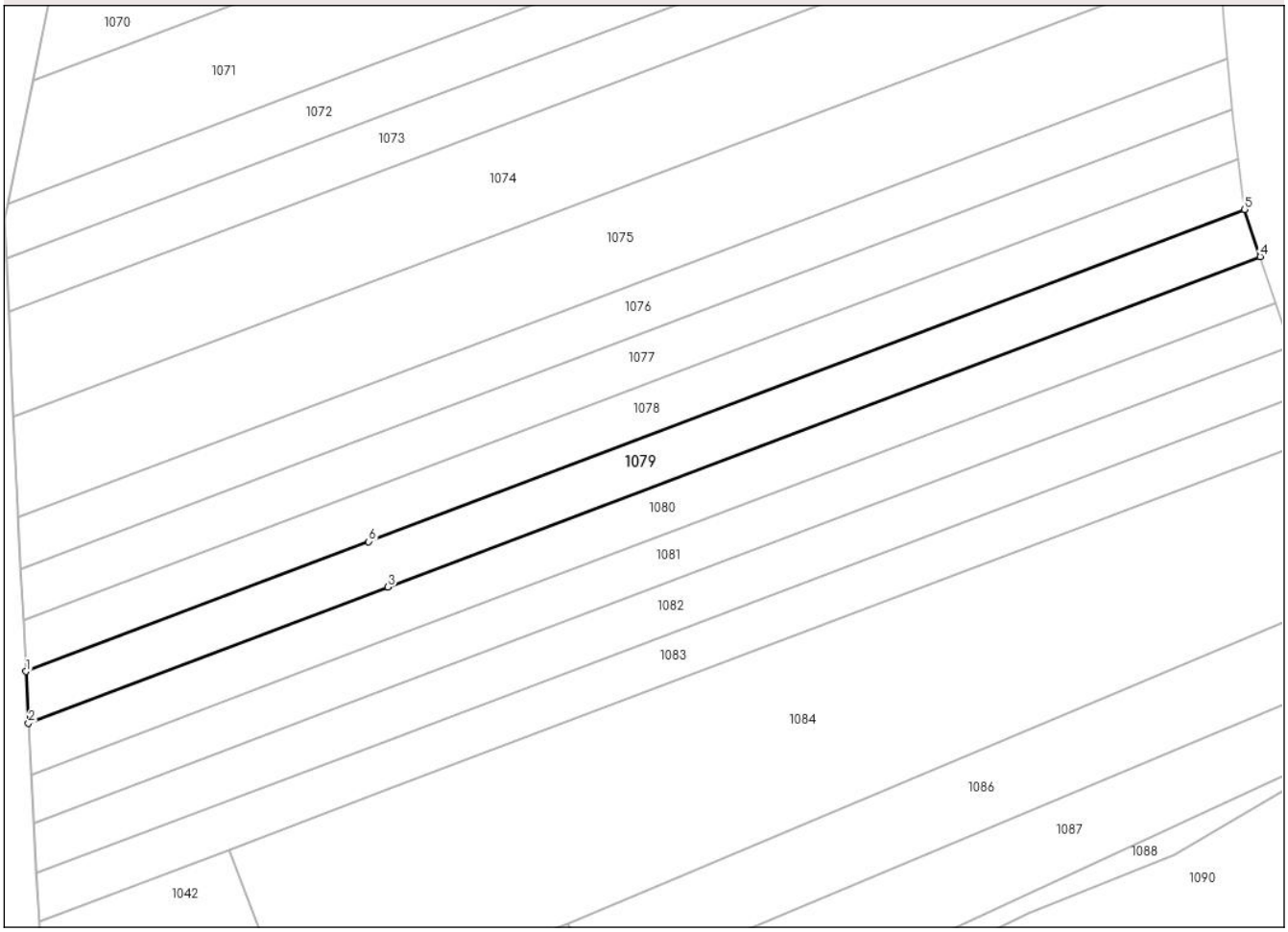

Date referitoare la teren

Crt	Categorie folosință	Intra vilan	Suprafaţa (mp)	Tarla	Parcelă	Nr. topo	Observaţii / Referinţe
1	arabil	NU	3.567	53	13/70	-	
2	altele	NU	1.433	53	13/70	-	

Lungime Segmente
1) Valorile lungimilor segmentelor sunt obţinute din proiecţie în plan.

Punct început	X / Y	Punct sfârşit	X / Y	Lungime segment (** (m)
1	428.560,446 340.132,976	2	428.561,199 340.118,585	14.411
2	428.561,199 340.118,585	3	428.661,125 340.156,41	106.845
3	428.661,125 340.156,41	4	428.903,662 340.248,218	259.332
4	428.903,662 340.248,218	5	428.899,343 340.261,26	13.739

Document care conține date cu caracter personal, protejat de prevederile Regulamentului (UE) nr. 679/2016 și Legii 190/2018

Punct început	X / Y	Punct sfârşit	X / Y	Lungime segment (** (m)
5	428.899,343 340.261,26	6	428.655,773 340.169,061	260.436
6	428.655,773 340.169,061	1	428.560,446 340.132,976	101.928

** Lungimile segmentelor sunt determinate în planul de proiecţie Stereo 70 şi sunt rotunjite la 1 milimetru.
*** Distanţa dintre puncte este formată din segmente cumulate ce sunt mai mici decât valoarea 1 milimetru.

Document care conține date cu caracter personal, protejat de prevederile Regulamentului (UE) nr. 679/2016 și Legii 190/2018

DATE DESPRE IMOBILUL NR. 1080

Oficiul de Cadastru şi Publicitate Imobiliară VALCEA
Biroul de Cadastru şi Publicitate Imobiliară Ramnicu Valcea

A. Partea I. Descrierea imobilului

TEREN Extravilan

Adresa: Jud. Valcea

Nr. Crt	Nr cadastral Nr. topografic	Suprafaţa* (mp)	Observaţii / Referinţe
A1		4.990	Sector cadastral:72 Teren neimprejmuit;

B. Partea II. Proprietari şi acte

Inscrieri privitoare la dreptul de proprietate şi alte drepturi reale		Referinţe
/		
Act Administrativ nr. Proces verbal de punere in posesie nr.18, din 22/05/2025 emis de Consiliul Local Susani (Hotararea Comisiei Judetene nr.35/13.09.1991 eliberata de CJFF VALCEA);		
B1	Inscrierea provizorie, drept de PROPRIETATE, dobandit prin Lege, cota actuala 1/1, cota initiala 1/1	A1
	1) **EPURE ALEXANDRU**	

C. Partea III. SARCINI .

Inscrieri privind dezmembramintele dreptului de proprietate, drepturi reale de garanţie şi sarcini	Referinţe
NU SUNT	

Document care conține date cu caracter personal, protejat de prevederile Regulamentului (UE) nr. 679/2016 și Legii 190/2018

Anexa Nr. 1 La Partea I

Teren

Nr cadastral	Suprafaţa (mp)*	Observaţii / Referinţe
	4.990	

* Suprafaţa este determinată in planul de proiecţie Stereo 70.

DETALII LINIARE IMOBIL

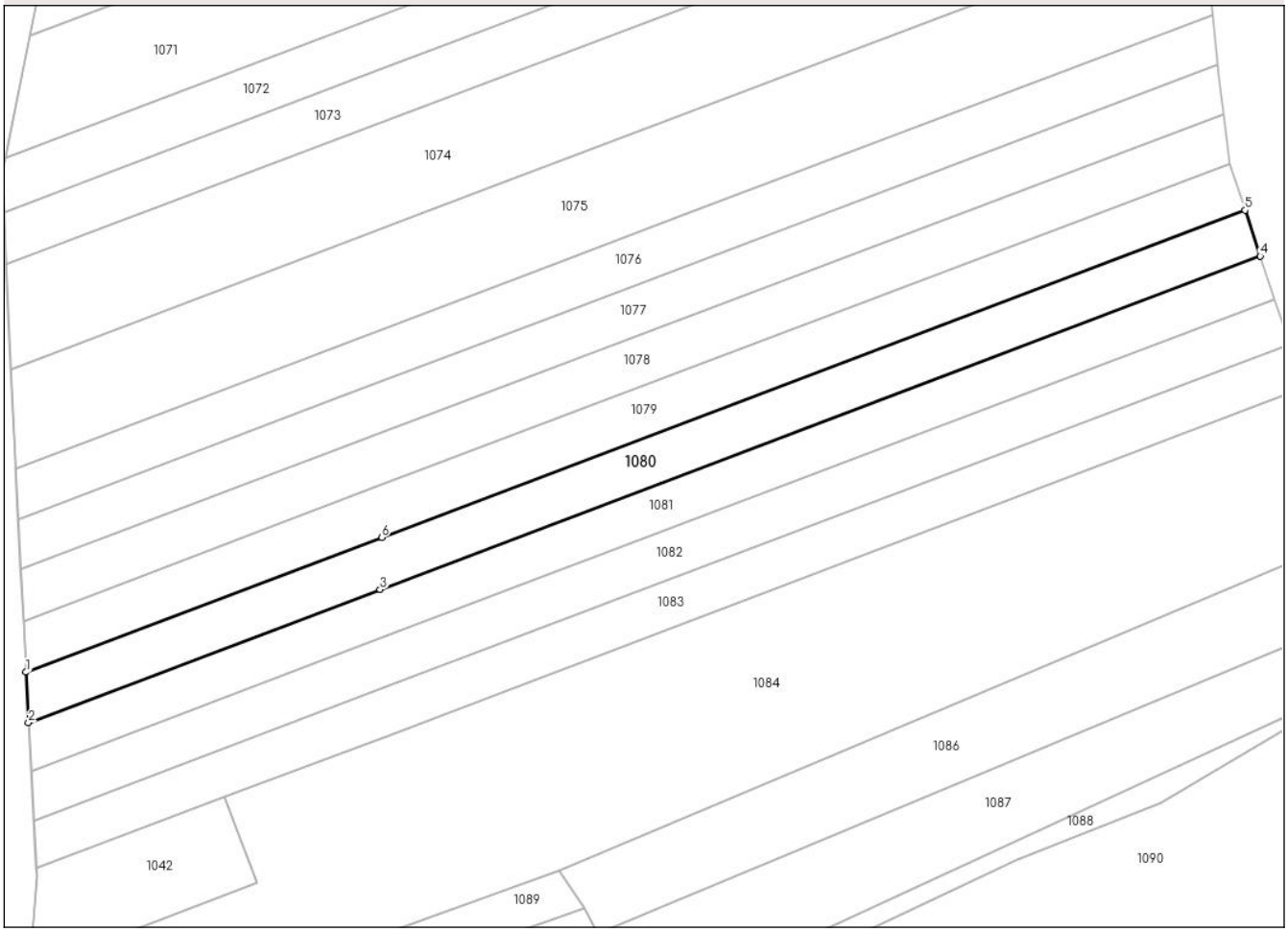

Date referitoare la teren

Crt	Categorie folosință	Intra vilan	Suprafaţa (mp)	Tarla	Parcelă	Nr. topo	Observaţii / Referinţe
1	arabil	NU	3.350	53	2/44	-	
2	padure	NU	1.640	53	4/35	-	

Lungime Segmente
1) Valorile lungimilor segmentelor sunt obţinute din proiecţie în plan.

Punct început	X / Y	Punct sfârşit	X / Y	Lungime segment (** (m)
1	428.561,199 340.118,585	2	428.561,944 340.104,37	14.235
2	428.561,944 340.104,37	3	428.660,678 340.141,745	105.571
3	428.660,678 340.141,745	4	428.907,927 340.235,336	264.37
4	428.907,927 340.235,336	5	428.903,662 340.248,218	13.57

Document care conține date cu caracter personal, protejat de prevederile Regulamentului (UE) nr. 679/2016 și Legii 190/2018

Punct început	X / Y	Punct sfârşit	X / Y	Lungime segment (** (m)
5	428.903,662 340.248,218	6	428.661,125 340.156,41	259.332
6	428.661,125 340.156,41	1	428.561,199 340.118,585	106.845

** Lungimile segmentelor sunt determinate în planul de proiecţie Stereo 70 şi sunt rotunjite la 1 milimetru.
*** Distanţa dintre puncte este formată din segmente cumulate ce sunt mai mici decât valoarea 1 milimetru.

Document care conține date cu caracter personal, protejat de prevederile Regulamentului (UE) nr. 679/2016 și Legii 190/2018

DATE DESPRE IMOBILUL NR. 1081

Oficiul de Cadastru şi Publicitate Imobiliară VALCEA
Biroul de Cadastru şi Publicitate Imobiliară Ramnicu Valcea

A. Partea I. Descrierea imobilului

TEREN Extravilan

Adresa: Jud. Valcea

Nr. Crt	Nr cadastral Nr. topografic	Suprafaţa* (mp)	Observaţii / Referinţe
A1		4.795	Sector cadastral:72 Teren neimprejmuit;

B. Partea II. Proprietari şi acte

Inscrieri privitoare la dreptul de proprietate şi alte drepturi reale		Referinţe
/		
Act Administrativ nr. Proces verbal de punere in posesie nr.21, din 22/05/2025 emis de Primaria Susani (Hotararea Comisiei Judetene nr.35/13.09.1991 eliberata de CJFF VALCEA);		
B1	Inscrierea provizorie, drept de PROPRIETATE, dobandit prin Lege, cota actuala 1/1, cota initiala 1/1	A1
	1) **STOICA ELENA**	

C. Partea III. SARCINI .

Inscrieri privind dezmembramintele dreptului de proprietate, drepturi reale de garanţie şi sarcini	Referinţe
NU SUNT	

Document care conține date cu caracter personal, protejat de prevederile Regulamentului (UE) nr. 679/2016 și Legii 190/2018

Anexa Nr. 1 La Partea I

Teren

Nr cadastral	Suprafaţa (mp)*	Observaţii / Referinţe
	4.795	

* Suprafaţa este determinată in planul de proiecţie Stereo 70.

DETALII LINIARE IMOBIL

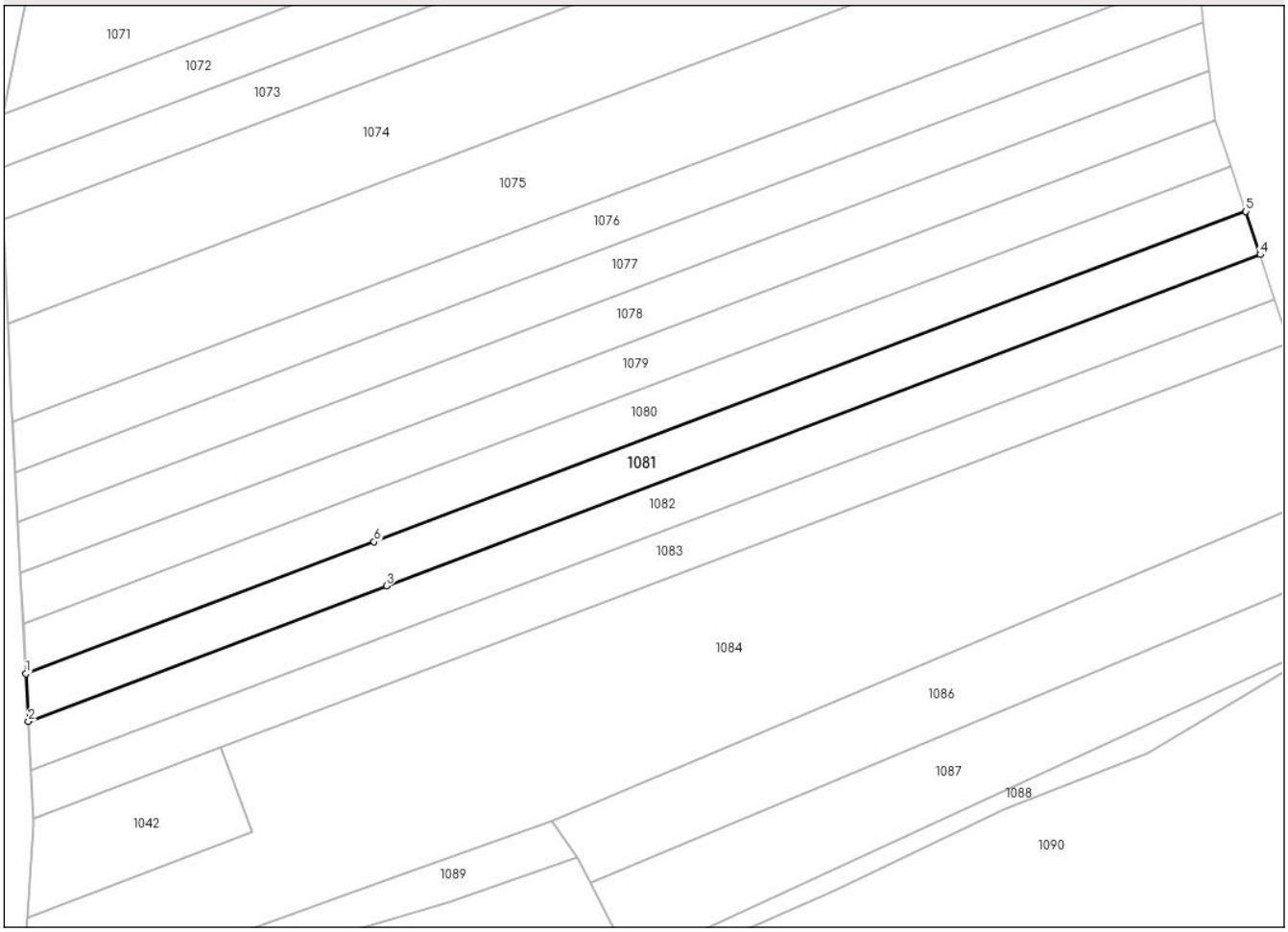

Date referitoare la teren

Crt	Categorie folosință	Intra vilan	Suprafaţa (mp)	Tarla	Parcelă	Nr. topo	Observaţii / Referinţe
1	arabil	NU	3.414	53	2/45	-	
2	padure	NU	1.381	53	4/36	-	

Lungime Segmente
1) Valorile lungimilor segmentelor sunt obţinute din proiecţie în plan.

Punct început	X / Y	Punct sfârşit	X / Y	Lungime segment (** (m)
1	428.561,944 340.104,37	2	428.562,652 340.090,846	13.543
2	428.562,652 340.090,846	3	428.664,181 340.129,278	108.559
3	428.664,181 340.129,278	4	428.911,984 340.223,08	264.963
4	428.911,984 340.223,08	5	428.907,927 340.235,336	12.91

Document care conține date cu caracter personal, protejat de prevederile Regulamentului (UE) nr. 679/2016 și Legii 190/2018

Punct început	X / Y	Punct sfârşit	X / Y	Lungime segment (** (m)
5	428.907,927 340.235,336	6	428.660,678 340.141,745	264.37
6	428.660,678 340.141,745	1	428.561,944 340.104,37	105.571

** Lungimile segmentelor sunt determinate în planul de proiecţie Stereo 70 şi sunt rotunjite la 1 milimetru.
*** Distanţa dintre puncte este formată din segmente cumulate ce sunt mai mici decât valoarea 1 milimetru.

Document care conține date cu caracter personal, protejat de prevederile Regulamentului (UE) nr. 679/2016 și Legii 190/2018

DATE DESPRE IMOBILUL NR. 1082

Oficiul de Cadastru şi Publicitate Imobiliară VALCEA
Biroul de Cadastru şi Publicitate Imobiliară Ramnicu Valcea

A. Partea I. Descrierea imobilului

TEREN Extravilan

Adresa: Jud. Valcea

Nr. Crt	Nr cadastral Nr. topografic	Suprafaţa* (mp)	Observaţii / Referinţe
A1		5.000	Sector cadastral:72 Teren neimprejmuit;

B. Partea II. Proprietari şi acte

Inscrieri privitoare la dreptul de proprietate şi alte drepturi reale		Referinţe
/		
Act Administrativ nr. Titlu de proprietate nr.1819, din 22/02/2006 emis de Comisia Judeteana Valcea;		
B1	Intabulare, drept de PROPRIETATE cu titlu de drept reconstituire in baza Legii nr.18/1991, dobandit prin Lege, cota actuala 1/1, cota initiala 1/1	A1
	1) **BULACU IOANA**	

C. Partea III. SARCINI .

Inscrieri privind dezmembramintele dreptului de proprietate, drepturi reale de garanţie şi sarcini	Referinţe
NU SUNT	

Document care conține date cu caracter personal, protejat de prevederile Regulamentului (UE) nr. 679/2016 și Legii 190/2018

Anexa Nr. 1 La Partea I

Teren

Nr cadastral	Suprafaţa (mp)*	Observaţii / Referinţe
	5.000	

* Suprafaţa este determinată in planul de proiecţie Stereo 70.

DETALII LINIARE IMOBIL

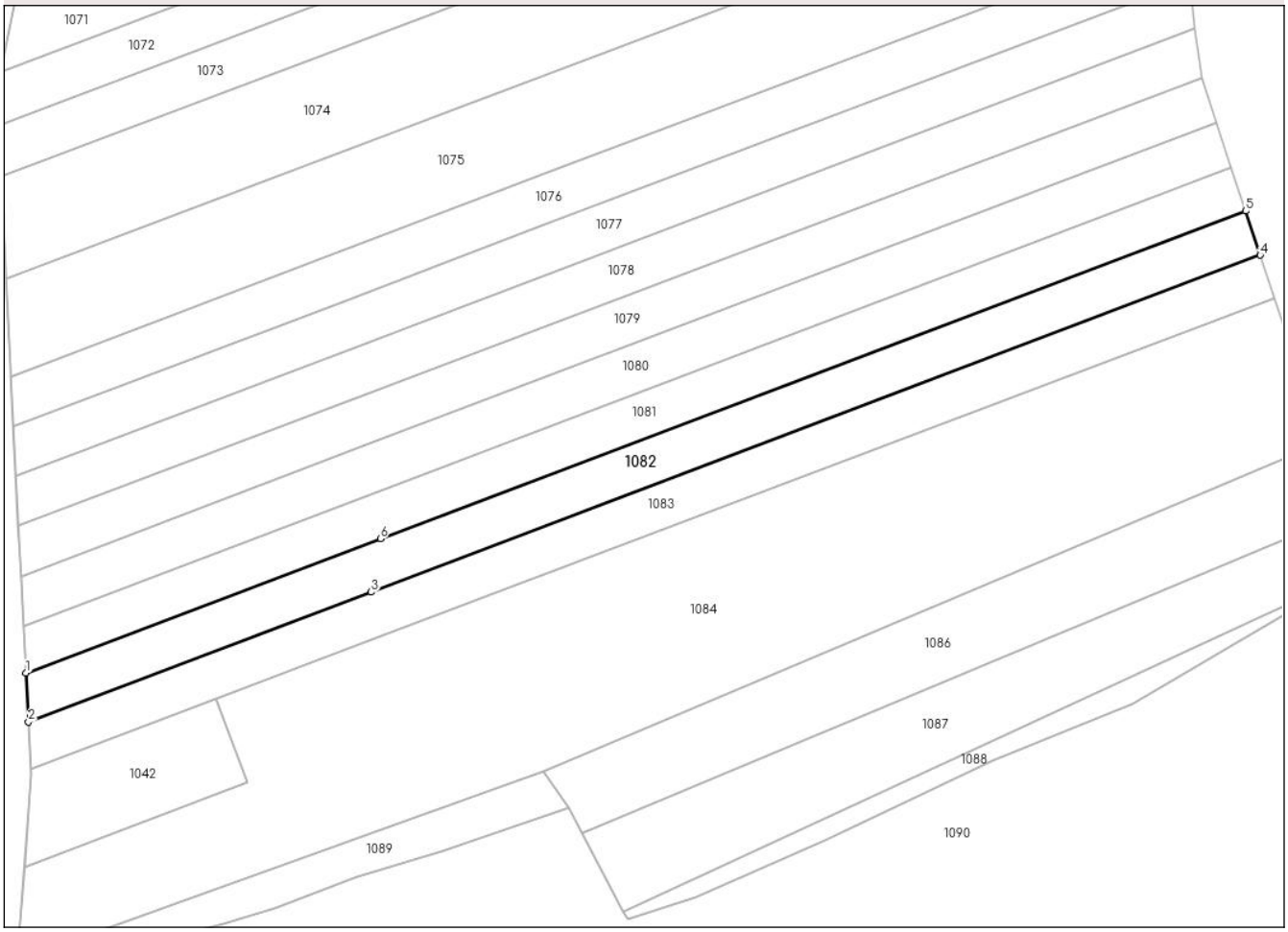

Date referitoare la teren

Crt	Categorie folosință	Intra vilan	Suprafaţa (mp)	Tarla	Parcelă	Nr. topo	Observaţii / Referinţe
1	arabil	NU	3.588	58	1/28	-	T53, P1/28, 31/28 (din TP T58, P1/28, 31/28)
2	altele	NU	1.412	58	31/28	-	

Lungime Segmente

1) Valorile lungimilor segmentelor sunt obţinute din proiecţie în plan.

Punct început	X / Y	Punct sfârşit	X / Y	Lungime segment (** (m)
1	428.562,652 340.090,846	2	428.563,384 340.076,88	13.985
2	428.563,384 340.076,88	3	428.661,54 340.114,036	104.953
3	428.661,54 340.114,036	4	428.916,175 340.210,424	272.268
4	428.916,175 340.210,424	5	428.911,984 340.223,08	13.332

Document care conține date cu caracter personal, protejat de prevederile Regulamentului (UE) nr. 679/2016 și Legii 190/2018

Punct început	X / Y	Punct sfârşit	X / Y	Lungime segment (** (m)
5	428.911,984 340.223,08	6	428.664,181 340.129,278	264.963
6	428.664,181 340.129,278	1	428.562,652 340.090,846	108.559

** Lungimile segmentelor sunt determinate în planul de proiecţie Stereo 70 şi sunt rotunjite la 1 milimetru.
*** Distanţa dintre puncte este formată din segmente cumulate ce sunt mai mici decât valoarea 1 milimetru.

Document care conține date cu caracter personal, protejat de prevederile Regulamentului (UE) nr. 679/2016 și Legii 190/2018

DATE DESPRE IMOBILUL NR. 1083

Oficiul de Cadastru şi Publicitate Imobiliară VALCEA
Biroul de Cadastru şi Publicitate Imobiliară Ramnicu Valcea

A. Partea I. Descrierea imobilului

TEREN Extravilan

Adresa: Jud. Valcea

Nr. Crt	Nr cadastral Nr. topografic	Suprafaţa* (mp)	Observaţii / Referinţe
A1		4.872	Sector cadastral:72 Teren neimprejmuit;

B. Partea II. Proprietari şi acte

Inscrieri privitoare la dreptul de proprietate şi alte drepturi reale		Referinţe
/		
Act Administrativ nr. Titlu de proprietate nr.1081/28752, din 28/02/2000 emis de Comisia Judeteana Valcea;		
B1	Intabulare, drept de PROPRIETATE cu titlu de drept reconstituire in baza Legii nr.18/1991, dobandit prin Lege, cota actuala 1/1, cota initiala 1/1	A1
	1) **MESINA GHEORGHE**	

C. Partea III. SARCINI .

Inscrieri privind dezmembramintele dreptului de proprietate, drepturi reale de garanţie şi sarcini	Referinţe
NU SUNT	

Document care conține date cu caracter personal, protejat de prevederile Regulamentului (UE) nr. 679/2016 și Legii 190/2018

Anexa Nr. 1 La Partea I

Teren

Nr cadastral	Suprafaţa (mp)*	Observaţii / Referinţe
	4.872	

* Suprafaţa este determinată in planul de proiecţie Stereo 70.

DETALII LINIARE IMOBIL

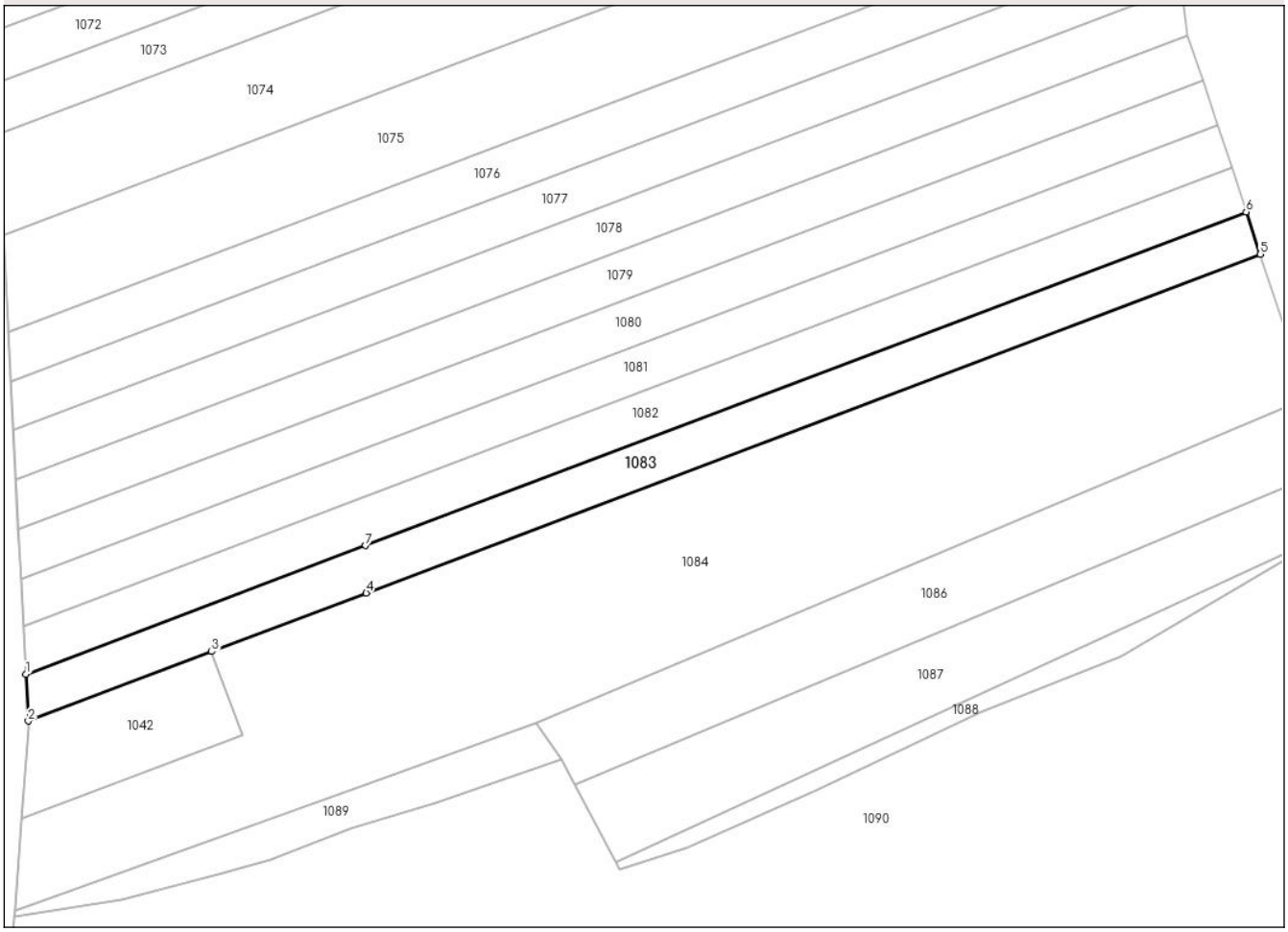

Date referitoare la teren

Crt	Categorie folosință	Intra vilan	Suprafaţa (mp)	Tarla	Parcelă	Nr. topo	Observaţii / Referinţe
1	arabil	NU	3.526	53	A2/47	-	
2	altele	NU	1.346	53	14/38	-	

Lungime Segmente
1) Valorile lungimilor segmentelor sunt obţinute din proiecţie în plan.

Punct început	X / Y	Punct sfârşit	X / Y	Lungime segment (** (m)
1	428.563,384 340.076,88	2	428.564,09 340.063,403	13.495
2	428.564,09 340.063,403	3	428.617,069 340.083,457	56.647
3	428.617,069 340.083,457	4	428.661,767 340.100,377	47.793
4	428.661,767 340.100,377	5	428.920,219 340.198,21	276.349

Document care conține date cu caracter personal, protejat de prevederile Regulamentului (UE) nr. 679/2016 și Legii 190/2018

Punct început	X / Y	Punct sfârşit	X / Y	Lungime segment (** (m)
5	428.920,219 340.198,21	6	428.916,175 340.210,424	12.866
6	428.916,175 340.210,424	7	428.661,54 340.114,036	272.268
7	428.661,54 340.114,036	1	428.563,384 340.076,88	104.953

** Lungimile segmentelor sunt determinate în planul de proiecţie Stereo 70 şi sunt rotunjite la 1 milimetru.
*** Distanţa dintre puncte este formată din segmente cumulate ce sunt mai mici decât valoarea 1 milimetru.

Document care conține date cu caracter personal, protejat de prevederile Regulamentului (UE) nr. 679/2016 și Legii 190/2018

DATE DESPRE IMOBILUL NR. 1084

Oficiul de Cadastru şi Publicitate Imobiliară VALCEA
Biroul de Cadastru şi Publicitate Imobiliară Ramnicu Valcea

A. Partea I. Descrierea imobilului

TEREN Extravilan

Adresa: Jud. Valcea

Nr. Crt	Nr cadastral Nr. topografic	Suprafaţa* (mp)	Observaţii / Referinţe
A1		17.700	Sector cadastral:72 Teren neimprejmuit;

B. Partea II. Proprietari şi acte

Inscrieri privitoare la dreptul de proprietate şi alte drepturi reale		Referinţe
/		
Hotarare Judecatoreasca nr. Sentinta civila nr.1789, din 04/06/2009 emis de Judecatoria Dragasani - Judetul Valcea (Dosar nr.2170/223/2009);		
B1	Intabulare, drept de PROPRIETATE mostenire si partaj, dobandit prin Hotarare Judecatoreasca, cota actuala 1/1, cota initiala 1/1	A1
	1) **ALECSANDRU ECATERINA**	

C. Partea III. SARCINI

Inscrieri privind dezmembramintele dreptului de proprietate, drepturi reale de garanţie şi sarcini		Referinţe
/		
Hotarare Judecatoreasca nr. Sentinta civila nr.1789, din 04/06/2009 emis de Judecatoria Dragasani - Judetul Valcea (Dosar nr.2170/223/2009);		
C1	Intabulare, drept de IPOTECA LEGALA, Valoare:10000 LEI cu titlu de sulta	A1
	1) **ALEXANDRU ELENA**	

Document care conține date cu caracter personal, protejat de prevederile Regulamentului (UE) nr. 679/2016 și Legii 190/2018

Anexa Nr. 1 La Partea I

Teren

Nr cadastral	Suprafaţa (mp)*	Observaţii / Referinţe
	17.700	

* Suprafaţa este determinată in planul de proiecţie Stereo 70.

DETALII LINIARE IMOBIL

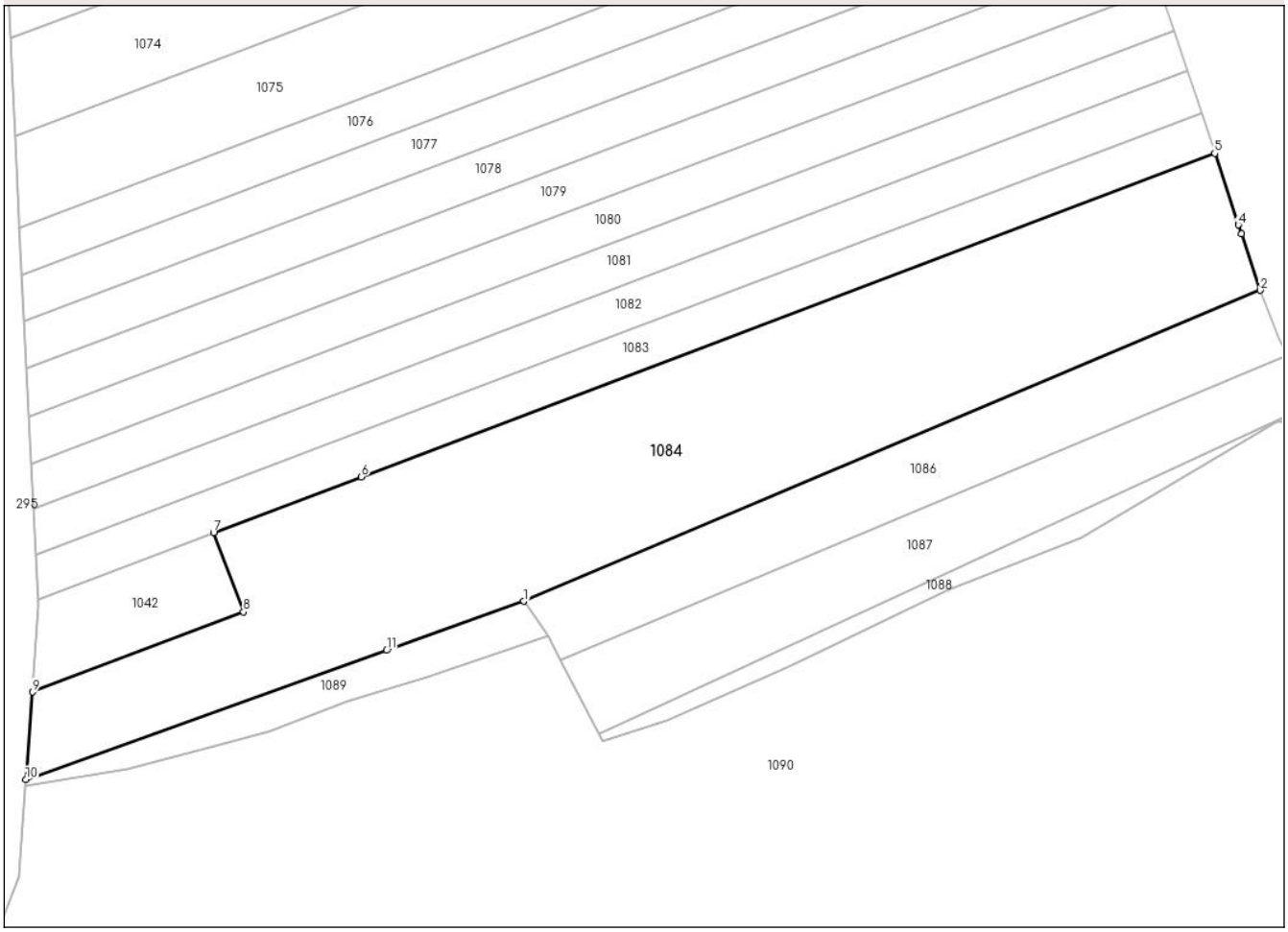

Date referitoare la teren

Crt	Categorie folosință	Intra vilan	Suprafaţa (mp)	Tarla	Parcelă	Nr. topo	Observaţii / Referinţe
1	arabil	NU	13.633	53	1/9,2/10	-	
2	altele	NU	4.067	53	8/10	-	

Lungime Segmente
1) Valorile lungimilor segmentelor sunt obţinute din proiecţie în plan.

Punct început	X / Y	Punct sfârşit	X / Y	Lungime segment (** (m)
1	428.711,028 340.062,737	2	428.933,995 340.156,759	241.98
2	428.933,995 340.156,759	3	428.928,294 340.173,842	18.009
3	428.928,294 340.173,842	4	428.927,393 340.176,539	2.844
4	428.927,393 340.176,539	5	428.920,219 340.198,21	22.828

Document care conține date cu caracter personal, protejat de prevederile Regulamentului (UE) nr. 679/2016 și Legii 190/2018

Punct început	X / Y	Punct sfârşit	X / Y	Lungime segment (** (m)
5	428.920,219 340.198,21	6	428.661,767 340.100,377	276.349
6	428.661,767 340.100,377	7	428.617,069 340.083,457	47.793
7	428.617,069 340.083,457	8	428.626,149 340.059,47	25.648
8	428.626,149 340.059,47	9	428.562,225 340.035,272	68.351
9	428.562,225 340.035,272	10	428.560,251 340.008,77	26.575
10	428.560,251 340.008,77	11	428.669,471 340.047,863	116.005
11	428.669,471 340.047,863	1	428.711,028 340.062,737	44.139

** Lungimile segmentelor sunt determinate în planul de proiecţie Stereo 70 şi sunt rotunjite la 1 milimetru.
*** Distanţa dintre puncte este formată din segmente cumulate ce sunt mai mici decât valoarea 1 milimetru.

Document care conține date cu caracter personal, protejat de prevederile Regulamentului (UE) nr. 679/2016 și Legii 190/2018

DATE DESPRE IMOBILUL NR. 1086

Oficiul de Cadastru şi Publicitate Imobiliară VALCEA
Biroul de Cadastru şi Publicitate Imobiliară Ramnicu Valcea

A. Partea I. Descrierea imobilului

TEREN Extravilan

Adresa: Jud. Valcea

Nr. Crt	Nr cadastral Nr. topografic	Suprafaţa* (mp)	Observaţii / Referinţe
A1		5.000	Sector cadastral:72 Teren neimprejmuit;

B. Partea II. Proprietari şi acte

Inscrieri privitoare la dreptul de proprietate şi alte drepturi reale		Referinţe
/		
Act Administrativ nr. Titlu de proprietate nr.1697, din 09/09/2004 emis de Comisia Judeteana Valcea;		
B1	Intabulare, drept de PROPRIETATE cu titlu de drept reconstituire in baza Legii nr.18/1991, dobandit prin Lege, cota actuala 1/1, cota initiala 1/1	A1
	1) **IOANA GHEORGHE**	

C. Partea III. SARCINI .

Inscrieri privind dezmembramintele dreptului de proprietate, drepturi reale de garanţie şi sarcini	Referinţe
NU SUNT	

Document care conține date cu caracter personal, protejat de prevederile Regulamentului (UE) nr. 679/2016 și Legii 190/2018

Anexa Nr. 1 La Partea I

Teren

Nr cadastral	Suprafaţa (mp)*	Observaţii / Referinţe
	5.000	

* Suprafaţa este determinată in planul de proiecţie Stereo 70.

DETALII LINIARE IMOBIL

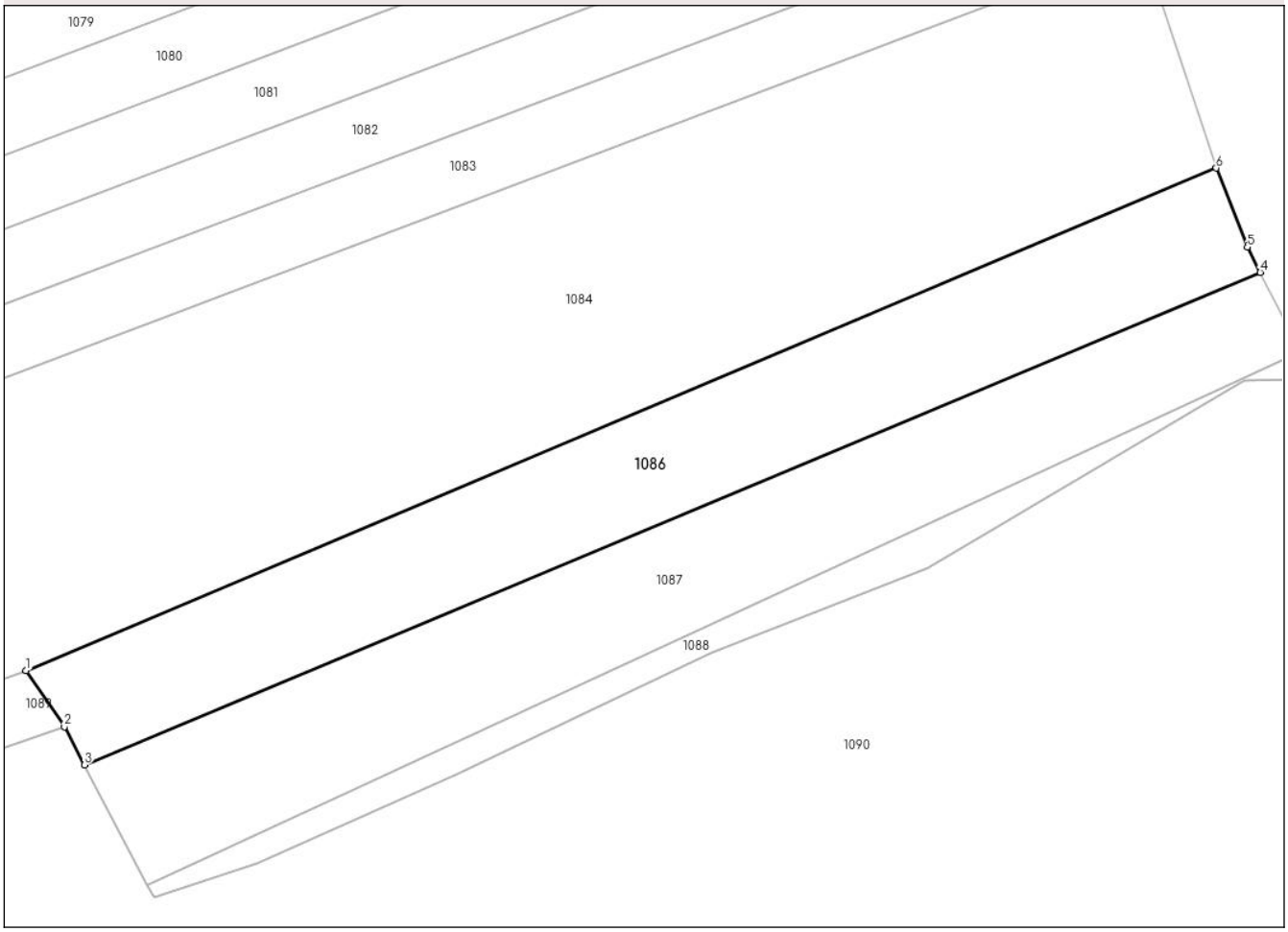

Date referitoare la teren

Crt	Categorie folosință	Intra vilan	Suprafaţa (mp)	Tarla	Parcelă	Nr. topo	Observaţii / Referinţe
1	arabil	NU	5.000	53	2/1	-	

Lungime Segmente
1) Valorile lungimilor segmentelor sunt obţinute din proiecţie în plan.

Punct început	X / Y	Punct sfârşit	X / Y	Lungime segment (** (m)
1	428.711,028 340.062,737	2	428.718,255 340.052,235	12.748
2	428.718,255 340.052,235	3	428.721,999 340.045,111	8.048
3	428.721,999 340.045,111	4	428.942,239 340.137,236	238.731
4	428.942,239 340.137,236	5	428.939,815 340.141,966	5.315
5	428.939,815 340.141,966	6	428.933,995 340.156,759	15.897

Document care conține date cu caracter personal, protejat de prevederile Regulamentului (UE) nr. 679/2016 și Legii 190/2018

Punct început	X / Y	Punct sfârşit	X / Y	Lungime segment (** (m)
6	428.933,995 340.156,759	1	428.711,028 340.062,737	241.98

** Lungimile segmentelor sunt determinate în planul de proiecţie Stereo 70 şi sunt rotunjite la 1 milimetru.
*** Distanţa dintre puncte este formată din segmente cumulate ce sunt mai mici decât valoarea 1 milimetru.

Document care conține date cu caracter personal, protejat de prevederile Regulamentului (UE) nr. 679/2016 și Legii 190/2018

DATE DESPRE IMOBILUL NR. 1087

Oficiul de Cadastru şi Publicitate Imobiliară VALCEA
Biroul de Cadastru şi Publicitate Imobiliară Ramnicu Valcea

A. Partea I. Descrierea imobilului

TEREN Extravilan

Adresa: Jud. Valcea

Nr. Crt	Nr cadastral Nr. topografic	Suprafaţa* (mp)	Observaţii / Referinţe
A1		5.000	Sector cadastral:72 Teren neimprejmuit;

B. Partea II. Proprietari şi acte

Inscrieri privitoare la dreptul de proprietate şi alte drepturi reale		Referinţe
/		
Act Administrativ nr. Titlu de proprietate nr.1806, din 22/02/2006 emis de Comisia Judeteana Valcea;		
B1	Intabulare, drept de PROPRIETATE cu titlu de drept reconstituire in baza legii 18/1991, dobandit prin Lege, cota actuala 1/1, cota initiala 1/1	A1
	1) **IOANA GHEORGHE**	

C. Partea III. SARCINI .

Inscrieri privind dezmembramintele dreptului de proprietate, drepturi reale de garanţie şi sarcini	Referinţe
NU SUNT	

Document care conține date cu caracter personal, protejat de prevederile Regulamentului (UE) nr. 679/2016 și Legii 190/2018

Anexa Nr. 1 La Partea I

Teren

Nr cadastral	Suprafaţa (mp)*	Observaţii / Referinţe
	5.000	

* Suprafaţa este determinată in planul de proiecţie Stereo 70.

DETALII LINIARE IMOBIL

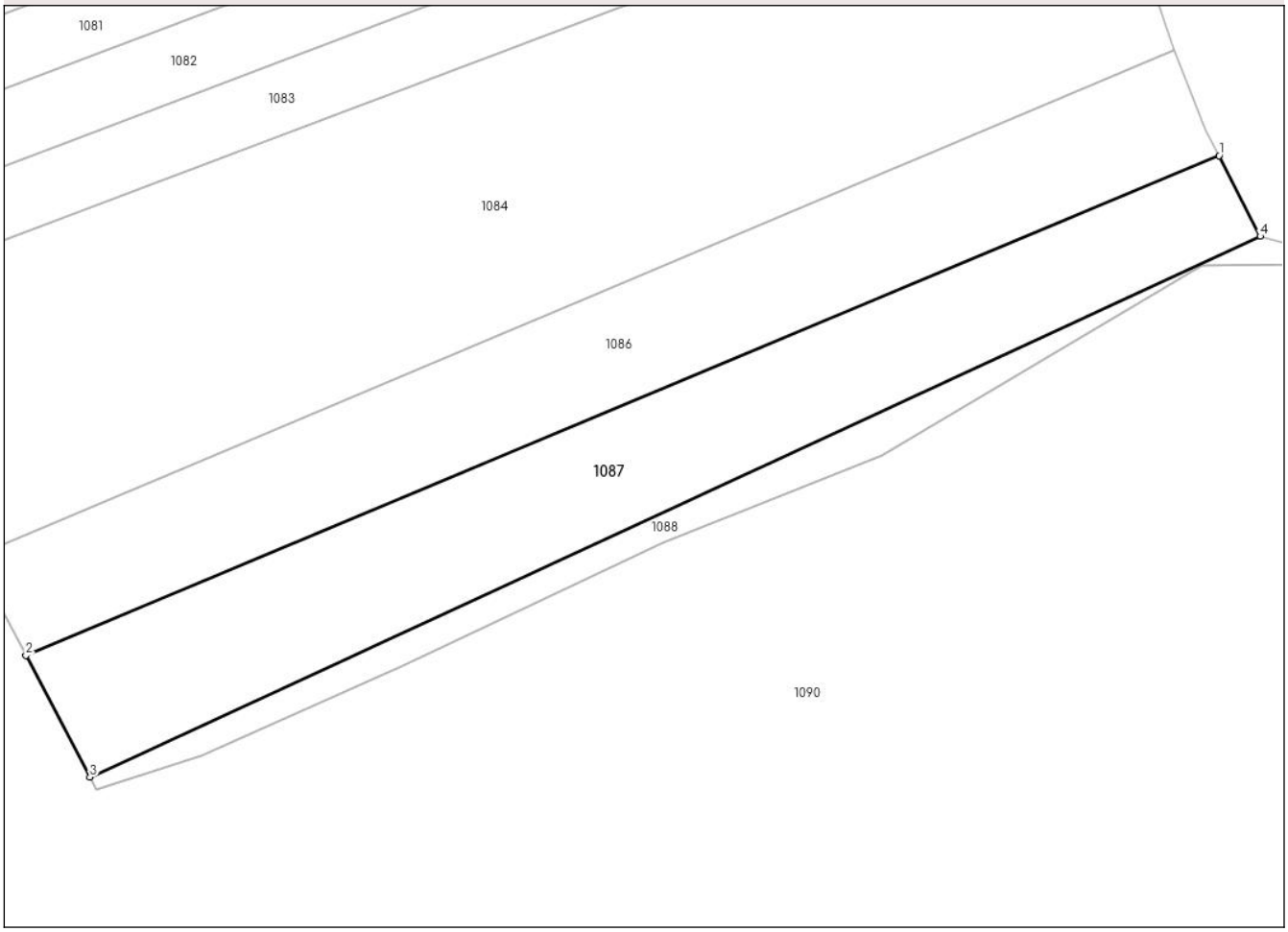

Date referitoare la teren

Crt	Categorie folosință	Intra vilan	Suprafaţa (mp)	Tarla	Parcelă	Nr. topo	Observaţii / Referinţe
1	arabil	NU	5.000	53	2/1	-	

Lungime Segmente
1) Valorile lungimilor segmentelor sunt obţinute din proiecţie în plan.

Punct început	X / Y	Punct sfârşit	X / Y	Lungime segment (** (m)
1	428.942,239 340.137,236	2	428.721,999 340.045,111	238.731
2	428.721,999 340.045,111	3	428.733,797 340.022,655	25.367
3	428.733,797 340.022,655	4	428.949,829 340.122,374	237.936
4	428.949,829 340.122,374	1	428.942,239 340.137,236	16.688

**** Lungimile segmentelor sunt determinate în planul de proiecţie Stereo 70 şi sunt rotunjite la 1 milimetru.**

Document care conține date cu caracter personal, protejat de prevederile Regulamentului (UE) nr. 679/2016 și Legii 190/2018

***** Distanţa dintre puncte este formată din segmente cumulate ce sunt mai mici decât valoarea 1 milimetru.**

DATE DESPRE IMOBILUL NR. 1088

Oficiul de Cadastru şi Publicitate Imobiliară VALCEA
Biroul de Cadastru şi Publicitate Imobiliară Ramnicu Valcea

A. Partea I. Descrierea imobilului

TEREN Extravilan

Adresa: Jud. Valcea

Nr. Crt	Nr cadastral Nr. topografic	Suprafaţa* (mp)	Observaţii / Referinţe
A1		Din acte: 0 Masurata: 1.182	Sector cadastral:72 Teren neimprejmuit;

B. Partea II. Proprietari şi acte

Inscrieri privitoare la dreptul de proprietate şi alte drepturi reale		Referinţe
/		
Act Administrativ nr. Adeverinta nr.3199, din 25/05/2025 emis de Primaria Comunei Susani;		
B1	Inscrierea posesiei, drept de PROPRIETATE, dobandit prin Lege, cota actuala 1/1, cota initiala 1/1	A1
	1) **NEIDENTIFICAT NEIDENTIFICAT**, CIF:0000000000000	
Act Normativ nr. Legea nr.7, din 13/03/1996 emis de Parlamentul Romaniei (Art.13);		
B2	Se noteaza mentiunea de proprietar neidentificat.	A1

C. Partea III. SARCINI .

Inscrieri privind dezmembramintele dreptului de proprietate, drepturi reale de garanţie şi sarcini	Referinţe
NU SUNT	

Document care conține date cu caracter personal, protejat de prevederile Regulamentului (UE) nr. 679/2016 și Legii 190/2018

Anexa Nr. 1 La Partea I

Teren

Nr cadastral	Suprafaţa (mp)*	Observaţii / Referinţe
	Din acte: 0 Masurata: 1.182	

* Suprafaţa este determinată in planul de proiecţie Stereo 70.

DETALII LINIARE IMOBIL

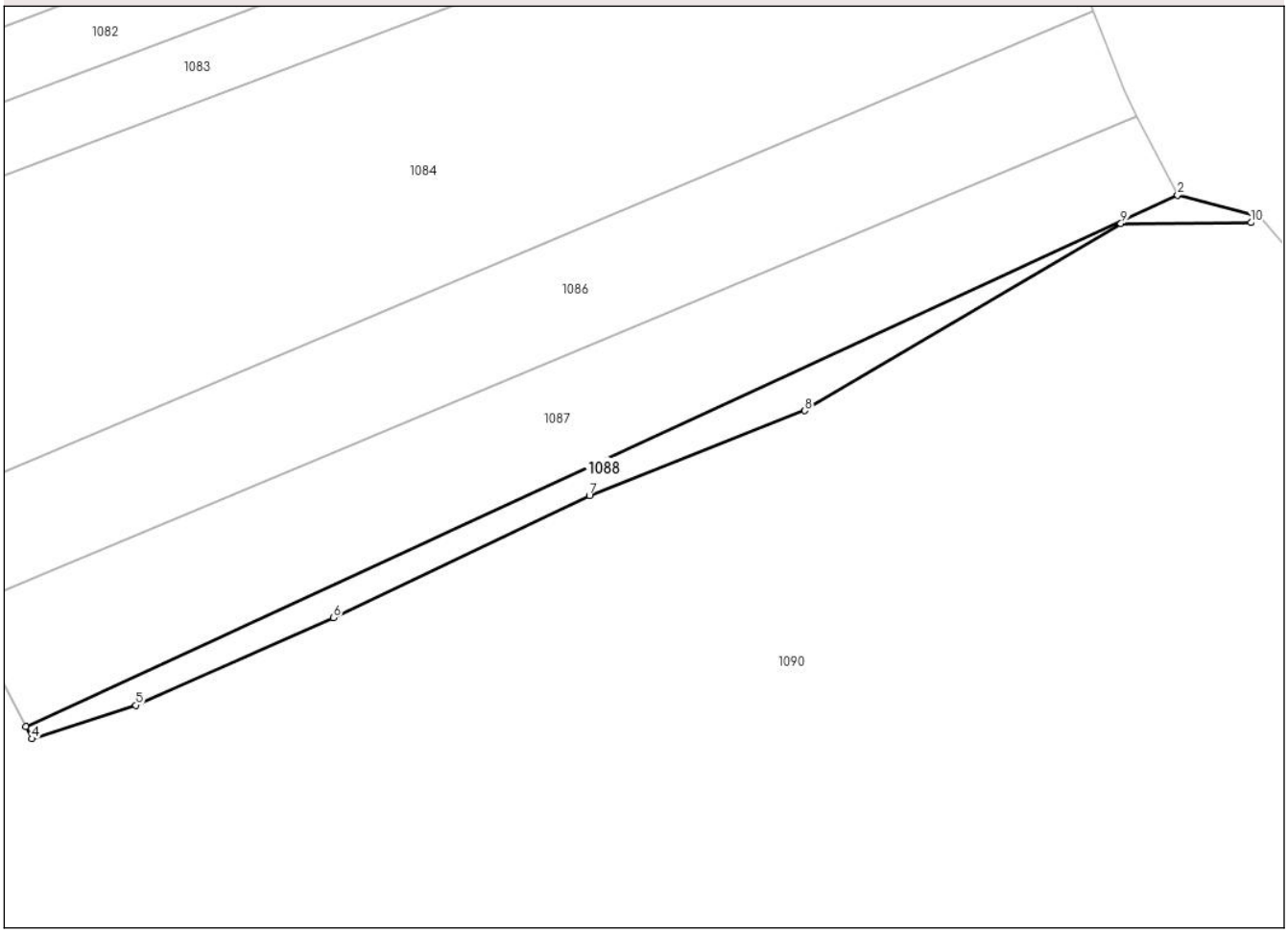

Date referitoare la teren

Crt	Categorie folosinţă	Intra vilan	Suprafaţa (mp)	Tarla	Parcelă	Nr. topo	Observaţii / Referinţe
1	arabil	NU	1.182	53	1	-	

Lungime Segmente
1) Valorile lungimilor segmentelor sunt obţinute din proiecţie în plan.

Punct început	X / Y	Punct sfârşit	X / Y	Lungime segment (** (m)
1	428.965,314 340.118,289	2	428.949,829 340.122,374	16.015
2	428.949,829 340.122,374	3	428.733,797 340.022,655	237.936
3	428.733,797 340.022,655	4	428.734,983 340.020,399	2.549
4	428.734,983 340.020,399	5	428.754,42 340.026,694	20.431
5	428.754,42 340.026,694	6	428.791,494 340.043,103	40.543

Document care conține date cu caracter personal, protejat de prevederile Regulamentului (UE) nr. 679/2016 și Legii 190/2018

Punct început	X / Y	Punct sfârşit	X / Y	Lungime segment (** (m)
6	428.791,494 340.043,103	7	428.839,501 340.065,988	53.183
7	428.839,501 340.065,988	8	428.879,871 340.081,962	43.415
8	428.879,871 340.081,962	9	428.939,174 340.117,064	68.913
9	428.939,174 340.117,064	10	428.963,562 340.117,214	24.388
10	428.963,562 340.117,214	1	428.965,314 340.118,289	2.056

** Lungimile segmentelor sunt determinate în planul de proiecţie Stereo 70 şi sunt rotunjite la 1 milimetru.
*** Distanţa dintre puncte este formată din segmente cumulate ce sunt mai mici decât valoarea 1 milimetru.

Document care conține date cu caracter personal, protejat de prevederile Regulamentului (UE) nr. 679/2016 și Legii 190/2018

DATE DESPRE IMOBILUL NR. 1089

Oficiul de Cadastru şi Publicitate Imobiliară VALCEA
Biroul de Cadastru şi Publicitate Imobiliară Ramnicu Valcea

A. Partea I. Descrierea imobilului

TEREN Extravilan

Adresa: Jud. Valcea

Nr. Crt	Nr cadastral Nr. topografic	Suprafaţa* (mp)	Observaţii / Referinţe
A1		Din acte: 0 Masurata: 1.547	Sector cadastral:72 Teren neimprejmuit;

B. Partea II. Proprietari şi acte

Inscrieri privitoare la dreptul de proprietate şi alte drepturi reale		Referinţe
/		
Act Administrativ nr. Adeverinta nr.3199, din 25/05/2025 emis de Primaria Comunei Susani;		
B1	Inscrierea posesiei, drept de PROPRIETATE, dobandit prin Lege, cota actuala 1/1, cota initiala 1/1	A1
	1) **NEIDENTIFICAT NEIDENTIFICAT**, CIF:0000000000000	
Act Normativ nr. Legea nr.7, din 13/03/1996 emis de Parlamentul Romaniei (Art.13);		
B2	Se noteaza mentiunea de proprietar neidentificat.	A1

C. Partea III. SARCINI .

Inscrieri privind dezmembramintele dreptului de proprietate, drepturi reale de garanţie şi sarcini	Referinţe
NU SUNT	

Document care conține date cu caracter personal, protejat de prevederile Regulamentului (UE) nr. 679/2016 și Legii 190/2018

Anexa Nr. 1 La Partea I

Teren

Nr cadastral	Suprafaţa (mp)*	Observaţii / Referinţe
	Din acte: 0 Masurata: 1.547	

* Suprafaţa este determinată in planul de proiecţie Stereo 70.

DETALII LINIARE IMOBIL

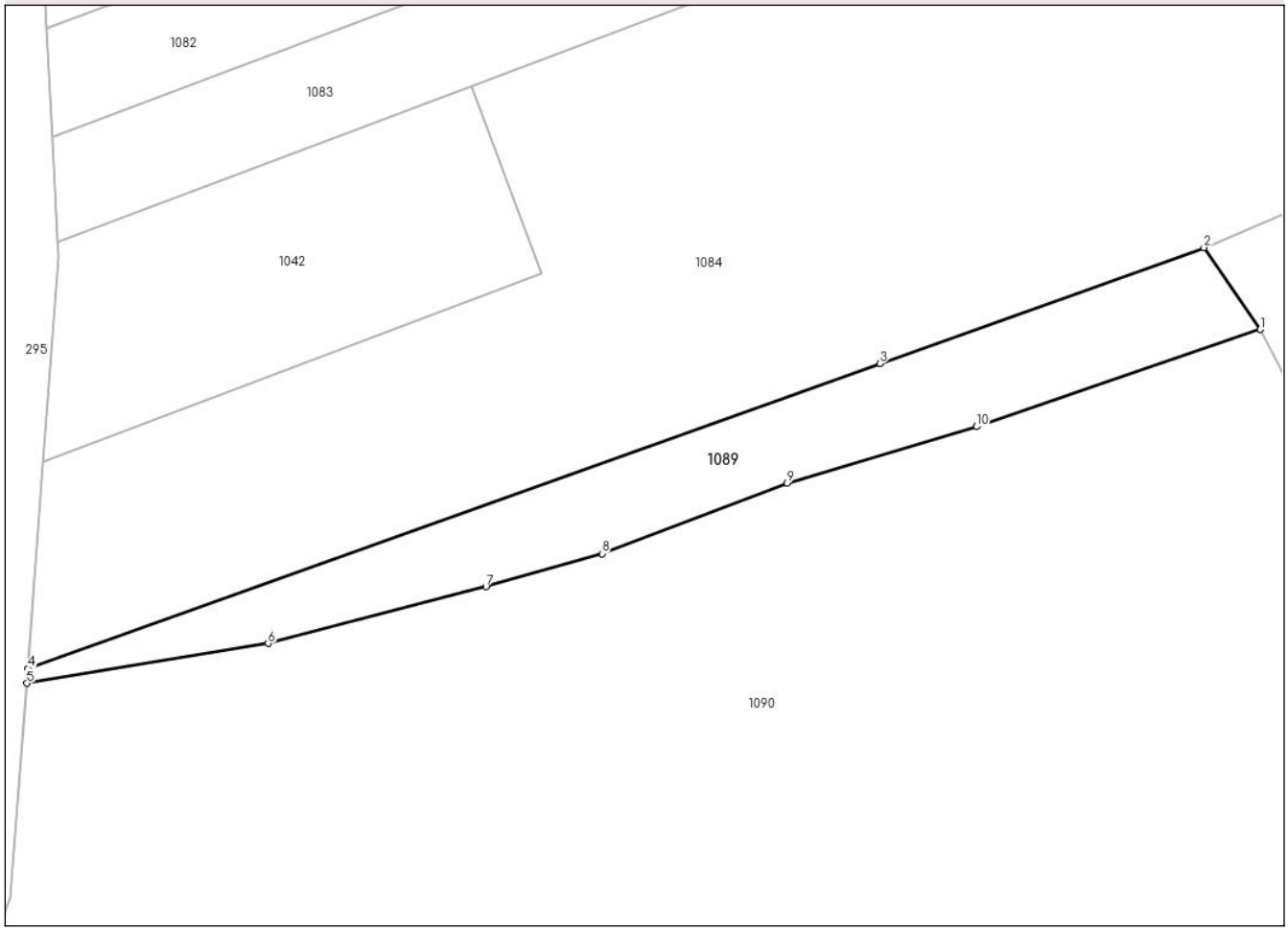

Date referitoare la teren

Crt	Categorie folosinţă	Intra vilan	Suprafaţa (mp)	Tarla	Parcelă	Nr. topo	Observaţii / Referinţe
1	altele	NU	1.547	53	2	-	

Lungime Segmente
1) Valorile lungimilor segmentelor sunt obţinute din proiecţie în plan.

Punct început	X / Y	Punct sfârşit	X / Y	Lungime segment (** (m)
1	428.718,255 340.052,235	2	428.711,028 340.062,737	12.748
2	428.711,028 340.062,737	3	428.669,471 340.047,863	44.139
3	428.669,471 340.047,863	4	428.560,251 340.008,77	116.005
4	428.560,251 340.008,77	5	428.560,109 340.006,866	1.909
5	428.560,109 340.006,866	6	428.591,06 340.011,959	31.367

Document care conține date cu caracter personal, protejat de prevederile Regulamentului (UE) nr. 679/2016 și Legii 190/2018

Punct început	X / Y	Punct sfârşit	X / Y	Lungime segment (** (m)
6	428.591,06 340.011,959	7	428.618,992 340.019,239	28.865
7	428.618,992 340.019,239	8	428.633,868 340.023,486	15.47
8	428.633,868 340.023,486	9	428.657,549 340.032,515	25.344
9	428.657,549 340.032,515	10	428.681,861 340.039,766	25.37
10	428.681,861 340.039,766	1	428.718,255 340.052,235	38.471

** Lungimile segmentelor sunt determinate în planul de proiecţie Stereo 70 şi sunt rotunjite la 1 milimetru.
*** Distanţa dintre puncte este formată din segmente cumulate ce sunt mai mici decât valoarea 1 milimetru.

Document care conține date cu caracter personal, protejat de prevederile Regulamentului (UE) nr. 679/2016 și Legii 190/2018

DATE DESPRE IMOBILUL NR. 1090

Oficiul de Cadastru şi Publicitate Imobiliară VALCEA
Biroul de Cadastru şi Publicitate Imobiliară Ramnicu Valcea

A. Partea I. Descrierea imobilului

TEREN Extravilan

Adresa: Jud. Valcea

Nr. Crt	Nr cadastral Nr. topografic	Suprafaţa* (mp)	Observaţii / Referinţe
A1		436.722	Sector cadastral:72 Teren neimprejmuit;

B. Partea II. Proprietari şi acte

Inscrieri privitoare la dreptul de proprietate şi alte drepturi reale		Referinţe
/		
Act Normativ nr. H.G. 1705, din 29/11/2006 emis de GUVERNUL ROMANIEI;		
B1	Intabulare, drept de PROPRIETATE, dobandit prin Lege, cota actuala 1/1, cota initiala 1/1	A1
	1) **STATUL ROMAN**, CIF:9999999999999	
Act Normativ nr. Ordinul Ministerului Apelor si Padurilor nr.1771, din 29/06/2023 emis de Ministerului Apelor si Padurilor (Aviz CTAS nr.91/18.05.2023 pentru aprobarea Amenajamentului Silvic al Ocolului Silvic Dragasani);		
B2	Intabulare, drept de ADMINISTRARE	A1
	1) **MINISTERUL MEDIULUI,APELOR SI PADURILOR**, CIF:9999999999999, prin REGIA NATIONALA A PADURILOR ROMSILVA	

C. Partea III. SARCINI .

Inscrieri privind dezmembramintele dreptului de proprietate, drepturi reale de garanţie şi sarcini	Referinţe
NU SUNT	

Document care conține date cu caracter personal, protejat de prevederile Regulamentului (UE) nr. 679/2016 și Legii 190/2018

Anexa Nr. 1 La Partea I

Teren

Nr cadastral	Suprafaţa (mp)*	Observaţii / Referinţe
	436.722	

* Suprafaţa este determinată in planul de proiecţie Stereo 70.

DETALII LINIARE IMOBIL

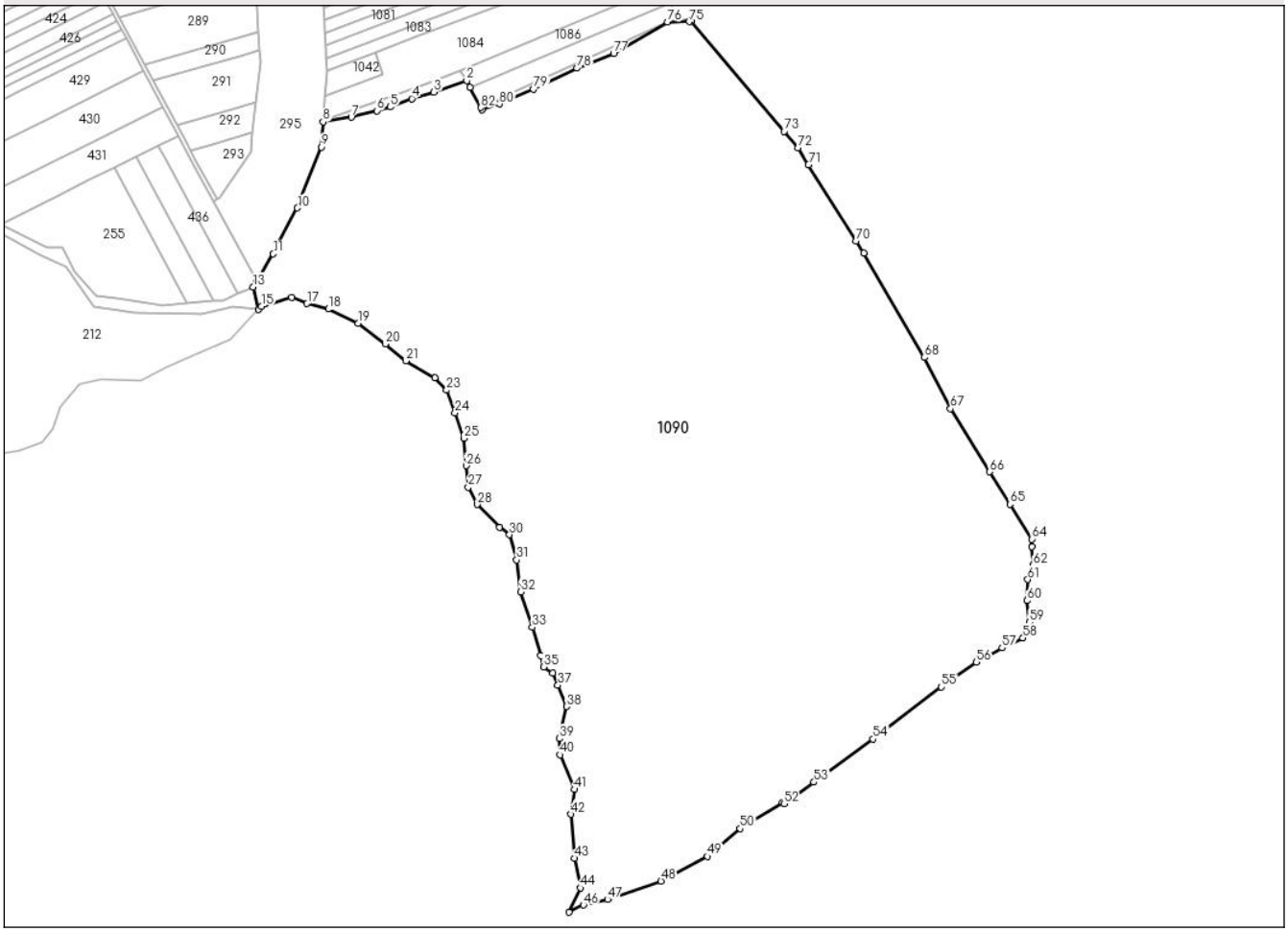

Date referitoare la teren

Crt	Categorie folosință	Intra vilan	Suprafaţa (mp)	Tarla	Parcelă	Nr. topo	Observaţii / Referinţe
1	padure	NU	436.722	53	-	-	

Lungime Segmente

1) Valorile lungimilor segmentelor sunt obţinute din proiecţie în plan.

Punct început	X / Y	Punct sfârşit	X / Y	Lungime segment
1	428.721,999 340.045,111	2	428.718,255 340.052,235	8.048
4	428.657,549 340.032,515	5	428.633,868 340.023,486	25.344
7	428.591,06 340.011,959	8	428.560,109 340.006,866	31.367
10	428.531,614 339.912,191	11	428.504,896 339.861,808	57.029
13	428.482,919 339.825,205	14	428.489,029 339.800,695	25.26
16	428.525,185 339.813,884	17	428.542,181 339.807,081	18.307

Punct început	X / Y	Punct sfârşit	X / Y	Lungime segment
2	428.718,255 340.052,235	3	428.681,861 340.039,766	38.471
5	428.633,868 340.023,486	6	428.618,992 340.019,239	15.47
8	428.560,109 340.006,866	9	428.558,054 339.979,287	27.655
11	428.504,896 339.861,808	12	428.486,62 339.831,37	35.503
14	428.489,029 339.800,695	15	428.491,966 339.803,834	4.299
17	428.542,181 339.807,081	18	428.565,667 339.800,897	24.286

Punct început	X / Y	Punct sfârşit	X / Y	Lungime segment
3	428.681,861 340.039,766	4	428.657,549 340.032,515	25.37
6	428.618,992 340.019,239	7	428.591,06 340.011,959	28.865
9	428.558,054 339.979,287	10	428.531,614 339.912,191	72.118
12	428.486,62 339.831,37	13	428.482,919 339.825,205	7.191
15	428.491,966 339.803,834	16	428.525,185 339.813,884	34.706
18	428.565,667 339.800,897	19	428.598,423 339.785,436	36.222

Document care conține date cu caracter personal, protejat de prevederile Regulamentului (UE) nr. 679/2016 și Legii 190/2018

Punct început	X / Y	Punct sfârşit	X / Y	Lungime segment
19	428.598,423 339.785,436	20	428.628,707 339.762,554	37.957
22	428.683,095 339.725,448	23	428.696,074 339.711,843	18.803
25	428.715,079 339.658,813	26	428.717,551 339.628,51	30.404
28	428.729,912 339.585,838	29	428.754,633 339.561,101	34.972
31	428.773,174 339.524,862	32	428.777,624 339.489,735	35.408
34	428.799,379 339.419,481	35	428.802,84 339.407,113	12.843
37	428.818,538 339.387,076	38	428.828,427 339.363,576	25.496
40	428.821,011 339.310,391	41	428.836,832 339.272,295	41.251
43	428.836,832 339.196,6	44	428.843,26 339.163,947	33.28
46	428.846,721 339.145,147	47	428.873,297 339.151,084	27.231
49	428.983,061 339.198,58	50	429.019,154 339.229,254	47.367
52	429.067,609 339.256,465	53	429.100,736 339.280,212	40.759
55	429.241,155 339.385,097	56	429.279,721 339.412,308	47.199
58	429.330,984 339.439,058	59	429.338,209 339.456,113	18.522
61	429.336,205 339.503,277	62	429.341,893 339.519,33	17.031
64	429.340,447 339.547,748	65	429.316,521 339.586,138	45.235
67	429.251,13 339.691,467	68	429.222,363 339.747,792	63.246
70	429.147,192 339.875,731	71	429.094,703 339.959,881	99.178
73	429.067,845 339.996,553	74	428.965,314 340.118,289	159.161
76	428.939,174 340.117,064	77	428.879,871 340.081,962	68.913
79	428.791,494 340.043,103	80	428.754,42 340.026,694	40.543
82	428.733,797 340.022,655	1	428.721,999 340.045,111	25.367

Punct început	X / Y	Punct sfârşit	X / Y	Lungime segment
20	428.628,707 339.762,554	21	428.650,957 339.744,001	28.97
23	428.696,074 339.711,843	24	428.705,19 339.686,642	26.799
26	428.717,551 339.628,51	27	428.720,023 339.605,009	23.631
29	428.754,633 339.561,101	30	428.765,263 339.552,567	13.632
32	428.777,624 339.489,735	33	428.790,479 339.450,65	41.145
35	428.802,84 339.407,113	36	428.812,976 339.400,681	12.005
38	428.828,427 339.363,576	39	428.820,393 339.328,325	36.155
41	428.836,832 339.272,295	42	428.832,877 339.245,084	27.497
44	428.843,26 339.163,947	45	428.830,899 339.137,231	29.437
47	428.873,297 339.151,084	48	428.932,134 339.171,369	62.236
50	429.019,154 339.229,254	51	429.066,126 339.257,949	55.043
53	429.100,736 339.280,212	54	429.166,001 339.327,707	80.717
56	429.279,721 339.412,308	57	429.307,903 339.428,14	32.325
59	429.338,209 339.456,113	60	429.335,591 339.480,018	24.048
62	429.341,893 339.519,33	63	429.340,878 339.539,286	19.982
65	429.316,521 339.586,138	66	429.294,24 339.621,889	42.126
68	429.222,363 339.747,792	69	429.155,375 339.862,612	132.932
71	429.094,703 339.959,881	72	429.083,224 339.978,284	21.69
74	428.965,314 340.118,289	75	428.963,562 340.117,214	2.056
77	428.879,871 340.081,962	78	428.839,501 340.065,988	43.415
80	428.754,42 340.026,694	81	428.734,983 340.020,399	20.431

Punct început	X / Y	Punct sfârşit	X / Y	Lungime segment
21	428.650,957 339.744,001	22	428.683,095 339.725,448	37.109
24	428.705,19 339.686,642	25	428.715,079 339.658,813	29.534
27	428.720,023 339.605,009	28	428.729,912 339.585,838	21.571
30	428.765,263 339.552,567	31	428.773,174 339.524,862	28.812
33	428.790,479 339.450,65	34	428.799,379 339.419,481	32.415
36	428.812,976 339.400,681	37	428.818,538 339.387,076	14.698
39	428.820,393 339.328,325	40	428.821,011 339.310,391	17.945
42	428.832,877 339.245,084	43	428.836,832 339.196,6	48.645
45	428.830,899 339.137,231	46	428.846,721 339.145,147	17.692
48	428.932,134 339.171,369	49	428.983,061 339.198,58	57.741
51	429.066,126 339.257,949	52	429.067,609 339.256,465	2.098
54	429.166,001 339.327,707	55	429.241,155 339.385,097	94.561
57	429.307,903 339.428,14	58	429.330,984 339.439,058	25.533
60	429.335,591 339.480,018	61	429.336,205 339.503,277	23.267
63	429.340,878 339.539,286	64	429.340,447 339.547,748	8.473
66	429.294,24 339.621,889	67	429.251,13 339.691,467	81.851
69	429.155,375 339.862,612	70	429.147,192 339.875,731	15.462
72	429.083,224 339.978,284	73	429.067,845 339.996,553	23.88
75	428.963,562 340.117,214	76	428.939,174 340.117,064	24.388
78	428.839,501 340.065,988	79	428.791,494 340.043,103	53.183
81	428.734,983 340.020,399	82	428.733,797 340.022,655	2.549

** Lungimile segmentelor sunt determinate în planul de proiecţie Stereo 70 şi sunt rotunjite la 1 milimetru.
*** Distanţa dintre puncte este formată din segmente cumulate ce sunt mai mici decât valoarea 1 milimetru.

Document care conține date cu caracter personal, protejat de prevederile Regulamentului (UE) nr. 679/2016 și Legii 190/2018